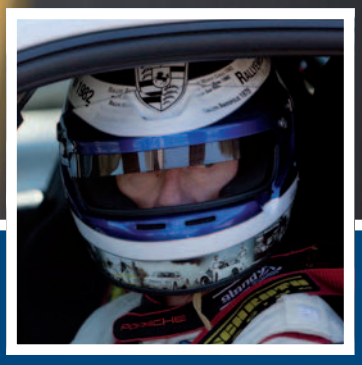

Программа компании BILSTEIN

амортизаторы и подвески 2012/2013 гг

BILSTEIN®

Эталон технологии и качества.

Предисловие.

Добро пожаловать в мир компании BILSTEIN. Уже более 50 лет это имя является синонимом высоких достижений в технике систем подвесок. Доказательством этому являются многочисленные национальные и международные победы в мотоспорте, завоеванные благодаря продукции BILSTEIN, а также неоднократное присуждение премии „Лучший бренд“ от средств массовой информации. И доверие самых престижных автомобильных брендов мира, полагающихся в серийных разработках на инновационность и качество систем подвесок BILSTEIN. Поэтому мы можем предложить рассчитанные под индивидуальные требования амортизаторы и системы подвески для многих автомобилей последних десятилетий: будь то текущий ремонт, оптимизация систем подвески или амбициозный мотоспорт. С нашим предприятием и многообразием нашей продукции стоит познакомиться поподробнее. Но настоящее чувство дороги с BILSTEIN можно испытать только тогда, когда в первый раз совершишь поездку с амортизаторами BILSTEIN. Желаем вам получить массу удовольствия и сегодня!

ThyssenKrupp BILSTEIN GmbH
Division Aftermarket

Оглавление

БРЕНД BILSTEIN M4
ИСТОРИЯ КОМПАНИИ BILSTEIN M6
ПРОГРАММА ИСПЫТАНИЙ NORDSCHLEIFE M8
ПОБЕДЫ В МОТОСПОРТЕ M10
ОЕМ-ПОСТАВЩИК M12
СПЕЦИАЛИСТ ПО ТЮНИНГУ АВТОМОБИЛЕЙ M14
РЕТРОАВТОМОБИЛИ И ВНЕДОРОЖНИКИ M16
РАЗРАБОТКА ПРОДУКЦИИ BILSTEIN M18

ТЕХНОЛОГИЧЕСКИЕ ОТКРЫТИЯ M20
ТЕХНОЛОГИИ BILSTEIN M22
НИЗКАЯ ПОСАДКА / КРУГЛАЯ РЕЗЬБА M24
ДИАПАЗОН РЕГУЛИРОВКИ / ПРОЦЕСС НАСТРОЙКИ M26
ХОДОВЫЕ ИСПЫТАНИЯ BILSTEIN M28

МИР ПРОДУКЦИИ BILSTEIN M30
ОРИГИНАЛЬНЫЕ ЗАПЧАСТИ BILSTEIN M33
BILSTEIN B1 – B2 M34
BILSTEIN B3 – B4 M36
Модуль пневмоподвески BILSTEIN B4 M38
ВЫСОКОЭФФЕКТИВНЫЕ АМОРТИЗАТОРЫ BILSTEIN M39
BILSTEIN B6 – B8 M40
BILSTEIN B6 – B8 Offroad M42

СПОРТИВНЫЕ И ВИНТОВЫЕ ПОДВЕСКИ M43
BILSTEIN B12 Pro-Kit – B12 Sportline M44
BILSTEIN B14 – B16 M46

ЭЛЕКТРОННЫЕ ПОДВЕСКИ BILSTEIN M48
BILSTEIN B16 ridecontrol® & BILSTEIN B16 DampTronic® M50
BILSTEIN Clubsport M52
Мотоспорт / Индивидуальная подвеска M55
Быстрый поиск BILSTEIN – Пояснения к продукции M62

Программа каталога 1-796
Новый заказной номер – Старый заказной номер 797
новинка в программе 827
Уходят из программы 829
Установочные комплекты 835
Мотоспорт 839
Актуальные экспертные заключения для скачивания M65
Примечания и пояснения M66

Программа каталога

Acura 1
Alfa Romeo 1
Alpina 13
Aston Martin 15
Audi 15
Audi-FAW 95
Austin 98
Austin-Healey 98
Autobianchi 98
Auto Union 98
Bentley 98
BMW 98
Brilliance BMW 159
Buick 161
Buick SGM 164
Cadillac 165
Caterham 166
Chevrolet 166
SGM Chevrolet 179
Chrysler 180
Chrysler (BBDC) 181
Citroën 181
Dacia 198
Daewoo 200
Daihatsu 203
Daimler 205
De Lorean 205
Dodge 205
Fiat 206
Ford 233
Changan Ford Mazda 271
Ford USA 272
FSO 274
Gaz 274
Geo 275
Holden 275
Honda 285
Hummer 299
Hyundai 299
Infiniti 303
Innocenti 304
Irmscher 304
Isuzu 304
Jaguar 305
Jeep 308
Kia 310
Lada 312
Lancia 314
Land Rover 317
Jiangling Landwind 318
Lexus 319
Lincoln 319
Lotus 320
Mahindra Renault 320
Maruti Suzuki 320
Mazda 321
Changan Mazda 336
Mercedes Benz 337
Mercury 398
MG 398
Mini 398
Mitsubishi 404
Moskvich 416
Nissan 416
NSU 433
Opel 434
Peugeot 501
Pontiac 526
Porsche 526
Proton 542
Puch 542
Renault 543
Rover 562
Saab 564
Seat 569
Skoda 596
Smart 610
Ssangyong 612
Subaru 612
Suzuki 616
Tofas 620
Toyota 620
Vauxhall 640
Volvo 689
Changan Volvo 704
VW 704
VW-FAW 794
SVW 795
Wartburg 795
Zastava 796

Ваши требования – наш стимул.

„Для меня нет ничего более важного, чем финиш. А на финише я до лжен быть только первым“.

„Финиш – это самое важное. С техникой, которая выводит мою команду на первое место“.

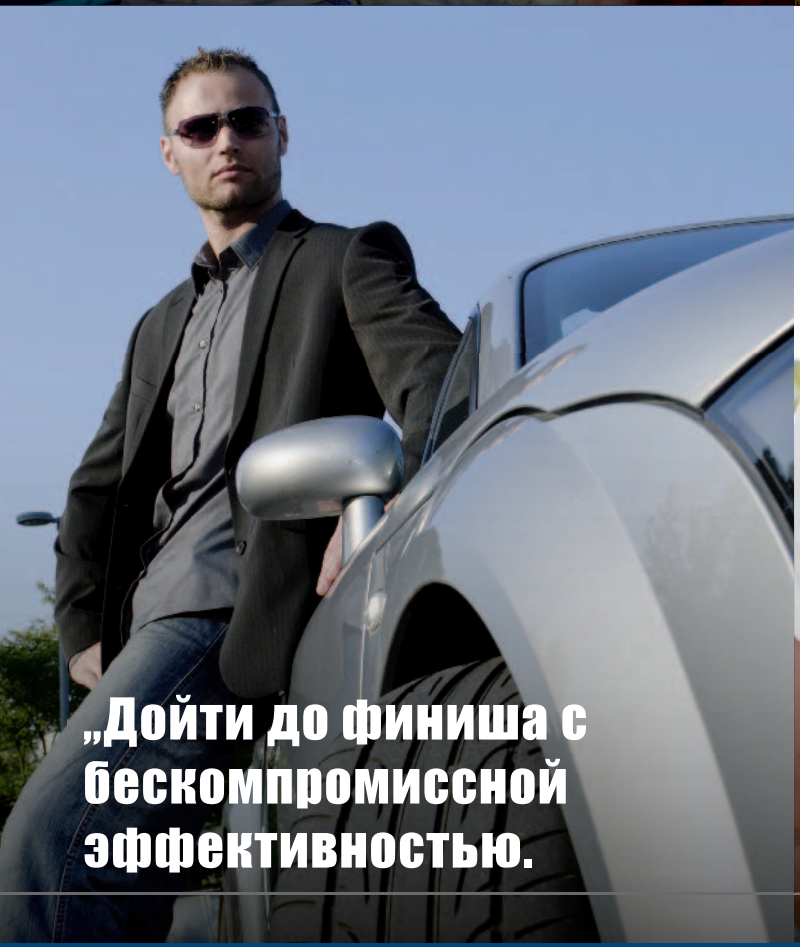

„Дойти до финиша с бескомпромиссной эффективностью.

„Для меня самое важное – доехать благополучно. И абсолютно надежно“.

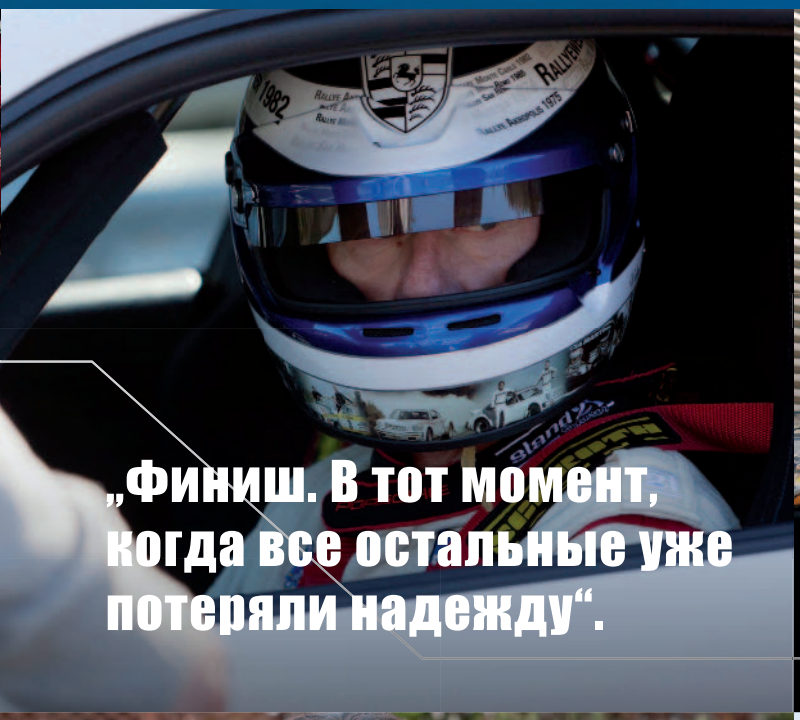

„Финиш. В тот момент, когда все остальные уже потеряли надежду“.

„Главное для меня – достижение цели. При стандарте качества, который соответствует нашим требованиям к бренду“.

“Хочу, чтобы меня хорошо принимали. Везде.”

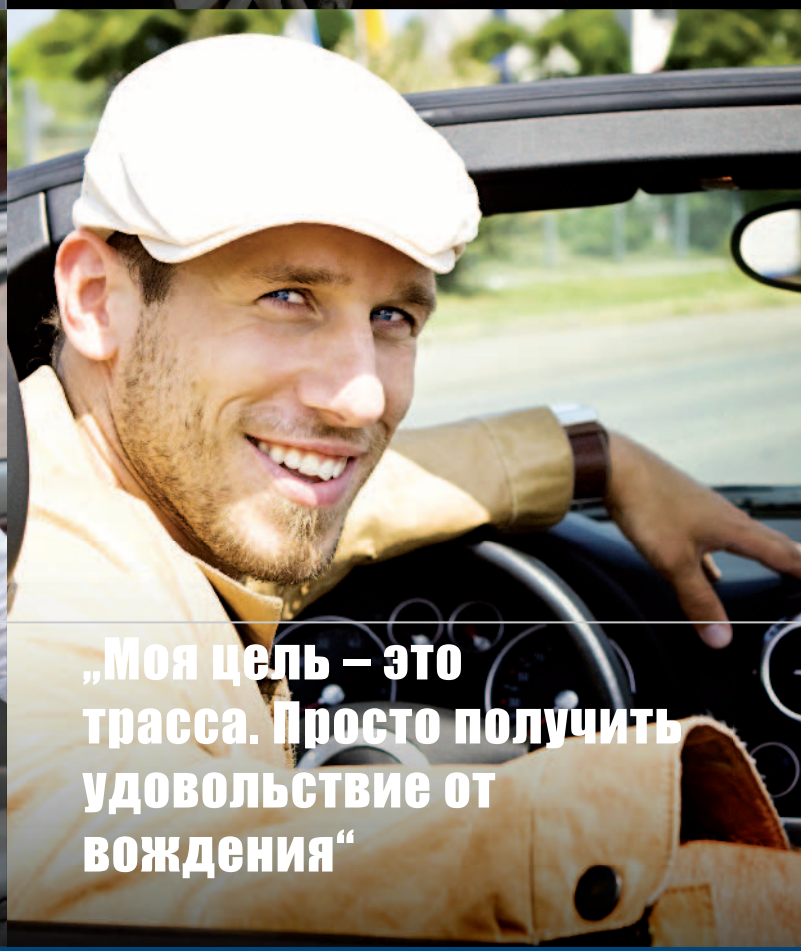

„Моя цель – это трасса. Просто получить удовольствие от вождения“

BILSTEIN®

Инновации – наша традиция.

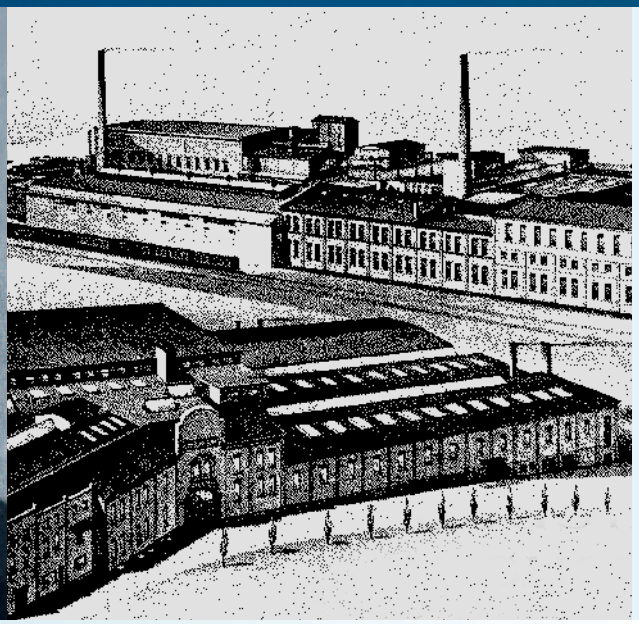

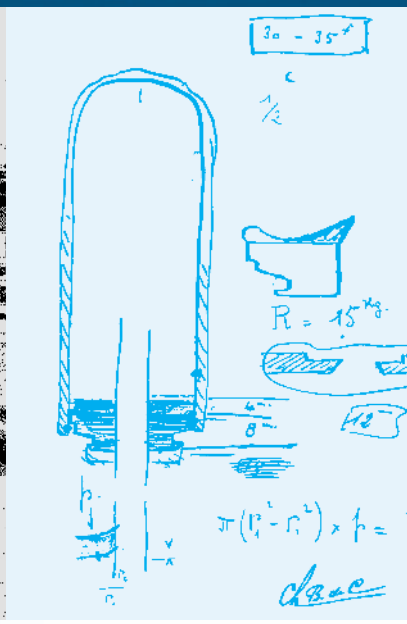

August Bilstein

В 1873 году была заложена основа кузницы новых идей BILSTEIN – никто и не подозревал тогда, какое великолепное будущее ожидает предприятие. Все началось с производства оконной фурнитуры, а с 1928 года центр тяжести все больше смещался в область автомобильных технологий. В 1954 году наступил прорыв: August BILSTEIN сумел распознать огромный потенциал разработанной Bourcier de Carbon идеи однотрубного газонаполненного амортизатора. С тех пор мы оказали значительное влияние на историю автомобилестроения. Такие знаменитые бренды, как Mercedes-Benz, полагаются уже более 50 лет на инновационную мощь и качество нашей продукции.

1873
Основание предприятия по производству оконной фурнитуры

1927
Первые контакты с автомобильной промышленностью и начало изготовления хромированных бамперов

1929
Разработка инновационных домкратов

1954
Разработка первого однотрубного газонаполненного амортизатора по принципу De-Carbon

1957
Серийное производство однотрубных газонаполненных амортизаторов для Mercedes-Benz

1961
Первое применение амортизаторов BILSTEIN в гоночном автомобиле Porsche класса „Формула-1“

1983
Разработка полностью компьютеризированного амортизатора для гоночного автомобиля McLaren класса „Формула-1“

1990
Разработка первых полуактивных амортизационных систем с электронным управлением

Начало пути в автомобилестроение

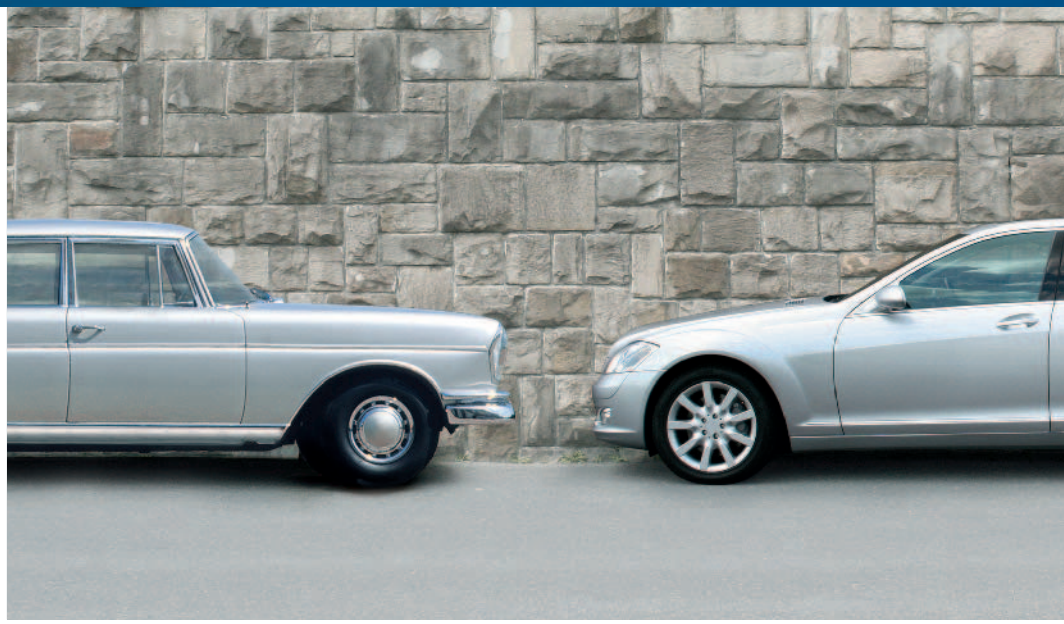

Превосходство благодаря инновациям

1999
Серийное изготовление первых активных электронных систем пневмоподвески для Mercedes-Benz S-класса

2004
Выход на рынок инновационных амортизаторов DampMatic® для Mercedes-Benz и DampTronic® для Porsche

2005
Серийное производство инновационных систем пневмоподвески для Mercedes-Benz S-класса (W221)

2006
Система регулирования BILSTEIN B16 PSS 10 устанавливает новые критерии

2007
Внедрение инновационной электронной системы регулирования BILSTEIN B16 ridecontrol®

2009
Серийное производство инновационной лифт-системы для переднего моста на моделях Porsche 911 GT3

2012
Внедрение высококлассной регулируемой подвески BILSTEIN для клубного, гоночного спорта и для улицы

BILSTEIN®

20 832 километра в grünen Hölle – „зе нагрузка на подвеску равна 365 дням Мюнхен. Еще быстрее!

леном аду“ – такая на трассе Гамбург –

Есть комбинации просто непобедимые. Например, „гений на колесах“ в „der grünen Hölle“: Walter Röhrl на трассе Nordschleife Nürburgrings. Идеальная связка для серьезной проверки подвески на прочность. С такой программой испытаний в адских условиях на беспощадной трассе Eifelstrecke и с одним из самых опытных водителей-раллистов всех времен можно быстро отличить хорошую подвеску от превосходной. И это только минимальное требование и цель, к достижению которой стремятся все наши инженеры-испытатели: будь то на трассе Nürburgring, или на испытательном полигоне в Papenburg. Ведь мы знаем: вы останетесь довольны только превосходным вариантом.

BILSTEIN®

Быстро ездить способны многие. Но только с правильно выбранной техни

стать легендой можно кой.

24h
1. 2. 3.
WINNER
2012

Без прошлого нет будущего. Чемпионы мира в классе „Формула-1“ Niki Lauda и Alain Prost. Победители в гонках „24-часа“ Jacky Ickx и Hans-Joachim Stuck, чемпион по ралли Walter Röhrl и победитель DTM Bernd Schneider. Их всех объединяют две вещи: уникальное искусство вождения и превосходное оснащение. Они одержали свои самые громкие победы с подвесками BILSTEIN. Более 40 лет мы обеспечиваем международный мотоспорт такими инновационными технологиями, как винтовые подвески, техника газонаполненных амортизаторов, технология Upside-Down и параллельное регулирование демпфирующих усилий. С нашим опытом и энтузиазмом мы можем предложить любому амбициозному гонщику необходимый инструмент для достижения успеха – во всех классах: как поставщик Mercedes-Benz на гонках DTM, как официальный поставщик команды Audi R8 в LMS и многих успешных команд чемпионата VLN, на всех трассах мира.

BILSTEIN®

Многих конкурентов объединяет одно: чувство дороги с BILSTEIN.

VW//BMW//BUGATTI//JAGUAR//PORSCHE//MERCEDES-BENZ//MAZDA//LOTUS//MITSUBISHI//

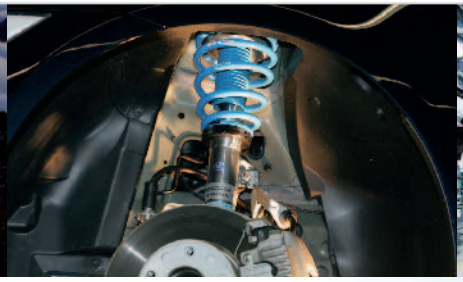

В отношении удовольствия от вождения самые именитые автомобилестроители мира полагаются только на одно имя: BILSTEIN. Основой легендарных характеристик езды в автомобилях Porsche 911, Mercedes-Benz S-класса, Bugatti Veyron, Audi R8, Nissan GT-R и многих других являются инновационная мощь и опыт наших инженеров. Выступая в роли партнера в разработках серийной продукции, мы вкладываем в амортизаторы, пружины и стабилизаторы также накопленный нами уникальный опыт побед в области мотоспорта. Благодаря этому „ноу-хау“ мы можем предложить высококачественные детали и запчасти почти для всех моделей автомобилей серийного производства. Для того, чтобы и вы в своем автомобиле могли испытать неповторимое чувство дороги с BILSTEIN.

BILSTEIN®

Мы можем усилить все.
И индивидуальность тоже.

С самыми известными специалистами по тюнингу автомобилей нас объединяет один девиз: „Сделать хорошее еще лучше“. Поэтому мы поддерживаем все известные бренды - начиная от AC Schnitzer и BRABUS и кончая TechArt - в их стремлении предложить вам в высшей степени индивидуальную настройку для автомобиля и превосходную динамику езды. Это гарантируется не только нашей компетентностью в отношении высокотехнологичного качества и спортивности, но и нашей основательной и обширной программой испытаний на таких экстремально сложных трассах, как, напр., Nürburgring. Ведь мы знаем, что готовы пройти через ад, чтобы доставить вам божественное удовольствие от вождения!

ABT//PROJEKTZWO//BRABUS//RUF
TECHART//AC SCHNITZER//HARTGE
CARGRAPHIC//CARLSSON//

BILSTEIN®

Для нас нет старых автомобилей. Только ретроавтомобили.

BMW 2002 tii, Ford Escort RS 2000, Opel Kadett GTE, VW Golf GTI. Легенды автомобильной истории и мотоспорта. Никогда еще увлечение ретроавтомобилями не было столь массовым, как сегодня. Разделяя это увлечение, мы постоянно расширяем нашу программу для классических автомобилей. Наряду с высококачественными оригинальными запасными частями самого современного технического уровня мы предлагаем вам также высокоэффективные амортизаторы для спортивного вождения и оригинальные мотоспортивные /индивидуальные системы подвесок для сокровищ в вашем гараже. Ведь каждый автомобиль молод настолько, насколько хорошо он может ехать.

Запрашивайте и наш каталог продукции для классических автомобилей!

Грунтовое покрытие можно быстро превратить в дорожное полотно.

При вождении автомобиля решающее значение всегда имеет одно: оставаться в своей колее. Даже в условиях бездорожья. Наши уникальные знания, накопленные на протяжении более 40-летнего успешного опыта в мотоспорте, и компетентность в качестве партнера самых престижных брендов мира сконцентрированы в компонентах нашей системы подвески для внедорожников. BILSTEIN уже многие годы успешно оснащает своей продукцией многочисленные команды гонок „Baja 500 und 1000“. В особенности при езде по бездорожью амортизатор должен выдерживать экстремальные нагрузки и при этом обеспечивать максимальное сцепление колес с дорогой. Поэтому вы можете быть уверенными - как и при езде по асфальту - в нашей адаптированной к сложным условиям технологии - испытанной на самых жестких трассах мира.

BILSTEIN®

Рекордная мощность — это вопрос правильной настройки.

Чтобы получить особенное ощущение от дороги, необходим опыт вождения на особенных автомобилях. Этот уникальный опыт мы накопили в нашем отделе конструкторских разработок. Здесь наши инженеры создают индивидуальные конструкторские решения систем подвески для таких высококлассных автомобилей как Lotus Elise, Wiesmann, Bugatti Veyron, Mitsubishi Evo X и многих других. С их помощью вы сможете полностью реализовать свои водительские амбиции и получить безграничное удовольствие от дороги.

Мы подберем нужный амортизатор на любой случай.

Будучи одним из ведущих мировых специалистов в области амортизаторов, мы чувствуем себя на всех дорогах мира как дома. Гоночная трасса, бездорожье, ралли, обычные дороги – наши специалисты находят подходящее техническое решение для любого из этих проектов, а также и для других задач в области амортизационной техники. Даже если это такие крупные проекты, как, например, строительство самого длинного дорожного моста в Германии к острову Рюген в Балтийском море. Или такие „тяжелые“ проекты как создание бронированных лимузинов. Инженеры нашего отдела „Kundensonderwunsch“ исполняют все пожелания и заботятся о том, чтобы создать для вас всегда и везде чувство дороги с BILSTEIN и предоставить высокие технологии. Обращайтесь к нам!

BILSTEIN®

Наши основные технологические открытия.

Трансфер технологии из мотоспорта и от OEM-поставщика

OE

Зарегистрированный диапазон регулирования

20 TÜV

60/40 30 30-50

Занижение посадки

1

Однотрубная техника

2

Двухтрубная техника

Пневматическая подвеска

Технология газонаполненных амортизаторов

Дорожные испытания

Система регулирования

Triple-C-Technology®

Круглая резьба

Выше любых стандартов: стандартные технологии BILSTEIN.

smart

BILSTEIN-Original-Equipment

Известные автомобильные бренды мира полагаются на наше качество. Ведь мы разрабатываем и производим серийные компоненты систем подвески совместно с нашими партнерами из автомобильной промышленности. Положитесь на наш опыт и выберите при замене компонентов системы подвески чувство дороги с BILSTEIN.

- трансфер технологии от OEM-поставщика и из мотоспорта
- опыт самых известных автомобильных брендов, как, напр., Mercedes-Benz, Porsche, BMW, Audi, Bugatti, Ferrari, Lotus, Jaguar и многих других
- комплексная программа поставок
- высокий охват рынка и доступность

Технология газонаполненных амортизаторов BILSTEIN

Разработанная компанией BILSTEIN технология однотрубных газонаполненных амортизаторов стала со временем стандартом в автомобилестроении. В таком амортизаторе масло находится под давлением, таким образом, исключается его вспенивание при увеличении температур и нагрузок. В результате даже при высоких нагрузках полностью обеспечиваются демпфирующие усилия. Отличительной особенностью при этом является самовыдвигающийся шток поршня.

- Обеспечивает высокую силу сцепления колес с дорогой и прецизионную управляемость
- Обязательный элемент для мощных систем спортивных подвесок
- Резерв надежности во всех дорожно-динамических ситуациях

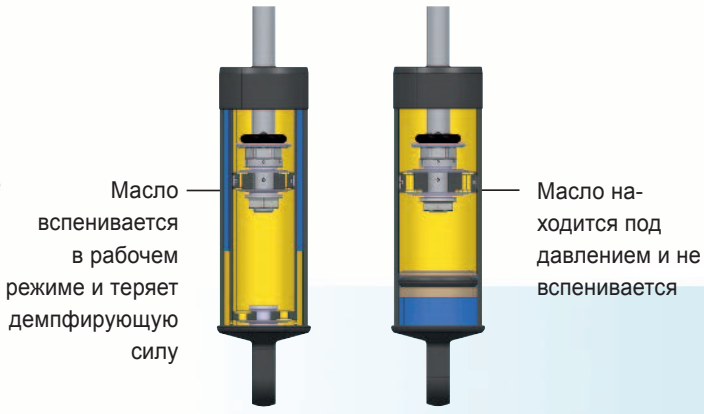

Однотрубная технология BILSTEIN / Технология Upside-Down

Оригинал вне сравнения с любой копией: первые газонаполненные однотрубные амортизаторы были изготовлены компанией BILSTEIN, и самые лучшие все еще производятся нами. Однотрубная технология BILSTEIN – это техника, за которой остается выбор в мотоспорте и в серийных спортивных автомобилях, потому что именно она позволяет инженерам свободно выбрать оптимальное место или положение для монтажа (напр., технология Upside-Down).

- Увеличенная площадь поверхности рабочих поршней для повышения демпфирующего усилия и улучшения управляемости
- Улучшение отвода тепловой энергии наружу позволяет обеспечить постоянно высокие исходные характеристики амортизатора
- Стабильная конструкция для повышения резерва надежности в технологии Upside-Down

Двухтрубная технология

Испытанная технология двухтрубного амортизатора находит применение в большом количестве всех автомобилей. Двухтрубные амортизаторы BILSTEIN обладают досконально испытанным качеством OEM-поставщика и позволяют при ремонте с применением восстановленных деталей значительно улучшить ходовые характеристики.

- Технология масло- или газонаполненных амортизаторов
- Только проверенное качество OEM-поставщика
- Недорогая альтернатива на самом высоком уровне
- Трансфер технологии из серийного производства

Занижение посадки с BILSTEIN на самом высоком уровне.

Занижение посадки определяется типом автомобиля и характером водителя. По завершении многочисленных испытаний с самыми различными вариантами оснащения наши инженеры-испытатели рассчитывают идеальный комплект для занижения посадки. При этом мы обращаем внимание на аэродинамику, запас хода пружины, ходовые характеристики, комфортность, готовность к ежедневным нагрузкам, поведение в условиях предельных нагрузок и дизайн. В результате определяются три тенденции в нашей философии занижения посадки:

60/40

Клинообразная подвеска обеспечивает занижение посадки на уровне прибл. 60 мм на переднем мосту и прибл. до 40 мм на заднем мосту. Это гарантирует исключительно спортивный дизайн и экстравагантный стиль

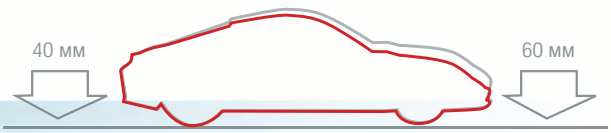

30

Равномерное занижение посадки снижает высоту автомобиля в целом прим. на 30 мм. При этом выделяется спортивность формы и подчеркивается динамика движения, без отказа от комфорта и изменения хода пружины.

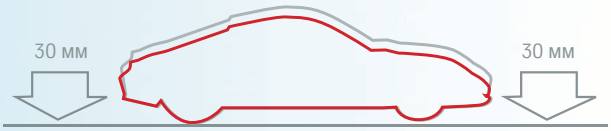

30-50

Винтовая подвеска позволяет реализовать переменное и равномерное занижение посадки прибл. на 30 – 50 мм. Таким образом, можно подобрать свой индивидуальный баланс спортивности и комфортности.

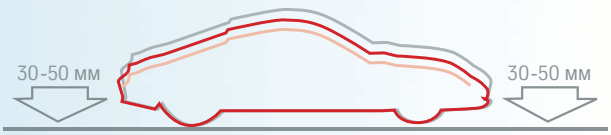

В один миг – превосходный баланс.

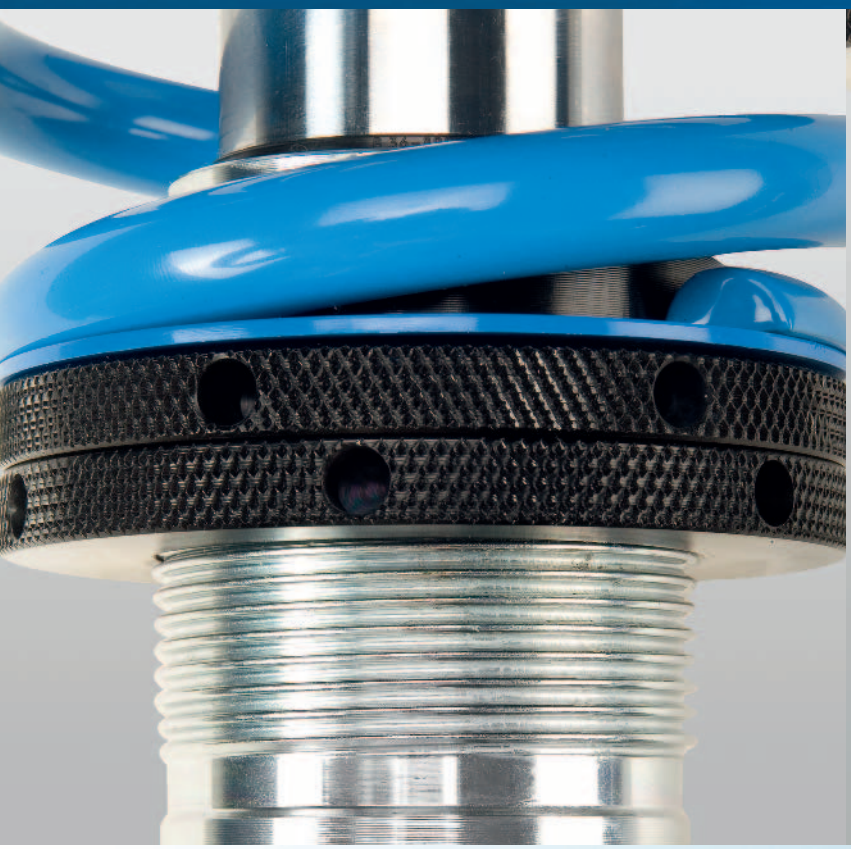

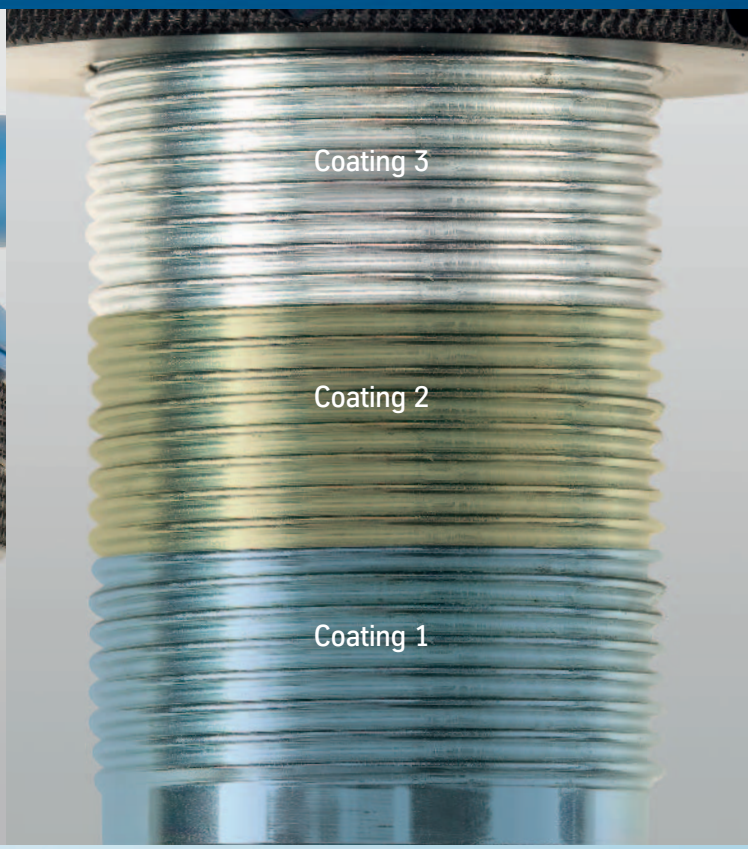

Круглая резьба BILSTEIN
Для отличного выравнивания автомобиля наши винтовые подвески можно легко отрегулировать в установленном состоянии. Таким образом, можно создать превосходный баланс для автомобиля.

- Специальная резьба защищена от агрессивного воздействия окружающей среды, т. к. отсутствуют уязвимые поверхности с острыми кромками.
- Законтренные алюминиевые тарелки пружин обеспечивают максимальную надежность
- Соответствующие радиусные гаечные ключи с „носиком“ входят в комплект поставки

BILSTEIN-Triple-C-Technology®
Трехслойное покрытие, специально разработанное нами для винтовых подвесок, гарантирует долговечную высококачественную антикоррозионную защиту.
Coating 1: специальный цинковый сплав обеспечивает идеальное соединение с подложкой и образует основу для долговечной антикоррозийной защиты
Coating 2: промежуточный слой преобразует цинковое покрытие в замкнутую гомогенную поверхность.
Coating 3: самый верхний слой придает отличный вид и создает дополнительную защиту от механических нагрузок и коррозии.
Это подтверждается также длительными испытаниями в соответствии с требованиями DIN 50021 SS: более 600 часов в солевой камере для нашего материала не является проблемой — в сравнении с 418 часами для высококачественной стали.

Такой же неповторимый, как и ваш индивидуальный стиль.

+/–20

Зарегистрированный диапазон регулировки
Ни один автомобиль не похож на другой. И также неповторим любой стиль вождения. Использование наших винтовых подвесок позволит вам изменить высоту автомобиля и в установленном состоянии.

- Тарелки пружин и контргайки из специального алюминиевого сплава обеспечивают максимальную стабильность при минимальном весе
- Специально разработанная круглая резьба и технология нанесения покрытия для простой настройки в пределах до 20 миллиметров с регистрацией в TÜV.
- Отличный преднатяг спортивных пружин из высокопрочного материала при любой настройке и в любой ситуации для ходовых характеристик с силовым замыканием

Пневматическая подвеска

- Прекрасная поддержка функциональности активных подвесок автопроизводителей.

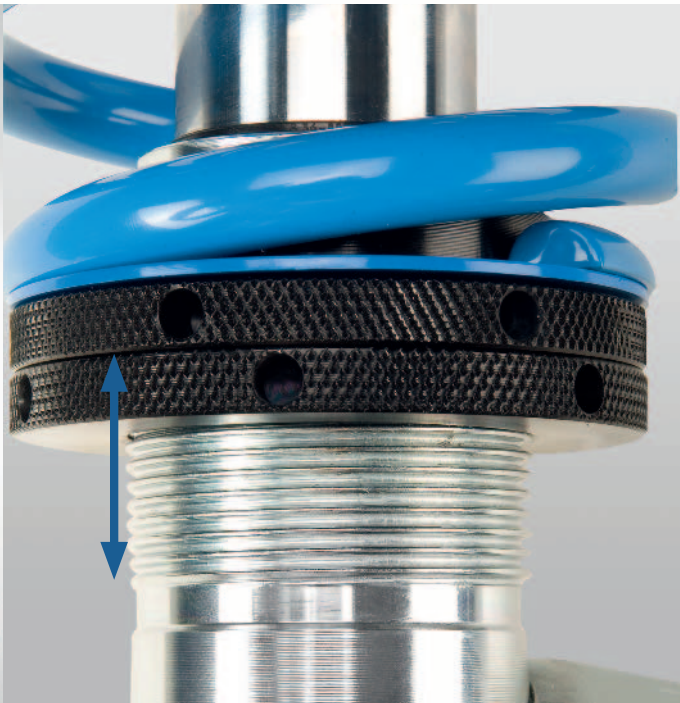

В любой ситуации – оптимальная регулировка.

Процесс регулировки

По утрам надежно доставлять детей в школу, после обеда комфортабельно сделать покупки, а между делом выжимать из любого виража максимум.
Для водителей, которые не согласны на компромиссы между комфортом и спортивным стилем, наши инженеры разработали соответствующие технологии.

- Пары характеристик определены и испытаны в основательных ходовых испытаниях
- Параллельная регулировка хода отбоя и сжатия пружины для сбалансированных ходовых характеристик
- Отличное согласование ходовых характеристик под индивидуальные потребности

PSS 9/10

- 9/10 регулировки для изменения демпфирующего усилия
- Возможна регулировка простым поворотом регулятора на амортизаторе в установленном состоянии

Clubsport

- 100 эмпирически различных вариантов настройки подвески, мануальный подбор
- Регулирующее колесо-рукоятка настройки с удобной шкалой настроек от 1 (мягко) до 10 (жёстко)

ridecontrol®

- Эксклюзивная система позволяет выполнять регулировку нажатием кнопки на панели приборов
- Молниеносное переключение с комфортного „стандартного“ режима на жесткий „спортивный“ режим

Есть вещи, которые никогда не бывают лишним. Например, опыт.

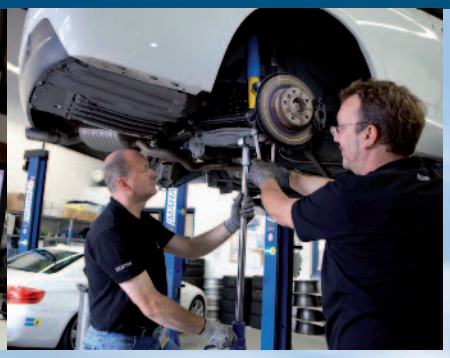

ХОДОВЫЕ ИСПЫТАНИЯ BILSTEIN

Чтобы обеспечить легендарное чувство дорого с BILSTEIN, наши инженеры полагаются на самые современные технологии. И на древний “попометр“. Именно поэтому все высокоэффективные амортизаторы, а также наши спортивные и винтовые подвески проходят жесткую программу испытаний. На трассе Nürburgring и в нашем собственном испытательном центре на полигоне Papenburg наши водители проверяют сбалансированные ходовые характеристики на самых различных автомобилях и в самых различных дорожных ситуациях. И только если они выдержали эту испытательную программу на „отлично“, им дается право носить имя BILSTEIN. Этим гарантируется легендарное чувство дороги с BILSTEIN.

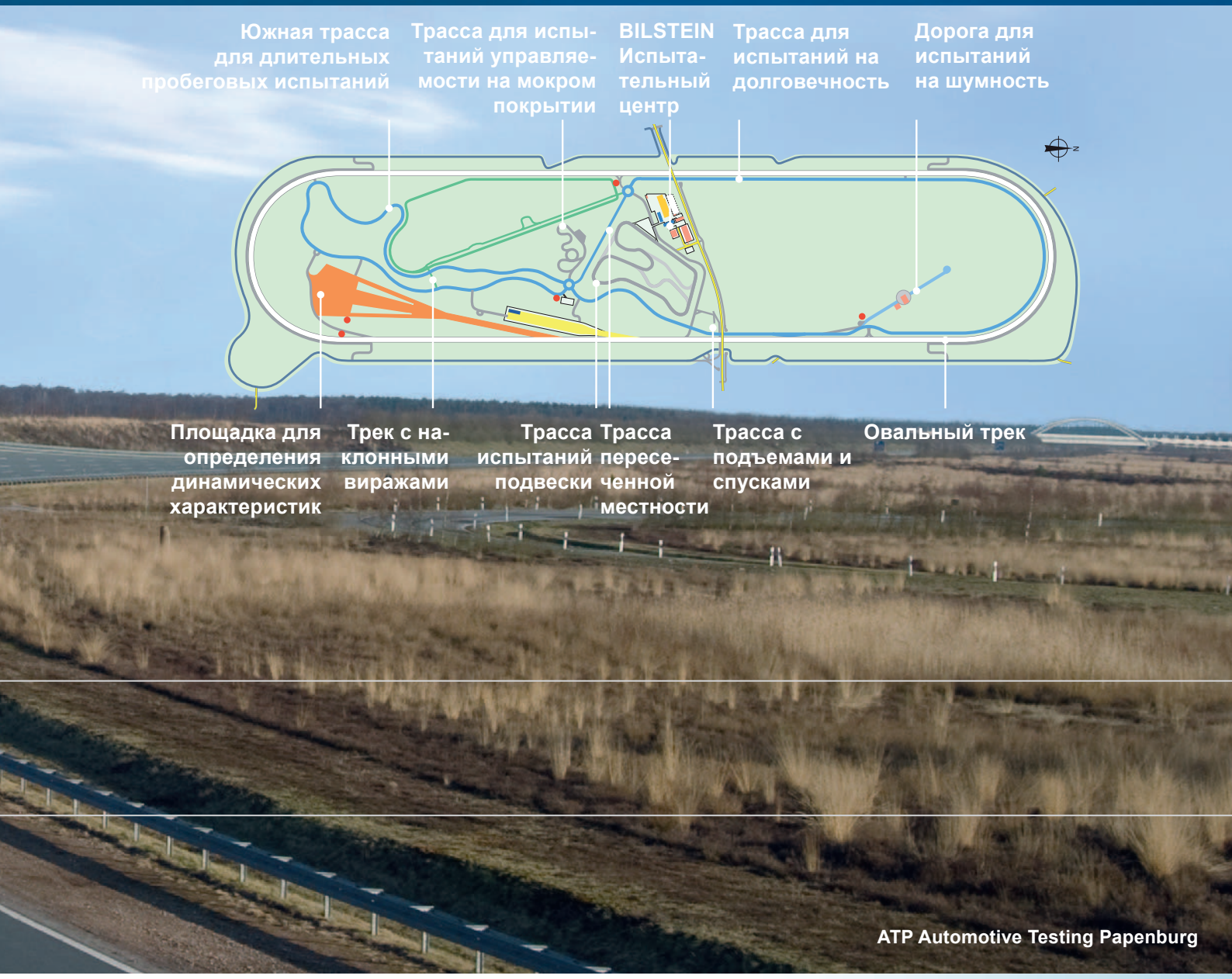

BILSTEIN-TECHNOLOGY *tested on*
NÜRBURGRING-NORDSCHLEIFE®

Полная программа: целый мир продукции на любой вкус.

BILSTEIN B1–B4
Оригинальные запчасти

Технология BILSTEIN почти для каждого типа автомобилей. Комплект запчастей с нашими „черными“ амортизаторами позволяет каждому из водителей - с кошельком любой толщины - выбрать подходящие компоненты для подвески. Само собой, эта высококачественная продукция с качеством от OEM-поставщика и всем опытом компании BILSTEIN.

BILSTEIN B6–B8
Высокоэффективные амортизаторы

Тот, кто хотя раз смог испытать наши высокоэффективные амортизаторы, знает, какую дополнительную мощность можно извлечь из своего автомобиля. Будь это требования к спортивности или частая езда с высокой нагрузкой, ваш автомобиль с „желтыми“ амортизаторами BILSTEIN превзойдет самого себя.

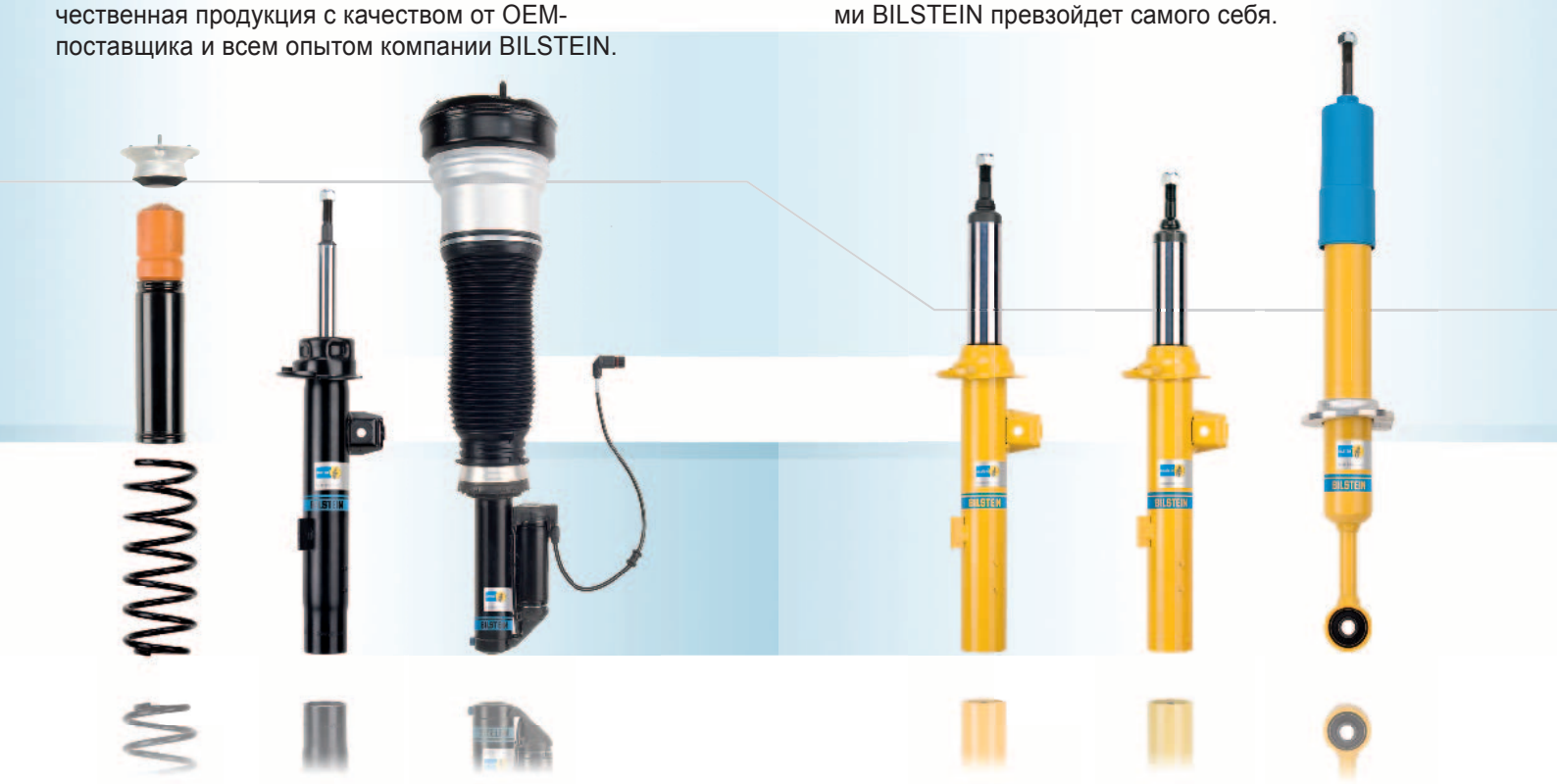

BILSTEIN B10–B16
Спортивные подвески

Со спортивными и винтовыми подвесками BILSTEIN вы откроете новые измерения в спортивном стиле. Неповторимый дизайн и индивидуальная форма, возможность настройки ходовых характеристик под свои собственные требования – вы получите удовольствие от любой дороги, любого поворота, от каждого метра асфальта.

BILSTEIN ridecontrol® & DampTronic®
Электронные подвески

Наши электронные подвески создают эксклюзивность по одному нажатию кнопки. Это высококлассные технологии для всех, кто не согласен идти на компромиссы: в жизни и в вождении. Одним нажатием кнопки комфортабельный режим меняется за доли секунды на спортивный – и обратно.

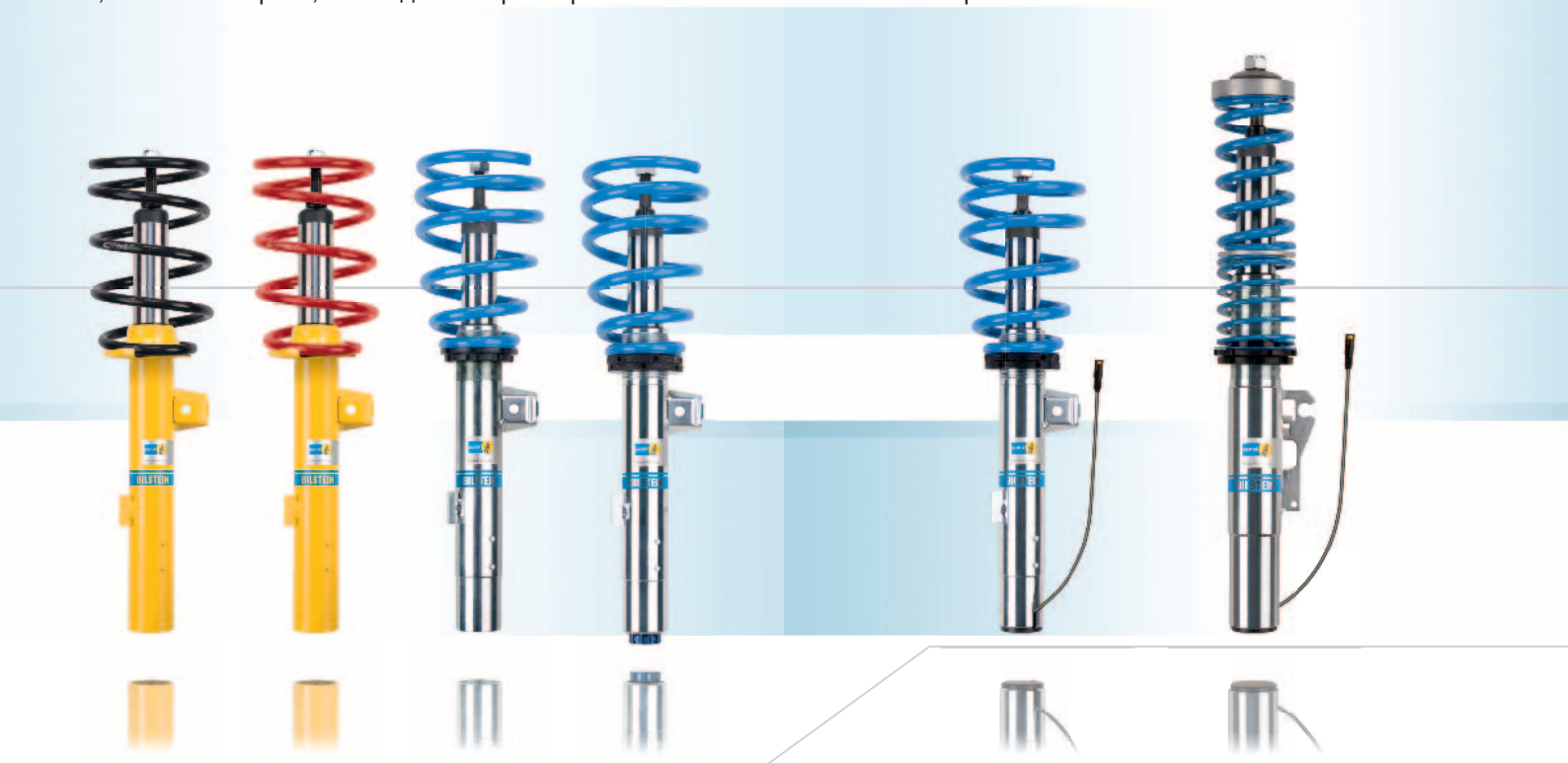

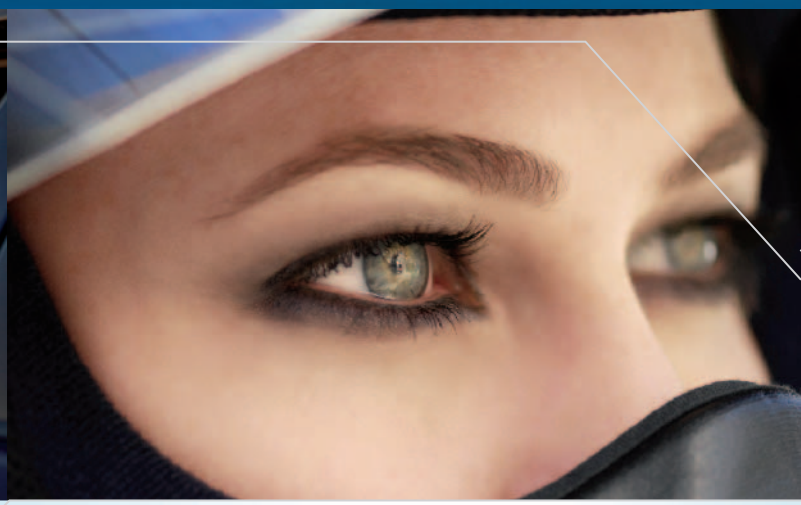

BILSTEIN Clubsport
Объединяя автоспорт и дорогу

Подвеска BILSTEIN Clubsport представляет собой высокотехнологичную подвеску на винтовых пружинах, проверенную TÜV и сконструированную для использования как на обычных, так и на гоночных автомобилях. Подвеска комбинирует надежно зарекомендовавшую себя технологию однотрубных газонаполненных амортизаторов BILSTEIN с высочайшими техническими требованиями, предъявляемыми в автоспорте.

BILSTEIN Motorsport
Подвески для гоночного спорта

Спортивная подвеска BILSTEIN для применения в гоночных транспортных средствах обеспечивает максимальный контакт колёс с трассой. Многие гоночные команды доверяют регулируемым подвескам от BILSTEIN MDS «страховать» для них место победителя на пьедестале.

Основа для особого чувства дороги: оригинальные запчасти

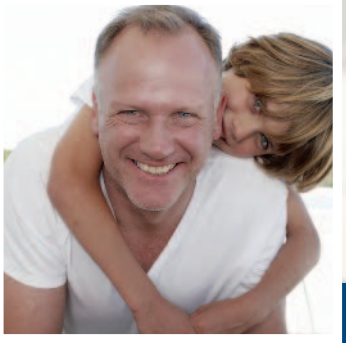

BILSTEIN®

BILSTEIN B1
Превосходно подобранные принадлежности.

Упорные подшипники

Монтажный комплект

Каждый амортизатор не может быть лучше компонентов, из которых он состоит. Поэтому при замене амортизаторов обращайте внимание на правильность деталей в сервисном комплекте. Замена отбойника и защитных трубок является обязательной!

Основные преимущества продукции:

- Размеры всех деталей точно адаптированы к нашим амортизаторам BILSTEIN
- Обширная программа упорных подшипников почти для всех типов автомобилей
- Оригинальные сервисные детали BILSTEIN стандартно высокого качества от OEM-поставщика

BILSTEIN B2
Все хорошее так просто.

OE

Наши гидравлические амортизаторы BILSTEIN B2 - это недорогая альтернатива для текущего ремонта.

Основные преимущества продукции:

- Только проверенное качество OEM-поставщика
- Недорогая альтернатива на самом высоком уровне
- Трансфер технологии из серийного производства

BILSTEIN®

BILSTEIN B3
Сильнейшее качество.

С пружинами BILSTEIN вы станете бесспорным лидером: как успешный поставщик продукции для мотоспорта и крупный OEM-поставщик винтовых пружин для легковых автомобилей.

Основные преимущества продукции:

- Инновационные технические решения, напр., оконечники типа Pigtail, формы Minibloc или дизайн в центре приложения силы
- Высококачественная хром-ванадиевая или хром-кремниевая сталь для исключительно высокого запаса прочности
- После проведения деформационного процесса подвергается термообработке для предотвращения осадки
- Продолжительный срок службы за счет тщательного уплотнения и покрытия поверхности
- Бескомпромиссное качество OEM-поставщика

BILSTEIN B4
Залог мощности – давление.

Оригинал вне сравнения с любой копией. Оригинальные однотрубные газонаполненные амортизаторы поставляются фирмой-разработчиком уже более 50 лет: BILSTEIN. Почти для каждой модели легкового автомобиля последних десятилетий.

Основные преимущества продукции:

- Постоянное демпфирующее усилие с любой нагрузкой
- Высокие резервы мощности для максимальной надежности
- Такое же чувство дороги, как и первоначально
- Высшее качество OEM-поставщика
- Технология газонаполненных амортизаторов BILSTEIN

OE GAS

Модуль пневмоподвески BILSTEIN B4
Плыть, как на облаках.

Модуль пневмоподвески BILSTEIN B4
Совместно со специалистами Mercedes-Benz наши инженеры разработали супер-подвески для супер-автомобилей: системы пневмоподвески. Именно благодаря этой технике обеспечивается легендарная комфортность езды в Mercedes-Benz S-класса (W220/C215), ведь как известно, это один из первых во всем мире серийных автомобилей, оснащенных активными пружинами и амортизаторами.

Основные преимущества продукции:

- Высшее качество OEM-поставщика
- Технология газонаполненных амортизаторов BILSTEIN
- Мгновенное адаптирование к состоянию дороги и автомобиля
- Превосходный комфорт и отличные ходовые характеристики

Для страстных приверженцев мощности: Высокоэффективные амортизаторы.

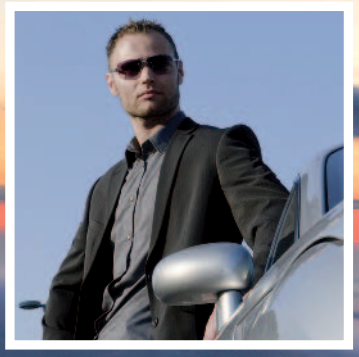

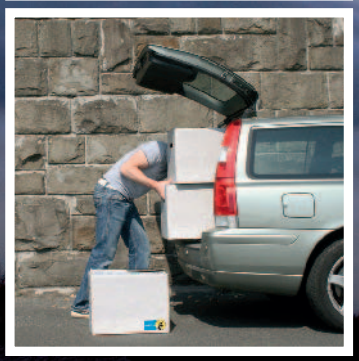

BILSTEIN®

BILSTEIN B6
Мощность, которую вы ощущаете.

BILSTEIN B6 является идеальным решением, если вы рассчитываете на повышение демпфирующего усилия амортизатора и под нагрузкой, не желая использовать бескомпромиссный спортивный стиль.

Основные преимущества продукции:

- Увеличенный ресурс мощности и срок службы также при эксплуатации грузового транспорта и автомобиля с прицепом или при частых поездках с грузом
- Оптимальное сцепление с дорогой и повышенная боковая устойчивость автомобиля в каждодневных поездках и в экстремальных ситуациях
- Ощутимое преимущество в безопасности и спортивности без дополнительной замены пружины (занижение посадки)
- Технология газонаполненных амортизаторов BILSTEIN
- Однотрубная технология BILSTEIN/ Технология Upside-Down made in Germany
- Индивидуальная настройка при ходовых испытаниях BILSTEIN
- Регистрации в TÜV не требуется

BILSTEIN-TECHNOLOGY *tested on* NÜRBURGRING-NORDSCHLEIFE®

BILSTEIN B8
Мощность, которую вы ощущаете и видите.

Если в дизайне основное – пружины для занижения посадки или спортивные пружины, то BILSTEIN B8 – для эффективности!

Основные преимущества продукции:

- Укороченный высокоэффективный амортизатор почти для всех комплектов пружин низкой посадки и серийных систем спортивных подвесок
- Спортивный имидж с высоким потенциалом комфортности
- Более точная управляемость и оптимизированный контроль над автомобилем
- Технология газонаполненных амортизаторов BILSTEIN
- Однотрубная технология BILSTEIN/ Технология Upside-Down made in Germany
- Индивидуальная настройка при ходовых испытаниях BILSTEIN

BILSTEIN-TECHNOLOGY *tested on* NÜRBURGRING-NORDSCHLEIFE®

BILSTEIN B6/BILSTEIN B8 Offroad
Успех и там, где нет дорог.

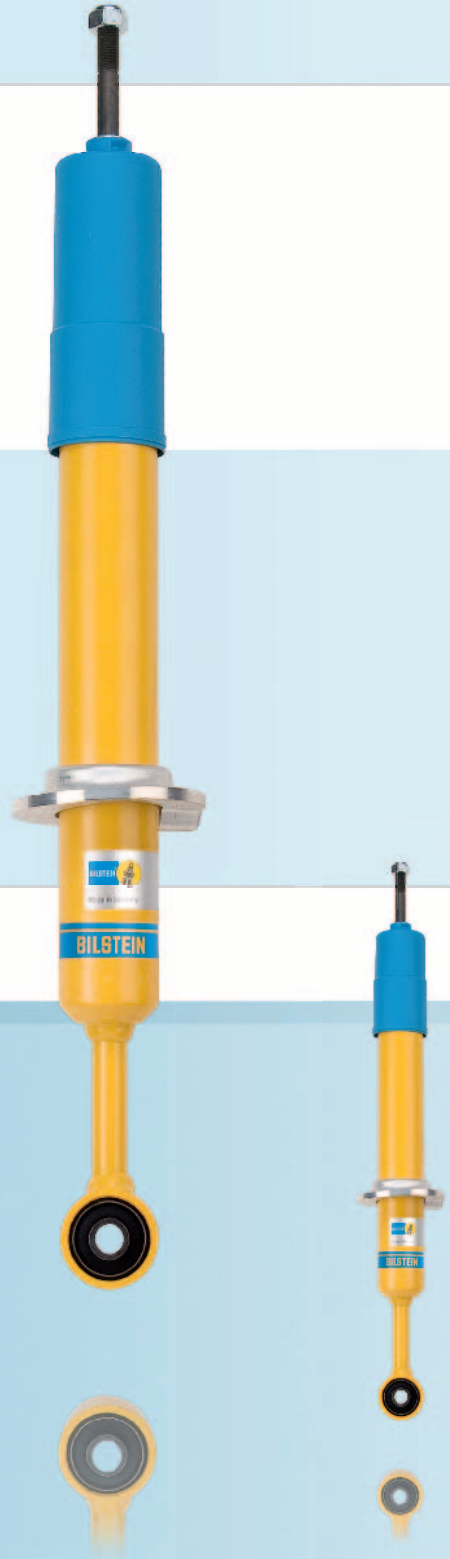

Для внедорожников мы предлагаем BILSTEIN B6, удовлетворяя особым требованиям.
Точная регулировка сокращает неконтролируемые колебания высокого кузова, увеличивает остроту руления и устойчивость подвески к нагрузкам, гарантирует повышенный контроль над автомобилем, тем самым обеспечивая повышенную безопасность управления.

Основные преимущества продукции:

- Повышение резервов мощности и срока службы даже при эксплуатации с прицепом и езде по бездорожью
- Оптимальное сцепление с дорогой и повышенная курсовая устойчивость автомобиля в повседневной езде и экстремальных ситуациях
- Значительное повышение безопасности без дополнительной замены пружин (возможно использование серийных пружин)
- Технология газонаполненных амортизаторов BILSTEIN
- Технология однотрубных амортизаторов / Upside-Down от BILSTEIN - made in Germany
- Индивидуальная настройка во время дорожных испытаний BILSTEIN
- Регистрации в TÜV не требуется

BILSTEIN B8 Offroad
Работа на высочайшем уровне.

Идеальный амортизатор для занижения клиренса и оптимального сцепления с дорогой. Свобода удовольствия даже там, где нет дорог.

Спортивность в новом измерении:
Спортивные и винтовые подвески.

BILSTEIN®

BILSTEIN B12 Pro-Kit
Стартуют профессионалы.

Если Вы ищете сочетание спортивной динамики, оптимального внешнего вида и высокой производительности, эта спортивная ходовая часть является верным выбором.

Основные преимущества продукции:

- Профессиональная система срезания поворотов PCS
- Точные характеристики срабатывания, превосходная динамика движения и существенные резервы надежности
- Равномерное занижение посадки на значение до 40 мм
- Пружины ходовой части EIBACH Pro-Kit Perfomance с прогрессивными характеристиками
- При ходовых испытаниях пружины и амортизаторы в точности пригнаны друг к другу
- Технология газонаполненных амортизаторов BILSTEIN
- Однотрубная технология BILSTEIN/Технология Upside-Down
- Сертификат TÜV
- Made in Germany

BILSTEIN B12 Sportline
Внешний вид и технология для убедительного представления.

Любите впечатлять? Почувствуйте спортивную посадку и убедите других в великолепной управляемости: точные характеристики срабатывания, динамика и комфорт.

Основные преимущества продукции:

- Профессиональная спортивная система срезания поворотов PCSS
- Непосредственное срабатывание, неплохая динамика движения и спортивный внешний вид
- Равномерное занижение посадки на значение до 50 мм
- Пружины ходовой части EIBACH Sportline Perfomance с прогрессивными характеристиками
- При ходовых испытаниях пружины и амортизаторы в точности пригнаны друг к другу
- Технология газонаполненных амортизаторов BILSTEIN
- Однотрубная технология BILSTEIN/Технология Upside-Down
- Сертификат TÜV
- Made in Germany

BILSTEIN B14
Спортивность – это означает универсальность

Мы предлагаем вам винтовую подвеску BILSTEIN B14 как продукт технологии из области мотоспорта для дорожного движения.

Основные преимущества продукции:

- Зарегистрированный диапазон регулировки 20 мм в установленном состоянии на обеих осях
- Занижение посадки прим. на 30-50 мм спереди и сзади
- Индивидуальная настройка в мотоспортивных условиях при ходовых испытаниях BILSTEIN
- Тарелки пружин и контргайки из специального алюминиевого сплава
- Упрочнение поверхности по Triple-C-Technology для долговечной коррозионной стойкости
- Круглая резьба для отличного обслуживания
- Высококачественные спортивные пружины из высокопрочного материала
- Технология газонаполненных амортизаторов BILSTEIN
- Однотрубная технология BILSTEIN / Технология Upside-Down made in Germany
- Сертификат TÜV

BILSTEIN-TECHNOLOGY *tested on* NÜRBURGRING-NORDSCHLEIFE®

BILSTEIN B16
Удовольствие от дороги – это дело настройки.

Новый класс мощности от инженеров BILSTEIN, созданный исключительно для получения удовольствия от дороги с учетом индивидуальных требований.

Основные преимущества продукции:

- Возможность выбора 9/10 пар характеристик поворотом регулятора в установленном состоянии
- Зарегистрированный диапазон регулировки 20 мм в установленном состоянии на обеих осях
- Индивидуальная регулировка: от экстремального спортивного стиля до максимально комфортной езды
- Занижение посадки прим. на 50 мм спереди и сзади
- Индивидуальная настройка в мотоспортивных условиях при ходовых испытаниях BILSTEIN
- Высококачественные спортивные пружины из высокопрочного материала
- Упрочнение поверхности по Triple-C-Technology для долговечной коррозионной стойкости
- Круглая резьба для отличного обслуживания
- Высококачественные спортивные пружины из высокопрочного материала
- Технология газонаполненных амортизаторов BILSTEIN
- Однотрубная технология BILSTEIN / Технология Upside-Down made in Germany
- Сертификат TÜV

BILSTEIN-TECHNOLOGY *tested on*
NÜRBURGRING-NORDSCHLEIFE

BILSTEIN®

Эталон комфортности и спортивности: электронные подвески.

BILSTEIN®

BILSTEIN B16 ridecontrol®
Спортивность – одним нажатием кнопки.

BILSTEIN-TECHNOLOGY *tested on* NÜRBURGRING-NORDSCHLEIFE®

Из кабины водителя можно молниеносно изменить настройку подвески из режима „Комфорт“ в режим „Спорт“ – одним нажатием кнопки во время езды.

Основные преимущества продукции:

- Режим „Комфорт“ для мягкой компенсации неровностей дороги
- Режим „Спорт“ для превосходной динамики движения и максимального резерва мощности в предельных диапазонах и
- Элемент обслуживания с подсветкой для управления настройками
- Зарегистрированный диапазон регулировки 20 мм в установленном состоянии на обеих осях
- Занижение посадки прим. на 50 мм спереди и сзади
- Индивидуальная настройка в мотоспортивных условиях при ходовых испытаниях BILSTEIN
- Тарелки пружин и контргайки из специального алюминиевого сплава
- Упрочнение поверхности по Triple-C-Technology для долговечной коррозионной стойкости
- Круглая резьба для отличного обслуживания
- Высококачественные спортивные пружины из высокопрочного материала
- Технология газонаполненных амортизаторов BILSTEIN
- Однотрубная технология BILSTEIN / технология Upside-Down made in Germany
- Сертификат TÜV

BILSTEIN B16 DampTronic®
Бескомпромиссная динамика.

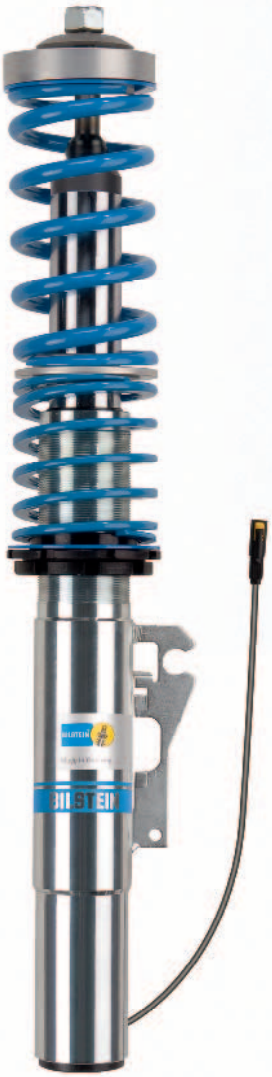

Эксклюзивный класс мощности для эксклюзивных автомобилей: Владельцы Porsche или Nissan GT-R, которые уже сделали выбор в пользу перспективной активной подвески (серия Nissan GT-R), теперь могут, наконец, познакомиться с этим индивидуальным решением.

Основные преимущества продукции:

- Отличная адаптация к серийной электронной системе регулирования
- Прекрасная динамика движения по трем ступеням согласования
- Быстрый переход от комфортабельного повседневного режима к спортивному режиму для езды по проселочным дорогам, а в завершение - к гоночной трассе в кубковых турнирах
- Зарегистрированный диапазон регулировок 20 мм в установленном состоянии на обеих осях
- Занижение посадки прим. на 50 мм спереди и сзади
- Индивидуальная настройка в мотоспортивных условиях при ходовых испытаниях BILSTEIN
- Тарелки пружин и контргайки из специального алюминиевого сплава
- Упрочнение поверхности по Triple-C-Technology для долговечной коррозионной стойкости
- Круглая резьба для отличного обслуживания
- Высококачественные спортивные пружины из высокопрочного материала
- Технология газонаполненных амортизаторов BILSTEIN
- Однотрубная технология BILSTEIN/ технология Upside-Down made in Germany
- Сертификат TÜV

BILSTEIN-TECHNOLOGY *tested on* NÜRBURGRING-NORDSCHLEIFE®

3/06
CLUBSPORT
approved by Walter Röhrl
BILSTEIN

Для гоночной трассы и для улицы
Подвески для клубного спорта

BILSTEIN®

BILSTEIN Clubsport
Объединяя автоспорт и дорогу.

Подвеска BILSTEIN Clubsport представляет собой высокотехнологичную подвеску на винтовых пружинах, проверенную органами TÜV и сконструированную для использования как на обычных, так и на гоночных автомобилях. Подвеска комбинирует надежно зарекомендовавшую себя технологию однотрубных газонаполненных амортизаторов BILSTEIN с высочайшими техническими требованиями, предъявляемыми в автоспорте.

Основные преимущества продукции:

- 100 выбираемых вручную вариантов настройки параметров амортизаторов
- Регулировочные диски с хорошо видимой и четкой шкалой от 1 (мягкая) до 10 (жесткая)
- Четкая фиксация и цветная маркировка: красный: Rebound/обратный ход, синий: Bound/прямой ход
- Простое изменение настроек в установленном состоянии без дополнительных инструментов
- Разгрузка благодаря подпятнику Uniball
- Снижение веса и занимаемого места благодаря интегрированному резервуару
- Высококачественные спортивные пружины из специального высокопрочного сплава
- Тарелки пружин и контр-гайки выполнены из специального алюминиевого сплава
- Подпятники Uniball из алюминия
- Алюминиевые регулировочные диски
- Превосходное сцепление благодаря технологии однотрубных газонаполненных амортизаторов BILSTEIN, применяемой в автоспорте: «Made in Germany»
- 2-ходовая система регулировки, независимая регулировка демпфирующего усилия для ходов сжатия и отбоя
- Улучшение качеств поверхности по технологии Triple-C-Technology® обеспечивает длительную коррозионную стойкость
- Основа для дальнейших индивидуальных настроек для участия в гонках
- Сертификат TÜV

BILSTEIN-TECHNOLOGY *tested on* NÜRBURGRING-NORDSCHLEIFE®

Мотоспорт / Индивидуальная подвеска. No more Limits.

Принцип действия/Амортизатор на заказ для конкретного типа шасси

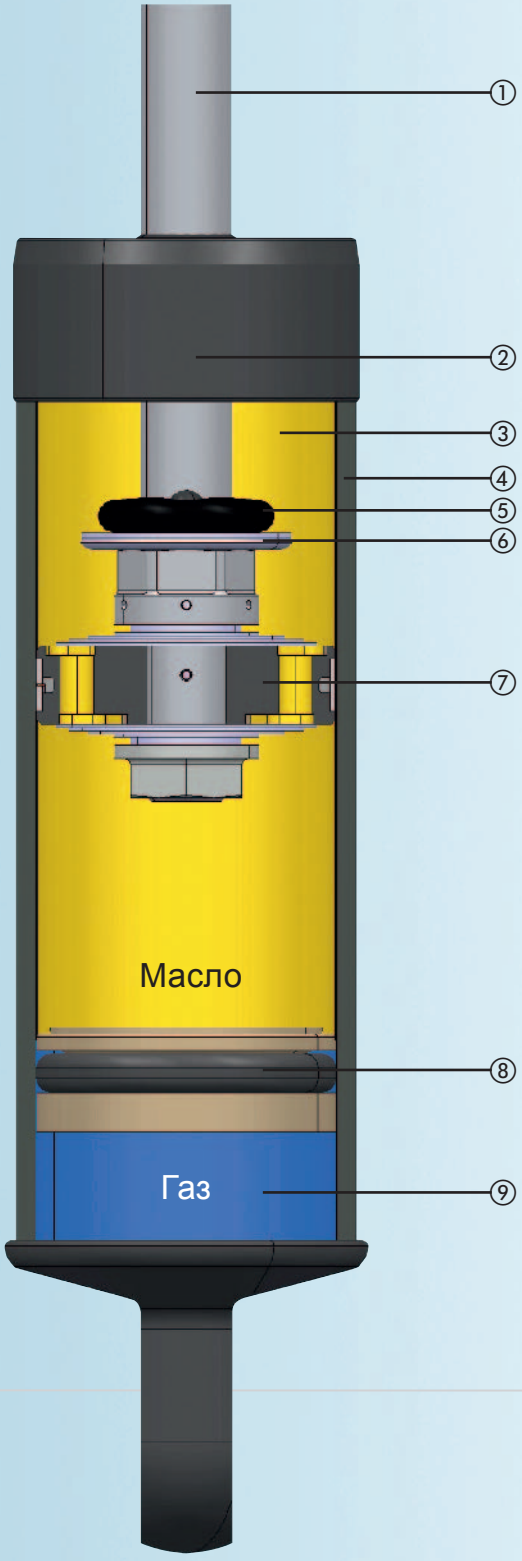

1 Поршневой шток: твердое хромирование с особо тонким вибрационным шлифованием – повышенная стабильность бокового тягового усилия, минимизированное трение

2 Направляющая поршневого штока с покрытием из тефлона и суперэластичными уплотнениями высокого давления – беззазорная направляющая на протяжении всего срока службы

3 Заполненная маслом рабочая полость - минимально возможное количество масла – хорошие характеристики срабатывания

4 Труба амортизатора – большая поверхность – хорошая теплоотдача

5 Ограничитель хода отдачи рессоры

6 Тормоз

7 Большая эффективная поверхность поршня – небольшие рабочие давления при высоких усилиях – незначительный гистерезис силы демпфирования

8 Разделительный поршень: надежно разделяет масло и газ на протяжении всего срока службы

9 Газовая камера – компенсация объема, компенсация температуры и поддержка хода сжатия – без потерь силы демпфирования вследствие кавитации

Конструктивные особенности

Однотрубный амортизатор BILSTEIN - это целостная система, работоспособная в любом установочном положении. На этом основываются особенные преимущества при ограниченном пространстве для монтажа. Помимо этого вес неподрессоренной массы у автомобилей можно уменьшить посредством монтажа штока поршня на шарнирное крепление колеса.

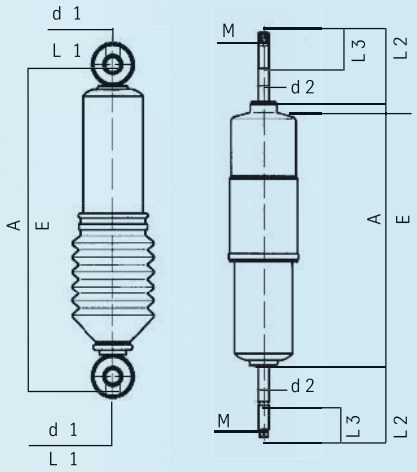

Примеры способов крепления и положения при монтаже

Проушина – Проушина
При креплении проушин есть в наличии резино-металлические соединения различных исполнений.

Штифт – Штифт
при креплении штифтов могут учитываться различные диаметры и типы резьбы.

Альтернатива
Могут быть сконтурированы также и другие варианты крепления, напр. Проушина – Штифт или Штифт – Проушина.

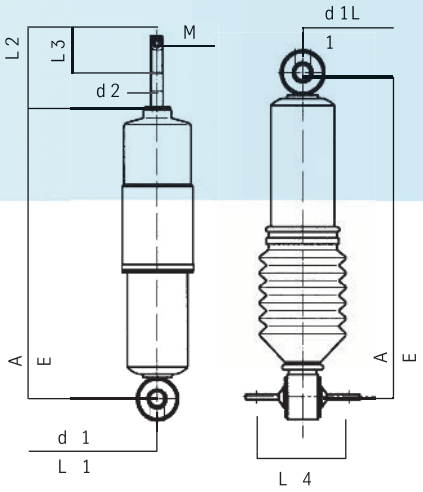

Для определения конструкции мы рекомендуем воспользоваться опытом техников BILSTEIN.

d1 Отверстие втулки
d2 Диаметр штифта
A Длина в разжатом состоянии
E Длина в сжатом состоянии
L1 Длина втулки
L2 Длина штифта
L3 Длина резьбы
L4 Расстояние между отверстиями
M Резьба

Общая таблица стандартных размеров

Типы	Стандартные трубы		Стандартные штоки поршней	Конструктивная длина	Макс. усилия демпфирования	
	Ø внешний	Ø внутренний	Диаметр штока	Макс. ход	V=0.524 м/с	
	mm				Отбой (N)	Сжатие (N)
B 22	Ø 25	Ø 22	8	400	1.500	1.000
B 30	Ø 33,5	Ø 30	11	450	2.300	1.500
B 36	Ø 39,4	Ø 36	11	500	2.500	2.000
B 46	Ø 50	Ø 46	11,14	600	5.000	3.500
B 60	Ø 65	Ø 60	14	800	15.000	6.000

Пружинный сверхмощный амортизатор с регулировкой по высоте

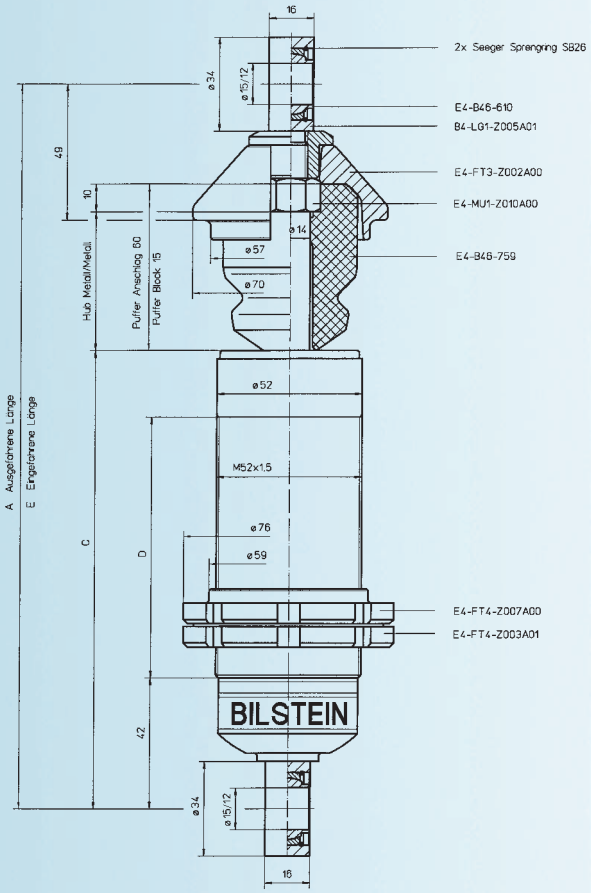

- Корпус амортизатора поставляется в стальном исполнении или алюминиевом с твёрдым покрытием
- Алюминиевое исполнение обладает на 30% большей теплопроводностью в сочетании с ультра лёгким весом и необыкновенно долгим сроком службы
- Индивидуальная, согласованная с клиентом настройка амортизатора под предполагаемые условия использования
- Установка и функционирование в любом положении
- Регулировка высоты, в фиксированном положении
- большой запас мощности и превосходная устойчивость

(специальное исполнение по запросу)

Амортизатор с резьбовым участком (указать при заказе тип исполнения: сталь или алюминий) и опорным подшипником Ø 15 mm

опорный подшипник Ø15 mm	Заказной №	A	E	Ход	C	D
	BS5-6396	245	191	54	145	65
	BS5-6397	288	214	74	168	88
	BS5-6398	309	225	84	180	100
	BS5-6399	331	237	94	191	111
	BS5-6400	374	260	114	214	134
	BS5-6401	417	283	134	237	157
	BS5-6402	460	306	154	260	180
	BS5-6403	503	329	174	283	203
	BS5-6404	546	352	194	306	226
	BS5-6405	589	375	214	329	249
	BS5-6406	632	398	234	352	272
	BS5-6407	675	421	254	375	295

Размеры в mm

Мотоспортивные подвески
Модульная система амортизаторов MDS.

Оптимизированный для простого обслуживания 2-ходовой регулятор MDS

- Регулировочные колесики – цифры от 1 (мягко) до 10 (жестко)
- Отчетливая фиксация в 10 позициях
- Ход отбоя – красное колесико
- Ход сжатия – синее колесико
- Простое считывание настройки с щелчком
- Простая регулировка вручную
- Для регулировки не требуется никакого инструмента
- Нет риска перепутать направления вращения

Оптимизированный для отличной работы 2-ходовой амортизатор MDS

- Однотрубный амортизатор позволяет макс. увеличить диаметр поршня
- Высокая эффективность амортизации – самая оптимальная теплоотдача
- Небольшая масса – без внешнего бака
- Незначительный гистерезис силы демпфирования – минимальное содержание масла
- Невысокая степень аварийности – без внешних монтажных частей

Оптимизированный для простого обслуживания 2-ходовой амортизатор MDS

- Быстрая замена пружины путем простого снятия тарелки пружины
- Быстрая замена буфера путем простого демонтажа и монтажа регулировочной головки

MDS для мотоспорта

- Индивидуальное оформление характеристик
- Конфигурируемый диапазон регулирования
- 10 отчетливых щелчков
- Малый гистерезис демпфирующих усилий
- Низкое основное трение
- Отличная воспроизводимость результатов
- Простое обслуживание
- Конфигурируемые стандартные габаритные размеры
- Проектирование под требования заказчика

MDS, 1- регуляторный

- Один регулятор
- Совместная регулировка параметров хода сжатия/ отбоя

MDS, 2-регуляторный

- Два регулятора
- Независивая регулировка параметров хода сжатия/ отбоя

Принцип действия
Система модульных амортизаторов MDS.

MDS 1500 2-регуляторный / 1-регуляторный, MDS 860 2-регуляторный/ 1-регуляторный

Подъем [mm]	50	55	60	65	70	75	80	85	90	95	100	105	110	115	120
Длина амортизатора [мм] $L_{отбой}/L_{сжатие}$	290/240	300/245	310/250	320/255	340/270	350/275	360/280	370/285	380/290	390/295	400/300	410/305	420/310	430/315	440/320
	300/250	310/255	320/260	330/265	350/280	360/285	370/290	380/295	390/300	400/305	410/310	420/315	430/320		
	310/260	320/265	330/270	340/275	360/290	370/295	380/300	390/305	400/310	410/315	420/320				
	320/270	330/275	340/280	350/285	370/300	380/305	390/310	400/315	410/320						
	330/280	340/285	350/290	360/295	380/310	390/315	400/320								
	340/290	350/295	360/300	370/305	390/320										
	350/300	360/305	370/310	380/315											
	360/310	370/315	380/320												
	370/320														

Специальные размеры по запросу

MDS 1500
2-регуляторный/
1-регуляторный

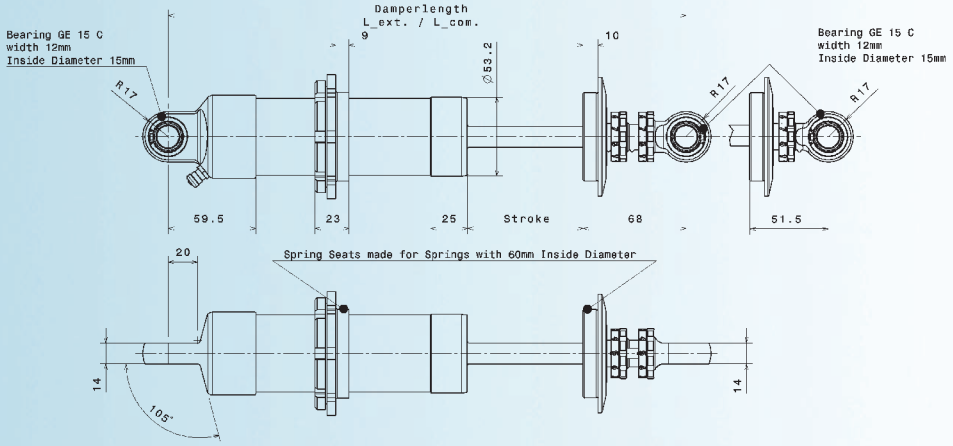

All dimensions in mm

MDS 860
2-регуляторный/
1-регуляторный

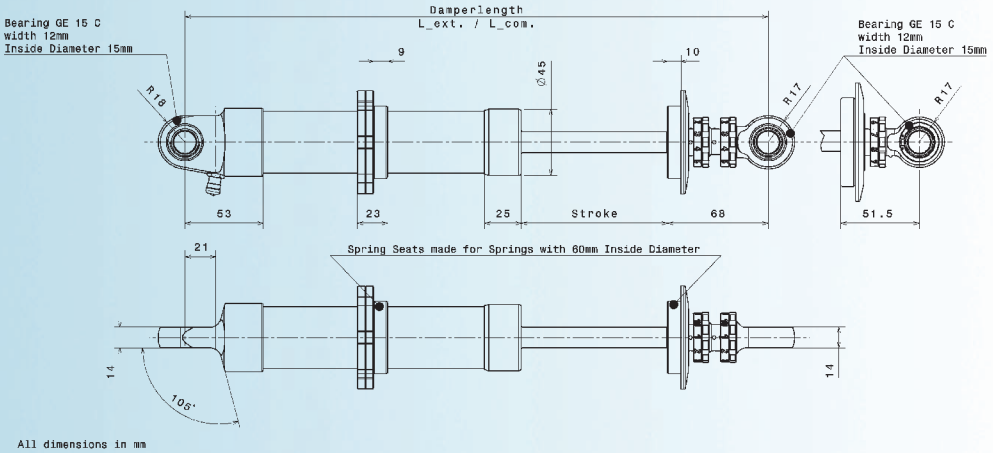

All dimensions in mm

Пример номера заказа MDS- 080 360 A

- **Исполнение**
  A= MDS 1500 2-регуляторный, B= MDS 860 2-регуляторный
  C= MDS 1500 -регуляторный, D= MDS 860 -регуляторный
- **Подъем амортизатора**
  В примере: 360 мм
- **Конструкция**
  В примере: 80 мм
- Конструкция

Виды применения, специфичные для автомобиля MDS 2-регуляторный (1-регуляторный) (Отрывок)

Aston Martin DBR9 GT1 Rundkurs
Передняя ось: MDS-0028860 / Задняя ось: MDS-0028861

Aston Martin DBRS9 GT3 VLN*
Передняя ось: MDS-0037419 / Задняя ось: MDS-0037420

Audi R8 LMS VLN
Передняя ось: MDS-0041410 / Задняя ось: MDS-0041367

Audi RS4 VLN*
Передняя ось: MDS-0028412 / Задняя ось: MDS-0028413

BMW Alpina B6 GT3 VLN
Передняя ось: MDS-0035930 / Задняя ось: MDS-0035940

BMW E46 VLN*
Передняя ось: MDS-0041687 / Задняя ось: MDS-0043271

BMW Z4 VLN*
Передняя ось: MDS-0041687 / Задняя ось: MDS-0041692

BMW E9X M3 VLN*
Передняя ось: MDS-0035602 / Задняя ось: MDS-0035304

Corvette C6 GT2 VLN
Передняя ось: MDS-080350AAA00 / Задняя ось: MDS-0043220

Corvette C6 GT2 VLN (1-Wege)
Передняя ось: MDS-0041480 / Задняя ось: MDS-0041481

Corvette C6R GT1 Rundstrecke
Передняя ось: MDS-0036439 / Задняя ось: MDS-0036440

Ferrari F430 VLN
Передняя ось: MDS-0034917 / Задняя ось: MDS-0034918

Ford GT VLN
Передняя ось: MDS-0034907 / Задняя ось: MDS-0034908

Formel 3
Передняя ось: MDS-0028122 / Задняя ось: MDS-0028122

Lamborghini Gallardo GT3 VLN
Передняя ось: MDS-080400AAA00 / Задняя ось: MDS-110425AAA00

Nissan 370Z VLN*
Передняя ось: MDS-099498AAA00 / Задняя ось: MDS-0042631

Porsche 997 GT4 VLN
Передняя ось: MDS-0035751 / Задняя ось: MDS-0042584

Porsche 997 Cup VLN*
Передняя ось: MDS-0035751 / Задняя ось: MDS-0035650

Porsche 997 Cup Grand AM
Передняя ось: MDS-0040896 / Задняя ось: MDS-0040900

Porsche 997 Cup Rundkurs
Передняя ось: MDS-0040896 / Задняя ось: MDS-0040900

Porsche 997 Cup Rallye*
Передняя ось: MDS-0035751 / Задняя ось: MDS-0042250

Porsche 997 Cup S VLN*
Передняя ось: MDS-0035751 / Задняя ось: MDS-0035650

Porsche 997 RSR VLN*
Передняя ось: MDS-0035751 / Задняя ось: MDS-0035650

Porsche 997 RSR Rundkurs
Передняя ось: MDS-0040896 / Задняя ось: MDS-0042364

Seat CUP VLN
Передняя ось: MDS-0042556 / Задняя ось: MDS-112473AAA00

* Необходима дополнительная адаптация к автомобилю.

Контакт
+49 (0)2333 791-4720
+49 (0)2333 791-4675
motorsport@bilstein.de
www.motorsport.bilstein.de

Мотоспорт / Индивидуальная подвеска

PORSCHE				
PORSCHE BOXSTER (987)				
B6	**2.7, 2.9, S 3.2, S 3.4** 11/04 - 176 -228 kW	**35-122180**	**35-122197**	без PASM
B6 DTC	**2.7, 2.9, S 3.2, S 3.4** 11/04 - 176 -228 kW	**31-122139**	**31-122146**	с PASM
B8	**2.7, 2.9, S 3.2, S 3.4** 11/04 - 176 -228 kW	**35-122203**	**35-122210**	без PASM

Производственная программа Производитель
автомобиля
Год выпуска
Мощность двигателя
Номер детали
Передний мост
Вид крепления
Задний мост
Примечания

Вид крепления

напр. штифт сверху / проушина снизу

установка сверху
установка снизу

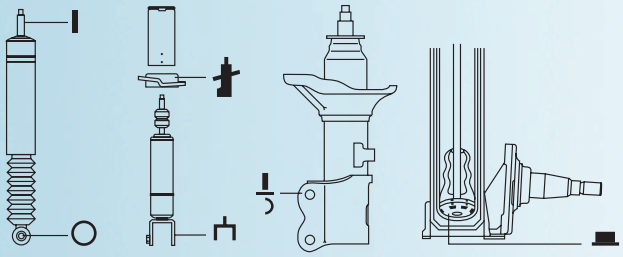

Проушина
Дно стойки
Чашка пружины стойки МакФерсонΨαλίδι
Вилка

Кронштейн
Штифт
Специальное исполнение

спереди слева
спереди справа
сзади слева
сзади справа
сверху
ниже
PK монтажная деталь
амортизатор рулевого управления
VA Передний мост
HA Задний мост
i. V. в стадии разработки

Пригодны для			

ACURA

ACURA CL купе

B6 Sport	**2.2** 10/96 - 09/97 108 kW	**24-023719** HL	**24-021142** HL	

ACURA INTEGRA седан

B6 Sport	**1.8 LS** 10/93 - 09/01 125 kW	**24-016032** VL **24-016049** VL	**24-016056** HL	
B8	**1.8 GS-R** 10/93 - 09/01 147 kW	**24-023405** VL	**24-023412** VO	

ACURA INTEGRA купе

B6 Sport	**1.8 Sport** 10/93 - 09/01 125 kW	**24-016032** VL **24-016049** VL	**24-016056** HL	
B8	**1.8 GS-R** 10/93 - 09/01 147 kW	**24-023405** VL	**24-023412** VO	

ACURA LEGEND

B6 Sport	**2.0, 2.0 Turbo, 2.7** 01/87 - 08/91 107 -140 kW	*24-011990* HA *24-012003* HA		тип модели: Heavy Duty
B6 Sport	**2.5** 01/86 - 12/87 122 kW	*24-011990* HA *24-012003* HA		тип модели: Heavy Duty

ACURA LEGEND купе

B6 Sport	**2.7** 01/87 - 08/91 130 kW	*24-011990* HA *24-012003* HA		тип модели: Heavy Duty

ACURA NSX

B6 Sport	**3.0, 3.2, R 3.0** 01/90 - 02/02 188 -206 kW	**24-016636** VO	**24-016650** VO	тип модели: Heavy Duty

ACURA NSX тарга (NA1)

B6 Sport	**3.0, T 3.0** 01/95 - 02/02 188 -201 kW	**24-016636** VO	**24-016650** VO	тип модели: Heavy Duty

ALFA ROMEO

ALFA ROMEO 6 (119)

B4	**2.5 TD** 07/81 - 05/86 77 kW	*19-019567* HL		

ALFA ROMEO 33 (905)

B3	**1.2, 1.3, 1.3 i.e., 1.5, 1.5 QV, 1.7, 1.7 i.e., 1.7 QV, 1.8 TD** 05/83 - 06/90 50 -95 kW	**36-202720**		стандартная подвеска

ALFA ROMEO 75 (162B)

B4	**1.6, 1.6 KAT, 1.8, 1.8 Turbo, 1.8 Turbo i.e., 2.0, 2.0 T.S KAT, 2.0 T.S., 2.0 TD, 2.4 TD, 2.5 V6, 2.5 V6 KAT, 3.0 V6, 3.0 V6 KAT** 05/85 - 02/92 70 -141 kW	*19-019789* HA	*19-019796* HA	

Пригодны для			
ALFA ROMEO			
ALFA ROMEO 75 (162B)			
B6 Sport **1.6, 1.6 KAT, 1.8, 1.8 Turbo, 1.8 Turbo i.e., 2.0, 2.0 T.S KAT, 2.0 T.S., 2.0 TD, 2.4 TD, 2.5 V6, 2.5 V6 KAT, 3.0 V6, 3.0 V6 KAT** 05/85 - 02/92 70 -141 kW	**24-011754**	**24-011761**	
ALFA ROMEO 90 (162)			
B4 **1.8, 2.0 i.e., 2.4 TD, 2.5 i.e. V6** 10/84 - 07/87 81 -114 kW	*19-019789*	*19-019796*	
B6 Sport **1.8, 2.0 i.e., 2.4 TD, 2.5 i.e. V6** 10/84 - 07/87 81 -114 kW	**24-011754**	**24-011761**	
ALFA ROMEO 145 (930)			
B1 **1.4 i.e., 1.4 i.e. 16V T.S., 1.6 i.e., 1.6 i.e. 16V T.S., 1.7 i.e. 16V, 1.8 i.e. 16V, 1.8 i.e. 16V T.S., 1.9 D, 1.9 JTD, 1.9 TD, 2.0 16V T.S.** 07/94 - 01/01 66 -110 kW	**12-117727** (↰) **12-117710** (↱)		VA: без шарикового подшибника
B3 **1.4 i.e., 1.6 i.e., 1.8 i.e. 16V** 07/94 - 01/01 66 -106 kW	**36-195565**	**36-163021**	стандартная подвеска
B3 **1.4 i.e. 16V T.S., 1.8 i.e. 16V T.S.** 12/96 - 01/01 76 -103 kW	**36-195596**	**36-218585**	стандартная подвеска
B3 **1.6 i.e. 16V T.S.** 12/96 - 01/01 88 kW	**36-195589**	**36-218585**	стандартная подвеска; без кондиционера
B3 **2.0 16V T.S.** 10/95 - 01/01 110 kW		**36-218585**	стандартная подвеска
B3 **1.9 D, 1.9 TD** 07/94 - 02/99 66 -68 kW	**36-195602**	**36-163021**	стандартная подвеска; без кондиционера
B4 **1.4 i.e., 1.6 i.e., 1.7 i.e. 16V, 1.9 D, 1.9 TD** 07/94 - 12/96 66 -95 kW	**i.V.** (↰) **i.V.** (↱)	**19-019826** OIO	
B4 **1.4 i.e. 16V T.S., 1.6 i.e. 16V T.S., 1.8 i.e. 16V, 1.8 i.e. 16V T.S., 2.0 16V Quadrifoglio, 2.0 16V T.S.** 10/95 - 01/01 76 -114 kW	**22-045461** **11-101918** SP	**19-019826** OIO	
B4 **1.9 D, 1.9 TD** 12/96 - 02/99 66 -68 kW	**22-045461** **11-101918** SP	**19-019826** OIO	
B4 **1.9 JTD** 02/99 - 01/01 77 kW	*22-107985* **11-101918** SP	**19-132334** OIO	
B6 Sport **1.4 i.e. 16V T.S., 1.6 i.e. 16V T.S., 1.8 i.e. 16V, 1.8 i.e. 16V T.S., 1.9 D, 1.9 TD, 2.0 16V Quadrifoglio, 2.0 16V T.S.** 11/96 - 01/01 66 -114 kW	**22-040374**	**24-021685** OIO	
B6 Sport **1.4 i.e. 16V T.S., 1.6 i.e. 16V T.S., 1.8 i.e. 16V, 1.8 i.e. 16V T.S., 1.9 D, 1.9 TD, 2.0 16V Quadrifoglio, 2.0 16V T.S.** 11/96 - 01/01 66 -114 kW	**22-040374**	**24-015714** OIO	HA: Более тугая регулировка (настройка)
B6 Sport **1.9 JTD** 02/99 - 01/01 77 kW	*22-040381*	**24-021685** OIO	
B6 Sport **1.9 JTD** 02/99 - 01/01 77 kW	*22-040381*	**24-015714** OIO	HA: Более тугая регулировка (настройка)

Пригодны для			

ALFA ROMEO

ALFA ROMEO 146 (930)

B1	**1.4 i.e., 1.4 i.e. 16V T.S., 1.6 i.e., 1.6 i.e. 16V T.S., 1.7 i.e. 16V, 1.8 i.e. 16V T.S., 1.9 D, 1.9 JTD, 1.9 TD, 2.0 16V T.S.** 12/94 - 01/01 66 -110 kW	**12-117727** ↺ **12-117710** ↻		VA: без шарикового подшибника
B3	**1.4 i.e., 1.6 i.e.** 12/94 - 12/96 66 -76 kW	**36-195565**	**36-163021**	стандартная подвеска
B3	**1.4 i.e. 16V T.S., 1.8 i.e. 16V T.S.** 11/96 - 01/01 76 -106 kW	**36-195596**	**36-218585**	стандартная подвеска
B3	**1.6 i.e. 16V T.S.** 11/96 - 01/01 88 kW	**36-195589**	**36-218585**	стандартная подвеска
B3	**1.7 i.e. 16V, 1.9 D, 1.9 TD** 12/94 - 02/99 66 -95 kW		**36-163021**	стандартная подвеска
B3	**2.0 16V T.S.** 10/95 - 01/01 110 kW		**36-218585**	стандартная подвеска
B3	**1.9 JTD** 02/99 - 01/01 77 kW	**36-195602**	**36-218585**	стандартная подвеска; с кондиционером
B4	**1.4 i.e., 1.6 i.e., 1.9 TD** 12/94 - 12/96 66 -76 kW		**19-019826** OIO	
B4	**1.4 i.e. 16V T.S., 1.6 i.e. 16V T.S., 1.8 i.e. 16V T.S., 2.0 16V T.S.** 10/95 - 01/01 76 -110 kW	**22-045461** **11-101918** *SP*	**19-019826** OIO	
B4	**1.7 i.e. 16V, 1.9 D** 12/94 - 12/96 68 -95 kW		**19-019826** OIO	
B4	**2.0 16V Quadrifoglio** 03/98 - 01/01 114 kW		**19-019826** OIO	
B4	**1.9 TD** 12/96 - 02/99 66 kW	**22-045461** **11-101918** *SP*	**19-019826** OIO	
B4	**1.9 JTD** 02/99 - 01/01 77 kW	*22-107985* **11-101918** *SP*	**19-132334** OIO	
B6 Sport	**1.4 i.e. 16V T.S., 1.6 i.e. 16V T.S., 1.8 i.e. 16V T.S., 2.0 16V T.S.** 11/96 - 01/01 76 -110 kW	**22-040374**	**24-021685** OIO	
B6 Sport	**1.4 i.e. 16V T.S., 1.6 i.e. 16V T.S., 1.8 i.e. 16V T.S., 2.0 16V T.S.** 11/96 - 01/01 76 -110 kW	**22-040374**	**24-015714** OIO	HA: Более тугая регулировка (настройка)
B6 Sport	**1.9 JTD** 02/99 - 01/01 77 kW	*22-040381*	**24-021685** OIO	
B6 Sport	**1.9 JTD** 02/99 - 01/01 77 kW	*22-040381*	**24-015714** OIO	HA: Более тугая регулировка (настройка)

ALFA ROMEO 147 (937)

B3	**1.6 16V T.SPARK, 1.6 16V T.SPARK ECO** 01/01 - 77 -88 kW	**36-195435**	**36-195428**	стандартная подвеска
B3	**2.0 16V T.SPARK** 01/01 - 09/05 110 kW	**36-195442**	**36-195428**	стандартная подвеска
B3	**2.0 16V T.SPARK** 10/05 - 110 kW	**36-195633**	**36-195428**	стандартная подвеска
B3	**3.2 GTA** 02/03 - 184 kW	**36-195459**		стандартная подвеска

Пригодны для			
ALFA ROMEO			
ALFA ROMEO 147 (937)			
B3 **1.9 JTD, 1.9 JTD 16V, 1.9 JTDM 16V** 11/02 - 74 -103 kW	36-195619	36-195428	стандартная подвеска
B4 **1.6 16V T.SPARK, 1.6 16V T.SPARK ECO, 1.9 JTD, 1.9 JTD 16V, 1.9 JTDM 16V, 1.9 JTDM 8V, 2.0, 2.0 16V T.SPARK** 01/01 - 74 -121 kW	**19-132471**	**22-132482**	стандартная подвеска
B6 Sport **1.6 16V T.SPARK, 1.6 16V T.SPARK ECO, 1.9 JTD, 1.9 JTD 16V, 1.9 JTDM 16V, 2.0, 2.0 16V T.SPARK, 3.2 GTA** 01/01 - 74 -184 kW	**24-027960**	**35-100324**	стандартная подвеска
B8 **1.6 16V T.SPARK, 1.6 16V T.SPARK ECO, 1.9 JTD, 1.9 JTD 16V, 1.9 JTDM 16V, 1.9 JTDM 8V, 2.0, 2.0 16V T.SPARK, 3.2 GTA** 01/01 - 74 -184 kW	**24-027977**	**35-100331**	спортивная подвеска
B12 PK **1.6 16V T.SPARK, 1.6 16V T.SPARK ECO, 2.0, 2.0 16V T.SPARK** 01/01 - 77 -121 kW	**46-182852**		без регулируемой подвески; Обязанность, предусмотренная экспертизой VA: Глубина (экспертиза): 30 мм; Нагрузка оси до: 980 кг HA: Глубина (экспертиза): 30 мм; Нагрузка оси до: 980 кг
B12 PK **1.9 JTD, 1.9 JTD 16V, 1.9 JTDM 16V, 1.9 JTDM 8V, 3.2 GTA** 02/03 - 74 -184 kW	**46-182883**		без регулируемой подвески; Обязанность, предусмотренная экспертизой VA: Глубина (экспертиза): 30 мм; Нагрузка оси до: 1040 кг HA: Глубина (экспертиза): 30 мм; Нагрузка оси до: 980 кг
B12 SL **1.6 16V T.SPARK, 1.6 16V T.SPARK ECO, 1.9 JTD, 1.9 JTD 16V, 1.9 JTDM 16V, 1.9 JTDM 8V, 2.0 16V T.SPARK** 01/01 - 74 -125 kW	**46-182937**		без регулируемой подвески; Обязанность, предусмотренная экспертизой VA: Глубина (экспертиза): 45-50 мм; Нагрузка оси до: 1040 кг HA: Глубина (экспертиза): 40 мм; Нагрузка оси до: 980 кг
B14 **1.6 16V T.SPARK, 1.6 16V T.SPARK ECO, 1.9 JTD, 1.9 JTD 16V, 1.9 JTDM 16V, 1.9 JTDM 8V, 2.0, 2.0 16V T.SPARK, 3.2 GTA** 01/01 - 74 -184 kW	**47-119215**		стандартная подвеска; без регулируемой подвески; Обязанность, предусмотренная экспертизой; только в соединении с 2 x 60613572 VA: Глубина (экспертиза): 30-50 мм; Нагрузка оси до: 1060 кг HA: Глубина (экспертиза): 30-50 мм; Нагрузка оси до: 1000 кг
B16 PSS9 **1.6 16V T.SPARK, 1.6 16V T.SPARK ECO, 1.9 JTD, 1.9 JTD 16V, 1.9 JTDM 16V, 1.9 JTDM 8V, 2.0, 2.0 16V T.SPARK, 3.2 GTA** 01/01 - 74 -184 kW	**48-100724**		стандартная подвеска; Обязанность, предусмотренная экспертизой; только в соединении с 2 x 60613572 VA: Глубина (экспертиза): 30-50 мм; Нагрузка оси до: 1060 кг HA: Глубина (экспертиза): 30-50 мм; Нагрузка оси до: 1000 кг
ALFA ROMEO 155 (167)			
B1 **1.6 16V T.S., 1.7 T.S., 1.7 T.S. 16V, 1.8 T.S., 1.8 T.S. Sport, 1.9 TD, 2.0 T.S., 2.0 T.S. 16V, 2.5 TD, 2.5 V6** 02/92 - 12/97 66 -121 kW	**12-117727** **12-117710**		VA: без шарикового подшибника
B3 **1.6 16V T.S., 1.7 T.S., 1.7 T.S. 16V, 1.8 T.S., 1.8 T.S. Sport, 1.9 TD, 2.0 T.S., 2.0 T.S. 16V, 2.5 TD** 04/93 - 12/97 66 -110 kW	**36-163014**	**36-163021**	стандартная подвеска
B3 **2.0 16V Turbo Q4** 01/92 - 12/97 137 -140 kW	**36-163007**		стандартная подвеска
B3 **2.5 V6** 02/92 - 12/97 120 -121 kW	**36-163007**	**36-163021**	стандартная подвеска; без кондиционера
B4 **1.6 16V T.S., 1.7 T.S., 1.7 T.S. 16V, 1.8 T.S., 1.8 T.S. Sport, 1.9 TD, 2.0 T.S., 2.0 T.S. 16V** 03/95 - 12/97 66 -110 kW	**22-045461** **11-101918** SP	**19-019826**	HA: без регулируемой подвески

Пригодны для			
ALFA ROMEO			
ALFA ROMEO 155 (167)			
B4 **2.5 TD, 2.5 V6** 02/92 - 09/96 92 -121 kW	*22-107985* **11-101918** SP	**19-132334**	HA: без регулируемой подвески
B6 Sport **1.8 T.S., 1.8 T.S. Sport, 1.9 TD, 2.0 T.S.** 02/92 - 02/95 66 -106 kW	**22-040374**	**24-015714**	HA: Более тугая регулировка (настройка)
B6 Sport **2.5 TD, 2.5 V6** 02/92 - 09/96 92 -121 kW	*22-040381*	**24-015714**	HA: Более тугая регулировка (настройка)
ALFA ROMEO 156 (932)			
B3 **1.6 16V T.SPARK, 1.8 16V T.SPARK** 09/97 - CH-Nr. 88 -106 kW	**36-195657**	**36-195428**	-> CH.Nr.: 491629; стандартная подвеска
B3 **1.6 16V T.SPARK, 1.8 16V T.SPARK** CH-Nr. - 09/05 88 -106 kW	**36-195640**	**36-195428**	CH.Nr.: 491630 ->; стандартная подвеска
B3 **2.0 16V T.SPARK** 09/97 - 10/00 114 kW	**36-195657**	**36-195428**	стандартная подвеска
B3 **2.0 16V T.SPARK** 09/97 - 10/00 114 kW	**36-195664**	**36-195428**	стандартная подвеска; с кондиционером
B3 **3.2 GTA** 03/02 - 09/05 184 kW	**36-195688**		стандартная подвеска
B3 **1.9 JTD, 2.0 16V T.SPARK, 2.0 JTS** 09/97 - 09/05 77 -122 kW	**36-195664**	**36-195428**	стандартная подвеска
B3 **1.9 JTD** 09/97 - 05/01 77 -81 kW	**36-195671**	**36-195428**	стандартная подвеска; с кондиционером
B3 **1.9 D, 1.9 JTD, 1.9 JTD 16V, 2.4 JTD, 2.5 V6 24V** 10/00 - 09/05 85 -141 kW	**36-195671**	**36-195428**	стандартная подвеска
B3 **2.4 JTD, 2.5 V6 24V** 09/97 - 12/01 100 -140 kW	**36-195688**	**36-195428**	стандартная подвеска; с кондиционером
B3 **2.4 JTD** 03/02 - 09/05 110 kW	**36-195756**	**36-195428**	стандартная подвеска
B4 **1.6 16V T.SPARK, 1.8 16V T.SPARK, 1.9 JTD, 1.9 JTD 16V, 2.0 16V T.SPARK, 2.0 GLX, 2.0 JTS, 2.4 JTD, 2.5 V6 24V** 09/97 - 09/05 77 -141 kW	**22-052544** **11-101918** SP	**22-196606** i.V. SP	стандартная подвеска
B6 Sport **1.6 16V T.SPARK, 1.8 16V T.SPARK, 1.9 JTD, 1.9 JTD 16V, 2.0 16V T.SPARK, 2.0 GLX, 2.0 JTS, 2.4 JTD, 2.5 V6 24V, 3.2 GTA** 09/97 - 09/05 77 -184 kW	**24-027960**	**35-047209**	стандартная подвеска
B8 **1.6 16V T.SPARK, 1.8 16V T.SPARK, 1.9 JTD, 1.9 JTD 16V, 2.0 16V T.SPARK, 2.0 GLX, 2.0 JTS, 2.4 JTD, 2.5 V6 24V, 3.2 GTA** 09/97 - 09/05 77 -184 kW	**24-027977**	**35-047216**	спортивная подвеска
B12 PK **1.6 16V T.SPARK, 1.8 16V T.SPARK, 2.0 16V T.SPARK, 2.0 GLX, 2.0 JTS** 09/97 - 09/05 88 -122 kW	**46-182739**		без регулируемой подвески; Обязанность, предусмотренная экспертизой VA: Глубина (экспертиза): 30 мм; Нагрузка оси до: 1060 кг HA: Глубина (экспертиза): 30 мм; Нагрузка оси до: 1000 кг
B12 PK **1.9 JTD, 1.9 JTD 16V, 2.4 D, 2.4 JTD, 2.5 V6 24V, 3.2 GTA** 09/97 - 09/05 77 -184 kW	**46-182753**		без регулируемой подвески; Обязанность, предусмотренная экспертизой VA: Глубина (экспертиза): 30 мм; Нагрузка оси до: 1060 кг HA: Глубина (экспертиза): 30 мм; Нагрузка оси до: 1000 кг

Пригодны для			

ALFA ROMEO

ALFA ROMEO 156 (932)

B12 SL	**1.6 16V T.SPARK, 1.8 16V T.SPARK, 2.0 16V T.SPARK, 2.0 GLX, 2.0 JTS** 09/97 - 09/05 88 -122 kW	**46-182913**		без регулируемой подвески; Обязанность, предусмотренная экспертизой VA: Глубина (экспертиза): 45-50 мм; Нагрузка оси до: 990 кг HA: Глубина (экспертиза): 45-50 мм; Нагрузка оси до: 980 кг
B12 SL	**1.9 JTD, 1.9 JTD 16V, 2.4 D, 2.4 JTD, 2.5 V6 24V, 3.2 GTA** 09/97 - 09/05 77 -184 kW	**46-182920**		без регулируемой подвески; Обязанность, предусмотренная экспертизой VA: Глубина (экспертиза): 45-50 мм; Нагрузка оси до: 1060 кг HA: Глубина (экспертиза): 45-50 мм; Нагрузка оси до: 980 кг
B14	**1.6 16V T.SPARK, 1.8 16V T.SPARK, 1.9 JTD, 1.9 JTD 16V, 2.0 16V T.SPARK, 2.0 GLX, 2.0 JTS, 2.4 JTD, 2.5 V6 24V, 3.2 GTA** 09/97 - 09/05 77 -184 kW	**47-119215**		стандартная подвеска; без регулируемой подвески; Обязанность, предусмотренная экспертизой VA: Глубина (экспертиза): 30-50 мм; Нагрузка оси до: 1060 кг HA: Глубина (экспертиза): 30-50 мм; Нагрузка оси до: 1000 кг
B16 PSS9	**1.6 16V T.SPARK, 1.8 16V T.SPARK, 1.9 JTD, 1.9 JTD 16V, 2.0 16V T.SPARK, 2.0 GLX, 2.0 JTS, 2.4 JTD, 2.5 V6 24V, 3.2 GTA** 09/97 - 09/05 77 -184 kW	**48-100724**		стандартная подвеска; без регулируемой подвески; Обязанность, предусмотренная экспертизой VA: Глубина (экспертиза): 30-50 мм; Нагрузка оси до: 1060 кг HA: Глубина (экспертиза): 30-50 мм; Нагрузка оси до: 1000 кг

ALFA ROMEO 156 Sportwagon (932)

B3	**1.6 16V T.SPARK., 1.8 16V T.SPARK** 05/00 - 12/01 88 -103 kW	36-195640	36-195718	без кондиционера
B3	**1.6 16V T.SPARK.** 01/02 - 05/06 88 kW	36-195657	36-195749	CH.Nr.: 491629 ->
B3	**1.8 16V T.SPARK, 1.9 D, 1.9 JTD, 2.4 D, 2.4 JTD, 2.5 V6 24V** 01/02 - 05/06 85 -141 kW	36-195640	36-195749	CH.Nr.: 491629 ->; стандартная подвеска
B3	**2.0 JTS** 03/02 - 05/06 122 kW	36-195664	36-195749	стандартная подвеска
B4	**1.6 16V T.SPARK., 1.8 16V T.SPARK, 1.9 JTD, 1.9 JTD 16V, 2.0 16V T.SPARK, 2.0 JTS, 2.4 JTD, 2.5 V6 24V** 05/00 - 05/06 77 -141 kW	**22-052544**		стандартная подвеска
B6 Sport	**1.6 16V T.SPARK., 1.8 16V T.SPARK, 1.9 JTD, 1.9 JTD 16V, 2.0 16V T.SPARK, 2.0 JTS, 2.4 JTD, 2.5 V6 24V, 3.2 GTA** 05/00 - 05/06 77 -184 kW	**24-027960**	**35-047209**	без регулируемой подвески
B8	**1.6 16V T.SPARK., 1.8 16V T.SPARK, 1.9 JTD, 1.9 JTD 16V, 2.0 16V T.SPARK, 2.0 JTS, 2.4 JTD, 2.5 V6 24V, 3.2 GTA** 05/00 - 05/06 77 -184 kW	**24-027977**	**35-047216**	без регулируемой подвески
B12 PK	**1.6 16V T.SPARK., 1.8 16V T.SPARK, 2.0 16V T.SPARK, 2.0 JTS** 05/00 - 05/06 88 -122 kW	**46-182739**		без регулируемой подвески; Обязанность, предусмотренная экспертизой VA: Глубина (экспертиза): 30 мм; Нагрузка оси до: 1060 кг HA: Глубина (экспертиза): 30 мм; Нагрузка оси до: 1000 кг
B12 PK	**1.9 JTD, 1.9 JTD 16V, 2.4 JTD, 2.5 V6 24V, 3.2 GTA** 05/00 - 05/06 77 -184 kW	**46-182753**		без регулируемой подвески; Обязанность, предусмотренная экспертизой VA: Глубина (экспертиза): 30 мм; Нагрузка оси до: 1060 кг HA: Глубина (экспертиза): 30 мм; Нагрузка оси до: 1000 кг
B12 SL	**1.6 16V T.SPARK., 1.8 16V T.SPARK, 2.0 16V T.SPARK, 2.0 JTS** 05/00 - 05/06 88 -122 kW	**46-182913**		без регулируемой подвески; Обязанность, предусмотренная экспертизой VA: Глубина (экспертиза): 45-50 мм; Нагрузка оси до: 990 кг HA: Глубина (экспертиза): 45-50 мм; Нагрузка оси до: 980 кг

Пригодны для			

ALFA ROMEO

ALFA ROMEO 156 Sportwagon (932)

B12 SL	**1.9 JTD, 1.9 JTD 16V, 2.4 JTD, 2.5 V6 24V, 3.2 GTA** 05/00 - 05/06 77 -184 kW		**46-182920**	без регулируемой подвески; Обязанность, предусмотренная экспертизой VA: Глубина (экспертиза): 45-50 мм; Нагрузка оси до: 1060 кг HA: Глубина (экспертиза): 45-50 мм; Нагрузка оси до: 980 кг
B14	**1.6 16V T.SPARK., 1.8 16V T.SPARK, 1.9 JTD, 1.9 JTD 16V, 2.0 16V T.SPARK, 2.0 JTS, 2.4 JTD, 2.5 V6 24V, 3.2 GTA** 05/00 - 05/06 77 -184 kW		**47-119215**	без регулируемой подвески; Обязанность, предусмотренная экспертизой; только в соединении с 2 x 60613572 VA: Глубина (экспертиза): 30-50 мм; Нагрузка оси до: 1060 кг HA: Глубина (экспертиза): 30-50 мм; Нагрузка оси до: 1000 кг
B16 PSS9	**1.6 16V T.SPARK., 1.8 16V T.SPARK, 1.9 JTD, 1.9 JTD 16V, 2.0 16V T.SPARK, 2.0 JTS, 2.4 JTD, 2.5 V6 24V, 3.2 GTA** 05/00 - 05/06 77 -184 kW		**48-100724**	без регулируемой подвески; Обязанность, предусмотренная экспертизой; только в соединении с 2 x 60613572 VA: Глубина (экспертиза): 30-50 мм; Нагрузка оси до: 1060 кг HA: Глубина (экспертиза): 30-50 мм; Нагрузка оси от: 1000 кг

ALFA ROMEO 159

B3	**1.8 MPI** 03/07 - 103 kW		**36-196128**	стандартная подвеска
B3	**2.4 JTDM** 09/05 - 147 -154 kW	**36-196081**	**36-196128**	стандартная подвеска; механическая КПП
B3	**2.4 JTDM** 09/05 - 147 -154 kW	**36-196098**	**36-196128**	стандартная подвеска; АКПП
B4	**1.9 JTDM 16V, 1.9 JTDM 8V, 1.9 JTS, 2.0 JTDM, 2.2 JTS, 2.4 JTDM** 09/05 - 85 -147 kW	**19-169200** ⊥	**19-169538** ⊥	
B6 Sport	**1.8 MPI, 1.8 TBi, 1.9 JTDM 16V, 1.9 JTDM 8V, 1.9 JTS, 2.0 JTDM, 2.2 JTS, 2.4 JTDM, 2.4 JTDM Q4, 3.2 JTS, 3.2 JTS Q4** 12/05 - 85 -191 kW	**24-128780** ⊥	**24-128797** ⊥	
B8	**1.8 MPI, 1.8 TBi, 1.9 JTDM 16V, 1.9 JTDM 8V, 1.9 JTS, 2.0 JTDM, 2.2 JTS, 2.4 JTDM, 2.4 JTDM Q4, 3.2 JTS, 3.2 JTS Q4** 12/05 - 85 -191 kW	**24-128803** ⊥	**24-128810** ⊥	
B12 PK	**1.8 MPI, 1.8 TBi, 1.9 JTDM 16V, 1.9 JTDM 8V, 1.9 JTS, 2.0 JTDM, 2.2 JTS** 09/05 - 85 -147 kW		**46-182760**	без регулируемой подвески; Обязанность, предусмотренная экспертизой VA: Глубина (экспертиза): 30-35 мм; Нагрузка оси до: 1200 кг HA: Глубина (экспертиза): 30-35 мм; Нагрузка оси до: 1100 кг
B12 PK	**2.4 JTDM, 3.2 JTS** 09/05 - 147 -191 kW		**46-182777**	без регулируемой подвески; Обязанность, предусмотренная экспертизой VA: Глубина (экспертиза): 30-35 мм; Нагрузка оси до: 1300 кг HA: Глубина (экспертиза): 30-35 мм; Нагрузка оси до: 1100 кг
B12 PK	**2.4 JTDM Q4, 3.2 JTS Q4** 12/05 - 154 -191 kW		**46-182807**	без регулируемой подвески; Обязанность, предусмотренная экспертизой VA: Глубина (экспертиза): 30-35 мм; Нагрузка оси до: 1300 кг HA: Глубина (экспертиза): 30 мм; Нагрузка оси до: 1100 кг
B12 SL	**1.8 MPI, 1.8 TBi, 1.9 JTDM 16V, 1.9 JTDM 8V, 1.9 JTS, 2.0 JTDM, 2.2 JTS** 09/05 - 85 -147 kW		**46-182951**	без регулируемой подвески; Обязанность, предусмотренная экспертизой VA: Глубина (экспертиза): 40-45 мм; Нагрузка оси до: 1200 кг HA: Глубина (экспертиза): 45-50 мм; Нагрузка оси до: 1000 кг
B14	**1.8 MPI, 1.8 TBi, 1.9 JTDM 16V, 1.9 JTDM 8V, 1.9 JTS, 2.0 JTDM, 2.2 JTS, 2.4 JTDM, 2.4 JTDM Q4, 3.2 JTS, 3.2 JTS Q4** 12/05 - 85 -191 kW		**47-139275**	Обязанность, предусмотренная экспертизой VA: Глубина (экспертиза): 30-50 мм; Нагрузка оси до: 1300 кг HA: Глубина (экспертиза): 30-50 мм; Нагрузка оси до: 1100 кг

Пригодны для			

ALFA ROMEO

ALFA ROMEO 159

B16 PSS10	**1.8 MPI, 1.8 TBi, 1.9 JTDM 16V, 1.9 JTDM 8V, 1.9 JTS, 2.0 JTDM, 2.2 JTS, 2.4 JTDM, 2.4 JTDM Q4, 3.2 JTS, 3.2 JTS Q4** 12/05 - 85 -191 kW	**48-139243**		Обязанность, предусмотренная экспертизой VA: Глубина (экспертиза): 30-50 мм; Нагрузка оси до: 1300 кг HA: Глубина (экспертиза): 30-50 мм; Нагрузка оси до: 1100 кг

ALFA ROMEO 159 Sportwagon

B4	**1.8 MPI, 1.8 TBi, 1.9 JTDM 16V, 1.9 JTDM 8V, 1.9 JTS, 2.0 JTDM, 2.2 JTS, 2.4 JTDM, 2.4 JTDM Q4, 3.2 JTS, 3.2 JTS Q4** 03/06 - 85 -191 kW	**19-169200**	**19-169538**	
B6 Sport	**1.8 MPI, 1.8 TBi, 1.9 JTDM 16V, 1.9 JTDM 8V, 1.9 JTS, 2.0 JTDM, 2.2 JTS, 2.4 JTDM, 2.4 JTDM Q4, 3.2 JTS, 3.2 JTS Q4** 03/06 - 85 -191 kW	**24-128780**	**24-128797**	
B8	**1.8 MPI, 1.8 TBi, 1.9 JTDM 16V, 1.9 JTDM 8V, 1.9 JTS, 2.0 JTDM, 2.2 JTS, 2.4 JTDM, 2.4 JTDM Q4, 3.2 JTS, 3.2 JTS Q4** 03/06 - 85 -191 kW	**24-128803**	**24-128810**	
B12 PK	**1.8 MPI, 1.8 TBi, 1.9 JTDM 16V, 1.9 JTDM 8V, 1.9 JTS, 2.0 JTDM, 2.2 JTS** 03/06 - 85 -147 kW	**46-182784**		без регулируемой подвески; Обязанность, предусмотренная экспертизой VA: Глубина (экспертиза): 30-35 мм; Нагрузка оси до: 1200 кг HA: Глубина (экспертиза): 25-30 мм; Нагрузка оси до: 1100 кг
B12 PK	**2.4 JTDM, 3.2 JTS** 03/06 - 147 -191 kW	**46-182791**		без регулируемой подвески; Обязанность, предусмотренная экспертизой VA: Глубина (экспертиза): 30-35 мм; Нагрузка оси до: 1300 кг HA: Глубина (экспертиза): 25-30 мм; Нагрузка оси до: 1100 кг
B12 PK	**2.4 JTDM Q4, 3.2 JTS Q4** 03/06 - 154 -191 kW	**46-182814**		без регулируемой подвески; Обязанность, предусмотренная экспертизой VA: Глубина (экспертиза): 30-35 мм; Нагрузка оси до: 1300 кг HA: Глубина (экспертиза): 30 мм; Нагрузка оси до: 1100 кг
B12 SL	**1.8 MPI, 1.8 TBi, 1.9 JTDM 16V, 1.9 JTDM 8V, 1.9 JTS, 2.0 JTDM, 2.2 JTS** 03/06 - 85 -147 kW	**46-182944**		без регулируемой подвески; Обязанность, предусмотренная экспертизой VA: Глубина (экспертиза): 40-45 мм; Нагрузка оси до: 1200 кг HA: Глубина (экспертиза): 45-50 мм; Нагрузка оси до: 1000 кг
B14	**1.8 MPI, 1.8 TBi, 1.9 JTDM 16V, 1.9 JTDM 8V, 1.9 JTS, 2.0 JTDM, 2.2 JTS, 2.4 JTDM, 2.4 JTDM Q4, 3.2 JTS, 3.2 JTS Q4** 03/06 - 85 -191 kW	**47-139275**		Обязанность, предусмотренная экспертизой VA: Глубина (экспертиза): 30-50 мм; Нагрузка оси до: 1300 кг HA: Глубина (экспертиза): 30-50 мм; Нагрузка оси до: 1100 кг
B16 PSS10	**1.8 MPI, 1.8 TBi, 1.9 JTDM 16V, 1.9 JTDM 8V, 1.9 JTS, 2.0 JTDM, 2.2 JTS, 2.4 JTDM, 2.4 JTDM Q4, 3.2 JTS, 3.2 JTS Q4** 03/06 - 85 -191 kW	**48-139243**		Обязанность, предусмотренная экспертизой VA: Глубина (экспертиза): 30-50 мм; Нагрузка оси до: 1300 кг HA: Глубина (экспертиза): 30-50 мм; Нагрузка оси до: 1100 кг

ALFA ROMEO 164 (164)

B3	**2.0 Twin Spark** 06/87 - 10/92 106 -109 kW	**36-160099**		стандартная подвеска; Усиленное оснащение .
B3	**2.0 T.S., 2.0 Twin Spark** 06/87 - 10/92 105 -109 kW		**36-160068**	стандартная подвеска
B3	**3.0, 3.0 24V, 3.0 24V Q4, 3.0 24V QV, 3.0 i.e. QV, 3.0 V6** 06/87 - 09/92 132 -171 kW	**36-160099**	**36-160051**	стандартная подвеска
B3	**2.5 TD** 06/87 - 09/98 84 -92 kW		**36-160068**	стандартная подвеска

Пригодны для			

ALFA ROMEO

ALFA ROMEO 166 (936)

B3	**2.0 V6** 09/98 - 151 kW	36-196142	36-196173	стандартная подвеска
B3	**2.5 V6 24V, 3.0 V6 24V** 09/98 - 01/03 138 -166 kW	36-196142	36-196173	стандартная подвеска; механическая КПП
B3	**2.5 V6 24V, 3.0 V6 24V** 09/98 - 01/03 138 -166 kW	36-196166	36-196173	стандартная подвеска; АКПП
B6 Sport	**2.0 T.Spark, 2.0 V6, 2.4 JTD, 2.5 V6 24V, 3.0 V6 24V, 3.2 V6 24V** 09/98 - 100 -176 kW	**24-060974** HA	**24-060981** VA	стандартная подвеска
B8	**2.0 T.Spark, 2.0 V6, 2.4 JTD, 2.5 V6 24V, 3.0 V6 24V, 3.2 V6 24V** 09/98 - 100 -176 kW	**24-060998** HA	**24-061001** VA	стандартная подвеска

ALFA ROMEO 1750-2000

B6 Sport	**1.7, 1750, 2000** 03/68 - 12/83 80 -97 kW	**24-004633** VA	**24-004732**	

ALFA ROMEO ALFASUD (901)

MS	**1.2, 1.2 ti, 1.3, 1.3 SC/ti Super, 1.3 Super, 1.3 ti, 1.5 ti, 1.5 ti Sprint** 01/79 - 12/84 44 -77 kW		*24-004626*	НА: Сервис срочного ремонта .; Возврат старой детали обязателен !

ALFA ROMEO ALFETTA (116)

B4	**1.6, 1.8, 2.0, 2.0 TD, 2.4 TD** 07/74 - 12/84 60 -97 kW	*19-019567* HA	*19-019574*	
B6 Sport	**1.6, 1.8, 2.0, 2.0 TD** 07/74 - 12/84 60 -97 kW	**24-004657**	**24-004756**	

ALFA ROMEO ALFETTA GT (116)

B4	**1.6, 1.8, 2.0** 01/74 - 12/84 79 -96 kW	*19-019567* HA	*19-019574*	
B6 Sport	**1.6, 1.8, 2.0** 01/74 - 12/84 79 -96 kW	**24-004657**	**24-004756**	

ALFA ROMEO ARNA (920)

B3	**1.2** 03/83 - 12/86 44 -50 kW	**36-202720**		стандартная подвеска

ALFA ROMEO BRERA

B4	**1.8 TBi, 2.0 JTDM, 2.2 JTS, 2.4 JTDM 20V, 3.2 JTS, 3.2 JTS Q4** 01/06 - 125 -191 kW	**19-169200** HA	**19-169538** VA	
B6 Sport	**1.8 TBi, 2.0 JTDM, 2.2 JTS, 2.4 JTDM 20V, 3.2 JTS, 3.2 JTS Q4** 01/06 - 125 -191 kW	**24-128780** HA	**24-128797** VA	
B8	**1.8 TBi, 2.0 JTDM, 2.2 JTS, 2.4 JTDM 20V, 3.2 JTS, 3.2 JTS Q4** 01/06 - 125 -191 kW	**24-128803** HA	**24-128810** VA	
B12 PK	**2.2 JTS** 01/06 - 136 kW	**46-000057**		без регулируемой подвески; Обязанность, предусмотренная экспертизой VA: Глубина (экспертиза): 25-30 мм; Нагрузка оси до: 1300 кг НА: Глубина (экспертиза): 25 мм; Нагрузка оси до: 1100 кг

Пригодны для			

ALFA ROMEO

ALFA ROMEO BRERA

B12 PK	**2.4 JTDM 20V, 3.2 JTS Q4** 01/06 - 147 -191 kW	**46-000064**		без регулируемой подвески; Привод на все колеса; Обязанность, предусмотренная экспертизой VA: Глубина (экспертиза): 25-30 мм; Нагрузка оси до: 1300 кг HA: Глубина (экспертиза): 25 мм; Нагрузка оси до: 1100 кг
B12 PK	**2.4 JTDM 20V, 3.2 JTS** 01/06 - 147 -191 kW	**46-000071**		без регулируемой подвески; Привод на передние колеса; Обязанность, предусмотренная экспертизой VA: Глубина (экспертиза): 25-30 мм; Нагрузка оси до: 1300 кг HA: Глубина (экспертиза): 25 мм; Нагрузка оси до: 1100 кг
B14	**1.8 TBi, 2.0 JTDM, 2.2 JTS, 2.4 JTDM 20V, 3.2 JTS, 3.2 JTS Q4** 01/06 - 125 -191 kW	**47-139275**		Обязанность, предусмотренная экспертизой VA: Глубина (экспертиза): 30-50 мм; Нагрузка оси до: 1300 кг HA: Глубина (экспертиза): 30-50 мм; Нагрузка оси до: 1100 кг
B16 PSS10	**1.8 TBi, 2.0 JTDM, 2.2 JTS, 2.4 JTDM 20V, 3.2 JTS, 3.2 JTS Q4** 01/06 - 125 -191 kW	**48-139243**		Обязанность, предусмотренная экспертизой VA: Глубина (экспертиза): 30-50 мм; Нагрузка оси до: 1300 кг HA: Глубина (экспертиза): 30-50 мм; Нагрузка оси до: 1100 кг

ALFA ROMEO GIULIA

B6 Sport	**1300 Super, 1300 TI, 1600 Super** 06/64 - 12/78 62 -76 kW	**24-004633**	**24-004732**	

ALFA ROMEO GIULIA GT

B6 Sport	**1300 Super, 1600 Super** 01/74 - 12/78 64 -76 kW	**24-004633**	**24-004732**	

ALFA ROMEO GIULIETTA (116)

B4	**1.3, 1.6, 1.8, 1.8 Turbo, 2.0, 2.0 TD, 2.0 Turbo** 10/77 - 06/84 61 -125 kW	*19-019567*	*19-019574*	
B6 Sport	**1.3, 1.6, 1.8, 1.8 Turbo, 2.0, 2.0 Turbo** 10/77 - 06/84 66 -125 kW	**24-004657**	**24-004756**	

ALFA ROMEO GIULIETTA (940)

B4	**1.4 TB, 1.6 JTDM, 1.8 TBi, 1.9 CDTI 16V, 2.0 JTDM** 04/10 - 77 -173 kW	**22-195302** **22-195319**	**19-195322**	стандартная подвеска
B6 Sport	**1.4 TB, 1.6 JTDM, 1.8 TBi, 1.9 CDTI 16V, 2.0 JTDM** 04/10 - 77 -173 kW	**35-195047** **35-195054**	**24-195065**	стандартная подвеска
B8	**1.4 TB, 1.6 JTDM, 1.8 TBi, 1.9 CDTI 16V, 2.0 JTDM** 04/10 - 77 -173 kW	**35-195078** **35-195085**	**24-195096**	спортивная подвеска
B12 PK	**1.4 TB, 1.6 JTDM, 1.8 TBi, 1.9 CDTI 16V, 2.0 JTDM** 04/10 - 77 -173 kW	**46-223500**		Обязанность, предусмотренная экспертизой VA: Глубина (экспертиза): 30-35 мм; Нагрузка оси до: 1100 кг HA: Глубина (экспертиза): 30 мм; Нагрузка оси до: 850 кг

ALFA ROMEO GT

B6 Sport	**1.7, 1300 Junior, 1600, A 1600, V 1750, V 2000** 01/67 - 12/77 64 -96 kW	**24-004633**	**24-004732**	

ALFA ROMEO GT

B3	**1.8 TS** 11/03 - 103 kW	**36-195435**	**36-195428**	стандартная подвеска

Пригодны для			
ALFA ROMEO			
ALFA ROMEO GT			
B3 **2.0 JTS** 11/03 - 119 -121 kW	36-195435		стандартная подвеска
B3 **1.9 JTD** 11/03 - 09/05 110 kW	36-195442	36-195428	
B4 **1.8 TS, 1.9 JTD, 2.0 JTS, 3.2 GTA** 11/03 - 103 -176 kW	**22-052544** **11-101918** SP	i.V. SP	стандартная подвеска
B6 Sport **1.8 TS, 1.9 JTD, 2.0 JTS, 3.2 GTA** 11/03 - 103 -176 kW	**24-027960**	**35-047209**	стандартная подвеска
B8 **1.8 TS, 1.9 JTD, 2.0 JTS, 3.2 GTA** 11/03 - 103 -176 kW	**24-027977**	**35-047216**	спортивная подвеска
B12 PK **1.8 TS, 1.9 JTD, 2.0 JTS** 11/03 - 103 -125 kW	**46-188434**		Обязанность, предусмотренная экспертизой VA: Глубина (экспертиза): 25 мм; Нагрузка оси до: 990 кг HA: Глубина (экспертиза): 25 мм; Нагрузка оси до: 980 кг
B12 PK **3.2 GTA** 11/03 - 176 kW	**46-188441**		Обязанность, предусмотренная экспертизой VA: Глубина (экспертиза): 20 мм; Нагрузка оси до: 1040 кг HA: Глубина (экспертиза): 25 мм; Нагрузка оси до: 980 кг
B14 **1.8 TS, 1.9 JTD, 2.0 JTS, 3.2 GTA** 11/03 - 103 -176 kW	**47-119215**		стандартная подвеска; Обязанность, предусмотренная экспертизой VA: Глубина (экспертиза): 30-50 мм; Нагрузка оси до: 1060 кг HA: Глубина (экспертиза): 30-50 мм; Нагрузка оси до: 1000 кг
B16 PSS9 **1.8 TS, 1.9 JTD, 2.0 JTS, 3.2 GTA** 11/03 - 103 -176 kW	**48-100724**		стандартная подвеска; Обязанность, предусмотренная экспертизой VA: Глубина (экспертиза): 30-50 мм; Нагрузка оси до: 1060 кг HA: Глубина (экспертиза): 30-50 мм; Нагрузка оси до: 1000 кг
ALFA ROMEO GTA купе			
B6 Sport **1.3 Junior** 05/68 - 12/76 81 -117 kW	**24-004633**	**24-004732**	
ALFA ROMEO GTV (116)			
B4 **2.0, 2.0 Turbodelta, 6 2.5** 11/80 - 02/87 94 -116 kW	*19-019789*	*19-019796*	
B6 Sport **2.0** 07/78 - 01/86 94 -96 kW	**24-004657**	**24-004756**	
ALFA ROMEO GTV (916C_)			
B3 **1.8 16V, 2.0 T.SPARK 16V** 06/95 - 03/03 106 -114 kW	36-195473	36-195480	стандартная подвеска
B3 **2.0 V6 Turbo** 06/95 - 148 kW		36-195480	стандартная подвеска
B3 **3.0 V6 24V** 10/96 - 160 -162 kW	36-195503	36-195480	
B6 Sport **1.8 16V, 2.0 T.SPARK 16V** 06/95 - 106 -114 kW	*35-043126*	*24-026055* OIL	
B6 Sport **2.0 JTS, 2.0 V6 Turbo** 06/95 - 121 -148 kW		*24-026055* OIL	
B6 Sport **3.0 V6 24V, 3.2 V6 24V** 10/96 - 160 -176 kW		*24-026055* OIL	

Пригодны для			

ALFA ROMEO

ALFA ROMEO GTV (916C_)

ALFA ROMEO MITO (ZAR 955)

B1	**1.3 JTDM, 1.4, 1.4 TB, 1.4 Turbo, 1.6 JTDM** 09/08 - 51 -125 kW		**12-226467** **12-226450**	
B4	**1.3 JTDM, 1.4, 1.4 TB, 1.4 Turbo, 1.6 JTDM** 09/08 - 58 -125 kW	**22-172839** **22-172846**	**19-172859**	
B6 Sport	**1.3 JTDM, 1.4, 1.4 TB, 1.4 Turbo, 1.6 JTDM** 09/08 - 58 -125 kW	**35-140238** **35-140245**	**24-140256**	
B8	**1.3 JTDM, 1.4, 1.4 TB, 1.4 Turbo, 1.6 JTDM** 09/08 - 58 -125 kW	**35-158790** **35-158806**	**24-158879**	
B12 PK	**1.3 JTDM, 1.4, 1.4 TB, 1.4 Turbo** 09/08 - 58 -125 kW	**46-182890**		без электронн. регулирования аморт. Силы; Обязанность, предусмотренная экспертизой VA: Глубина (экспертиза): 30 мм; Нагрузка оси до: 955 кг HA: без регулируемой подвески; Глубина (экспертиза): 30 мм; Нагрузка оси до: 850 кг
B12 PK	**1.6 JTDM** 09/08 - 85 -88 kW	**46-182906**		без электронн. регулирования аморт. Силы; Обязанность, предусмотренная экспертизой VA: Глубина (экспертиза): 30 мм; Нагрузка оси до: 1000 кг HA: без регулируемой подвески; Глубина (экспертиза): 30 мм; Нагрузка оси до: 850 кг
B14	**1.3 JTDM, 1.4, 1.4 TB, 1.4 Turbo, 1.6 JTDM** 09/08 - 58 -125 kW	**47-164499**		VA: Обязанность, предусмотренная экспертизой; Глубина (экспертиза): 35-45 мм; Нагрузка оси до: 1000 кг HA: Глубина (экспертиза): 30-45 мм; Нагрузка оси до: 850 кг

ALFA ROMEO MONTREAL

B6 Sport	**2.6** 12/72 - 03/79 143 kW	**24-004633**	**24-004732**	

ALFA ROMEO SPIDER (105)

B6 Sport	**1.7, 1300, 1600, 1750, 2000** 01/67 - 12/77 64 -96 kW	**24-004633**	**24-004732**	

ALFA ROMEO SPIDER (115)

B3	**1600, 2000, 2000 Veloce** 03/76 - 12/93 76 -93 kW	36-195473	36-195480	стандартная подвеска
B6 Sport	**1600, 2.0, 2000, 2000 Veloce** 01/74 - 12/93 76 -93 kW	**24-004633**	**24-004732**	

ALFA ROMEO SPIDER (916S_)

B3	**1.8 16V, 2.0 T.SPARK 16V** 01/99 - 03/03 106 -110 kW	36-195473	36-195534	стандартная подвеска
B3	**2.0 T.SPARK 16V** 06/95 - 06/97 110 kW		36-195480	стандартная подвеска
B3	**2.0 T.SPARK 16V** 07/97 - 12/98 110 kW	36-195473	36-195480	стандартная подвеска
B3	**2.0 JTS, 2.0 T.SPARK 16V** 05/98 - 04/05 114 -121 kW	36-195473	36-195534	стандартная подвеска
B3	**2.0 V6 Turbo, 3.0 V6** 01/98 - 04/05 141 -160 kW		36-195534	стандартная подвеска
B3	**3.0 V6** 06/95 - 12/97 141 kW		36-195480	стандартная подвеска

Пригодны для			

ALFA ROMEO

ALFA ROMEO SPIDER (916S_)

B3	**3.0 V6 24V, 3.2 V6 24V** 01/99 - 04/05 162 -176 kW	**36-195503**	**36-195497**	стандартная подвеска
B6 Sport	**1.8 16V, 2.0 JTS, 2.0 T.SPARK 16V** 06/95 - 04/05 106 -121 kW	*35-043126*	*24-026055* OIL	
B6 Sport	**2.0 V6 Turbo, 3.0 V6** 01/98 - 04/05 141 -148 kW		*24-026055* OIL	
B6 Sport	**3.0 V6** 06/95 - 12/97 141 kW		*24-026055* OIL	
B6 Sport	**3.0 V6, 3.0 V6 24V, 3.2 V6 24V** 01/99 - 04/05 160 -176 kW		*24-026055* OIL	

ALFA ROMEO SPIDER (939)

B4	**1.8 TBi, 2.0 JTDM, 2.2 JTS, 2.4 JTDM, 3.2 JTS, 3.2 JTS Q4** 09/06 - 125 -191 kW	**19-169200** LT	**19-169538** IO	
B6 Sport	**1.8 TBi, 2.0 JTDM, 2.2 JTS, 2.4 JTDM, 3.2 JTS, 3.2 JTS Q4** 09/06 - 125 -191 kW	**24-128780** XT	**24-128797** IO	
B8	**1.8 TBi, 2.0 JTDM, 2.2 JTS, 2.4 JTDM, 3.2 JTS, 3.2 JTS Q4** 09/06 - 125 -191 kW	**24-128803** XT	**24-128810** IO	
B12 PK	**1.8 TBi, 2.2 JTS** 09/06 - 136 -147 kW	**46-000088**		без регулируемой подвески; Обязанность, предусмотренная экспертизой VA: Глубина (экспертиза): 20 мм; Нагрузка оси до: 1300 кг HA: Глубина (экспертиза): 20 мм; Нагрузка оси до: 1100 кг
B12 PK	**3.2 JTS Q4** 09/06 - 191 kW	**46-000040**		без регулируемой подвески; Обязанность, предусмотренная экспертизой VA: Глубина (экспертиза): 20 мм; Нагрузка оси до: 1300 кг HA: Глубина (экспертиза): 20 мм; Нагрузка оси до: 1100 кг
B12 PK	**2.4 JTDM, 3.2 JTS** 04/07 - 147 -191 kW	**46-000095**		без регулируемой подвески; Обязанность, предусмотренная экспертизой VA: Глубина (экспертиза): 20 мм; Нагрузка оси до: 1300 кг HA: Глубина (экспертиза): 20 мм; Нагрузка оси до: 1100 кг
B14	**1.8 TBi, 2.0 JTDM, 2.2 JTS, 2.4 JTDM, 3.2 JTS, 3.2 JTS Q4** 09/06 - 125 -191 kW	**47-139275**		Обязанность, предусмотренная экспертизой VA: Глубина (экспертиза): 30-50 мм; Нагрузка оси до: 1300 кг HA: Глубина (экспертиза): 30-50 мм; Нагрузка оси до: 1100 кг
B16 PSS10	**1.8 TBi, 2.0 JTDM, 2.2 JTS, 2.4 JTDM, 3.2 JTS, 3.2 JTS Q4** 09/06 - 125 -191 kW	**48-139243**		Обязанность, предусмотренная экспертизой VA: Глубина (экспертиза): 30-50 мм; Нагрузка оси до: 1300 кг HA: Глубина (экспертиза): 30-50 мм; Нагрузка оси до: 1100 кг

ALPINA

ALPINA B3 (E30)

B6 Sport	**2.7** 09/87 - 06/92 150 kW	**34-003350**	**24-020275** IO	VA: Наружный диаметр передней амортизационной стойки шасси 51 мм HA: Параметр: 160/55
B6 Sport	**2.7** 09/87 - 06/92 150 kW	**34-003350**	**24-060653** IO	VA: Наружный диаметр передней амортизационной стойки шасси 51 мм HA: Параметр: 140/60

Пригодны для			
ALPINA			
ALPINA B3 универсал (E30)			
B6 Sport **2.7** 09/87 - 06/92 150 kW	**34-003350**	**24-020275**	VA: Наружный диаметр передней амортизационной стойки шасси 51 мм HA: Параметр: 160/55
B6 Sport **2.7** 09/87 - 06/92 150 kW	**34-003350**	**24-060653**	VA: Наружный диаметр передней амортизационной стойки шасси 51 мм HA: Параметр: 140/60
ALPINA B3 кабрио (E30)			
B6 Sport **2.7** 09/87 - 06/92 150 kW	**34-003350**	**24-020275**	VA: Наружный диаметр передней амортизационной стойки шасси 51 мм HA: Параметр: 160/55
B6 Sport **2.7** 09/87 - 06/92 150 kW	**34-003350**	**24-060653**	VA: Наружный диаметр передней амортизационной стойки шасси 51 мм HA: Параметр: 140/60
ALPINA B3 (E36)			
B6 Sport **3.0, 3.2** 04/93 - 04/99 184 -195 kW	**35-044024** (↰) **35-044031** (↱)	**24-024532**	
ALPINA B3 универсал (E36)			
B6 Sport **3.0, 3.2** 04/93 - 03/99 184 -195 kW	**35-044024** (↰) **35-044031** (↱)	**24-024532**	
ALPINA B3 купе (E36)			
B6 Sport **3.2** 04/96 - 03/99 195 kW	**35-044024** (↰) **35-044031** (↱)	**24-024532**	
ALPINA B3 кабрио (E36)			
B6 Sport **3.0, 3.2** 04/93 - 03/99 184 -195 kW	**35-044024** (↰) **35-044031** (↱)	**24-024532**	
ALPINA B3 (E46)			
B8 **3.3 Привод на все колеса** 09/01 - 07/02 206 kW	**22-052834** (↰) **22-052841** (↱)	**24-068666**	VA: Должна использоваться серийная тарелка пружины
ALPINA B3 универсал (E46)			
B8 **3.3 Привод на все колеса** 09/01 - 07/02 206 kW	**22-052834** (↰) **22-052841** (↱)	**24-068666**	VA: Должна использоваться серийная тарелка пружины
ALPINA B10 (E39)			
B8 **3.2, 3.3, 4.6 V8, 4.8 V8** 12/96 - 191 -276 kW	**35-114093**	**24-028295**	исполнение M-техник; без электронн. регулирования аморт. Силы; без регулируемой подвески; кроме пневматической подвески
ALPINA B10 универсал (E39)			
B8 **3.2, 3.3, 4.6 V8, 4.8 V8** 08/97 - 191 -276 kW	*35-118657*	**24-060967**	исполнение M-техник HA: с пневматической подвеской
ALPINA B12 купе (E31)			
B6 Sport **5.0, 5.7** 06/90 - 12/96 258 -306 kW	**34-110096**	**24-108096**	без электронн. регулирования аморт. Силы

Пригодны для			
ASTON MARTIN			
ASTON MARTIN DB9 купе			
MS MDS **4.2 V8, 5.9 V12** 01/04 - 283 -331 kW	*26-181943*	*26-181950*	тип модели: GT1 VA: изменяемая упругость механически регулируемая; изменяемой высоты HA: изменяемая упругость механически регулируемая; изменяемой высоты
MS MDS **4.2 V8, 5.9 V12** 01/04 - 283 -331 kW	*26-182025*	*26-182032*	тип модели: GT3 VA: изменяемая упругость механически регулируемая; изменяемой высоты HA: изменяемая упругость механически регулируемая; изменяемой высоты
ASTON MARTIN DB9 кабрио			
MS MDS **5.9** 04/04 - 331 kW	*26-181943*	*26-181950*	тип модели: GT1 VA: изменяемая упругость механически регулируемая; изменяемой высоты HA: изменяемая упругость механически регулируемая; изменяемой высоты
MS MDS **5.9** 04/04 - 331 kW	*26-182025*	*26-182032*	тип модели: GT3 VA: изменяемая упругость механически регулируемая; изменяемой высоты HA: изменяемая упругость механически регулируемая; изменяемой высоты
AUDI			
AUDI A1			
B1 **1.2 TFSI, 1.6 TDI, 2.0 TDI** 05/10 - 63 -105 kW	**12-116966**		VA: с шариковым подшибником
B1 **1.4 TFSI** 05/10 - 90 -136 kW	**12-116966**		VA: с шариковым подшибником; Код двигателя: CAXA
B4 **1.2 TFSI, 1.4 TFSI, 1.6 TDI, 2.0 TDI** 05/10 - 63 -136 kW	**22-183705**	**19-109572**	
B6 Sport **1.2 TFSI, 1.4 TFSI, 1.6 TDI, 2.0 TDI** 05/10 - 63 -136 kW	**35-168560**	**24-067898**	
B8 **1.2 TFSI, 1.4 TFSI, 1.6 TDI, 2.0 TDI** 05/10 - 63 -136 kW	**35-168577**	**24-067904**	
B12 PK **1.2 TFSI, 1.4 TFSI** 05/10 - 63 -136 kW	**46-195197**		Обязанность, предусмотренная экспертизой VA: Глубина (экспертиза): 20 мм; Нагрузка оси до: 880 кг HA: Глубина (экспертиза): 15 мм; Нагрузка оси до: 800 кг
B12 PK **1.4 TFSI, 1.6 TDI** 05/10 - 66 -136 kW	**46-195203**		Обязанность, предусмотренная экспертизой VA: Глубина (экспертиза): 20 мм; Нагрузка оси до: 930 кг HA: Глубина (экспертиза): 15 мм; Нагрузка оси до: 800 кг
B14 **1.2 TFSI, 1.4 TFSI, 1.6 TDI, 2.0 TDI** 05/10 - 63 -136 kW	**47-168091**		Обязанность, предусмотренная экспертизой VA: Глубина (экспертиза): 30-45 мм; Нагрузка оси до: 920 кг HA: Глубина (экспертиза): 30-45 мм; Нагрузка оси до: 775 кг
B16 PSS9 **1.2 TFSI, 1.4 TFSI, 1.6 TDI, 2.0 TDI** 05/10 - 63 -136 kW	**48-168229**		Обязанность, предусмотренная экспертизой VA: Глубина (экспертиза): 30-45 мм; Нагрузка оси до: 920 кг HA: Глубина (экспертиза): 30-45 мм; Нагрузка оси до: 775 кг
AUDI A1 Sportback (8XA)			
B1 **1.2 TFSI, 1.4 TFSI, 1.6 TDI, 2.0 TDI** 11/11 - 63 -136 kW	**12-116966**		VA: с шариковым подшибником
B4 **1.2 TFSI, 1.4 TFSI, 1.6 TDI, 2.0 TDI** 11/11 - 63 -136 kW	**22-183705**	**19-109572**	

Пригодны для			
AUDI			
AUDI A1 Sportback (8XA)			
B6 Sport **1.2 TFSI, 1.4 TFSI, 1.6 TDI, 2.0 TDI** 11/11 - 63 -136 kW	**35-168560**	**24-067898**	
B8 **1.2 TFSI, 1.4 TFSI, 1.6 TDI, 2.0 TDI** 11/11 - 63 -136 kW	**35-168577**	**24-067904**	
B12 PK **1.2 TFSI, 1.4 TFSI** 11/11 - 63 -136 kW	**46-195197**		Обязанность, предусмотренная экспертизой VA: Глубина (экспертиза): 20 мм; Нагрузка оси до: 880 кг HA: Глубина (экспертиза): 15 мм; Нагрузка оси до: 800 кг
B12 PK **1.4 TFSI, 1.6 TDI** 11/11 - 66 -136 kW	**46-195203**		Обязанность, предусмотренная экспертизой VA: Глубина (экспертиза): 20 мм; Нагрузка оси до: 930 кг HA: Глубина (экспертиза): 15 мм; Нагрузка оси до: 800 кг
B14 **1.2 TFSI, 1.4 TFSI, 1.6 TDI, 2.0 TDI** 11/11 - 63 -136 kW	**47-168091**		Обязанность, предусмотренная экспертизой VA: Глубина (экспертиза): 30-45 мм; Нагрузка оси до: 920 кг HA: Глубина (экспертиза): 30-45 мм; Нагрузка оси до: 775 кг
B16 PSS9 **1.2 TFSI, 1.4 TFSI, 1.6 TDI, 2.0 TDI** 11/11 - 63 -136 kW	**48-168229**		Обязанность, предусмотренная экспертизой VA: Глубина (экспертиза): 30-45 мм; Нагрузка оси до: 920 кг HA: Глубина (экспертиза): 30-45 мм; Нагрузка оси до: 775 кг
AUDI A2 (8Z0)			
B1 **1.2 TDI, 1.4, 1.4 TDI, 1.6 FSI** 02/00 - 08/05 45 -81 kW	**12-225323**	**12-117840**	VA: с шариковым подшибником
B3 **1.4** 02/00 - 08/05 55 kW	**37-147662**	**36-147700**	стандартная подвеска; с кондиционером
B3 **1.4** 02/00 - 08/05 55 kW	**37-147679**	**36-147717**	стандартная подвеска; Усиленное оснащение .
B3 **1.2 TDI** 03/01 - 08/05 45 kW	**37-147686**	**36-147694**	стандартная подвеска
B3 **1.2 TDI** 03/01 - 08/05 45 kW	**37-147662**	**36-147700**	стандартная подвеска; Усиленное оснащение .
B3 **1.4 TDI, 1.6 FSI** 02/00 - 08/05 55 -81 kW	**37-147679**	**36-147717**	стандартная подвеска
B4 **1.4, 1.4 TDI, 1.6 FSI** 02/00 - 08/05 55 -81 kW	**22-105813** **11-101321** SP	**19-106120** **i.V.** SP	стандартная подвеска
B4 **1.2 TDI** 03/01 - 08/05 45 kW		**19-106120** **i.V.** SP	
B6 Sport **1.4, 1.4 TDI, 1.6 FSI** 02/00 - 08/05 55 -81 kW	**35-052173**	**24-067898**	
B8 **1.4, 1.4 TDI, 1.6 FSI** 02/00 - 08/05 55 -81 kW	**35-052180**	**24-067904**	
AUDI A3 (8L1)			
B1 **1.6, 1.8, 1.8 T, 1.8 T quattro, 1.9 TDI, 1.9 TDI quattro** 09/96 - 66 -132 kW	**12-116966**	**12-117079**	VA: с шариковым подшибником HA: без шарикового подшибника; Материал: резина/металл; Материал: алюминий
B3 **1.6** 09/96 - 74 -75 kW	**37-131333**	**36-131044**	стандартная подвеска
B3 **1.8, 1.8 T, 1.9 TDI** 09/96 - 66 -132 kW	**37-131197**	**36-131044**	стандартная подвеска

Пригодны для			
AUDI			
AUDI A3 (8L1)			
B4	**1.6, 1.8, 1.8 T, 1.9 TDI** 09/96 - 66 -132 kW	**22-045744** **11-103455** SP	**19-029160** **11-115755** SP	стандартная подвеска
B4	**1.6, 1.8, 1.8 T, 1.9 TDI** 09/96 - 66 -132 kW	**22-045751** **11-103455** SP	**19-029177** **11-115755** SP	спортивная подвеска
B4	**1.6, 1.8, 1.8 T, 1.9 TDI** 09/96 - 66 -132 kW	**22-045744** **11-103455** SP	**19-140032** **11-115755** SP	исполнение для плохих дорог
B4	**1.8 T quattro, 1.9 TDI quattro** 12/96 - 96 -132 kW	**22-145550**	**19-145570**	стандартная подвеска
B4	**1.8 T quattro, 1.9 TDI quattro** 12/96 - 96 -132 kW	**22-045751** **11-103455** SP	**i.V.**	спортивная подвеска
B6 Sport	**1.6, 1.8, 1.8 T, 1.9 TDI** 09/96 - 66 -132 kW	**35-044079**	**24-025430** **11-115755** SP	VA: однотрубный Upside Down
B6 Sport	**1.8 T quattro, 1.9 TDI quattro, S3 quattro** 12/96 - 96 -165 kW	**35-046370**	**24-060349**	
B8	**1.6, 1.8, 1.8 T, 1.9 TDI** 09/96 - 66 -132 kW	**35-044086**	**24-025447** **11-115755** SP	VA: однотрубный Upside Down
B8	**1.6, 1.8, 1.8 T, 1.9 TDI** 09/96 - 66 -132 kW	**11-103455** SP	**24-025447** **11-115755** SP	VA: двухтрубная система
B8	**1.8 T quattro, 1.9 TDI quattro, S3 quattro** 12/96 - 96 -165 kW	**35-046387**	**24-060356**	VA: однотрубный Upside Down
B10	**1.6, 1.8, 1.8 T, 1.9 TDI** 09/96 - 66 -132 kW	**46-111890**		Обязанность, предусмотренная экспертизой VA: Глубина (экспертиза): 50 мм; Нагрузка оси до: 980 кг HA: Глубина (экспертиза): 40 мм; Нагрузка оси до: 1070 кг
B10	**1.6, 1.8, 1.8 T, 1.9 TDI** 09/96 - 66 -132 kW	**46-111906**		Обязанность, предусмотренная экспертизой VA: Глубина (экспертиза): 50 мм; Нагрузка оси от: 981 кг HA: Глубина (экспертиза): 40 мм; Нагрузка оси до: 1070 кг
B12 PK	**1.6, 1.8, 1.8 T** 09/96 - 74 -132 kW	**46-180148**		Обязанность, предусмотренная экспертизой; механическая КПП VA: Глубина (экспертиза): 30 мм; Нагрузка оси до: 990 кг HA: без регулируемой подвески; Глубина (экспертиза): 25 мм; Нагрузка оси до: 930 кг
B12 PK	**1.8 T, 1.9 TDI** 09/96 - 66 -132 kW	**46-180162**		Обязанность, предусмотренная экспертизой; АКПП VA: Глубина (экспертиза): 30 мм; Нагрузка оси до: 1020 кг HA: без регулируемой подвески; Глубина (экспертиза): 30 мм; Нагрузка оси до: 930 кг
B12 PK	**1.8 T quattro, 1.9 TDI quattro** 12/96 - 96 -132 kW	**46-180179**		Обязанность, предусмотренная экспертизой VA: Глубина (экспертиза): 30 мм; Нагрузка оси до: 1050 кг HA: без регулируемой подвески; Глубина (экспертиза): 25 мм; Нагрузка оси до: 1120 кг
B12 PK	**S3 quattro** 03/99 - 154 -165 kW	**46-180186**		Обязанность, предусмотренная экспертизой VA: Глубина (экспертиза): 25 мм; Нагрузка оси до: 1050 кг HA: без регулируемой подвески; Глубина (экспертиза): 20 мм; Нагрузка оси до: 1120 кг
B12 PK	**1.9 TDI** 09/96 - 66 -96 kW	**46-180155**		Обязанность, предусмотренная экспертизой; механическая КПП VA: Глубина (экспертиза): 30 мм; Нагрузка оси до: 990 кг HA: без регулируемой подвески; Глубина (экспертиза): 25 мм; Нагрузка оси до: 930 кг
B12 SL	**1.6, 1.8, 1.8 T, 1.9 TDI** 09/96 - 66 -132 kW	**46-180216**		Обязанность, предусмотренная экспертизой VA: Глубина (экспертиза): 45-50 мм; Нагрузка оси до: 950 кг HA: без регулируемой подвески; Глубина (экспертиза): 35-40 мм; Нагрузка оси до: 1000 кг

Пригодны для			

AUDI

AUDI A3 (8L1)

B12 SL	**1.8, 1.8 T, 1.9 TDI** 09/96 - 66 -132 kW	**46-180223**		Обязанность, предусмотренная экспертизой VA: Глубина (экспертиза): 45-50 мм; Нагрузка оси до: 1000 кг HA: без регулируемой подвески; Глубина (экспертиза): 35-40 мм; Нагрузка оси до: 1000 кг
B14	**1.6, 1.8, 1.8 T, 1.9 TDI** 09/96 - 66 -132 kW	**47-124851**		Для некоторых типов шин необходимы дистанционные шайбы; Обязанность, предусмотренная экспертизой VA: Глубина (экспертиза): 25-45 мм; Нагрузка оси до: 1060 кг HA: Глубина (экспертиза): 20-40 мм; Нагрузка оси до: 1010 кг
B14	**1.8 T quattro, 1.9 TDI quattro, S3 quattro** 12/96 - 96 -165 kW	**47-080416**		Для некоторых типов шин необходимы дистанционные шайбы; Обязанность, предусмотренная экспертизой VA: Глубина (экспертиза): 30-50 мм; Нагрузка оси до: 1110 кг HA: Глубина (экспертиза): 30-50 мм; Нагрузка оси до: 1080 кг
B16 PSS9	**1.6, 1.8, 1.8 T, 1.9 TDI** 09/96 - 66 -132 kW	**48-080651**		Для некоторых типов шин необходимы дистанционные шайбы; Обязанность, предусмотренная экспертизой VA: Глубина (экспертиза): 25-45 мм; Нагрузка оси до: 1060 кг HA: Глубина (экспертиза): 20-40 мм; Нагрузка оси до: 1010 кг
B16 PSS9	**1.8 T quattro, 1.9 TDI quattro, S3 quattro** 12/96 - 96 -165 kW	**48-080422**		Для некоторых типов шин необходимы дистанционные шайбы; Обязанность, предусмотренная экспертизой VA: Глубина (экспертиза): 30-50 мм; Нагрузка оси до: 1110 кг HA: Глубина (экспертиза): 30-50 мм; Нагрузка оси до: 1080 кг

AUDI A3 (8P1)

B1	**1.2 TSI, 1.4 TFSI, 1.6, 1.6 FSI, 1.6 TDI, 1.8 T, 1.8 TFSI, 1.8 TFSI quattro, 1.9 TDI, 2.0, 2.0 FSI, 2.0 TDI, 2.0 TDI quattro, 2.0 TDI 16V, 2.0 TDI 16V quattro, 2.0 TDI quattro, 2.0 TFSI, 2.0 TFSI quattro, 3.2 V6 quattro, S3 quattro** 11/06 - 66 -195 kW	**12-224074**	**12-224081**	VA: с шариковым подшибником HA: без шарикового подшибника
B3	**1.4 TFSI** 09/07 - 92 kW	**37-133030**	**36-147786**	стандартная подвеска
B3	**1.6, 1.6 FSI** 05/03 - 75 -85 kW	**37-133030**	**36-147762**	стандартная подвеска
B3	**1.6, 1.6 FSI** 05/03 - 75 -85 kW	**37-147747**	**36-147786**	стандартная подвеска; Усиленное оснащение .
B3	**1.8 TFSI** 11/06 - 118 kW	**36-199624**		спортивная подвеска
B3	**2.0 TFSI quattro** 09/04 - 147 kW	**37-147754**	**36-147786**	стандартная подвеска; Усиленное оснащение .
B3	**1.6 TDI** 05/09 - 66 -77 kW	**37-147747**	**36-147762**	стандартная подвеска
B3	**1.6 TDI** 05/09 - 66 -77 kW	**37-147730**	**36-147786**	стандартная подвеска; Усиленное оснащение .
B3	**1.9 TDI, 2.0 FSI** 05/03 - 77 -110 kW	**37-147747**	**36-147762**	стандартная подвеска
B3	**1.9 TDI, 2.0 FSI** 05/03 - 77 -110 kW	**37-147730**	**36-147786**	стандартная подвеска; Усиленное оснащение .
B3	**2.0 TDI, 2.0 TFSI quattro** 05/03 - 100 -147 kW	**37-147730**	**36-147786**	стандартная подвеска
B3	**2.0 TDI** 05/03 - 100 -125 kW	**37-147754**	**36-147793**	стандартная подвеска; Усиленное оснащение .

Пригодны для				
AUDI				
AUDI A3 (8P1)				
B3	**2.0 TDI quattro, 2.0 TDI quattro** 05/03 - 100 -125 kW	**37-147754**	**36-147786**	стандартная подвеска
B3	**2.0 TDI quattro, 2.0 TDI quattro** 05/03 - 100 -125 kW		**36-147793**	стандартная подвеска; Усиленное оснащение .
B3	**2.0 TDI 16V** 05/03 - 103 kW	**37-147730**	**36-147786**	стандартная подвеска
B3	**2.0 TDI 16V** 05/03 - 103 kW	**37-147754**	**36-147793**	стандартная подвеска; Усиленное оснащение .
B3	**2.0 TDI 16V quattro** 08/04 - 103 kW	**37-147754**	**36-147786**	стандартная подвеска
B3	**2.0 TDI 16V quattro** 08/04 - 103 kW		**36-147793**	стандартная подвеска; Усиленное оснащение .
B4	**1.2 TSI, 1.4 TFSI, 1.6, 1.6 FSI, 1.6 TDI, 1.8 T, 1.8 TFSI, 1.8 TFSI quattro, 1.9 TDI, 2.0, 2.0 FSI, 2.0 TDI, 2.0 TDI quattro, 2.0 TDI 16V, 2.0 TDI 16V quattro, 2.0 TDI quattro, 2.0 TFSI, 2.0 TFSI quattro** 09/04 - 66 -147 kW	**22-131607**	**19-127439**	стандартная подвеска; без электронн. регулирования аморт. Силы; тип модели: G02 VA: Øa: 50 мм
B4	**1.2 TSI, 1.4 TFSI, 1.6, 1.6 FSI, 1.6 TDI, 1.8 T, 1.8 TFSI, 1.8 TFSI quattro, 1.9 TDI, 2.0, 2.0 FSI, 2.0 TDI, 2.0 TDI quattro, 2.0 TDI 16V, 2.0 TDI 16V quattro, 2.0 TDI quattro, 2.0 TFSI, 2.0 TFSI quattro, 3.2 V6 quattro** 07/03 - 66 -184 kW	**22-131614**	**19-127439**	стандартная подвеска; без электронн. регулирования аморт. Силы; тип модели: G07, G08 VA: Øa: 55 мм
B4	**1.2 TSI, 1.4 TFSI, 1.6, 1.6 FSI, 1.6 TDI, 1.8 T, 1.8 TFSI, 1.8 TFSI quattro, 1.9 TDI, 2.0, 2.0 FSI, 2.0 TDI, 2.0 TDI quattro, 2.0 TDI 16V, 2.0 TDI 16V quattro, 2.0 TDI quattro, 2.0 TFSI, 2.0 TFSI quattro** 09/04 - 66 -147 kW	**22-139184**	**19-127439**	спортивная подвеска; без электронн. регулирования аморт. Силы; тип модели: G02 VA: Øa: 50 мм
B4	**1.2 TSI, 1.4 TFSI, 1.6, 1.6 FSI, 1.6 TDI, 1.8 T, 1.8 TFSI, 1.8 TFSI quattro, 1.9 TDI, 2.0, 2.0 FSI, 2.0 TDI, 2.0 TDI quattro, 2.0 TDI 16V, 2.0 TDI 16V quattro, 2.0 TDI quattro, 2.0 TFSI, 2.0 TFSI quattro, 3.2 V6 quattro** 07/03 - 66 -184 kW	**22-139191**	**19-127439**	спортивная подвеска; без электронн. регулирования аморт. Силы; тип модели: G07, G08 VA: Øa: 55 мм
B6 Sport	**1.2 TSI, 1.4 TFSI, 1.6, 1.6 FSI, 1.6 TDI, 1.8 T, 1.8 TFSI, 1.8 TFSI quattro, 1.9 TDI, 2.0, 2.0 FSI, 2.0 TDI, 2.0 TDI quattro, 2.0 TDI 16V, 2.0 TDI 16V quattro, 2.0 TDI quattro, 2.0 TFSI, 2.0 TFSI quattro** 09/04 - 66 -147 kW	**35-113751**	**24-172936**	стандартная подвеска; без электронн. регулирования аморт. Силы; тип модели: G02 VA: Øa: 50 мм
B6 Sport	**1.2 TSI, 1.4 TFSI, 1.6, 1.6 FSI, 1.6 TDI, 1.8 T, 1.8 TFSI, 1.8 TFSI quattro, 1.9 TDI, 2.0, 2.0 FSI, 2.0 TDI, 2.0 TDI quattro, 2.0 TDI 16V, 2.0 TDI 16V quattro, 2.0 TDI quattro, 2.0 TFSI, 2.0 TFSI quattro, 3.2 V6 quattro** 07/03 - 66 -184 kW	**35-108177**	**24-172936**	стандартная подвеска; без электронн. регулирования аморт. Силы; тип модели: G07 , G08 VA: Øa: 55 мм

Пригодны для			
AUDI			
AUDI A3 (8P1)			
B8 **1.2 TSI, 1.4 TFSI, 1.6, 1.6 FSI, 1.6 TDI, 1.8 T, 1.8 TFSI, 1.8 TFSI quattro, 1.9 TDI, 2.0, 2.0 FSI, 2.0 TDI, 2.0 TDI quattro, 2.0 TDI 16V, 2.0 TDI 16V quattro, 2.0 TDI quattro, 2.0 TFSI, 2.0 TFSI quattro** 09/04 - 66 -147 kW	**35-113768**	**24-178006**	стандартная подвеска; спортивная подвеска; без электронн. регулирования аморт. Силы; тип модели: G02 VA: Øa: 50 мм
B8 **1.2 TSI, 1.4 TFSI, 1.6, 1.6 FSI, 1.6 TDI, 1.8 T, 1.8 TFSI, 1.8 TFSI quattro, 1.9 TDI, 2.0, 2.0 FSI, 2.0 TDI, 2.0 TDI quattro, 2.0 TDI 16V, 2.0 TDI 16V quattro, 2.0 TDI quattro, 2.0 TFSI, 2.0 TFSI quattro, 3.2 V6 quattro** 07/03 - 66 -184 kW	**35-108191**	**24-178006**	спортивная подвеска; без электронн. регулирования аморт. Силы; тип модели: G07, G08 VA: Øa: 55 мм
B12 PK **1.2 TSI, 1.4 TFSI, 1.6 TDI, 1.8 T, 1.8 TFSI, 1.9 TDI, 2.0, 2.0 FSI, 2.0 TFSI** 09/04 - 66 -147 kW	**46-183095**		Наружный диаметр передней амортизационной стойки шасси 50 мм; без электронн. регулирования аморт. Силы; тип модели: G02; Обязанность, предусмотренная экспертизой VA: Глубина (экспертиза): 30 мм; Нагрузка оси до: 1065 кг HA: Глубина (экспертиза): 30 мм; Нагрузка оси до: 1005 кг
B12 PK **1.2 TSI, 1.4 TFSI, 1.6 TDI, 1.8 T, 1.8 TFSI, 1.9 TDI, 2.0, 2.0 FSI, 2.0 TFSI** 09/04 - 66 -147 kW	**46-194541**		Наружный диаметр передней амортизационной стойки шасси 55 мм; без электронн. регулирования аморт. Силы; тип модели: G07,G08; Обязанность, предусмотренная экспертизой VA: Глубина (экспертиза): 30 мм; Нагрузка оси до: 1065 кг HA: Глубина (экспертиза): 30 мм; Нагрузка оси до: 1005 кг
B12 PK **1.6, 1.6 FSI** 05/03 - 75 -85 kW	**46-183088**		DCC должно быть остановлено; Наружный диаметр передней амортизационной стойки шасси 50 мм; без электронн. регулирования аморт. Силы; тип модели: G02; Обязанность, предусмотренная экспертизой; механическая КПП VA: Глубина (экспертиза): 30 мм; Нагрузка оси до: 980 кг HA: Глубина (экспертиза): 30 мм; Нагрузка оси до: 1005 кг
B12 PK **1.6, 1.6 FSI** 05/03 - 75 -85 kW	**46-183095**		DCC должно быть остановлено; Наружный диаметр передней амортизационной стойки шасси 50 мм; без электронн. регулирования аморт. Силы; тип модели: G02; Обязанность, предусмотренная экспертизой; АКПП VA: Глубина (экспертиза): 30 мм; Нагрузка оси до: 1065 кг HA: Глубина (экспертиза): 30 мм; Нагрузка оси до: 1005 кг
B12 PK **1.6, 1.6 FSI** 05/03 - 75 -85 kW	**46-194534**		DCC должно быть остановлено; Наружный диаметр передней амортизационной стойки шасси 55 мм; без электронн. регулирования аморт. Силы; тип модели: G07, G08; Обязанность, предусмотренная экспертизой; механическая КПП VA: Глубина (экспертиза): 30 мм; Нагрузка оси до: 980 кг HA: Глубина (экспертиза): 30 мм; Нагрузка оси до: 1005 кг
B12 PK **1.6, 1.6 FSI** 05/03 - 75 -85 kW	**46-194541**		DCC должно быть остановлено; Наружный диаметр передней амортизационной стойки шасси 55 мм; без электронн. регулирования аморт. Силы; тип модели: G07,G08; Обязанность, предусмотренная экспертизой; АКПП VA: Глубина (экспертиза): 30 мм; Нагрузка оси до: 1065 кг HA: Глубина (экспертиза): 30 мм; Нагрузка оси до: 1005 кг
B12 PK **1.8 TFSI quattro, 2.0 TDI quattro, 2.0 TDI 16V quattro, 2.0 TDI quattro, 2.0 TFSI quattro** 09/04 - 100 -147 kW	**46-183125**		Наружный диаметр передней амортизационной стойки шасси 50 мм; без электронн. регулирования аморт. Силы; тип модели: G02; Обязанность, предусмотренная экспертизой VA: Глубина (экспертиза): 30 мм; Нагрузка оси до: 1155 кг HA: Глубина (экспертиза): 30 мм; Нагрузка оси до: 1125 кг

Пригодны для			
AUDI			
AUDI A3 (8P1)			
B12 PK **1.8 TFSI quattro, 2.0 TDI quattro, 2.0 TDI 16V quattro, 2.0 TDI quattro, 2.0 TFSI quattro** 09/04 - 100 -147 kW	**46-194565**	Наружный диаметр передней амортизационной стойки шасси 55 мм; без электронн. регулирования аморт. Силы; тип модели: G07, G08; Обязанность, предусмотренная экспертизой VA: Глубина (экспертиза): 30 мм; Нагрузка оси до: 1155 кг HA: Глубина (экспертиза): 30 мм; Нагрузка оси до: 1125 кг
B12 PK **3.2 V6 quattro** 07/03 - 184 kW	**46-183118**	Наружный диаметр передней амортизационной стойки шасси 55 мм; без электронн. регулирования аморт. Силы; тип модели: G07, G08; Обязанность, предусмотренная экспертизой VA: Глубина (экспертиза): 30 мм; Нагрузка оси до: 1155 кг HA: Глубина (экспертиза): 30 мм; Нагрузка оси до: 1125 кг
B12 PK **1.6 TDI, 1.8 T, 1.8 TFSI, 1.9 TDI, 2.0, 2.0 FSI, 2.0 TDI, 2.0 TFSI** 09/04 - 66 -147 kW	**46-183101**	Наружный диаметр передней амортизационной стойки шасси 50 мм; без электронн. регулирования аморт. Силы; тип модели: G02; Обязанность, предусмотренная экспертизой VA: Глубина (экспертиза): 30 мм; Нагрузка оси до: 1155 кг HA: Глубина (экспертиза): 30 мм; Нагрузка оси до: 1005 кг
B12 PK **1.6 TDI, 1.8 T, 1.8 TFSI, 1.9 TDI, 2.0, 2.0 FSI, 2.0 TDI, 2.0 TFSI** 09/04 - 66 -147 kW	**46-194558**	Наружный диаметр передней амортизационной стойки шасси 55 мм; без электронн. регулирования аморт. Силы; тип модели: G07, G08; Обязанность, предусмотренная экспертизой VA: Глубина (экспертиза): 30 мм; Нагрузка оси до: 1155 кг HA: Глубина (экспертиза): 30 мм; Нагрузка оси до: 1005 кг
B12 SL **1.2 TSI, 1.4 TFSI, 1.6, 1.6 FSI, 1.6 TDI, 1.9 TDI, 2.0, 2.0 FSI** 05/03 - 66 -120 kW	**46-183408**	DCC должно быть остановлено; Наружный диаметр передней амортизационной стойки шасси 50 мм; без электронн. регулирования аморт. Силы; тип модели: G02; Обязанность, предусмотренная экспертизой VA: Глубина (экспертиза): 45-50 мм; Нагрузка оси до: 1040 кг HA: Глубина (экспертиза): 35-40 мм; Нагрузка оси до: 1010 кг
B12 SL **1.2 TSI, 1.4 TFSI, 1.6, 1.6 FSI, 1.9 TDI, 2.0, 2.0 FSI** 05/03 - 75 -120 kW	**46-194657**	DCC должно быть остановлено; Наружный диаметр передней амортизационной стойки шасси 55 мм; без электронн. регулирования аморт. Силы; тип модели: G07, G08; Обязанность, предусмотренная экспертизой VA: Глубина (экспертиза): 45-50 мм; Нагрузка оси до: 1040 кг HA: Глубина (экспертиза): 35-40 мм; Нагрузка оси до: 1010 кг
B12 SL **1.8 T, 1.8 TFSI, 1.9 TDI, 2.0, 2.0 FSI, 2.0 TDI, 2.0 TDI 16V, 2.0 TFSI** 09/04 - 77 -147 kW	**46-194664**	Наружный диаметр передней амортизационной стойки шасси 55 мм; без электронн. регулирования аморт. Силы; тип модели: G07, G08; Обязанность, предусмотренная экспертизой VA: Глубина (экспертиза): 45-50 мм; Нагрузка оси до: 1130 кг HA: Глубина (экспертиза): 35-40 мм; Нагрузка оси до: 1010 кг
B12 SL **1.6 TDI, 1.8 T, 1.8 TFSI, 1.9 TDI, 2.0, 2.0 FSI, 2.0 TDI, 2.0 TDI 16V, 2.0 TFSI** 09/04 - 66 -147 kW	**46-183422**	Наружный диаметр передней амортизационной стойки шасси 50 мм; без электронн. регулирования аморт. Силы; тип модели: G02; Обязанность, предусмотренная экспертизой VA: Глубина (экспертиза): 45-50 мм; Нагрузка оси до: 1130 кг HA: Глубина (экспертиза): 35-40 мм; Нагрузка оси до: 1010 кг
B14 **1.2 TSI, 1.4 TFSI, 1.6, 1.6 FSI, 1.6 TDI, 1.8 T, 1.8 TFSI, 1.8 TFSI quattro, 1.9 TDI, 2.0, 2.0 FSI, 2.0 TDI, 2.0 TDI quattro, 2.0 TDI 16V, 2.0 TDI 16V quattro, 2.0 TDI quattro, 2.0 TFSI, 2.0 TFSI quattro** 09/04 - 66 -147 kW	**47-128347**	DCC должно быть остановлено; Наружный диаметр передней амортизационной стойки шасси 50 мм; без электронн. регулирования аморт. Силы; Обязанность, предусмотренная экспертизой VA: тип модели: G02; Глубина (экспертиза): 30-50 мм; Нагрузка оси до: 1200 кг HA: Глубина (экспертиза): 30-50 мм; Нагрузка оси до: 1100 кг

Пригодны для			
AUDI			
AUDI A3 (8P1)			
B14 **1.2 TSI, 1.4 TFSI, 1.6, 1.6 FSI, 1.6 TDI, 1.8 T, 1.8 TFSI, 1.8 TFSI quattro, 1.9 TDI, 2.0, 2.0 FSI, 2.0 TDI, 2.0 TDI quattro, 2.0 TDI 16V, 2.0 TDI 16V quattro, 2.0 TDI quattro, 2.0 TFSI, 2.0 TFSI quattro, 3.2 V6 quattro** 07/03 - 66 -184 kW	**47-127708**	DCC должно быть остановлено; Наружный диаметр передней амортизационной стойки шасси 55 мм; без электронн. регулирования аморт. Силы; тип модели: G07, G08; Обязанность, предусмотренная экспертизой VA: Глубина (экспертиза): 30-50 мм; Нагрузка оси до: 1200 кг HA: Глубина (экспертиза): 30-50 мм; Нагрузка оси до: 1100 кг
B14 **S3 quattro** 11/06 - 188 -195 kW	**47-127708**	Наружный диаметр передней амортизационной стойки шасси 55 мм; без электронн. регулирования аморт. Силы; Обязанность, предусмотренная экспертизой VA: Глубина (экспертиза): 20-30 мм; Нагрузка оси до: 1210 кг HA: Глубина (экспертиза): 10-30 мм; Нагрузка оси до: 1100 кг
B16 PSS10 **1.2 TSI, 1.4 TFSI, 1.6, 1.6 FSI, 1.6 TDI, 1.8 T, 1.8 TFSI, 1.8 TFSI quattro, 1.9 TDI, 2.0, 2.0 FSI, 2.0 TDI, 2.0 TDI quattro, 2.0 TDI 16V, 2.0 TDI 16V quattro, 2.0 TDI quattro, 2.0 TFSI, 2.0 TFSI quattro** 09/04 - 66 -147 kW	**48-135238**	DCC должно быть остановлено; Наружный диаметр передней амортизационной стойки шасси 50 мм; без электронн. регулирования аморт. Силы; Обязанность, предусмотренная экспертизой VA: тип модели: G02; Глубина (экспертиза): 30-50 мм; Нагрузка оси до: 1210 кг; Øa: 50 мм HA: Глубина (экспертиза): 30-50 мм; Нагрузка оси до: 1100 кг
B16 PSS10 **1.2 TSI, 1.4 TFSI, 1.6, 1.6 FSI, 1.6 TDI, 1.8 T, 1.8 TFSI, 1.8 TFSI quattro, 1.9 TDI, 2.0, 2.0 FSI, 2.0 TDI, 2.0 TDI quattro, 2.0 TDI 16V, 2.0 TDI 16V quattro, 2.0 TDI quattro, 2.0 TFSI, 2.0 TFSI quattro, 3.2 V6 quattro** 07/03 - 66 -184 kW	**48-135245**	DCC должно быть остановлено; Наружный диаметр передней амортизационной стойки шасси 55 мм; без электронн. регулирования аморт. Силы; Обязанность, предусмотренная экспертизой VA: тип модели: G07,G08; Глубина (экспертиза): 30-50 мм; Нагрузка оси до: 1210 кг; Øa: 55 мм HA: Глубина (экспертиза): 30-50 мм; Нагрузка оси до: 1100 кг
B16 PSS10 **S3 quattro** 11/06 - 188 -195 kW	**48-135245**	Наружный диаметр передней амортизационной стойки шасси 55 мм; без электронн. регулирования аморт. Силы; Обязанность, предусмотренная экспертизой VA: Глубина (экспертиза): 20-30 мм; Нагрузка оси до: 1210 кг HA: Глубина (экспертиза): 10-30 мм; Нагрузка оси до: 1100 кг
B16 RC **1.2 TSI, 1.4 TFSI, 1.6, 1.6 FSI, 1.6 TDI, 1.8 T, 1.8 TFSI, 1.8 TFSI quattro, 1.9 TDI, 2.0, 2.0 FSI, 2.0 TDI, 2.0 TDI quattro, 2.0 TDI 16V, 2.0 TDI 16V quattro, 2.0 TDI quattro, 2.0 TFSI, 2.0 TFSI quattro, 3.2 V6 quattro** 07/03 - 66 -184 kW	**49-196849**	Øa: 55 мм; DCC должно быть остановлено; без электронн. регулирования аморт. Силы; тип модели: G07, G08, G09, G11; Обязанность, предусмотренная экспертизой VA: Глубина (экспертиза): 20-40 мм; Нагрузка оси до: 1140 кг HA: Глубина (экспертиза): 20-40 мм; Нагрузка оси до: 1040 кг
B16 RC **S3 quattro** 02/07 - 188 kW	**49-196849**	Øa: 55 мм; DCC должно быть остановлено; без электронн. регулирования аморт. Силы; тип модели: G07, G08, G09, G11; Обязанность, предусмотренная экспертизой VA: Глубина (экспертиза): 10-20 мм; Нагрузка оси до: 1140 кг HA: Глубина (экспертиза): 10-30 мм; Нагрузка оси до: 1040 кг
B16 RC **S3 quattro** 11/06 - 195 kW	**49-196849**	Øa: 55 мм; DCC должно быть остановлено; без электронн. регулирования аморт. Силы; тип модели: G07, G08, G09, G11; Обязанность, предусмотренная экспертизой VA: Глубина (экспертиза): 20-30 мм; Нагрузка оси до: 1140 кг HA: Глубина (экспертиза): 10-30 мм; Нагрузка оси до: 1040 кг
B16 BCS **2.0 TDI, 2.0 TDI quattro, 2.0 TFSI, 2.0 TFSI quattro, 3.2 V6 quattro, S3 quattro** 07/03 - 125 -195 kW	**48-215909**	Наружный диаметр передней амортизационной стойки шасси 55 мм; Обязанность, предусмотренная экспертизой VA: Глубина (экспертиза): 10-20 мм; Нагрузка оси до: 1210 кг HA: Глубина (экспертиза): 10-30 мм; Нагрузка оси до: 1110 кг

Пригодны для			
AUDI			
AUDI A3 Sportback (8PA)			
B1	**1.2 TSI, 1.4 TFSI, 1.6, 1.6 FSI, 1.6 TDI, 1.8 TFSI, 1.8 TFSI quattro, 1.9 TDI, 2.0, 2.0 FSI, 2.0 TDI, 2.0 TDI quattro, 2.0 TDI 16V, 2.0 TDI 16V quattro, 2.0 TDI quattro, 2.0 TFSI, 2.0 TFSI quattro** 09/04 - 66 -147 kW	**12-224074**	**12-226535** ⓘ VA: с шариковым подшибником HA: для заменяемого номера: AU6/UA7
B3	**1.4 TFSI, 1.8 TFSI** 11/06 - 92 -118 kW	**37-133030**	**36-147779** стандартная подвеска
B3	**1.4 TFSI, 1.8 TFSI** 11/06 - 92 -118 kW	**37-147747**	**36-147786** стандартная подвеска; Усиленное оснащение .
B3	**1.6, 1.6 FSI** 09/04 - 75 -85 kW	**37-133030**	**36-147779** стандартная подвеска
B3	**1.6, 1.6 FSI** 09/04 - 75 -85 kW	**37-147747**	**36-147786** стандартная подвеска; Усиленное оснащение .
B3	**1.8 TFSI quattro, 2.0 TDI 16V** 09/04 - 103 -118 kW	**37-147730**	**36-147793** стандартная подвеска
B3	**1.8 TFSI quattro, 2.0 TDI 16V** 09/04 - 103 -118 kW	**37-147754**	стандартная подвеска; Усиленное оснащение .
B3	**2.0 FSI** 09/04 - 110 kW	**37-147747**	**36-147779** стандартная подвеска
B3	**2.0 TFSI** 09/04 - 147 kW	**37-147747**	**36-147793** стандартная подвеска
B3	**2.0 TFSI** 09/04 - 147 kW	**37-147730**	стандартная подвеска; Усиленное оснащение .
B3	**2.0 TFSI quattro** 09/04 - 147 kW	**37-147730**	**36-147793** стандартная подвеска
B3	**1.6 TDI** 05/09 - 66 -77 kW	**37-147747**	**36-147779** стандартная подвеска
B3	**1.6 TDI** 05/09 - 66 -77 kW	**37-147730**	**36-147786** стандартная подвеска; Усиленное оснащение .
B3	**1.9 TDI** 09/04 - 77 kW	**37-147747**	**36-147779** стандартная подвеска
B3	**1.9 TDI, 2.0 FSI** 09/04 - 77 -110 kW	**37-147730**	**36-147786** стандартная подвеска; Усиленное оснащение .
B3	**2.0 TDI** 09/04 - 100 -125 kW	**37-147730**	**36-147793** стандартная подвеска
B3	**2.0 TDI, 2.0 TFSI quattro** 09/04 - 100 -147 kW	**37-147754**	стандартная подвеска; Усиленное оснащение .
B3	**2.0 TDI quattro, 2.0 TDI 16V quattro, 2.0 TDI quattro** 11/05 - 103 -125 kW	**37-147754**	**36-147793** стандартная подвеска
B4	**1.2 TSI, 1.4 TFSI, 1.6, 1.6 FSI, 1.6 TDI, 1.8 TFSI, 1.8 TFSI quattro, 1.9 TDI, 2.0, 2.0 FSI, 2.0 TDI, 2.0 TDI quattro, 2.0 TDI 16V, 2.0 TDI 16V quattro, 2.0 TDI quattro, 2.0 TFSI, 2.0 TFSI quattro** 09/04 - 66 -147 kW	**22-131607**	**19-127439** стандартная подвеска; без электронн. регулирования аморт. Силы; тип модели: G02 VA: Øa: 50 мм

Пригодны для			
AUDI			
AUDI A3 Sportback (8PA)			
B4	**1.2 TSI, 1.4 TFSI, 1.6, 1.6 FSI, 1.6 TDI, 1.8 TFSI, 1.8 TFSI quattro, 1.9 TDI, 2.0, 2.0 FSI, 2.0 TDI, 2.0 TDI quattro, 2.0 TDI 16V, 2.0 TDI 16V quattro, 2.0 TDI quattro, 2.0 TFSI, 2.0 TFSI quattro, 3.2 V6 quattro** 09/04 - 66 -184 kW	**22-131614**	**19-127439** стандартная подвеска; без электронн. регулирования аморт. Силы; тип модели: G07, G08 VA: Øa: 55 мм
B4	**1.2 TSI, 1.4 TFSI, 1.6, 1.6 FSI, 1.6 TDI, 1.8 TFSI, 1.8 TFSI quattro, 1.9 TDI, 2.0, 2.0 FSI, 2.0 TDI, 2.0 TDI quattro, 2.0 TDI 16V, 2.0 TDI 16V quattro, 2.0 TDI quattro, 2.0 TFSI, 2.0 TFSI quattro** 09/04 - 66 -147 kW	**22-139184**	**19-127439** спортивная подвеска; без электронн. регулирования аморт. Силы; тип модели: G02 VA: Øa: 50 мм
B4	**1.2 TSI, 1.4 TFSI, 1.6, 1.6 FSI, 1.6 TDI, 1.8 TFSI, 1.8 TFSI quattro, 1.9 TDI, 2.0, 2.0 FSI, 2.0 TDI, 2.0 TDI quattro, 2.0 TDI 16V, 2.0 TDI 16V quattro, 2.0 TDI quattro, 2.0 TFSI, 2.0 TFSI quattro, 3.2 V6 quattro** 09/04 - 66 -184 kW	**22-139191**	**19-127439** спортивная подвеска; без электронн. регулирования аморт. Силы; тип модели: G07, G08 VA: Øa: 55 мм
B6 Sport	**1.2 TSI, 1.4 TFSI, 1.6, 1.6 FSI, 1.6 TDI, 1.8 TFSI, 1.8 TFSI quattro, 1.9 TDI, 2.0, 2.0 FSI, 2.0 TDI, 2.0 TDI quattro, 2.0 TDI 16V, 2.0 TDI 16V quattro, 2.0 TDI quattro, 2.0 TFSI, 2.0 TFSI quattro, 3.2 V6 quattro** 09/04 - 66 -184 kW	**35-113751**	**24-172936** стандартная подвеска; без электронн. регулирования аморт. Силы VA: Øa: 50 мм
B6 Sport	**1.2 TSI, 1.4 TFSI, 1.6, 1.6 FSI, 1.6 TDI, 1.8 TFSI, 1.8 TFSI quattro, 1.9 TDI, 2.0, 2.0 FSI, 2.0 TDI, 2.0 TDI quattro, 2.0 TDI 16V, 2.0 TDI 16V quattro, 2.0 TDI quattro, 2.0 TFSI, 2.0 TFSI quattro, 3.2 V6 quattro** 09/04 - 66 -184 kW	**35-108177**	**24-172936** стандартная подвеска; без электронн. регулирования аморт. Силы VA: Øa: 55 мм
B8	**1.2 TSI, 1.4 TFSI, 1.6, 1.6 FSI, 1.6 TDI, 1.8 TFSI, 1.8 TFSI quattro, 1.9 TDI, 2.0, 2.0 FSI, 2.0 TDI, 2.0 TDI quattro, 2.0 TDI 16V, 2.0 TDI 16V quattro, 2.0 TDI quattro, 2.0 TFSI, 2.0 TFSI quattro, 3.2 V6 quattro** 09/04 - 66 -184 kW	**35-113768**	**24-178006** спортивная подвеска; без электронн. регулирования аморт. Силы VA: Øa: 50 мм
B8	**1.2 TSI, 1.4 TFSI, 1.6, 1.6 FSI, 1.6 TDI, 1.8 TFSI, 1.8 TFSI quattro, 1.9 TDI, 2.0, 2.0 FSI, 2.0 TDI, 2.0 TDI quattro, 2.0 TDI 16V, 2.0 TDI 16V quattro, 2.0 TDI quattro, 2.0 TFSI, 2.0 TFSI quattro, 3.2 V6 quattro, RS3 quattro, S3 quattro** 06/08 - 66 -250 kW	**35-108191**	**24-178006** спортивная подвеска; без электронн. регулирования аморт. Силы VA: Øa: 55 мм
B12 PK	**1.4 TFSI, 1.6 TDI, 1.8 TFSI, 1.9 TDI, 2.0, 2.0 FSI, 2.0 TFSI** 09/04 - 66 -147 kW	**46-183156**	DCC должно быть остановлено; Наружный диаметр передней амортизационной стойки шасси 50 мм; без электронн. регулирования аморт. Силы; тип модели: G02; Обязанность, предусмотренная экспертизой VA: Глубина (экспертиза): 30 мм; Нагрузка оси до: 1065 кг HA: Глубина (экспертиза): 30 мм; Нагрузка оси до: 1005 кг
B12 PK	**1.4 TFSI, 1.6 TDI, 1.8 TFSI, 1.9 TDI, 2.0, 2.0 FSI, 2.0 TFSI** 09/04 - 66 -147 kW	**46-194589**	DCC должно быть остановлено; Наружный диаметр передней амортизационной стойки шасси 55 мм; без электронн. регулирования аморт. Силы; тип модели: G07, G08; Обязанность, предусмотренная экспертизой VA: Глубина (экспертиза): 30 мм; Нагрузка оси до: 1065 кг HA: Глубина (экспертиза): 30 мм; Нагрузка оси до: 1005 кг

Пригодны для			
AUDI			
AUDI A3 Sportback (8PA)			
B12 PK	**1.6, 1.6 FSI** 09/04 - 75 -85 kW	**46-183132**	Наружный диаметр передней амортизационной стойки шасси 50 мм; тип модели: G02; Обязанность, предусмотренная экспертизой; механическая КПП VA: Глубина (экспертиза): 30 мм; Нагрузка оси до: 980 кг HA: Глубина (экспертиза): 30 мм; Нагрузка оси до: 1005 кг
B12 PK	**1.6, 1.6 FSI** 09/04 - 75 -85 kW	**46-183156**	Наружный диаметр передней амортизационной стойки шасси 50 мм; тип модели: G02; Обязанность, предусмотренная экспертизой; АКПП VA: Глубина (экспертиза): 30 мм; Нагрузка оси до: 1065 кг HA: Глубина (экспертиза): 30 мм; Нагрузка оси до: 1005 кг
B12 PK	**1.6, 1.6 FSI** 09/04 - 75 -85 kW	**46-194572**	Наружный диаметр передней амортизационной стойки шасси 55 мм; тип модели: G07, G08; Обязанность, предусмотренная экспертизой; механическая КПП VA: Глубина (экспертиза): 30 мм; Нагрузка оси до: 980 кг HA: Глубина (экспертиза): 30 мм; Нагрузка оси до: 1005 кг
B12 PK	**1.6, 1.6 FSI** 09/04 - 75 -85 kW	**46-194589**	Наружный диаметр передней амортизационной стойки шасси 55 мм; тип модели: G07, G08; Обязанность, предусмотренная экспертизой; АКПП VA: Глубина (экспертиза): 30 мм; Нагрузка оси до: 1065 кг HA: Глубина (экспертиза): 30 мм; Нагрузка оси до: 1005 кг
B12 PK	**1.8 TFSI, 2.0 TDI, 2.0 TDI 16V** 09/04 - 100 -125 kW	**46-183163**	Наружный диаметр передней амортизационной стойки шасси 50 мм; тип модели: G02; Обязанность, предусмотренная экспертизой VA: Глубина (экспертиза): 30 мм; Нагрузка оси до: 1155 кг HA: Глубина (экспертиза): 30 мм; Нагрузка оси до: 1005 кг
B12 PK	**1.8 TFSI, 2.0 TDI, 2.0 TDI 16V** 09/04 - 100 -125 kW	**46-194596**	Наружный диаметр передней амортизационной стойки шасси 55 мм; тип модели: G07, G08; Обязанность, предусмотренная экспертизой VA: Глубина (экспертиза): 30 мм; Нагрузка оси до: 1155 кг HA: Глубина (экспертиза): 30 мм; Нагрузка оси до: 1005 кг
B12 PK	**1.8 TFSI quattro, 2.0 TDI quattro, 2.0 TDI 16V quattro, 2.0 TDI quattro, 2.0 TFSI quattro** 09/04 - 103 -147 kW	**46-194640**	Наружный диаметр передней амортизационной стойки шасси 55 мм; без электронн. регулирования аморт. Силы; тип модели: G07, G08; Обязанность, предусмотренная экспертизой VA: Глубина (экспертиза): 30 мм; Нагрузка оси до: 1155 кг HA: Глубина (экспертиза): 30 мм; Нагрузка оси до: 1125 кг
B12 PK	**1.8 TFSI quattro, 2.0 TDI quattro, 2.0 TDI 16V quattro, 2.0 TDI quattro, 2.0 TFSI quattro** 09/04 - 103 -147 kW	**46-183187**	Наружный диаметр передней амортизационной стойки шасси 50 мм; без электронн. регулирования аморт. Силы; тип модели: G02; Обязанность, предусмотренная экспертизой VA: Глубина (экспертиза): 30 мм; Нагрузка оси до: 1155 кг HA: Глубина (экспертиза): 30 мм; Нагрузка оси до: 1125 кг
B12 PK	**3.2 V6 quattro** 09/04 - 184 kW	**46-183170**	Наружный диаметр передней амортизационной стойки шасси 55 мм; тип модели: G07, G08; Обязанность, предусмотренная экспертизой VA: Глубина (экспертиза): 30 мм; Нагрузка оси до: 1155 кг HA: Глубина (экспертиза): 30 мм; Нагрузка оси до: 1125 кг
B12 PK	**1.6 TDI, 2.0 TFSI** 09/04 - 66 -147 kW	**46-183163**	Наружный диаметр передней амортизационной стойки шасси 50 мм; тип модели: G02; Обязанность, предусмотренная экспертизой; АКПП VA: Глубина (экспертиза): 30 мм; Нагрузка оси до: 1155 кг HA: Глубина (экспертиза): 30 мм; Нагрузка оси до: 1005 кг
B12 PK	**1.6 TDI, 2.0 TFSI** 09/04 - 66 -147 kW	**46-194596**	Наружный диаметр передней амортизационной стойки шасси 55 мм; тип модели: G07, G08; Обязанность, предусмотренная экспертизой; АКПП VA: Глубина (экспертиза): 30 мм; Нагрузка оси до: 1155 кг HA: Глубина (экспертиза): 30 мм; Нагрузка оси до: 1005 кг

Пригодны для			
AUDI			
AUDI A3 Sportback (8PA)			
B12 SL **1.4 TFSI, 1.6, 1.6 FSI, 1.6 TDI, 1.9 TDI, 2.0, 2.0 FSI** 09/04 - 66 -120 kW		**46-183439**	DCC должно быть остановлено; Наружный диаметр передней амортизационной стойки шасси 50 мм; без электронн. регулирования аморт. Силы; тип модели: G02; Обязанность, предусмотренная экспертизой VA: Глубина (экспертиза): 45-50 мм; Нагрузка оси до: 1040 кг HA: Глубина (экспертиза): 35-40 мм; Нагрузка оси до: 1005 кг
B12 SL **1.4 TFSI, 1.6 TDI, 1.8 TFSI, 1.9 TDI, 2.0, 2.0 FSI, 2.0 TDI, 2.0 TDI 16V, 2.0 TFSI** 09/04 - 66 -147 kW		**46-183446**	DCC должно быть остановлено; Наружный диаметр передней амортизационной стойки шасси 50 мм; без электронн. регулирования аморт. Силы; тип модели: G02; Обязанность, предусмотренная экспертизой VA: Глубина (экспертиза): 45-50 мм; Нагрузка оси до: 1130 кг HA: Глубина (экспертиза): 35-40 мм; Нагрузка оси до: 1005 кг
B12 SL **1.4 TFSI, 1.6, 1.6 FSI, 1.6 TDI, 1.9 TDI, 2.0, 2.0 FSI** 09/04 - 66 -120 kW		**46-194671**	DCC должно быть остановлено; Наружный диаметр передней амортизационной стойки шасси 55 мм; без электронн. регулирования аморт. Силы; тип модели: G07, G08; Обязанность, предусмотренная экспертизой VA: Глубина (экспертиза): 45-50 мм; Нагрузка оси до: 1040 кг HA: Глубина (экспертиза): 35-40 мм; Нагрузка оси до: 1010 кг
B12 SL **1.4 TFSI, 1.6 TDI, 1.8 TFSI, 1.9 TDI, 2.0, 2.0 FSI, 2.0 TDI, 2.0 TDI 16V, 2.0 TFSI** 09/04 - 66 -147 kW		**46-194688**	DCC должно быть остановлено; Наружный диаметр передней амортизационной стойки шасси 55 мм; без электронн. регулирования аморт. Силы; тип модели: G07, G08; Обязанность, предусмотренная экспертизой VA: Глубина (экспертиза): 45-50 мм; Нагрузка оси до: 1130 кг HA: Глубина (экспертиза): 35-40 мм; Нагрузка оси до: 1010 кг
B14 **1.2 TSI, 1.4 TFSI, 1.6, 1.6 FSI, 1.6 TDI, 1.8 TFSI, 1.8 TFSI quattro, 1.9 TDI, 2.0, 2.0 FSI, 2.0 TDI, 2.0 TDI quattro, 2.0 TDI 16V, 2.0 TDI 16V quattro, 2.0 TDI quattro, 2.0 TFSI, 2.0 TFSI quattro, 3.2 V6 quattro** 09/04 - 66 -184 kW		**47-128347**	DCC должно быть остановлено; Наружный диаметр передней амортизационной стойки шасси 50 мм; без электронн. регулирования аморт. Силы; Обязанность, предусмотренная экспертизой VA: тип модели: G02; Глубина (экспертиза): 30-50 мм; Нагрузка оси до: 1210 кг HA: Глубина (экспертиза): 30-50 мм; Нагрузка оси до: 1100 кг
B14 **1.2 TSI, 1.4 TFSI, 1.6, 1.6 FSI, 1.6 TDI, 1.8 TFSI, 1.8 TFSI quattro, 1.9 TDI, 2.0, 2.0 FSI, 2.0 TDI, 2.0 TDI 16V, 2.0 TDI 16V quattro, 2.0 TDI quattro, 2.0 TFSI, 2.0 TFSI quattro, 3.2 V6 quattro** 09/04 - 66 -184 kW		**47-127708**	DCC должно быть остановлено; Наружный диаметр передней амортизационной стойки шасси 55 мм; без электронн. регулирования аморт. Силы; Обязанность, предусмотренная экспертизой VA: Глубина (экспертиза): 30-50 мм; Нагрузка оси до: 1210 кг HA: Глубина (экспертиза): 30-50 мм; Нагрузка оси до: 1100 кг
B14 **RS3 quattro, S3 quattro** 06/08 - 188 -250 kW		**47-127708**	DCC должно быть остановлено; Наружный диаметр передней амортизационной стойки шасси 55 мм; без электронн. регулирования аморт. Силы; Обязанность, предусмотренная экспертизой VA: Глубина (экспертиза): 20-30 мм; Нагрузка оси до: 1210 кг HA: Глубина (экспертиза): 20-30 мм; Нагрузка оси до: 1100 кг
B16 PSS10 **1.2 TSI, 1.4 TFSI, 1.6, 1.6 FSI, 1.6 TDI, 1.8 TFSI, 1.8 TFSI quattro, 1.9 TDI, 2.0, 2.0 FSI, 2.0 TDI, 2.0 TDI quattro, 2.0 TDI 16V, 2.0 TDI 16V quattro, 2.0 TDI quattro, 2.0 TFSI, 2.0 TFSI quattro, 3.2 V6 quattro** 09/04 - 66 -184 kW		**48-135238**	DCC должно быть остановлено; Наружный диаметр передней амортизационной стойки шасси 50 мм; без электронн. регулирования аморт. Силы; Обязанность, предусмотренная экспертизой VA: тип модели: G02; Глубина (экспертиза): 30-50 мм; Нагрузка оси до: 1210 кг HA: Глубина (экспертиза): 30-50 мм; Нагрузка оси до: 1100 кг
B16 PSS10 **1.2 TSI, 1.4 TFSI, 1.6, 1.6 FSI, 1.6 TDI, 1.8 TFSI, 1.8 TFSI quattro, 1.9 TDI, 2.0, 2.0 FSI, 2.0 TDI, 2.0 TDI quattro, 2.0 TDI 16V, 2.0 TDI 16V quattro, 2.0 TDI quattro, 2.0 TFSI, 2.0 TFSI quattro, 3.2 V6 quattro** 09/04 - 66 -184 kW		**48-135245**	DCC должно быть остановлено; Наружный диаметр передней амортизационной стойки шасси 55 мм; без электронн. регулирования аморт. Силы; Обязанность, предусмотренная экспертизой VA: тип модели: G07,G08; Глубина (экспертиза): 30-50 мм; Нагрузка оси до: 1210 кг HA: Глубина (экспертиза): 30-50 мм; Нагрузка оси до: 1100 кг

Пригодны для			

AUDI

AUDI A3 Sportback (8PA)

B16 PSS10	**RS3 quattro, S3 quattro** 06/08 - 188 -250 kW	**48-135245**		DCC должно быть остановлено; Наружный диаметр передней амортизационной стойки шасси 55 мм; Обязанность, предусмотренная экспертизой VA: тип модели: G07,G08; Глубина (экспертиза): 20-30 мм; Нагрузка оси до: 1210 кг HA: Глубина (экспертиза): 10-30 мм; Нагрузка оси до: 1100 кг
B16 RC	**1.2 TSI, 1.4 TFSI, 1.6, 1.6 FSI, 1.6 TDI, 1.8 TFSI, 1.8 TFSI quattro, 1.9 TDI, 2.0, 2.0 FSI, 2.0 TDI, 2.0 TDI quattro, 2.0 TDI 16V, 2.0 TDI 16V quattro, 2.0 TDI quattro, 2.0 TFSI, 2.0 TFSI quattro, 3.2 V6 quattro** 09/04 - 66 -184 kW	**49-196849**		Øa: 55 мм; DCC должно быть остановлено; без электронн. регулирования аморт. Силы; тип модели: G07, G08, G09, G11; Обязанность, предусмотренная экспертизой VA: Глубина (экспертиза): 40-50 мм; Нагрузка оси до: 1140 кг HA: Глубина (экспертиза): 30-50 мм; Нагрузка оси до: 1040 кг
B16 RC	**RS3 quattro, S3 quattro** 06/08 - 188 -250 kW	**49-196849**		Øa: 55 мм; DCC должно быть остановлено; без электронн. регулирования аморт. Силы; тип модели: G07, G08, G09, G11; Обязанность, предусмотренная экспертизой VA: Глубина (экспертиза): 20-30 мм; Нагрузка оси до: 1140 кг HA: Глубина (экспертиза): 10-30 мм; Нагрузка оси до: 1040 кг
B16 BCS	**2.0 TDI, 2.0 TDI quattro, 2.0 TFSI, 2.0 TFSI quattro, 3.2 V6 quattro, RS3 quattro, S3 quattro** 09/04 - 125 -250 kW	**48-215909**		DCC должно быть остановлено; Наружный диаметр передней амортизационной стойки шасси 55 мм; Обязанность, предусмотренная экспертизой VA: Глубина (экспертиза): 20-30 мм; Нагрузка оси до: 1210 кг HA: Глубина (экспертиза): 10-30 мм; Нагрузка оси до: 1100 кг

AUDI A3 кабрио

B1	**1.2 TSI, 1.6, 1.6 TDI, 1.8 TFSI, 1.9 TDI, 2.0 TDI, 2.0 TFSI** 04/08 - 75 -147 kW	**12-224098**	**12-224081**	VA: с шариковым подшибником HA: без шарикового подшибника
B1	**1.4 TFSI** 02/11 - 92 kW	**12-224074**	**12-224081**	VA: с шариковым подшибником HA: без шарикового подшибника
B4	**1.2 TSI, 1.4 TFSI, 1.6, 1.6 TDI, 1.8 TFSI, 1.9 TDI, 2.0 TDI, 2.0 TFSI** 04/08 - 75 -147 kW	**22-131607**	**19-172996**	стандартная подвеска; без электронн. регулирования аморт. Силы; тип модели: G02 VA: Øa: 50 мм
B4	**1.2 TSI, 1.4 TFSI, 1.6, 1.6 TDI, 1.8 TFSI, 1.9 TDI, 2.0 TDI, 2.0 TFSI** 04/08 - 75 -147 kW	**22-131614**	**19-172996**	стандартная подвеска; без электронн. регулирования аморт. Силы; тип модели: G07, G08 VA: Øa: 55 мм
B6 Sport	**1.2 TSI, 1.4 TFSI, 1.6, 1.6 TDI, 1.8 TFSI, 1.9 TDI, 2.0 TDI, 2.0 TFSI** 04/08 - 75 -147 kW	**35-108177**	**24-172936**	стандартная подвеска; без электронн. регулирования аморт. Силы VA: Øa: 55 мм
B8	**1.2 TSI, 1.4 TFSI, 1.6, 1.6 TDI, 1.8 TFSI, 1.9 TDI, 2.0 TDI, 2.0 TFSI** 04/08 - 75 -147 kW	**35-108191**	**24-178006**	спортивная подвеска; без электронн. регулирования аморт. Силы; тип модели: G07, G08 VA: Øa: 55 мм
B12 PK	**1.6 TDI, 1.8 TFSI, 1.9 TDI, 2.0 TDI, 2.0 TFSI** 04/08 - 77 -147 kW	**46-192431**		DCC должно быть остановлено; Наружный диаметр передней амортизационной стойки шасси 55 мм; без электронн. регулирования аморт. Силы; тип модели: G07, G08; без регулируемой подвески; Обязанность, предусмотренная экспертизой VA: Глубина (экспертиза): 25 мм; Нагрузка оси до: 1155 кг HA: Глубина (экспертиза): 25 мм; Нагрузка оси до: 985 кг
B14	**1.2 TSI, 1.4 TFSI, 1.6, 1.6 TDI, 1.8 TFSI, 1.9 TDI, 2.0 TDI, 2.0 TFSI** 04/08 - 75 -147 kW	**47-127708**		DCC должно быть остановлено; Наружный диаметр передней амортизационной стойки шасси 55 мм; без электронн. регулирования аморт. Силы; Обязанность, предусмотренная экспертизой VA: Глубина (экспертиза): 40-50 мм; Нагрузка оси до: 1210 кг HA: Глубина (экспертиза): 30-50 мм; Нагрузка оси до: 1100 кг

Пригодны для			
AUDI			
AUDI A3 кабрио			
B16 PSS10 **1.2 TSI, 1.4 TFSI, 1.6, 1.6 TDI, 1.8 TFSI, 1.9 TDI, 2.0 TDI, 2.0 TFSI** 04/08 - 75 -147 kW	**48-135245**		DCC должно быть остановлено; Наружный диаметр передней амортизационной стойки шасси 55 мм; без электронн. регулирования аморт. Силы; Обязанность, предусмотренная экспертизой VA: Глубина (экспертиза): 40-50 мм; Нагрузка оси до: 1210 кг HA: Глубина (экспертиза): 30-50 мм; Нагрузка оси до: 1100 кг
B16 RC **1.2 TSI, 1.4 TFSI, 1.6, 1.6 TDI, 1.8 TFSI, 1.9 TDI, 2.0 TDI, 2.0 TFSI** 04/08 - 75 -147 kW	**49-196849**		Øa: 55 мм; DCC должно быть остановлено; без электронн. регулирования аморт. Силы; тип модели: G07, G08, G09, G11; Обязанность, предусмотренная экспертизой VA: Глубина (экспертиза): 40-50 мм; Нагрузка оси до: 1140 кг HA: Глубина (экспертиза): 30-50 мм; Нагрузка оси до: 1040 кг
AUDI A4 (8D2, B5)			
B1 **1.6, 1.8, 1.8 quattro, 1.8 T, 1.8 T quattro, 1.9 TDI, 1.9 TDI quattro, 2.4, 2.4 quattro, 2.5 TDI, 2.5 TDI quattro, 2.6, 2.6 quattro, 2.8, 2.8 quattro, S4 quattro** 11/94 - 11/00 55 -195 kW	**12-117642**		VA: Материал: резина/металл; без шарикового подшибника
B3 **1.6, 1.8, 1.8 T, 1.9 TDI** 11/94 - 11/00 55 -132 kW	**37-131364**	**36-130726**	стандартная подвеска
B3 **1.6, 1.8, 1.8 T, 1.9 TDI, 2.4, 2.5 TDI, 2.6, 2.8** 11/94 - 11/00 55 -142 kW	**37-131388**	**36-131358**	стандартная подвеска; Усиленное оснащение .
B3 **1.8 quattro, 1.8 T quattro, 1.9 TDI quattro** 01/95 - 11/00 81 -132 kW	**37-131364**	**36-130733**	стандартная подвеска
B3 **1.8 quattro, 1.8 T quattro, 1.9 TDI quattro, 2.4 quattro, 2.5 TDI quattro, 2.6 quattro, 2.8 quattro** 01/95 - 11/00 81 -142 kW	**36-195848**	**36-200962**	стандартная подвеска; Усиленное оснащение .
B3 **2.4, 2.5 TDI, 2.6, 2.8** 01/95 - 11/00 102 -142 kW	**37-131371**	**36-130726**	стандартная подвеска
B3 **2.4 quattro, 2.5 TDI quattro, 2.6 quattro, 2.8 quattro** 10/96 - 11/00 110 -142 kW	**37-131371**	**36-130733**	стандартная подвеска
B4 **1.6, 1.8, 1.8 T, 1.9 TDI, 2.4, 2.5 TDI, 2.6, 2.8** 11/94 - 01/99 55 -142 kW	**22-031167**	**19-029207** **11-101390** SP	-> CH.Nr.: 8D-X-200000; стандартная подвеска
B4 **1.6, 1.8, 1.8 T, 1.9 TDI, 2.4, 2.5 TDI, 2.6, 2.8** 11/94 - 01/99 55 -142 kW	**19-045771**	**19-029207** **11-101390** SP	-> CH.Nr.: 8D-X-200000; спортивная подвеска
B4 **1.6, 1.8, 1.8 T, 1.9 TDI, 2.4, 2.5 TDI, 2.6, 2.8** 02/99 - 06/00 55 -142 kW	**22-031167**	**19-103471** **11-101390** SP	CH.Nr.: 8D-X-200001-> 8D-1-030000; стандартная подвеска
B4 **1.6, 1.8, 1.8 T, 1.9 TDI, 2.4, 2.5 TDI, 2.6, 2.8** 02/99 - 06/00 55 -142 kW	**19-045771**	**19-103471**	CH.Nr.: 8D-X-200001-> 8D-1-030000; спортивная подвеска
B4 **1.6, 1.8, 1.8 T, 1.9 TDI, 2.4, 2.5 TDI, 2.6, 2.8** 07/00 - 11/00 55 -142 kW	**19-119922**	**19-103471**	CH.Nr.: 8D-1-030001 ->; стандартная подвеска
B4 **1.6, 1.8, 1.8 T, 1.9 TDI, 2.4, 2.5 TDI, 2.6, 2.8** 07/00 - 11/00 55 -142 kW	**19-119939**	**19-103471**	CH.Nr.: 8D-1-030001 ->; спортивная подвеска
B4 **1.8 quattro, 1.8 T quattro, 1.9 TDI quattro, 2.4 quattro, 2.5 TDI quattro, 2.6 quattro, 2.8 quattro** 01/95 - 11/00 81 -142 kW	**22-031167**	**19-184050**	стандартная подвеска

Пригодны для			

AUDI

AUDI A4 (8D2, B5)

B4	**1.8 quattro, 1.8 T quattro, 1.9 TDI quattro, 2.4 quattro, 2.5 TDI quattro, 2.6 quattro, 2.8 quattro** 01/95 - 11/00 81 -142 kW	**19-045771**	**19-184050**	спортивная подвеска
B4	**2.8** 09/95 - 07/97 128 kW	**22-031167**	**19-029207** **11-101390** SP	стандартная подвеска
B4	**2.8** 09/95 - 07/97 128 kW	**19-045771**	**19-029207** **11-101390** SP	спортивная подвеска
B6 Sport	**1.6, 1.8, 1.8 T, 1.9 TDI, 2.4, 2.5 TDI, 2.6, 2.8** 11/94 - 01/99 55 -142 kW	**24-020794**	**24-020800** **11-101390** SP	-> CH.Nr.: 8D-X-200000 VA: Должна использоваться серийная тарелка пружины
B6 Sport	**1.6, 1.8, 1.8 T, 1.9 TDI, 2.4, 2.5 TDI, 2.6, 2.8** 02/99 - 06/00 55 -142 kW	**24-020794**	**24-062596** **11-101390** SP	CH.Nr.: 8D-X-200001-> 8D1-030000 VA: Должна использоваться серийная тарелка пружины
B6 Sport	**1.6, 1.8, 1.8 T, 1.9 TDI, 2.4, 2.5 TDI, 2.6, 2.8** 07/00 - 11/00 55 -142 kW	**24-065122**	**24-062596** **11-101390** SP	CH.Nr.: 8D-1-030001 ->
B6 Sport	**1.8 quattro, 1.8 T quattro, 1.9 TDI quattro, 2.4 quattro, 2.5 TDI quattro, 2.6 quattro, 2.7 Bi Turbo quattro, 2.7 Turbo quattro, 2.8 quattro** 01/95 - 06/00 81 -187 kW	**24-020794**	**24-026215**	-> CH.Nr.: F8D-1-030000 VA: Должна использоваться серийная тарелка пружины HA: без регулируемой подвески
B6 Sport	**1.8 quattro, 1.8 T quattro, 1.9 TDI quattro, 2.4 quattro, 2.5 TDI quattro, 2.6 quattro, 2.7 Turbo quattro, 2.8 quattro** 07/00 - 11/00 81 -169 kW	**24-065122**	**24-062121**	CH.Nr.: F8D-1-030001 ->; кроме спортивной подвески; без регулируемой подвески
B6 Sport	**2.4 quattro** 08/97 - 11/00 120 kW	**24-020794**	**24-026215**	VA: Должна использоваться серийная тарелка пружины
B8	**1.6, 1.8, 1.8 T, 1.9 TDI, 2.4, 2.5 TDI, 2.6, 2.8** 11/94 - 01/99 55 -142 kW	**24-020817**	**24-020824** **11-101390** SP	-> CH.Nr.: 8D-X-200000 VA: Должна использоваться серийная тарелка пружины
B8	**1.6, 1.8, 1.8 T, 1.9 TDI, 2.4, 2.5 TDI, 2.6, 2.8** 02/99 - 06/00 55 -142 kW	**24-020817**	**24-062596** **11-101390** SP	CH.Nr.: 8D-X-200001-> 8D-1-030000 VA: Должна использоваться серийная тарелка пружины
B8	**1.6, 1.8, 1.8 T, 1.9 TDI, 2.4, 2.5 TDI, 2.6, 2.8** 07/00 - 11/00 55 -142 kW	**24-065139**	**24-062596** **11-101390** SP	CH.Nr.: 8D-1-030001 ->
B8	**1.8 quattro, 1.8 T quattro, 1.9 TDI quattro, 2.4 quattro, 2.5 TDI quattro, 2.6 quattro, 2.7 Bi Turbo quattro, 2.7 Turbo quattro, 2.8 quattro** 01/95 - 06/00 81 -187 kW	**24-020817**	**24-026222**	-> CH.Nr.: F8D-1-030000 VA: Должна использоваться серийная тарелка пружины HA: без регулируемой подвески
B8	**1.8 quattro, 1.8 T quattro, 1.9 TDI quattro, 2.4 quattro, 2.5 TDI quattro, 2.6 quattro, 2.7 Turbo quattro, 2.8 quattro** 07/00 - 11/00 81 -169 kW	**24-065139**	**24-062145**	CH.Nr.: F8D-1-030001 ->; без регулируемой подвески
B8	**S4 quattro** 09/97 - 11/00 195 kW	**24-062138**	**24-062145**	VA: Должна использоваться серийная тарелка пружины
B12 PK	**1.6, 1.8** 11/94 - 01/99 74 -95 kW	**46-183194**		-> CH.Nr.: 8D-X-200000; Должна использоваться серийная тарелка пружины; Обязанность, предусмотренная экспертизой VA: Глубина (экспертиза): 30 мм; Нагрузка оси до: 995 кг HA: Глубина (экспертиза): 30 мм; Нагрузка оси до: 970 кг

Пригодны для			
AUDI			
AUDI A4 (8D2, B5)			
B12 PK **1.6, 1.8** 02/99 - CH-Nr. 74 -125 kW	**46-189066**		CH.Nr.: 8D-X-200001-> 8D-1-030000; Должна использоваться серийная тарелка пружины; Обязанность, предусмотренная экспертизой VA: Глубина (экспертиза): 30 мм; Нагрузка оси до: 995 кг HA: Глубина (экспертиза): 30 мм; Нагрузка оси до: 970 кг
B12 PK **1.6, 1.8** 07/00 - 11/00 75 -125 kW	**46-189073**		CH.Nr.: 8D-1-030001 ->; Обязанность, предусмотренная экспертизой VA: Глубина (экспертиза): 30 мм; Нагрузка оси до: 995 кг HA: Глубина (экспертиза): 30 мм; Нагрузка оси до: 970 кг
B12 PK **1.8, 1.8 T, 1.9 TDI, 2.4, 2.6** 01/95 - 01/99 55 -132 kW	**46-183200**		-> CH.Nr.: 8D-X-200000; Должна использоваться серийная тарелка пружины; Обязанность, предусмотренная экспертизой VA: Глубина (экспертиза): 30 мм; Нагрузка оси до: 1055 кг HA: Глубина (экспертиза): 30 мм; Нагрузка оси до: 970 кг
B12 PK **1.8, 1.8 T, 1.9 TDI, 2.4, 2.6** 02/99 - CH-Nr. 55 -132 kW	**46-189080**		CH.Nr.: 8D-X-200001-> 8D-1-30000; Должна использоваться серийная тарелка пружины; Обязанность, предусмотренная экспертизой VA: Глубина (экспертиза): 30 мм; Нагрузка оси до: 1055 кг HA: Глубина (экспертиза): 30 мм; Нагрузка оси до: 970 кг
B12 PK **1.8, 1.8 T, 1.9 TDI, 2.4, 2.6** 07/00 - 11/00 55 -132 kW	**46-189097**		CH.Nr.: 8D-1-030001 ->; Обязанность, предусмотренная экспертизой VA: Глубина (экспертиза): 30 мм; Нагрузка оси до: 1055 кг HA: Глубина (экспертиза): 30 мм; Нагрузка оси до: 970 кг
B12 PK **1.8 quattro** 01/95 - 06/00 85 -92 kW	**46-183217**		-> CH.Nr.: 8D-1-030000; Обязанность, предусмотренная экспертизой VA: Глубина (экспертиза): 30 мм; Нагрузка оси до: 955 кг HA: Глубина (экспертиза): 30 мм; Нагрузка оси до: 970 кг
B12 PK **1.8 quattro** CH-Nr. - 07/00 85 -92 kW	**46-189103**		CH.Nr.: 8D-1-030001 ->; Обязанность, предусмотренная экспертизой VA: Глубина (экспертиза): 30 мм; Нагрузка оси до: 955 кг HA: Глубина (экспертиза): 30 мм; Нагрузка оси до: 970 кг
B12 PK **1.8 quattro, 1.8 T quattro, 1.9 TDI quattro, 2.4 quattro, 2.6 quattro** 01/95 - 06/00 81 -132 kW	**46-183224**		-> CH.Nr.: 8D-1-030000; Обязанность, предусмотренная экспертизой VA: Глубина (экспертиза): 30 мм; Нагрузка оси до: 1055 кг HA: Глубина (экспертиза): 30 мм; Нагрузка оси до: 1080 кг
B12 PK **1.8 quattro, 1.8 T quattro, 1.9 TDI quattro, 2.4 quattro, 2.6 quattro** 07/00 - 11/00 81 -132 kW	**46-189110**		CH.Nr.: 8D-1-030001 ->; Обязанность, предусмотренная экспертизой VA: Глубина (экспертиза): 30 мм; Нагрузка оси до: 1055 кг HA: Глубина (экспертиза): 30 мм; Нагрузка оси до: 1080 кг
B12 PK **1.8 T** 01/95 - 01/99 110 -132 kW	**46-183194**		-> CH.Nr.: 8D-X-200000; Должна использоваться серийная тарелка пружины; без кондиционера; Обязанность, предусмотренная экспертизой; механическая КПП VA: Глубина (экспертиза): 30 мм; Нагрузка оси до: 995 кг HA: Глубина (экспертиза): 30 мм; Нагрузка оси до: 970 кг
B12 PK **1.8 T** 02/99 - CH-Nr. 110 -132 kW	**46-189066**		CH.Nr.: 8D-X-200001-> 200006; Должна использоваться серийная тарелка пружины; без кондиционера; Обязанность, предусмотренная экспертизой; механическая КПП VA: Глубина (экспертиза): 30 мм; Нагрузка оси до: 995 кг HA: Глубина (экспертиза): 30 мм; Нагрузка оси до: 970 кг
B12 PK **1.8 T quattro** 01/95 - 06/00 110 -132 kW	**46-183217**		-> CH.Nr.: 8D-1-030000; без кондиционера; Обязанность, предусмотренная экспертизой; механическая КПП VA: Глубина (экспертиза): 30 мм; Нагрузка оси до: 955 кг HA: Глубина (экспертиза): 30 мм; Нагрузка оси до: 970 кг

Пригодны для			
AUDI			
AUDI A4 (8D2, B5)			
B12 PK **1.8 T quattro** CH-Nr. - 07/00 110 -132 kW		**46-189103**	CH.Nr.: 8D-1-030001 ->; без кондиционера; Обязанность, предусмотренная экспертизой; механическая КПП VA: Глубина (экспертиза): 30 мм; Нагрузка оси до: 955 кг HA: Глубина (экспертиза): 30 мм; Нагрузка оси до: 970 кг
B12 PK **1.8 T** 07/00 - 11/00 132 kW		**46-189073**	CH.Nr.: 8D-1-030001 ->; без кондиционера; Обязанность, предусмотренная экспертизой; механическая КПП VA: Глубина (экспертиза): 30 мм; Нагрузка оси до: 995 кг HA: Глубина (экспертиза): 30 мм; Нагрузка оси до: 970 кг
B12 PK **2.4, 2.6, 2.8** 01/95 - 01/99 102 -142 kW		**46-183279**	-> CH.Nr.: 8D-X-200000; Обязанность, предусмотренная экспертизой; АКПП VA: Глубина (экспертиза): 30 мм; Нагрузка оси до: 1150 кг HA: Глубина (экспертиза): 30 мм; Нагрузка оси до: 970 кг
B12 PK **2.4, 2.6, 2.8** 02/99 - 06/00 110 -142 kW		**46-189189**	CH.Nr.: 8D-X-200001-> 8D-1-030000; Обязанность, предусмотренная экспертизой VA: Глубина (экспертиза): 30 мм; Нагрузка оси до: 1150 кг HA: Глубина (экспертиза): 30 мм; Нагрузка оси до: 970 кг
B12 PK **2.4, 2.6, 2.8** 07/00 - 11/00 110 -142 kW		**46-189196**	CH.Nr.: 8D-1-030001 ->; Обязанность, предусмотренная экспертизой VA: Глубина (экспертиза): 30 мм; Нагрузка оси до: 1150 кг HA: Глубина (экспертиза): 30 мм; Нагрузка оси до: 970 кг
B12 PK **2.4 quattro, 2.6 quattro, 2.8 quattro** 10/96 - 06/00 110 -142 kW		**46-183286**	-> CH.Nr.: 8D-1-030000; Должна использоваться серийная тарелка пружины; Обязанность, предусмотренная экспертизой VA: Глубина (экспертиза): 30 мм; Нагрузка оси до: 1150 кг HA: Глубина (экспертиза): 30 мм; Нагрузка оси до: 1080 кг
B12 PK **2.4 quattro, 2.6 quattro, 2.8 quattro** CH-Nr. - 11/00 110 -142 kW		**46-189202**	CH.Nr.: 8D-1-030001 ->; CH.Nr.: 200007 ->; Обязанность, предусмотренная экспертизой VA: Глубина (экспертиза): 30 мм; Нагрузка оси до: 1150 кг HA: Глубина (экспертиза): 30 мм; Нагрузка оси до: 1080 кг
B12 PK **2.8** 09/95 - 01/99 128 -142 kW		**46-183200**	-> CH.Nr.: 8D-X-200000; Должна использоваться серийная тарелка пружины; Обязанность, предусмотренная экспертизой; механическая КПП VA: Глубина (экспертиза): 30 мм; Нагрузка оси до: 1055 кг HA: Глубина (экспертиза): 30 мм; Нагрузка оси до: 970 кг
B12 PK **2.8 quattro** 01/95 - 06/00 128 -142 kW		**46-183224**	-> CH.Nr.: 8D-1-030000; Обязанность, предусмотренная экспертизой; механическая КПП VA: Глубина (экспертиза): 30 мм; Нагрузка оси до: 1055 кг HA: Глубина (экспертиза): 30 мм; Нагрузка оси до: 1080 кг
B12 PK **2.8** 02/99 - CH-Nr. 142 kW		**46-189080**	CH.Nr.: 8D-X-200001-> 8D-1-30000; Должна использоваться серийная тарелка пружины; Обязанность, предусмотренная экспертизой; механическая КПП VA: Глубина (экспертиза): 30 мм; Нагрузка оси до: 1055 кг HA: Глубина (экспертиза): 30 мм; Нагрузка оси до: 970 кг
B12 PK **2.8** 07/00 - 11/00 142 kW		**46-189097**	CH.Nr.: 8D-1-030001 ->; Обязанность, предусмотренная экспертизой; механическая КПП VA: Глубина (экспертиза): 30 мм; Нагрузка оси до: 1055 кг HA: Глубина (экспертиза): 30 мм; Нагрузка оси до: 970 кг
B12 PK **2.8 quattro** 07/00 - 11/00 142 kW		**46-189110**	CH.Nr.: 8D-1-030001 ->; Обязанность, предусмотренная экспертизой; механическая КПП VA: Глубина (экспертиза): 30 мм; Нагрузка оси до: 1055 кг HA: Глубина (экспертиза): 30 мм; Нагрузка оси до: 1080 кг

Пригодны для			
AUDI			
AUDI A4 (8D2, B5)			
B12 PK **2.5 TDI** 09/97 - 01/99 110 kW		**46-183279**	-> CH.Nr.: 8D-X-200000; Обязанность, предусмотренная экспертизой; механическая КПП VA: Глубина (экспертиза): 30 мм; Нагрузка оси до: 1150 кг HA: Глубина (экспертиза): 30 мм; Нагрузка оси до: 970 кг
B12 PK **2.5 TDI** 02/99 - 06/00 110 kW		**46-189189**	CH.Nr.: 8D-X-200001-> 8D-1-030000; Обязанность, предусмотренная экспертизой; механическая КПП VA: Глубина (экспертиза): 30 мм; Нагрузка оси до: 1150 кг HA: Глубина (экспертиза): 30 мм; Нагрузка оси до: 970 кг
B12 PK **2.5 TDI** 07/00 - 11/00 110 kW		**46-189196**	CH.Nr.: 8D-1-030001 ->; Обязанность, предусмотренная экспертизой; механическая КПП VA: Глубина (экспертиза): 30 мм; Нагрузка оси до: 1150 кг HA: Глубина (экспертиза): 30 мм; Нагрузка оси до: 970 кг
B12 PK **2.5 TDI quattro** 09/97 - 06/00 110 kW		**46-183286**	-> CH.Nr.: 8D-1-030000; Должна использоваться серийная тарелка пружины; Обязанность, предусмотренная экспертизой; механическая КПП VA: Глубина (экспертиза): 30 мм; Нагрузка оси до: 1150 кг HA: Глубина (экспертиза): 30 мм; Нагрузка оси до: 1080 кг
B12 PK **2.5 TDI quattro** CH-Nr. - 11/00 110 kW		**46-189202**	CH.Nr.: 8D-1-030001 ->; CH.Nr.: 200007 ->; Обязанность, предусмотренная экспертизой; механическая КПП VA: Глубина (экспертиза): 30 мм; Нагрузка оси до: 1150 кг HA: Глубина (экспертиза): 30 мм; Нагрузка оси до: 1080 кг
B12 SL **1.6, 1.8, 1.8 T, 1.9 TDI, 2.4** 11/94 - 01/99 55 -132 kW		**46-183361**	-> CH.Nr.: 8D-X-200000; Должна использоваться серийная тарелка пружины; Обязанность, предусмотренная экспертизой VA: Глубина (экспертиза): 45-50 мм; Нагрузка оси до: 1070 кг HA: Глубина (экспертиза): 35-40 мм; Нагрузка оси до: 1010 кг
B12 SL **1.6, 1.8, 1.8 T, 1.9 TDI, 2.4, 2.6** 02/99 - CH-Nr. 55 -132 kW		**46-189257**	CH.Nr.: 8D-X-200001-> 8D-1-030000; Должна использоваться серийная тарелка пружины; Обязанность, предусмотренная экспертизой VA: Глубина (экспертиза): 45-50 мм; Нагрузка оси до: 1070 кг HA: Глубина (экспертиза): 35-40 мм; Нагрузка оси до: 1010 кг
B12 SL **1.6, 1.8, 1.8 T, 1.9 TDI, 2.4, 2.6** 07/00 - 11/00 55 -132 kW		**46-189264**	CH.Nr.: 8D-1-030001 ->; Обязанность, предусмотренная экспертизой VA: Глубина (экспертиза): 45-50 мм; Нагрузка оси до: 1070 кг HA: Глубина (экспертиза): 35-40 мм; Нагрузка оси до: 1010 кг
B12 SL **2.8** 09/95 - 01/99 128 -142 kW		**46-183361**	-> CH.Nr.: 8D-X-200000; Должна использоваться серийная тарелка пружины; Обязанность, предусмотренная экспертизой; механическая КПП VA: Глубина (экспертиза): 45-50 мм; Нагрузка оси до: 1070 кг HA: Глубина (экспертиза): 35-40 мм; Нагрузка оси до: 1010 кг
B12 SL **2.8** 02/99 - CH-Nr. 142 kW		**46-189257**	CH.Nr.: 8D-X-200001-> 8D-1-30000; Должна использоваться серийная тарелка пружины; Обязанность, предусмотренная экспертизой; механическая КПП VA: Глубина (экспертиза): 45-50 мм; Нагрузка оси до: 1070 кг HA: Глубина (экспертиза): 35-40 мм; Нагрузка оси до: 1010 кг
B12 SL **2.8** 07/00 - 11/00 142 kW		**46-189264**	CH.Nr.: 8D-1-030001 ->; Обязанность, предусмотренная экспертизой; механическая КПП VA: Глубина (экспертиза): 45-50 мм; Нагрузка оси до: 1070 кг HA: Глубина (экспертиза): 35-40 мм; Нагрузка оси до: 1010 кг
B16 PSS9 **1.6, 1.8, 1.8 T, 1.9 TDI, 2.4, 2.5 TDI, 2.6, 2.8** 11/94 - 11/00 55 -142 kW		**48-086059**	Обязанность, предусмотренная экспертизой VA: Глубина (экспертиза): 35-55 мм; Нагрузка оси до: 1150 кг HA: Глубина (экспертиза): 30-50 мм; Нагрузка оси до: 1020 кг

Пригодны для			

AUDI

AUDI A4 (8D2, B5)

B16 PSS9	**1.8 quattro, 1.8 T quattro, 1.9 TDI quattro, 2.4 quattro, 2.5 TDI quattro, 2.6 quattro, 2.7 Bi Turbo quattro, 2.7 Turbo quattro, 2.8 quattro** 01/95 - 11/00 81 -187 kW	**48-086103**		Обязанность, предусмотренная экспертизой VA: Глубина (экспертиза): 30-50 мм; Нагрузка оси до: 1150 кг HA: без регулируемой подвески; Глубина (экспертиза): 30-50 мм; Нагрузка оси до: 1140 кг
B16 PSS9	**S4 quattro** 09/97 - 11/00 195 kW	**48-086165**		Обязанность, предусмотренная экспертизой VA: Глубина (экспертиза): 15-35 мм; Нагрузка оси до: 1150 кг HA: Глубина (экспертиза): 10-30 мм; Нагрузка оси до: 1140 кг

AUDI A4 Avant (8D5, B5)

B1	**1.6, 1.8, 1.8 quattro, 1.8 T, 1.8 T quattro, 1.9 DUO, 1.9 TDI, 1.9 TDI quattro, 2.4, 2.4 quattro, 2.5 TDI, 2.5 TDI quattro, 2.6, 2.6 quattro, 2.8, 2.8 quattro** 11/94 - 09/01 55 -142 kW	**12-117642**		VA: Материал: резина/металл; без шарикового подшибника
B3	**1.6, 1.8, 1.8 T, 1.9 TDI** 11/94 - 09/01 55 -132 kW	**37-131388**	**36-131358**	стандартная подвеска
B3	**2.4, 2.5 TDI, 2.6, 2.8** 07/95 - 09/01 102 -142 kW	**37-131371**	**36-131358**	стандартная подвеска
B4	**1.6, 1.8** 11/94 - 07/97 74 -92 kW	**22-031167**	**19-105376** **11-103462** SP	стандартная подвеска
B4	**1.6, 1.8, 1.9 TDI** 11/94 - 07/97 55 -92 kW	**19-045771**	**19-105376** **11-103462** SP	спортивная подвеска
B4	**1.6, 1.8** 08/97 - 01/99 74 -92 kW	**22-031167**	**19-105376** **11-103462** SP	-> CH.Nr.: 8D-X-200000; стандартная подвеска
B4	**1.6, 1.8, 1.8 T, 1.9 DUO, 1.9 TDI, 2.4, 2.5 TDI, 2.6, 2.8** 02/99 - 06/00 55 -142 kW	**22-031167**	**19-103471** **11-103462** SP	CH.Nr.: 8D-X-200001-> 8D-1-030000; стандартная подвеска
B4	**1.6, 1.8, 1.8 T, 1.9 TDI, 2.4, 2.5 TDI, 2.6, 2.8** 07/00 - 09/01 55 -142 kW	**19-119922**	**19-103471**	CH.Nr.: 8D1-030001 ->; стандартная подвеска
B4	**1.6, 1.8, 1.8 T, 1.9 TDI, 2.4, 2.5 TDI, 2.6, 2.8** 07/00 - 09/01 55 -142 kW	**19-119939**	**19-103471** **11-101390** SP	CH.Nr.: 8D-1-030001 ->; спортивная подвеска
B4	**1.8 quattro, 1.8 T quattro, 1.9 TDI quattro, 2.4 quattro, 2.5 TDI quattro, 2.6 quattro, 2.8 quattro** 07/95 - 09/01 81 -142 kW	**22-031167**	**19-184050**	стандартная подвеска
B4	**1.8 quattro, 1.8 T quattro, 1.9 TDI quattro, 2.4 quattro, 2.5 TDI quattro, 2.6 quattro, 2.8 quattro** 07/95 - 09/01 81 -142 kW	**19-045771**	**19-184050**	спортивная подвеска
B4	**1.8 T, 2.8** 03/96 - 09/01 110 -132 kW	**22-031167**	**19-105376** **11-103462** SP	стандартная подвеска
B4	**2.4, 2.5 TDI, 2.6, 2.8** 07/95 - 01/99 102 -142 kW	**22-031167**	**19-105376** **11-103462** SP	-> CH.Nr.: 8DX-200000; стандартная подвеска
B4	**1.9 TDI** 02/96 - 07/97 55 -81 kW	**19-045771**	**19-105376** **11-103462** SP	стандартная подвеска; механическая КПП
B4	**1.9 TDI** 02/96 - 07/97 55 -81 kW	**22-031167**	**19-105376** **11-103462** SP	стандартная подвеска; АКПП
B4	**1.9 TDI** 02/96 - 07/97 66 -81 kW	**19-045771**	**19-105376** **11-103462** SP	спортивная подвеска

Пригодны для			
AUDI			
AUDI A4 Avant (8D5, B5)			
B4 **1.9 DUO, 1.9 TDI** 08/97 - 01/99 55 -81 kW	**22-031167**	**19-105376** **11-103462** SP	стандартная подвеска
B6 Sport **1.6, 1.8, 1.8 T, 1.9 TDI, 2.4, 2.5 TDI, 2.6, 2.8** 01/96 - 01/99 55 -142 kW	**24-020794**	**24-020800** **11-103462** SP	-> CH.Nr.: 8DX-200000 VA: Должна использоваться серийная тарелка пружины
B6 Sport **1.6, 1.8, 1.8 T, 1.9 TDI, 2.4, 2.5 TDI, 2.6, 2.8** 02/99 - 06/00 55 -142 kW	**24-020794**	**24-062596** **11-103462** SP	CH.Nr.: 8DX-200001-> 8D1-030000 VA: Должна использоваться серийная тарелка пружины
B6 Sport **1.6, 1.8, 1.8 T, 1.9 TDI, 2.4, 2.5 TDI, 2.6, 2.8** 07/00 - 09/01 55 -142 kW	**24-065122**	**24-062596** **11-103462** SP	CH.Nr.: 8D1-030001 ->
B6 Sport **1.8 quattro, 1.8 T quattro, 1.9 TDI quattro, 2.5 TDI quattro, 2.6 quattro, 2.8 quattro** 03/98 - 06/00 81 -142 kW	**24-062114**	**24-062121**	CH.Nr.: 8D-W-006471-> 8D-1-030000; без регулируемой подвески VA: Должна использоваться серийная тарелка пружины
B6 Sport **1.8 quattro, 1.8 T quattro, 1.9 TDI quattro, 2.4 quattro, 2.5 TDI quattro, 2.6 quattro, 2.8 quattro** 07/00 - 09/01 81 -142 kW	**24-065122**	**24-062121**	CH.Nr.: F8D-1-030001 ->; кроме спортивной подвески; без регулируемой подвески
B6 Sport **S4 quattro** 09/97 - 09/01 195 kW	**24-062114**	**24-062121**	VA: Должна использоваться серийная тарелка пружины
B8 **1.6, 1.8, 1.8 T, 1.9 TDI, 2.4, 2.5 TDI, 2.6, 2.8** 01/96 - 01/99 55 -142 kW	**24-020817**	**24-020824** **11-103462** SP	-> CH.Nr.: 8DX-200000 VA: Должна использоваться серийная тарелка пружины
B8 **1.6, 1.8, 1.8 T, 1.9 TDI, 2.4, 2.5 TDI, 2.6, 2.8** 02/99 - 06/00 55 -142 kW	**24-020817**	**24-062596** **11-103462** SP	CH.Nr.: 8DX-200001-> 8D1-030000 VA: Должна использоваться серийная тарелка пружины
B8 **1.6, 1.8, 1.8 T, 1.9 TDI, 2.4, 2.5 TDI, 2.6, 2.8** 07/00 - 09/01 55 -142 kW	**24-065139**	**24-062596** **11-103462** SP	CH.Nr.: 8D1-030001 ->
B8 **1.8 quattro, 1.8 T quattro, 1.9 TDI quattro, 2.4 quattro, 2.5 TDI quattro, 2.6 quattro, 2.8 quattro** 03/98 - 06/00 81 -142 kW	**24-062138**	**24-062145**	CH.Nr.: 8D-W-006471-> F8D-1-030000; без регулируемой подвески VA: Должна использоваться серийная тарелка пружины
B8 **1.8 quattro, 1.8 T quattro, 1.9 TDI quattro, 2.4 quattro, 2.5 TDI quattro, 2.6 quattro, 2.8 quattro** 07/00 - 09/01 81 -142 kW	**24-065139**	**24-062145**	CH.Nr.: F8D-1-030001 ->; без регулируемой подвески
B8 **S4 quattro** 09/97 - 09/01 195 kW	**24-062138**	**24-062145**	VA: Должна использоваться серийная тарелка пружины
B12 PK **1.6, 1.8** 01/96 - 01/99 74 -92 kW	**46-183231**		-> CH.Nr.: 8D-X-200000; Должна использоваться серийная тарелка пружины; Обязанность, предусмотренная экспертизой VA: Глубина (экспертиза): 30 мм; Нагрузка оси до: 995 кг HA: Глубина (экспертиза): 30 мм; Нагрузка оси до: 1045 кг
B12 PK **1.6, 1.8** 02/99 - 06/00 74 -92 kW	**46-189127**		CH.Nr.: 8D-X-200001-> 8D-1-03000; Должна использоваться серийная тарелка пружины; Обязанность, предусмотренная экспертизой VA: Глубина (экспертиза): 30 мм; Нагрузка оси до: 995 кг HA: Глубина (экспертиза): 30 мм; Нагрузка оси до: 1045 кг
B12 PK **1.6, 1.8** 07/00 - 09/01 75 -92 kW	**46-189134**		CH.Nr.: 8D-1-030001 ->; Обязанность, предусмотренная экспертизой VA: Глубина (экспертиза): 30 мм; Нагрузка оси до: 995 кг HA: Глубина (экспертиза): 30 мм; Нагрузка оси до: 1045 кг

Пригодны для			
AUDI			
AUDI A4 Avant (8D5, B5)			
B12 PK	**1.8, 1.8 T, 1.9 TDI, 2.4, 2.6** 01/96 - 01/99 55 -132 kW	**46-183248**	CH.Nr.: 8D-X-200000 ->; Должна использоваться серийная тарелка пружины; Обязанность, предусмотренная экспертизой VA: Глубина (экспертиза): 30 мм; Нагрузка оси до: 1055 кг HA: Глубина (экспертиза): 30 мм; Нагрузка оси до: 1045 кг
B12 PK	**1.8, 1.8 T, 1.9 TDI, 2.4, 2.6** 02/99 - 06/00 55 -132 kW	**46-189141**	CH.Nr.: 8D-X-200001-> 8D-1-030000; Должна использоваться серийная тарелка пружины; Обязанность, предусмотренная экспертизой VA: Глубина (экспертиза): 30 мм; Нагрузка оси до: 1055 кг HA: Глубина (экспертиза): 30 мм; Нагрузка оси до: 1045 кг
B12 PK	**1.8 quattro** 03/98 - CH-Nr. 85 -92 kW	**46-183255**	CH.Nr.: 8D-W-006471-> 8D-1-030000; Должна использоваться серийная тарелка пружины; Обязанность, предусмотренная экспертизой VA: Глубина (экспертиза): 30 мм; Нагрузка оси до: 995 кг HA: Глубина (экспертиза): 30 мм; Нагрузка оси до: 1115 кг
B12 PK	**1.8 quattro, 1.8 T quattro, 1.9 TDI quattro, 2.4 quattro, 2.6 quattro** 03/98 - CH-Nr. 81 -132 kW	**46-183262**	CH.Nr.: 8D-W-006471-> 8D-1-030000; Должна использоваться серийная тарелка пружины; Обязанность, предусмотренная экспертизой VA: Глубина (экспертиза): 30 мм; Нагрузка оси до: 1055 кг HA: Глубина (экспертиза): 30 мм; Нагрузка оси до: 1115 кг
B12 PK	**1.8 quattro** 07/00 - 09/01 85 -92 kW	**46-189165**	CH.Nr.: 8D-1-030001 ->; Обязанность, предусмотренная экспертизой VA: Глубина (экспертиза): 30 мм; Нагрузка оси до: 995 кг HA: Глубина (экспертиза): 30 мм; Нагрузка оси до: 1115 кг
B12 PK	**1.8 quattro, 1.8 T quattro, 1.9 TDI quattro, 2.4 quattro, 2.6 quattro** 07/00 - 09/01 81 -132 kW	**46-189172**	CH.Nr.: 8D-1-030001 ->; Обязанность, предусмотренная экспертизой VA: Глубина (экспертиза): 30 мм; Нагрузка оси до: 1055 кг HA: Глубина (экспертиза): 30 мм; Нагрузка оси до: 1115 кг
B12 PK	**1.8, 1.8 T, 1.9 TDI, 2.4, 2.6** 07/00 - 09/01 55 -132 kW	**46-189158**	CH.Nr.: 8D-1-030001 ->; Обязанность, предусмотренная экспертизой VA: Глубина (экспертиза): 30 мм; Нагрузка оси до: 1055 кг HA: Глубина (экспертиза): 30 мм; Нагрузка оси до: 1045 кг
B12 PK	**1.8 T** 02/99 - 06/00 110 -132 kW	**46-189127**	CH.Nr.: 8D-X-200001-> 8D-1-03000; Должна использоваться серийная тарелка пружины; без кондиционера; Обязанность, предусмотренная экспертизой; механическая КПП VA: Глубина (экспертиза): 30 мм; Нагрузка оси до: 995 кг HA: Глубина (экспертиза): 30 мм; Нагрузка оси до: 1045 кг
B12 PK	**1.8 T** 07/00 - 09/01 110 -132 kW	**46-189134**	CH.Nr.: 8D-1-030001 ->; без кондиционера; Обязанность, предусмотренная экспертизой; механическая КПП VA: Глубина (экспертиза): 30 мм; Нагрузка оси до: 995 кг HA: Глубина (экспертиза): 30 мм; Нагрузка оси до: 1045 кг
B12 PK	**1.8 T quattro** 03/98 - CH-Nr. 110 -132 kW	**46-183255**	CH.Nr.: 8D-W-006471-> 8D-1-030000; Должна использоваться серийная тарелка пружины; без кондиционера; Обязанность, предусмотренная экспертизой; механическая КПП VA: Глубина (экспертиза): 30 мм; Нагрузка оси до: 995 кг HA: Глубина (экспертиза): 30 мм; Нагрузка оси до: 1115 кг
B12 PK	**1.8 T quattro** 07/00 - 09/01 110 -132 kW	**46-189165**	CH.Nr.: 8D-1-030001 ->; без кондиционера; Обязанность, предусмотренная экспертизой; механическая КПП VA: Глубина (экспертиза): 30 мм; Нагрузка оси до: 995 кг HA: Глубина (экспертиза): 30 мм; Нагрузка оси до: 1115 кг

Пригодны для			
AUDI			
AUDI A4 Avant (8D5, B5)			
B12 PK **2.4, 2.6, 2.8** 01/96 - 01/99 102 -142 kW		**46-183293**	CH.Nr.: 8D-X-200000 ->; Должна использоваться серийная тарелка пружины; Обязанность, предусмотренная экспертизой VA: Глубина (экспертиза): 30 мм; Нагрузка оси до: 1150 кг HA: Глубина (экспертиза): 30 мм; Нагрузка оси до: 1045 кг
B12 PK **2.4, 2.6, 2.8** 02/99 - 06/00 110 -142 kW		**46-189219**	CH.Nr.: 8D-X-200001-> 8D-1-030000; Должна использоваться серийная тарелка пружины; Обязанность, предусмотренная экспертизой VA: Глубина (экспертиза): 30 мм; Нагрузка оси до: 1150 кг HA: Глубина (экспертиза): 30 мм; Нагрузка оси до: 1045 кг
B12 PK **2.4, 2.6, 2.8** 07/00 - 09/01 110 -142 kW		**46-189226**	CH.Nr.: 8D-1-030001 ->; Обязанность, предусмотренная экспертизой VA: Глубина (экспертиза): 30 мм; Нагрузка оси до: 1150 кг HA: Глубина (экспертиза): 30 мм; Нагрузка оси до: 1045 кг
B12 PK **2.4 quattro, 2.6 quattro, 2.8 quattro** 07/00 - 09/01 110 -142 kW		**46-189233**	CH.Nr.: 8D-1-030001 ->; Обязанность, предусмотренная экспертизой VA: Глубина (экспертиза): 30 мм; Нагрузка оси до: 1150 кг HA: Глубина (экспертиза): 30 мм; Нагрузка оси до: 1115 кг
B12 PK **2.4 quattro, 2.6 quattro, 2.8 quattro** 03/98 - CH-Nr. 110 -142 kW		**46-183309**	CH.Nr.: 8D-W-006471-> 8D-1-030000; Должна использоваться серийная тарелка пружины; Обязанность, предусмотренная экспертизой VA: Глубина (экспертиза): 30 мм; Нагрузка оси до: 1150 кг HA: Глубина (экспертиза): 30 мм; Нагрузка оси до: 1115 кг
B12 PK **S4 quattro** 09/97 - 09/01 195 kW		**46-183316**	Должна использоваться серийная тарелка пружины; Обязанность, предусмотренная экспертизой VA: Глубина (экспертиза): 20 мм; Нагрузка оси до: 1150 кг HA: Глубина (экспертиза): 20 мм; Нагрузка оси до: 1130 кг
B12 PK **2.8** 01/96 - 01/99 128 -142 kW		**46-183248**	CH.Nr.: 8D-X-200000 ->; Должна использоваться серийная тарелка пружины; Обязанность, предусмотренная экспертизой; механическая КПП VA: Глубина (экспертиза): 30 мм; Нагрузка оси до: 1055 кг HA: Глубина (экспертиза): 30 мм; Нагрузка оси до: 1045 кг
B12 PK **2.8** 02/99 - 06/00 140 -142 kW		**46-189141**	CH.Nr.: 8D-X-200001-> 8D-1-030000; Должна использоваться серийная тарелка пружины; Обязанность, предусмотренная экспертизой; механическая КПП VA: Глубина (экспертиза): 30 мм; Нагрузка оси до: 1055 кг HA: Глубина (экспертиза): 30 мм; Нагрузка оси до: 1045 кг
B12 PK **2.8** 07/00 - 09/01 140 -142 kW		**46-189158**	CH.Nr.: 8D-1-030001 ->; Обязанность, предусмотренная экспертизой; механическая КПП VA: Глубина (экспертиза): 30 мм; Нагрузка оси до: 1055 кг HA: Глубина (экспертиза): 30 мм; Нагрузка оси до: 1045 кг
B12 PK **2.8 quattro** 03/98 - CH-Nr. 142 kW		**46-183262**	CH.Nr.: 8D-1-030000-> 8D-W-006471; Должна использоваться серийная тарелка пружины; Обязанность, предусмотренная экспертизой; механическая КПП VA: Глубина (экспертиза): 30 мм; Нагрузка оси до: 1055 кг HA: Глубина (экспертиза): 30 мм; Нагрузка оси до: 1115 кг
B12 PK **2.8 quattro** 07/00 - 09/01 142 kW		**46-189172**	CH.Nr.: 8D-1-030001 ->; Обязанность, предусмотренная экспертизой; механическая КПП VA: Глубина (экспертиза): 30 мм; Нагрузка оси до: 1055 кг HA: Глубина (экспертиза): 30 мм; Нагрузка оси до: 1115 кг

Пригодны для			
AUDI			
AUDI A4 Avant (8D5, B5)			
B12 PK	**2.5 TDI** 01/96 - 01/99 110 kW	**46-183293**	CH.Nr.: 8D-X-200000 ->; Должна использоваться серийная тарелка пружины; Обязанность, предусмотренная экспертизой; механическая КПП VA: Глубина (экспертиза): 30 мм; Нагрузка оси до: 1150 кг HA: Глубина (экспертиза): 30 мм; Нагрузка оси до: 1045 кг
B12 PK	**2.5 TDI** 02/99 - 06/00 110 kW	**46-189219**	CH.Nr.: 8D-X-200001-> 8D-1-030000; Должна использоваться серийная тарелка пружины; Обязанность, предусмотренная экспертизой; механическая КПП VA: Глубина (экспертиза): 30 мм; Нагрузка оси до: 1150 кг HA: Глубина (экспертиза): 30 мм; Нагрузка оси до: 1045 кг
B12 PK	**2.5 TDI** 07/00 - 09/01 110 kW	**46-189226**	CH.Nr.: 8D-1-030001 ->; Обязанность, предусмотренная экспертизой; механическая КПП VA: Глубина (экспертиза): 30 мм; Нагрузка оси до: 1150 кг HA: Глубина (экспертиза): 30 мм; Нагрузка оси до: 1045 кг
B12 PK	**2.5 TDI quattro** 03/98 - CH-Nr. 110 kW	**46-183309**	CH.Nr.: 8D-W-006471-> 8D-1-030000; Должна использоваться серийная тарелка пружины; Обязанность, предусмотренная экспертизой; механическая КПП VA: Глубина (экспертиза): 30 мм; Нагрузка оси до: 1150 кг HA: Глубина (экспертиза): 30 мм; Нагрузка оси до: 1115 кг
B12 PK	**2.5 TDI quattro** 07/00 - 09/01 110 kW	**46-189233**	CH.Nr.: 8D-1-030001 ->; Обязанность, предусмотренная экспертизой; механическая КПП VA: Глубина (экспертиза): 30 мм; Нагрузка оси до: 1150 кг HA: Глубина (экспертиза): 30 мм; Нагрузка оси до: 1115 кг
B12 SL	**1.6, 1.8, 1.8 T, 1.9 TDI, 2.4, 2.6, 2.8** 01/96 - 01/99 55 -142 kW	**46-183361**	-> CH.Nr.: 8D-X-200000; Должна использоваться серийная тарелка пружины; Обязанность, предусмотренная экспертизой VA: Глубина (экспертиза): 45-50 мм; Нагрузка оси до: 1070 кг HA: Глубина (экспертиза): 35-40 мм; Нагрузка оси до: 1010 кг
B12 SL	**1.6, 1.8, 1.8 T, 1.9 TDI, 2.4, 2.6** 02/99 - 06/00 55 -132 kW	**46-189257**	CH.Nr.: 8D-X-200001-> 8D-1-030000; Должна использоваться серийная тарелка пружины; Обязанность, предусмотренная экспертизой VA: Глубина (экспертиза): 45-50 мм; Нагрузка оси до: 1070 кг HA: Глубина (экспертиза): 35-40 мм; Нагрузка оси до: 1010 кг
B12 SL	**1.6, 1.8, 1.8 T, 1.9 TDI, 2.4, 2.6** 07/00 - CH-Nr. 55 -132 kW	**46-189264**	-> CH.Nr.: 8D-1-030001; Обязанность, предусмотренная экспертизой VA: Глубина (экспертиза): 45-50 мм; Нагрузка оси до: 1070 кг HA: Глубина (экспертиза): 35-40 мм; Нагрузка оси до: 1010 кг
B12 SL	**2.8** 02/99 - 06/00 140 -142 kW	**46-189257**	CH.Nr.: 8D-X-200001-> 8D-1-030000; Должна использоваться серийная тарелка пружины; Обязанность, предусмотренная экспертизой; механическая КПП VA: Глубина (экспертиза): 45-50 мм; Нагрузка оси до: 1070 кг HA: Глубина (экспертиза): 35-40 мм; Нагрузка оси до: 1010 кг
B12 SL	**2.8** 07/00 - CH-Nr. 140 -142 kW	**46-189264**	-> CH.Nr.: 8D-1-030001; Обязанность, предусмотренная экспертизой; механическая КПП VA: Глубина (экспертиза): 45-50 мм; Нагрузка оси до: 1070 кг HA: Глубина (экспертиза): 35-40 мм; Нагрузка оси до: 1010 кг
B16 PSS9	**1.6, 1.8, 1.8 T, 1.9 TDI, 2.4, 2.5 TDI, 2.6, 2.8** 11/94 - 09/01 55 -142 kW	**48-086059**	Обязанность, предусмотренная экспертизой VA: Глубина (экспертиза): 35-55 мм; Нагрузка оси до: 1150 кг HA: Глубина (экспертиза): 30-50 мм; Нагрузка оси до: 1020 кг

Пригодны для			
AUDI			
AUDI A4 Avant (8D5, B5)			
B16 PSS9 **1.8 quattro, 1.8 T quattro, 1.9 TDI quattro, 2.4 quattro, 2.5 TDI quattro, 2.6 quattro, 2.8 quattro** 07/95 - 09/01 81 -142 kW	**48-086103**		без регулируемой подвески; Обязанность, предусмотренная экспертизой VA: Глубина (экспертиза): 30-50 мм; Нагрузка оси до: 1150 кг HA: Глубина (экспертиза): 30-50 мм; Нагрузка оси до: 1140 кг
B16 PSS9 **RS4 quattro, S4 quattro** 09/97 - 09/01 195 -280 kW	**48-086165**		Обязанность, предусмотренная экспертизой VA: Глубина (экспертиза): 15-35 мм; Нагрузка оси до: 1150 кг HA: Глубина (экспертиза): 10-30 мм; Нагрузка оси до: 1140 кг
AUDI A4 (8E2, B6)			
B1 **1.6, 1.8 T, 1.8 T quattro, 1.9 TDI, 1.9 TDI quattro, 2.0, 2.0 FSI, 2.4, 2.5 D, 2.5 TDI, 2.5 TDI quattro, 3.0, 3.0 quattro** 10/00 - 12/04 74 -162 kW	**12-117642**		VA: Материал: резина/металл; без шарикового подшибника
B3 **1.6** 11/00 - 12/04 75 kW	**37-147808**	**36-147854**	стандартная подвеска
B3 **1.6** 11/00 - 12/04 75 kW	**37-147815**	**36-147861**	стандартная подвеска; Усиленное оснащение .
B3 **1.6** 11/00 - 12/04 75 kW	**37-147921**	**36-147977**	спортивная подвеска
B3 **1.6** 11/00 - 12/04 75 kW	**37-147938**	**36-147984**	спортивная подвеска; Усиленное оснащение .
B3 **1.8 T** 11/00 - 12/04 110 -140 kW	**37-147822**	**36-147915**	стандартная подвеска
B3 **1.8 T** 11/00 - 12/04 110 -140 kW	**37-147839**	**36-147892**	стандартная подвеска; Усиленное оснащение .
B3 **1.8 T** 11/00 - 12/04 110 -140 kW	**37-147945**	**36-147991**	спортивная подвеска
B3 **1.8 T, 1.9 TDI** 11/00 - 12/04 74 -140 kW	**37-147952**	**36-148011**	спортивная подвеска; Усиленное оснащение .
B3 **1.8 T quattro** 11/00 - 12/04 110 -140 kW	**37-147839**	**36-147878**	стандартная подвеска
B3 **1.8 T quattro** 11/00 - 12/04 110 -140 kW	**37-147846**	**36-147892**	стандартная подвеска; Усиленное оснащение .
B3 **1.8 T quattro** 11/00 - 12/04 110 -140 kW	**37-147952**	**36-147991**	спортивная подвеска
B3 **1.8 T quattro, 1.9 TDI, 2.4, 3.0** 11/00 - 12/04 96 -162 kW	**37-147969**	**36-148011**	спортивная подвеска; Усиленное оснащение .
B3 **2.0** 11/00 - 12/04 96 kW	**37-147815**	**36-147861**	стандартная подвеска
B3 **2.0** 11/00 - 12/04 96 kW	**37-147822**	**36-147885**	стандартная подвеска; Усиленное оснащение .
B3 **2.0** 11/00 - 12/04 96 kW	**37-147938**	**36-147984**	спортивная подвеска
B3 **2.0** 11/00 - 12/04 96 kW	**37-147945**	**36-148004**	спортивная подвеска; Усиленное оснащение .
B3 **2.0 FSI** 07/02 - 12/04 110 kW	**37-147822**	**36-147861**	стандартная подвеска
B3 **2.0 FSI** 07/02 - 12/04 110 kW	**37-147839**	**36-147885**	стандартная подвеска; Усиленное оснащение .

Пригодны для				
AUDI				
AUDI A4 (8E2, B6)				
B3	**2.0 FSI** 07/02 - 12/04 110 kW	**37-147945**	**36-147984**	спортивная подвеска
B3	**2.0 FSI** 07/02 - 12/04 110 kW	**37-147952**	**36-148004**	спортивная подвеска; Усиленное оснащение .
B3	**2.4, 3.0** 11/00 - 12/04 120 -162 kW	**37-147839**	**36-147885**	стандартная подвеска
B3	**2.4, 3.0** 11/00 - 12/04 120 -162 kW	**37-147846**	**36-147892**	стандартная подвеска; Усиленное оснащение .
B3	**2.4, 3.0** 11/00 - 12/04 120 -162 kW	**37-147952**	**36-148004**	спортивная подвеска
B3	**3.0 quattro** 11/00 - 12/04 160 -162 kW	**37-147846**	**36-147885**	стандартная подвеска
B3	**3.0 quattro** 11/00 - 12/04 160 -162 kW	**37-147969**	**36-148004**	спортивная подвеска
B3	**1.9 TDI** 05/01 - 12/04 74 -85 kW	**37-147822**	**36-147878**	стандартная подвеска
B3	**1.9 TDI** 05/01 - 12/04 74 -85 kW	**37-147839**	**36-147892**	стандартная подвеска; Усиленное оснащение .
B3	**1.9 TDI** 05/01 - 12/04 74 -85 kW	**37-147945**	**36-147991**	спортивная подвеска
B3	**2.5 D, 2.5 TDI, 2.5 TDI quattro** 10/00 - 12/04 114 -132 kW	**37-147846**	**36-147892**	стандартная подвеска
B3	**2.5 D, 2.5 TDI, 2.5 TDI quattro** 10/00 - 12/04 114 -132 kW	**37-147969**	**36-148011**	спортивная подвеска
B3	**2.5 D, 2.5 TDI, 2.5 TDI quattro** 10/00 - 12/04 114 -132 kW	**36-212613**	**36-148011**	спортивная подвеска; Усиленное оснащение .
B3	**1.9 TDI** 11/00 - 12/04 96 kW	**37-147839**	**36-147878**	стандартная подвеска
B3	**1.9 TDI** 11/00 - 12/04 96 kW	**37-147846**	**36-147892**	стандартная подвеска; Усиленное оснащение .
B3	**1.9 TDI** 11/00 - 12/04 96 kW	**37-147839**	**36-147991**	спортивная подвеска
B3	**1.9 TDI quattro** 11/01 - 12/04 96 kW	**37-147846**	**36-147878**	стандартная подвеска
B3	**1.9 TDI quattro, 3.0 quattro** 11/00 - 12/04 96 -162 kW		**36-147892**	стандартная подвеска; Усиленное оснащение .
B3	**1.9 TDI quattro** 11/01 - 12/04 96 kW	**37-147969**	**36-147991**	спортивная подвеска
B3	**1.9 TDI quattro, 3.0 quattro** 11/00 - 12/04 96 -162 kW	**36-212613**	**36-148011**	спортивная подвеска; Усиленное оснащение .
B4	**1.6, 1.8 T, 1.8 T quattro, 1.9 TDI, 1.9 TDI quattro, 2.0, 2.0 FSI, 2.4, 2.5 D, 2.5 TDI, 2.5 TDI quattro, 3.0, 3.0 quattro** 10/00 - 09/02 74 -162 kW	**19-109497**	**19-111797** **11-149835** SP	-> CH.Nr.: 8E-2-400 000; стандартная подвеска
B4	**1.6, 1.8 T, 1.8 T quattro, 1.9 TDI, 1.9 TDI quattro, 2.0, 2.0 FSI, 2.4, 2.5 D, 2.5 TDI, 2.5 TDI quattro, 3.0, 3.0 quattro** 10/00 - 09/02 74 -162 kW	**19-109510**	**19-111803** **11-149835** SP	-> CH.Nr.: 8E-2-400 000; спортивная подвеска

Пригодны для			
AUDI			
AUDI A4 (8E2, B6)			
B6 Sport **1.6, 1.8 T, 1.8 T quattro, 1.9 TDI, 1.9 TDI quattro, 2.0, 2.0 FSI, 2.4, 2.5 D, 2.5 TDI, 2.5 TDI quattro, 3.0, 3.0 quattro** 10/00 - 09/02 74 -162 kW	**24-065146**	**24-065153**	-> CH.Nr.: 8E-2-400 000; стандартная подвеска
B6 Sport **1.6, 1.8 T, 1.8 T quattro, 1.9 TDI, 1.9 TDI quattro, 2.0, 2.0 FSI, 2.4, 2.5 D, 2.5 TDI, 2.5 TDI quattro, 3.0, 3.0 quattro** 10/02 - 12/04 74 -162 kW	**24-119788**	**24-119795**	CH.Nr.: 8E-2-400001 ->; стандартная подвеска
B8 **1.6, 1.8 T, 1.8 T quattro, 1.9 TDI, 1.9 TDI quattro, 2.0, 2.0 FSI, 2.4, 2.5 D, 2.5 TDI, 2.5 TDI quattro, 3.0, 3.0 quattro** 10/00 - 09/02 74 -162 kW	**24-065160**	**24-065177**	-> CH.Nr.: 8E-2-400 000; спортивная подвеска
B8 **1.6, 1.8 T, 1.8 T quattro, 1.9 TDI, 1.9 TDI quattro, 2.0, 2.0 FSI, 2.4, 2.5 D, 2.5 TDI, 2.5 TDI quattro, 3.0, 3.0 quattro** 10/02 - 12/04 74 -162 kW	**24-119818**	**24-119825**	CH.Nr.: 8E-2-400001 ->; спортивная подвеска
B12 PK **1.6, 1.8 T, 2.0, 2.0 FSI** 11/00 - 09/02 75 -125 kW	**46-182968**		-> CH.Nr.: 8E-2-400 000; Обязанность, предусмотренная экспертизой VA: Глубина (экспертиза): 30 мм; Нагрузка оси до: 1090 кг HA: Глубина (экспертиза): 30 мм; Нагрузка оси до: 1035 кг
B12 PK **1.6, 1.8 T, 2.0, 2.0 FSI** 10/02 - 12/04 75 -140 kW	**46-188465**		CH.Nr.: 8E-2-400001 ->; Обязанность, предусмотренная экспертизой VA: Глубина (экспертиза): 30 мм; Нагрузка оси до: 1090 кг HA: Глубина (экспертиза): 30 мм; Нагрузка оси от: 1035 кг
B12 PK **1.8 T quattro** 11/00 - 09/02 110 -125 kW	**46-182999**		-> CH.Nr.: 8E-2-400 000; Обязанность, предусмотренная экспертизой VA: Глубина (экспертиза): 30 мм; Нагрузка оси до: 1090 кг HA: Глубина (экспертиза): 30 мм; Нагрузка оси до: 1130 кг
B12 PK **1.8 T quattro, 1.9 TDI quattro, 3.0 quattro** 11/00 - 09/02 96 -162 kW	**46-183002**		-> CH.Nr.: 8E-2-400 000; Обязанность, предусмотренная экспертизой VA: Глубина (экспертиза): 30 мм; Нагрузка оси до: 1165 кг HA: Глубина (экспертиза): 30 мм; Нагрузка оси до: 1130 кг
B12 PK **1.8 T quattro** 10/02 - 12/04 120 -140 kW	**46-188496**		CH.Nr.: 8E-2-400001 ->; Обязанность, предусмотренная экспертизой VA: Глубина (экспертиза): 30 мм; Нагрузка оси до: 1090 кг HA: Глубина (экспертиза): 30 мм; Нагрузка оси от: 1130 кг
B12 PK **1.8 T quattro, 1.9 TDI quattro, 3.0 quattro** 10/02 - 12/04 96 -162 kW	**46-188502**		CH.Nr.: 8E-2-400001 ->; Обязанность, предусмотренная экспертизой VA: Глубина (экспертиза): 30 мм; Нагрузка оси до: 1165 кг HA: Глубина (экспертиза): 30 мм; Нагрузка оси от: 1130 кг
B12 PK **1.9 TDI, 2.4, 3.0** 11/00 - 09/02 74 -162 kW	**46-182975**		-> CH.Nr.: 8E-2-400 000; Обязанность, предусмотренная экспертизой VA: Глубина (экспертиза): 30 мм; Нагрузка оси до: 1165 кг HA: Глубина (экспертиза): 30 мм; Нагрузка оси до: 1035 кг
B12 PK **1.9 TDI, 2.4, 3.0** 10/02 - 12/04 74 -162 kW	**46-188472**		CH.Nr.: 8E-2-400001 ->; Обязанность, предусмотренная экспертизой VA: Глубина (экспертиза): 30 мм; Нагрузка оси до: 1165 кг HA: Глубина (экспертиза): 30 мм; Нагрузка оси от: 1035 кг
B12 PK **2.5 TDI** 08/01 - 09/02 114 -120 kW	**46-183019**		-> CH.Nr.: 8E-2-400 000; Обязанность, предусмотренная экспертизой VA: Глубина (экспертиза): 30 мм; Нагрузка оси до: 1230 кг HA: Глубина (экспертиза): 30 мм; Нагрузка оси до: 1035 кг

Пригодны для			
AUDI			
AUDI A4 (8E2, B6)			
B12 PK **2.5 TDI** 10/02 - 12/04 120 kW	**46-188519**		CH.Nr.: 8E-2-400001 ->; Обязанность, предусмотренная экспертизой VA: Глубина (экспертиза): 30 мм; Нагрузка оси до: 1230 кг HA: Глубина (экспертиза): 30 мм; Нагрузка оси от: 1035 кг
B12 PK **2.5 TDI quattro** 11/00 - 09/02 132 kW	**46-182982**		-> CH.Nr.: 8E-2-400 000; Обязанность, предусмотренная экспертизой VA: Глубина (экспертиза): 30 мм; Нагрузка оси до: 1230 кг HA: Глубина (экспертиза): 30 мм; Нагрузка оси до: 1130 кг
B12 PK **2.5 TDI quattro** 10/02 - 12/04 132 kW	**46-188489**		CH.Nr.: 8E-2-400001 ->; Обязанность, предусмотренная экспертизой VA: Глубина (экспертиза): 30 мм; Нагрузка оси до: 1230 кг HA: Глубина (экспертиза): 30 мм; Нагрузка оси от: 1130 кг
B12 SL **1.6, 1.8 T, 2.0, 2.0 FSI** 11/00 - 09/02 75 -125 kW	**46-183378**		-> CH.Nr.: 8E-2-400 000; Обязанность, предусмотренная экспертизой VA: Глубина (экспертиза): 45-50 мм; Нагрузка оси до: 1090 кг HA: Глубина (экспертиза): 35-40 мм; Нагрузка оси до: 1035 кг
B12 SL **1.6, 1.8 T, 2.0, 2.0 FSI** 10/02 - 12/04 75 -140 kW	**46-188588**		CH.Nr.: 8E-2-400001 ->; Обязанность, предусмотренная экспертизой VA: Глубина (экспертиза): 45-50 мм; Нагрузка оси до: 1090 кг HA: Глубина (экспертиза): 35-40 мм; Нагрузка оси от: 1035 кг
B12 SL **1.9 TDI, 2.4, 3.0** 11/00 - 09/02 74 -162 kW	**46-183385**		-> CH.Nr.: 8E-2-400 000; Обязанность, предусмотренная экспертизой VA: Глубина (экспертиза): 45-50 мм; Нагрузка оси до: 1140 кг HA: Глубина (экспертиза): 35-40 мм; Нагрузка оси до: 1035 кг
B12 SL **1.9 TDI, 2.4, 3.0** 10/02 - 12/04 74 -162 kW	**46-188595**		CH.Nr.: 8E-2-400001 ->; Обязанность, предусмотренная экспертизой VA: Глубина (экспертиза): 45-50 мм; Нагрузка оси до: 1140 кг HA: Глубина (экспертиза): 35-40 мм; Нагрузка оси от: 1035 кг
B14 **1.6, 1.8 T, 1.8 T quattro, 1.9 TDI, 1.9 TDI quattro, 2.0, 2.0 FSI, 2.4, 2.5 D, 2.5 TDI, 2.5 TDI quattro, 3.0, 3.0 quattro** 10/00 - 12/04 74 -162 kW	**47-169289**		Обязанность, предусмотренная экспертизой VA: Глубина (экспертиза): 30-60 мм; Нагрузка оси до: 1250 кг HA: Глубина (экспертиза): 20-50 мм; Нагрузка оси до: 1170 кг
B14 **S4 quattro** 03/03 - 12/04 253 kW	*47-119444*		Обязанность, предусмотренная экспертизой VA: Глубина (экспертиза): 10-30 мм; Нагрузка оси до: 1250 кг HA: Глубина (экспертиза): 10-30 мм; Нагрузка оси до: 1170 кг
B16 PSS9 **1.6, 1.8 T, 1.8 T quattro, 1.9 TDI, 1.9 TDI quattro, 2.0, 2.0 FSI, 2.4, 2.5 D, 2.5 TDI, 2.5 TDI quattro, 3.0, 3.0 quattro** 10/00 - 12/04 74 -162 kW	**48-169301**		Обязанность, предусмотренная экспертизой VA: Глубина (экспертиза): 30-60 мм; Нагрузка оси до: 1250 кг HA: Глубина (экспертиза): 20-50 мм; Нагрузка оси до: 1170 кг
B16 PSS9 **S4 quattro** 03/03 - 12/04 253 kW	**48-105958**		Обязанность, предусмотренная экспертизой VA: Глубина (экспертиза): 10-30 мм; Нагрузка оси до: 1250 кг HA: Глубина (экспертиза): 10-30 мм; Нагрузка оси до: 1170 кг
AUDI A4 Avant (8E5, B6)			
B1 **1.6, 1.8 T, 1.8 T quattro, 1.9 TDI, 1.9 TDI quattro, 2.0, 2.0 FSI, 2.4, 2.5 TDi, 2.5 TDI quattro, 3.0, 3.0 quattro** 04/01 - 12/04 74 -162 kW	**12-117642**		VA: Материал: резина/металл; без шарикового подшибника
B3 **1.6** 09/01 - 12/04 75 kW	**37-147808**	**36-147885**	стандартная подвеска

Пригодны для				
AUDI				
AUDI A4 Avant (8E5, B6)				
B3	**1.6** 09/01 - 12/04 75 kW	**37-147808**	**36-147892**	стандартная подвеска; Усиленное оснащение .
B3	**1.6** 09/01 - 12/04 75 kW	**37-147921**	**36-148004**	спортивная подвеска
B3	**1.6** 09/01 - 12/04 75 kW	**37-147938**	**36-148011**	спортивная подвеска; Усиленное оснащение .
B3	**1.8 T, 2.0 FSI** 09/01 - 12/04 110 -140 kW	**37-147822**	**36-147892**	стандартная подвеска
B3	**1.8 T, 2.0 FSI** 09/01 - 12/04 110 -140 kW	**37-147839**	**36-147908**	стандартная подвеска; Усиленное оснащение .
B3	**1.8 T, 1.9 TDI, 2.0 FSI** 09/01 - 12/04 74 -140 kW	**37-147945**	**36-148011**	спортивная подвеска
B3	**1.8 T, 2.0 FSI** 09/01 - 12/04 110 -140 kW	**37-147952**	**36-148028**	спортивная подвеска; Усиленное оснащение .
B3	**1.8 T quattro** 09/01 - 12/04 110 -140 kW	**37-147839**	**36-147892**	стандартная подвеска
B3	**1.8 T quattro, 1.9 TDI** 09/01 - 12/04 96 -140 kW	**37-147846**	**36-147908**	стандартная подвеска; Усиленное оснащение .
B3	**1.8 T quattro** 09/01 - 12/04 110 -140 kW	**37-147952**	**36-148011**	спортивная подвеска
B3	**1.8 T quattro** 09/01 - 12/04 110 -140 kW	**37-147969**	**36-148264**	спортивная подвеска; Усиленное оснащение .
B3	**2.0** 09/01 - 12/04 96 kW	**37-147815**	**36-147885**	стандартная подвеска
B3	**2.0** 09/01 - 12/04 96 kW	**37-147815**	**36-147892**	стандартная подвеска; Усиленное оснащение .
B3	**2.0** 09/01 - 12/04 96 kW	**37-147938**	**36-148004**	спортивная подвеска
B3	**2.0** 09/01 - 12/04 96 kW	**37-147945**	**36-148011**	спортивная подвеска; Усиленное оснащение .
B3	**2.4, 3.0** 04/01 - 12/04 120 -162 kW	**37-147839**	**36-147908**	стандартная подвеска
B3	**2.4, 3.0** 04/01 - 12/04 120 -162 kW	**37-147846**	**36-147915**	стандартная подвеска; Усиленное оснащение .
B3	**2.4, 3.0** 04/01 - 12/04 120 -162 kW	**37-147952**	**36-148028**	спортивная подвеска
B3	**2.4, 3.0** 04/01 - 12/04 120 -162 kW	**37-147969**	**36-148264**	спортивная подвеска; Усиленное оснащение .
B3	**3.0 quattro** 04/01 - 12/04 160 -162 kW	**37-147846**	**36-147908**	стандартная подвеска
B3	**3.0 quattro** 04/01 - 12/04 160 -162 kW		**36-147915**	стандартная подвеска; Усиленное оснащение .
B3	**3.0 quattro** 04/01 - 12/04 160 -162 kW	**37-147969**	**36-148028**	спортивная подвеска
B3	**1.9 TDI** 11/01 - 12/04 74 -85 kW	**37-147822**	**36-147892**	стандартная подвеска
B3	**1.9 TDI** 11/01 - 12/04 74 -85 kW	**37-147839**	**36-147908**	стандартная подвеска; Усиленное оснащение .

Пригодны для			
AUDI			
AUDI A4 Avant (8E5, B6)			
B3 **1.9 TDI** 11/01 - 12/04 74 -85 kW	**37-147952**	**36-148028**	спортивная подвеска; Усиленное оснащение .
B3 **2.5 TDi, 2.5 TDI quattro** 10/00 - 12/04 114 -132 kW	**37-147846**	**36-147915**	стандартная подвеска
B3 **2.5 TDi** 10/00 - 12/04 114 -132 kW	**37-147969**	**36-148264**	спортивная подвеска
B3 **2.5 TDi, 2.5 TDI quattro** 10/00 - 12/04 114 -132 kW		**36-148035**	спортивная подвеска; Усиленное оснащение .
B3 **1.9 TDI** 09/01 - 12/04 96 kW	**37-147839**	**36-147892**	стандартная подвеска
B3 **1.9 TDI** 09/01 - 12/04 96 kW	**37-147839**	**36-148011**	спортивная подвеска
B3 **1.9 TDI** 09/01 - 12/04 96 kW	**37-147969**	**36-148028**	спортивная подвеска; Усиленное оснащение .
B3 **1.9 TDI quattro** 11/01 - 12/04 96 kW	**37-147846**	**36-147892**	стандартная подвеска
B3 **1.9 TDI quattro** 11/01 - 12/04 96 kW		**36-147908**	стандартная подвеска; Усиленное оснащение .
B3 **1.9 TDI quattro** 11/01 - 12/04 96 kW	**37-147969**	**36-148011**	спортивная подвеска
B3 **1.9 TDI quattro, 3.0 quattro** 09/01 - 12/04 96 -162 kW		**36-148264**	спортивная подвеска; Усиленное оснащение .
B3 **2.5 TDI quattro** 09/01 - 12/04 132 kW	**37-147969**	**36-148264**	спортивная подвеска
B4 **1.6, 1.8 T, 1.8 T quattro, 1.9 TDI, 1.9 TDI quattro, 2.0, 2.0 FSI, 2.4, 2.5 TDi, 2.5 TDI quattro, 3.0, 3.0 quattro** 10/00 - 12/05 74 -162 kW	**19-109497** HA	**19-111797** VA **11-149835** SP	-> CH.Nr.: 8E-5-400 000; стандартная подвеска
B4 **1.6, 1.8 T, 1.8 T quattro, 1.9 TDI, 1.9 TDI quattro, 2.0, 2.0 FSI, 2.4, 2.5 TDi, 2.5 TDI quattro, 3.0, 3.0 quattro** 04/01 - CH-Nr. 74 -162 kW	**19-109497** HA	**19-111797** VA **11-149835** SP	-> CH.Nr.: 8E-5-400 000; стандартная подвеска; Нагрузка оси от: 819 кг
B4 **1.6, 1.8 T, 1.8 T quattro, 1.9 TDI, 1.9 TDI quattro, 2.0, 2.0 FSI, 2.4, 2.5 TDi, 2.5 TDI quattro, 3.0, 3.0 quattro** 10/00 - 12/05 74 -162 kW	**19-109510** HA	**19-111803** VA **11-149835** SP	-> CH.Nr.: 8E-5-400 000; спортивная подвеска
B6 Sport **1.6, 1.8 T, 1.8 T quattro, 1.9 TDI, 1.9 TDI quattro, 2.0, 2.0 FSI, 2.4, 2.5 TDi, 2.5 TDI quattro, 3.0, 3.0 quattro** 04/01 - 12/05 74 -162 kW	**24-065146** HA	**24-065153** VA	-> CH.Nr.: 8E-5-400 000; стандартная подвеска
B6 Sport **1.6, 1.8 T, 1.8 T quattro, 1.9 TDI, 1.9 TDI quattro, 2.0, 2.0 FSI, 2.4, 2.5 TDi, 2.5 TDI quattro, 3.0, 3.0 quattro** CH-Nr. - 12/04 74 -162 kW	**24-119788** HA	**24-119795** VA	CH.Nr.: 8E-5-400 001 ->; стандартная подвеска
B8 **1.6, 1.8 T, 1.8 T quattro, 1.9 TDI, 1.9 TDI quattro, 2.0, 2.0 FSI, 2.4, 2.5 TDi, 2.5 TDI quattro, 3.0, 3.0 quattro, S4 quattro** 04/01 - 12/05 74 -253 kW	**24-065160** HA	**24-065177** VA	-> CH.Nr.: 8E-5-400 000; спортивная подвеска

Пригодны для			
AUDI			
AUDI A4 Avant (8E5, B6)			
B8 **1.6, 1.8 T, 1.8 T quattro, 1.9 TDI, 1.9 TDI quattro, 2.0, 2.0 FSI, 2.4, 2.5 TDi, 2.5 TDI quattro, 3.0, 3.0 quattro** CH-Nr. - 12/04 74 -162 kW	**24-119818**	**24-119825**	CH.Nr.: 8E-5-400 001 ->; спортивная подвеска
B12 PK **1.6, 1.8 T, 2.0, 2.0 FSI** 09/01 - 12/05 75 -140 kW	**46-183026**		-> CH.Nr.: 8E-5-400 000; Обязанность, предусмотренная экспертизой VA: Глубина (экспертиза): 30 мм; Нагрузка оси до: 1090 кг HA: Глубина (экспертиза): 30 мм; Нагрузка оси до: 1130 кг
B12 PK **1.8 T quattro** 09/01 - 12/05 110 -140 kW	**46-183064**		-> CH.Nr.: 8E-5-400 000; Обязанность, предусмотренная экспертизой VA: Глубина (экспертиза): 30 мм; Нагрузка оси до: 1090 кг HA: Глубина (экспертиза): 30 мм; Нагрузка оси до: 1150 кг
B12 PK **1.8 T quattro, 1.9 TDI quattro, 3.0 quattro** 04/01 - 12/05 96 -162 kW	**46-183071**		-> CH.Nr.: 8E-5-400 000; Обязанность, предусмотренная экспертизой VA: Глубина (экспертиза): 30 мм; Нагрузка оси до: 1165 кг HA: Глубина (экспертиза): 30 мм; Нагрузка оси до: 1150 кг
B12 PK **1.8 T quattro** CH-Nr. - 12/04 110 -140 kW	**46-188564**		CH.Nr.: 8E-5-400 001 ->; Обязанность, предусмотренная экспертизой VA: Глубина (экспертиза): 30 мм; Нагрузка оси до: 1090 кг HA: Глубина (экспертиза): 30 мм; Нагрузка оси до: 1150 кг
B12 PK **1.8 T quattro, 1.9 TDI quattro, 3.0 quattro** CH-Nr. - 12/04 96 -162 kW	**46-188571**		CH.Nr.: 8E-5-400 001 ->; Обязанность, предусмотренная экспертизой VA: Глубина (экспертиза): 30 мм; Нагрузка оси до: 1165 кг HA: Глубина (экспертиза): 30 мм; Нагрузка оси до: 1150 кг
B12 PK **1.8 T, 2.0, 2.0 FSI** CH-Nr. - 12/04 96 -140 kW	**46-188526**		CH.Nr.: 8E-5-400 001 ->; Обязанность, предусмотренная экспертизой VA: Глубина (экспертиза): 30 мм; Нагрузка оси до: 1090 кг HA: Глубина (экспертиза): 30 мм; Нагрузка оси до: 1130 кг
B12 PK **1.9 TDI, 2.4, 3.0** 09/01 - 12/05 74 -162 kW	**46-183033**		-> CH.Nr.: 8E-5-400 000; Обязанность, предусмотренная экспертизой VA: Глубина (экспертиза): 30 мм; Нагрузка оси до: 1165 кг HA: Глубина (экспертиза): 30 мм; Нагрузка оси до: 1130 кг
B12 PK **1.9 TDI, 2.4, 3.0** CH-Nr. - 12/04 74 -162 kW	**46-188533**		CH.Nr.: 8E-5-400 001 ->; Обязанность, предусмотренная экспертизой VA: Глубина (экспертиза): 30 мм; Нагрузка оси до: 1165 кг HA: Глубина (экспертиза): 30 мм; Нагрузка оси до: 1130 кг
B12 PK **2.5 TDi** 10/00 - 12/05 114 -132 kW	**46-183040**		-> CH.Nr.: 8E-5-400 000; Обязанность, предусмотренная экспертизой VA: Глубина (экспертиза): 30 мм; Нагрузка оси до: 1230 кг HA: Глубина (экспертиза): 30 мм; Нагрузка оси до: 1130 кг
B12 PK **2.5 TDi** CH-Nr. - 12/04 114 -132 kW	**46-188540**		CH.Nr.: 8E-5-400 001 ->; Обязанность, предусмотренная экспертизой VA: Глубина (экспертиза): 30 мм; Нагрузка оси до: 1230 кг HA: Глубина (экспертиза): 30 мм; Нагрузка оси до: 1130 кг
B12 PK **2.5 TDI quattro** 09/01 - 12/05 132 kW	**46-183057**		-> CH.Nr.: 8E-5-400 000; Обязанность, предусмотренная экспертизой VA: Глубина (экспертиза): 30 мм; Нагрузка оси до: 1230 кг HA: Глубина (экспертиза): 30 мм; Нагрузка оси до: 1150 кг
B12 PK **2.5 TDI quattro** CH-Nr. - 12/04 132 kW	**46-188557**		CH.Nr.: 8E-5-400 001 ->; Обязанность, предусмотренная экспертизой VA: Глубина (экспертиза): 30 мм; Нагрузка оси до: 1230 кг HA: Глубина (экспертиза): 30 мм; Нагрузка оси до: 1150 кг

Пригодны для			
AUDI			
AUDI A4 Avant (8E5, B6)			
B12 SL **1.6, 1.8 T, 2.0, 2.0 FSI** 09/01 - 12/05 75 -140 kW	**46-182401**		-> CH.Nr.: 8E-5-400 000; Обязанность, предусмотренная экспертизой VA: Глубина (экспертиза): 45-50 мм; Нагрузка оси до: 1090 кг HA: Глубина (экспертиза): 35-40 мм; Нагрузка оси до: 1090 кг
B12 SL **1.6, 1.8 T, 2.0, 2.0 FSI** CH-Nr. - 12/04 75 -140 kW	**46-188601**		CH.Nr.: 8E-5-400 001 ->; Обязанность, предусмотренная экспертизой VA: Глубина (экспертиза): 45-50 мм; Нагрузка оси до: 1090 кг HA: Глубина (экспертиза): 35-40 мм; Нагрузка оси до: 1090 кг
B12 SL **1.9 TDI, 2.4, 3.0** 09/01 - 12/05 74 -162 kW	**46-182418**		-> CH.Nr.: 8E-5-400 000; Обязанность, предусмотренная экспертизой VA: Глубина (экспертиза): 45-50 мм; Нагрузка оси до: 1140 кг HA: Глубина (экспертиза): 35-40 мм; Нагрузка оси до: 1090 кг
B12 SL **1.9 TDI, 2.4, 3.0** CH-Nr. - 12/04 74 -162 kW	**46-188618**		CH.Nr.: 8E-5-400 001 ->; Обязанность, предусмотренная экспертизой VA: Глубина (экспертиза): 45-50 мм; Нагрузка оси до: 1140 кг HA: Глубина (экспертиза): 35-40 мм; Нагрузка оси до: 1090 кг
B14 **1.6, 1.8 T, 1.8 T quattro, 1.9 TDI, 1.9 TDI quattro, 2.0, 2.0 FSI, 2.4, 2.5 TDi, 2.5 TDI quattro, 3.0, 3.0 quattro** 04/01 - 12/04 74 -162 kW	**47-169289**		Обязанность, предусмотренная экспертизой VA: Глубина (экспертиза): 30-60 мм; Нагрузка оси до: 1250 кг HA: Глубина (экспертиза): 20-50 мм; Нагрузка оси до: 1170 кг
B14 **S4 quattro** 03/03 - 12/04 253 kW	*47-119444*		Обязанность, предусмотренная экспертизой VA: Глубина (экспертиза): 10-30 мм; Нагрузка оси до: 1250 кг HA: Глубина (экспертиза): 10-30 мм; Нагрузка оси до: 1170 кг
B16 PSS9 **1.6, 1.8 T, 1.8 T quattro, 1.9 TDI, 1.9 TDI quattro, 2.0, 2.0 FSI, 2.4, 2.5 TDi, 2.5 TDI quattro, 3.0, 3.0 quattro** 04/01 - 12/04 74 -162 kW	**48-169301**		Обязанность, предусмотренная экспертизой VA: Глубина (экспертиза): 30-60 мм; Нагрузка оси до: 1250 кг HA: Глубина (экспертиза): 20-50 мм; Нагрузка оси до: 1170 кг
B16 PSS9 **S4 quattro** 03/03 - CH-Nr. 253 kW	**48-105958**		-> CH.Nr.: 8E-2-400 000; Обязанность, предусмотренная экспертизой VA: Глубина (экспертиза): 10-30 мм; Нагрузка оси до: 1250 кг HA: Глубина (экспертиза): 10-30 мм; Нагрузка оси до: 1170 кг
AUDI A4 кабрио (8H7, 8HE)			
B1 **1.8 T, 1.8 T quattro, 2.0, 2.0 TDI, 2.0 TFSI, 2.0 TFSi quattro, 2.4, 2.5 TDI, 2.7 TDI, 3.0, 3.0 quattro, 3.0 TDI quattro, 3.2 FSI, 3.2 FSI quattro** 04/02 - 03/09 96 -188 kW	**12-224463**		VA: без шарикового подшибника
B3 **1.8 T, 2.0** 07/02 - 03/09 96 -120 kW	**37-147945**	**36-148035**	стандартная подвеска
B3 **1.8 T, 2.0** 07/02 - 03/09 96 -120 kW	**37-147952**	**36-148035**	стандартная подвеска; Усиленное оснащение .
B3 **1.8 T quattro, 3.0** 04/02 - 03/09 120 -162 kW	**37-147952**	**36-148035**	стандартная подвеска
B3 **1.8 T quattro, 3.0** 04/02 - 03/09 120 -162 kW	**37-147969**	**36-148035**	стандартная подвеска; Усиленное оснащение .
B3 **2.4, 2.5 TDI** 04/02 - 12/05 120 -125 kW	**37-147952**	**36-148035**	стандартная подвеска
B3 **2.4, 2.5 TDI** 04/02 - 12/05 120 -125 kW	**37-147969**		стандартная подвеска; Усиленное оснащение .

Пригодны для			
AUDI			
AUDI A4 кабрио (8H7, 8HE)			
B3 **3.0 quattro** 05/03 - 12/05 162 kW	**37-147969**	**36-148035**	стандартная подвеска
B3 **2.0 TDI, 2.0 TFSI** 01/06 - 03/09 100 -147 kW	**37-147945**	**36-148264**	стандартная подвеска
B3 **2.0 TDI, 2.0 TFSI** 01/06 - 03/09 100 -147 kW	**37-147952**	**36-148035**	стандартная подвеска; Усиленное оснащение .
B3 **2.7 TDI** 06/06 - 03/09 132 kW	**37-147952**	**36-148035**	стандартная подвеска
B3 **2.7 TDI** 06/06 - 03/09 132 kW	**37-147969**		стандартная подвеска; Усиленное оснащение .
B4 **1.8, 1.8 T, 1.8 T quattro, 2.0, 2.4, 2.5 TDI, 3.0, 3.0 quattro** 04/02 - CH-Nr. 96 -162 kW	**19-109497**	**19-111797** **11-149835** SP	-> CH.Nr.: 8H-7-400 000; стандартная подвеска
B4 **1.8, 1.8 T, 1.8 T quattro, 2.0, 2.4, 2.5 TDI, 3.0, 3.0 quattro** 04/02 - CH-Nr. 96 -162 kW	**19-109510**	**19-111803** **11-149835** SP	-> CH.Nr.: 8H-7-400 000; спортивная подвеска
B6 Sport **1.8 T, 1.8 T quattro, 2.0, 2.0 TDI, 2.0 TFSI, 2.0 TFSi quattro, 2.7 TDI, 3.0 TDI quattro, 3.2 FSI, 3.2 FSI quattro** 01/07 - 03/09 100 -188 kW	**24-119788**	**24-119795**	CH.Nr.: 8E-7-400 001 ->; стандартная подвеска
B6 Sport **1.8, 1.8 T, 1.8 T quattro, 2.0, 2.0 TFSI, 2.0 TFSi quattro, 2.4, 2.5 TDI, 3.0, 3.0 quattro** 04/02 - 12/06 96 -162 kW	**24-065146**	**24-065153**	-> CH.Nr.: 8H-7-400 000; стандартная подвеска
B8 **1.8 T, 1.8 T quattro, 2.0, 2.0 TDI, 2.0 TFSI, 2.0 TFSi quattro, 2.7 TDI, 3.0 TDI quattro, 3.2 FSI, 3.2 FSI quattro** 01/07 - 03/09 100 -188 kW	**24-119818**	**24-119825**	CH.Nr.: 8E-7-400 001 ->; спортивная подвеска
B8 **1.8, 1.8 T, 1.8 T quattro, 2.0, 2.0 TFSI, 2.0 TFSi quattro, 2.4, 2.5 TDI, 3.0, 3.0 quattro** 04/02 - 12/06 96 -162 kW	**24-065160**	**24-065177**	-> CH.Nr.: 8H-7-400 000; спортивная подвеска
B8 **S4 quattro** 03/04 - 03/09 253 kW	**24-119818**	**24-119825**	
B8 **RS4 quattro** 06/06 - 03/09 309 kW	**24-119818**	**24-119825**	DRC должно быть остановлено
B12 PK **1.8 T, 2.0 TDI, 2.0 TFSI** 01/07 - 03/09 100 -147 kW	**46-188687**		CH.Nr.: 8E-7-400 001 ->; Обязанность, предусмотренная экспертизой VA: Глубина (экспертиза): 20 мм; Нагрузка оси до: 1150 кг HA: Глубина (экспертиза): 20 мм; Нагрузка оси до: 1100 кг
B12 PK **1.8, 1.8 T, 2.0, 2.0 TFSI** 07/02 - 12/06 96 -147 kW	**46-189837**		-> CH.Nr.: 8E-7-400 000; Обязанность, предусмотренная экспертизой VA: Глубина (экспертиза): 20 мм; Нагрузка оси до: 1150 кг HA: Глубина (экспертиза): 20 мм; Нагрузка оси до: 1100 кг
B12 PK **2.4, 2.5 TDI, 2.7 TDI, 3.0, 3.2 FSI** 04/02 - 12/06 120 -188 kW	**46-189820**		-> CH.Nr.: 8E-7-400 000; Обязанность, предусмотренная экспертизой VA: Глубина (экспертиза): 20 мм; Нагрузка оси до: 1230 кг HA: Глубина (экспертиза): 20 мм; Нагрузка оси до: 1100 кг
B12 PK **2.7 TDI, 3.2 FSI** 01/07 - 03/09 132 -188 kW	**46-188670**		CH.Nr.: 8E-7-400 001 ->; Обязанность, предусмотренная экспертизой VA: Глубина (экспертиза): 20 мм; Нагрузка оси до: 1230 кг HA: Глубина (экспертиза): 20 мм; Нагрузка оси до: 1100 кг

Пригодны для			

AUDI

AUDI A4 кабрио (8H7, 8HE)

B14	**1.8, 1.8 T, 1.8 T quattro, 2.0, 2.0 TDI, 2.0 TFSI, 2.0 TFSi quattro, 2.4, 2.5 TDI, 2.7 TDI, 3.0, 3.0 quattro, 3.0 TDI quattro, 3.2 FSI, 3.2 FSI quattro** 04/02 - 03/09 96 -188 kW	**47-169289**		Обязанность, предусмотренная экспертизой VA: Глубина (экспертиза): 30-60 мм; Нагрузка оси до: 1250 кг HA: Глубина (экспертиза): 20-50 мм; Нагрузка оси до: 1170 кг
B14	**S4 quattro** 03/04 - 03/09 253 kW	*47-119444*		стандартная подвеска; Обязанность, предусмотренная экспертизой VA: Глубина (экспертиза): 15-30 мм; Нагрузка оси до: 1250 кг HA: Глубина (экспертиза): 10-30 мм; Нагрузка оси до: 1170 кг
B14	**RS4 quattro** 06/06 - 03/09 309 kW	*47-119444*		DRC должно быть остановлено; Обязанность, предусмотренная экспертизой VA: Глубина (экспертиза): 10-25 мм; Нагрузка оси до: 1250 кг HA: Глубина (экспертиза): 10-30 мм; Нагрузка оси до: 1170 кг
B16 PSS9	**1.8, 1.8 T, 1.8 T quattro, 2.0, 2.0 TDI, 2.0 TFSI, 2.0 TFSi quattro, 2.4, 2.5 TDI, 2.7 TDI, 3.0, 3.0 quattro, 3.0 TDI quattro, 3.2 FSI, 3.2 FSI quattro** 04/02 - 03/09 96 -188 kW	**48-169301**		Обязанность, предусмотренная экспертизой VA: Глубина (экспертиза): 30-60 мм; Нагрузка оси до: 1250 кг HA: Глубина (экспертиза): 20-50 мм; Нагрузка оси до: 1170 кг
B16 PSS9	**S4 quattro** 03/04 - 03/09 253 kW	**48-105958**		Обязанность, предусмотренная экспертизой VA: Глубина (экспертиза): 15-30 мм; Нагрузка оси до: 1250 кг HA: Глубина (экспертиза): 10-30 мм; Нагрузка оси до: 1170 кг
B16 PSS9	**RS4 quattro** 06/06 - 03/09 309 kW	**48-105958**		DRC должно быть остановлено; Обязанность, предусмотренная экспертизой VA: Глубина (экспертиза): 10-25 мм; Нагрузка оси до: 1250 кг HA: Глубина (экспертиза): 10-30 мм; Нагрузка оси до: 1170 кг

AUDI A4 (8EC)

B1	**1.6, 1.8 T, 1.8 T quattro, 1.9 TDI, 2.0, 2.0 FSi, 2.0 GL, 2.0 TDI, 2.0 TDI 16V, 2.0 TDI quattro, 2.0 TFSI, 2.0 TFSI quattro, 2.5 TDI, 2.7 TDI, 3.0, 3.0 quattro, 3.0 TDI quattro, 3.2 FSI, 3.2 FSI quattro, RS4 quattro, S4 quattro** 11/04 - 06/08 75 -309 kW	**12-224463**	**12-224470**	VA: без шарикового подшибника HA: без шарикового подшибника
B3	**1.6** 11/04 - 06/08 75 kW	**37-147808**	**36-147885**	стандартная подвеска
B3	**1.6** 11/04 - 06/08 75 kW	**37-147839**	**36-147892**	стандартная подвеска; Усиленное оснащение .
B3	**1.6** 11/04 - 06/08 75 kW	**37-147921**	**36-148004**	спортивная подвеска
B3	**1.6** 11/04 - 06/08 75 kW	**37-147938**	**36-148011**	спортивная подвеска; Усиленное оснащение .
B3	**1.8 T, 2.0 GL** 11/04 - 06/08 110 -120 kW	**37-147839**	**36-147885**	стандартная подвеска; механическая КПП
B3	**1.8 T, 2.0 GL** 11/04 - 06/08 110 -120 kW	**37-147846**	**36-147892**	стандартная подвеска; Усиленное оснащение .; механическая КПП
B3	**1.8 T, 2.0 GL** 11/04 - 06/08 110 -120 kW	**37-147846**	**36-147885**	стандартная подвеска; АКПП
B3	**1.8 T, 2.0 GL** 11/04 - 06/08 110 -120 kW	**36-207275**	**36-147892**	стандартная подвеска; Усиленное оснащение .; АКПП
B3	**1.8 T, 2.0 FSi, 2.0 GL, 2.0 TFSI** 11/04 - 06/08 110 -162 kW	**37-147938**	**36-148004**	спортивная подвеска; механическая КПП

Пригодны для			
AUDI			
AUDI A4 (8EC)			
B3	**1.8 T, 2.0 FSi, 2.0 GL, 2.0 TFSI** 11/04 - 06/08 110 -162 kW	**37-147945**	**36-148011**	спортивная подвеска; Усиленное оснащение .; механическая КПП
B3	**1.8 T, 2.0 FSi, 2.0 GL, 2.0 TFSI** 11/04 - 06/08 110 -162 kW	**37-147945**	**36-148004**	спортивная подвеска; АКПП
B3	**1.8 T, 2.0 FSi, 2.0 GL, 2.0 TFSI** 11/04 - 06/08 110 -162 kW	**37-147952**	**36-148011**	спортивная подвеска; Усиленное оснащение .; АКПП
B3	**1.8 T quattro, 2.0 TDI quattro, 2.0 TFSI quattro** 11/04 - 06/08 103 -162 kW	**37-147839**	**36-147908**	стандартная подвеска; механическая КПП
B3	**1.8 T quattro, 2.0 TDI quattro, 2.0 TFSI quattro** 11/04 - 06/08 103 -162 kW	**36-207275**	**36-147915**	стандартная подвеска; Усиленное оснащение .; механическая КПП
B3	**1.8 T quattro, 2.0 TDI quattro, 2.0 TFSI quattro** 11/04 - 06/08 103 -162 kW	**36-207275**	**36-147908**	стандартная подвеска; АКПП
B3	**1.8 T quattro, 2.0 TDI quattro, 2.0 TFSI quattro** 11/04 - 06/08 103 -162 kW		**36-147915**	стандартная подвеска; Усиленное оснащение .; АКПП
B3	**1.8 T quattro, 2.0 TFSI quattro** 11/04 - 06/08 120 -162 kW	**37-147945**	**36-148004**	спортивная подвеска; механическая КПП
B3	**1.8 T quattro, 2.0 TFSI quattro** 11/04 - 06/08 120 -162 kW	**37-147952**	**36-148011**	спортивная подвеска; Усиленное оснащение .; механическая КПП
B3	**1.8 T quattro, 2.0 TFSI quattro** 11/04 - 06/08 120 -162 kW	**37-147952**	**36-148004**	спортивная подвеска; АКПП
B3	**1.8 T quattro, 2.0 TFSI quattro** 11/04 - 06/08 120 -162 kW	**37-147969**	**36-148011**	спортивная подвеска; Усиленное оснащение .; АКПП
B3	**2.0** 11/04 - 06/08 96 kW	**37-147808**	**36-147885**	стандартная подвеска; механическая КПП
B3	**2.0** 11/04 - 06/08 96 kW	**37-147839**	**36-147892**	стандартная подвеска; Усиленное оснащение .; механическая КПП
B3	**2.0** 11/04 - 06/08 96 kW	**37-147839**	**36-147885**	стандартная подвеска; АКПП
B3	**2.0** 11/04 - 06/08 96 kW	**37-147846**	**36-147892**	стандартная подвеска; Усиленное оснащение .; АКПП
B3	**2.0** 11/04 - 06/08 96 kW	**37-147921**	**36-148004**	спортивная подвеска; механическая КПП
B3	**2.0** 11/04 - 06/08 96 kW	**37-147938**	**36-148011**	спортивная подвеска; Усиленное оснащение .; механическая КПП
B3	**2.0** 11/04 - 06/08 96 kW	**37-147938**	**36-148004**	спортивная подвеска; АКПП
B3	**2.0** 11/04 - 06/08 96 kW	**37-147945**	**36-148011**	спортивная подвеска; Усиленное оснащение .; АКПП
B3	**2.0 FSi, 2.0 TDI, 2.0 TDI 16V, 2.0 TFSI** 06/05 - 06/08 89 -162 kW	**37-147846**	**36-147885**	стандартная подвеска; механическая КПП
B3	**2.0 FSi, 2.0 TDI, 2.0 TFSI** 06/05 - 06/08 89 -162 kW	**36-207275**	**36-147892**	стандартная подвеска; Усиленное оснащение .; механическая КПП
B3	**2.0 FSi, 2.0 TDI, 2.0 TDI 16V, 2.0 TFSI** 06/05 - 06/08 89 -162 kW	**36-207275**	**36-147885**	стандартная подвеска; АКПП
B3	**2.0 FSi, 2.0 TDI, 2.0 TDI 16V, 2.0 TFSI** 06/05 - 06/08 89 -162 kW		**36-147892**	стандартная подвеска; Усиленное оснащение .; АКПП

Пригодны для				
AUDI				
AUDI A4 (8EC)				
B3	**1.9 TDI** 11/04 - 06/08 85 kW	**37-147839**	**36-147885**	стандартная подвеска
B3	**1.9 TDI** 11/04 - 06/08 85 kW	**37-147846**	**36-147892**	стандартная подвеска; Усиленное оснащение .
B3	**1.9 TDI** 11/04 - 06/08 85 kW	**37-147952**	**36-148004**	спортивная подвеска
B3	**1.9 TDI** 11/04 - 06/08 85 kW	**37-147969**	**36-148011**	спортивная подвеска; Усиленное оснащение .
B3	**2.0 TDI, 2.0 TDI 16V** 11/04 - 06/08 89 -125 kW	**37-147952**	**36-148004**	спортивная подвеска; механическая КПП
B3	**2.0 TDI, 2.0 TDI 16V** 11/04 - 06/08 89 -125 kW	**37-147969**	**36-148011**	спортивная подвеска; Усиленное оснащение .; механическая КПП
B3	**2.0 TDI, 2.0 TDI 16V** 11/04 - 06/08 89 -125 kW	**37-147969**	**36-148004**	спортивная подвеска; АКПП
B3	**2.0 TDI, 2.0 TDI 16V** 11/04 - 06/08 89 -125 kW	**36-212613**	**36-148011**	спортивная подвеска; Усиленное оснащение .; АКПП
B3	**2.0 TDI quattro** 01/06 - 06/08 103 -125 kW	**37-147969**	**36-148004**	спортивная подвеска; механическая КПП
B3	**2.0 TDI quattro** 01/06 - 06/08 103 -125 kW	**36-212613**	**36-148011**	спортивная подвеска; Усиленное оснащение .; механическая КПП
B3	**2.0 TDI quattro, 3.2 FSI quattro** 01/05 - 06/08 103 -188 kW	**36-212613**	**36-148004**	спортивная подвеска; АКПП
B3	**2.0 TDI quattro, 3.2 FSI quattro** 01/05 - 06/08 103 -188 kW	**37-131388**	**36-148011**	спортивная подвеска; Усиленное оснащение .; АКПП
B3	**2.5 TDI, 2.7 TDI** 11/04 - 06/08 120 -132 kW	**36-207275**	**36-147885**	стандартная подвеска
B3	**2.5 TDI, 2.7 TDI** 11/04 - 06/08 120 -132 kW		**36-147892**	стандартная подвеска; Усиленное оснащение .
B3	**2.5 TDI, 2.7 TDI** 11/04 - 06/08 120 -132 kW	**36-212613**	**36-148004**	спортивная подвеска; механическая КПП
B3	**2.5 TDI, 2.7 TDI** 11/04 - 06/08 120 -132 kW	**37-131388**	**36-148011**	спортивная подвеска; Усиленное оснащение .; механическая КПП
B3	**2.5 TDI, 2.7 TDI, 3.2 FSI** 11/04 - 06/08 120 -188 kW	**37-131388**	**36-148004**	спортивная подвеска; АКПП
B3	**2.5 TDI, 2.7 TDI, 3.2 FSI** 11/04 - 06/08 120 -188 kW		**36-148011**	спортивная подвеска; Усиленное оснащение .; АКПП
B3	**3.0 TDI quattro, 3.2 FSI quattro** 11/04 - 06/08 150 -188 kW		**36-147908**	стандартная подвеска
B3	**3.0 TDI quattro, 3.2 FSI quattro** 11/04 - 06/08 150 -188 kW		**36-147915**	стандартная подвеска; Усиленное оснащение .
B3	**3.0 TDI quattro** 11/04 - 06/08 150 -171 kW	**36-191598**	**36-148004**	спортивная подвеска
B3	**3.0 TDI quattro** 11/04 - 06/08 150 -171 kW		**36-148011**	спортивная подвеска; Усиленное оснащение .

Пригодны для			
AUDI			
AUDI A4 (8EC)			
B4 **1.6, 1.8 T, 1.8 T quattro, 1.9 TDI, 2.0, 2.0 FSi, 2.0 GL, 2.0 TDI, 2.0 TDI 16V, 2.0 TDI quattro, 2.0 TFSI, 2.0 TFSI quattro, 2.5 TDI, 2.7 TDI, 3.0, 3.0 quattro, 3.0 TDI quattro, 3.2 FSI, 3.2 FSI quattro** 11/04 - 06/08 75 -188 kW	**19-158945**	**19-158952**	стандартная подвеска
B4 **1.6, 1.8 T, 1.8 T quattro, 1.9 TDI, 2.0, 2.0 FSi, 2.0 GL, 2.0 TDI, 2.0 TDI 16V, 2.0 TDI quattro, 2.0 TFSI, 2.0 TFSI quattro, 2.5 TDI, 2.7 TDI, 3.0, 3.0 quattro, 3.0 TDI quattro, 3.2 FSI, 3.2 FSI quattro, S4 quattro** 11/04 - 06/08 75 -253 kW	**19-164472**	**19-164489**	спортивная подвеска
B6 Sport **1.6, 1.8 T, 1.8 T quattro, 1.9 TDI, 2.0, 2.0 FSi, 2.0 GL, 2.0 TDI, 2.0 TDI 16V, 2.0 TDI quattro, 2.0 TFSI, 2.0 TFSI quattro, 2.5 TDI, 2.7 TDI, 3.0, 3.0 quattro, 3.0 TDI quattro, 3.2 FSI, 3.2 FSI quattro** 11/04 - 06/08 75 -188 kW	**24-119788**	**24-119795**	
B8 **1.6, 1.8 T, 1.8 T quattro, 1.9 TDI, 2.0, 2.0 FSi, 2.0 GL, 2.0 TDI, 2.0 TDI 16V, 2.0 TDI quattro, 2.0 TFSI, 2.0 TFSI quattro, 2.5 TDI, 2.7 TDI, 3.0, 3.0 quattro, 3.0 TDI quattro, 3.2 FSI, 3.2 FSI quattro, S4 quattro** 11/04 - 06/08 75 -253 kW	**24-119818**	**24-119825**	
B8 **RS4 quattro** 09/05 - 06/08 309 kW	**24-119818**	**24-119825**	DRC должно быть остановлено
B12 PK **1.6, 1.8 T, 2.0, 2.0 FSi, 2.0 GL, 2.0 TFSI** 11/04 - 06/08 75 -162 kW	**46-188465**		Обязанность, предусмотренная экспертизой VA: Глубина (экспертиза): 30 мм; Нагрузка оси до: 1090 кг HA: Глубина (экспертиза): 30 мм; Нагрузка оси до: 1035 кг
B12 PK **1.8 T quattro, 2.0 TFSI quattro** 11/04 - 06/08 120 -162 kW	**46-188496**		Обязанность, предусмотренная экспертизой VA: Глубина (экспертиза): 30 мм; Нагрузка оси до: 1090 кг HA: Глубина (экспертиза): 30 мм; Нагрузка оси до: 1130 кг
B12 PK **1.8 T quattro, 2.0 TDI quattro, 2.0 TFSI quattro, 3.0 quattro, 3.2 FSI quattro** 11/04 - 06/08 103 -188 kW	**46-188502**		Обязанность, предусмотренная экспертизой VA: Глубина (экспертиза): 30 мм; Нагрузка оси до: 1165 кг HA: Глубина (экспертиза): 30 мм; Нагрузка оси до: 1130 кг
B12 PK **1.9 TDI, 2.0 TDI, 2.0 TDI 16V, 2.0 TFSI, 3.0, 3.2 FSI** 11/04 - 06/08 85 -188 kW	**46-188472**		Обязанность, предусмотренная экспертизой VA: Глубина (экспертиза): 30 мм; Нагрузка оси до: 1165 кг HA: Глубина (экспертиза): 30 мм; Нагрузка оси до: 1035 кг
B12 PK **2.5 TDI, 2.7 TDI** 11/04 - 06/08 120 -132 kW	**46-188519**		Обязанность, предусмотренная экспертизой VA: Глубина (экспертиза): 30 мм; Нагрузка оси до: 1230 кг HA: Глубина (экспертиза): 30 мм; Нагрузка оси до: 1035 кг
B12 PK **3.0 TDI quattro** 11/04 - 06/08 150 -171 kW	**46-188489**		Обязанность, предусмотренная экспертизой VA: Глубина (экспертиза): 30 мм; Нагрузка оси до: 1230 кг HA: Глубина (экспертиза): 30 мм; Нагрузка оси до: 1130 кг
B12 SL **1.6, 1.8 T, 2.0, 2.0 FSi, 2.0 GL, 2.0 TFSI** 11/04 - 06/08 75 -162 kW	**46-188588**		Обязанность, предусмотренная экспертизой VA: Глубина (экспертиза): 45-50 мм; Нагрузка оси до: 1090 кг HA: Глубина (экспертиза): 35-40 мм; Нагрузка оси до: 1035 кг
B12 SL **1.9 TDI, 2.0 TDI, 2.0 TFSI, 3.0, 3.2 FSI** 11/04 - 06/08 85 -188 kW	**46-188595**		Обязанность, предусмотренная экспертизой VA: Глубина (экспертиза): 45-50 мм; Нагрузка оси до: 1140 кг HA: Глубина (экспертиза): 35-40 мм; Нагрузка оси до: 1035 кг

Пригодны для			
AUDI			
AUDI A4 (8EC)			
B14 **1.6, 1.8 T, 1.8 T quattro, 1.9 TDI, 2.0, 2.0 FSi, 2.0 GL, 2.0 TDI, 2.0 TDI 16V, 2.0 TDI quattro, 2.0 TFSI, 2.0 TFSI quattro, 2.5 TDI, 2.7 TDI, 3.0, 3.0 quattro, 3.0 TDI quattro, 3.2 FSI, 3.2 FSI quattro** 11/04 - 06/08 75 -188 kW	**47-169289**		Обязанность, предусмотренная экспертизой VA: Глубина (экспертиза): 30-60 мм; Нагрузка оси до: 1250 кг HA: Глубина (экспертиза): 20-50 мм; Нагрузка оси до: 1170 кг
B14 **S4 quattro** 11/04 - 06/08 253 kW	*47-119444*		Обязанность, предусмотренная экспертизой VA: Глубина (экспертиза): 15-30 мм; Нагрузка оси до: 1250 кг HA: Глубина (экспертиза): 10-30 мм; Нагрузка оси до: 1170 кг
B14 **RS4 quattro** 09/05 - 06/08 309 kW	*47-119444*		DRC должно быть остановлено; Обязанность, предусмотренная экспертизой VA: Глубина (экспертиза): 15-30 мм; Нагрузка оси до: 1250 кг HA: Глубина (экспертиза): 10-30 мм; Нагрузка оси до: 1170 кг
B16 PSS9 **1.6, 1.8 T, 1.8 T quattro, 1.9 TDI, 2.0, 2.0 FSi, 2.0 GL, 2.0 TDI, 2.0 TDI 16V, 2.0 TDI quattro, 2.0 TFSI, 2.0 TFSI quattro, 2.5 TDI, 2.7 TDI, 3.0, 3.0 quattro, 3.0 TDI quattro, 3.2 FSI, 3.2 FSI quattro** 11/04 - 06/08 75 -188 kW	**48-169301**		Обязанность, предусмотренная экспертизой VA: Глубина (экспертиза): 30-60 мм; Нагрузка оси до: 1250 кг HA: Глубина (экспертиза): 20-50 мм; Нагрузка оси до: 1170 кг
B16 PSS9 **S4 quattro** 11/04 - 06/08 253 kW	**48-105958**		Обязанность, предусмотренная экспертизой VA: Глубина (экспертиза): 15-30 мм; Нагрузка оси до: 1250 кг HA: Глубина (экспертиза): 10-30 мм; Нагрузка оси до: 1170 кг
B16 PSS9 **RS4 quattro** 09/05 - 06/08 309 kW	**48-105958**		DRC должно быть остановлено; Обязанность, предусмотренная экспертизой VA: Глубина (экспертиза): 15-30 мм; Нагрузка оси до: 1250 кг HA: Глубина (экспертиза): 10-30 мм; Нагрузка оси до: 1170 кг
AUDI A4 Avant (8ED)			
B1 **1.6, 1.8 T, 1.8 T quattro, 1.9 TDI, 2.0, 2.0 FSi, 2.0 TDI, 2.0 TDI 16V, 2.0 TDI quattro, 2.0 TFSI, 2.0 TFSI quattro, 2.5 TDI, 2.7 TDi, 3.0, 3.0 quattro, 3.0 TDI quattro, 3.2 FSI, 3.2 FSI quattro, RS4 quattro, S4 quattro** 11/04 - 06/08 75 -309 kW	**12-224463**	**12-224470**	VA: без шарикового подшибника HA: без шарикового подшибника
B3 **1.6** 11/04 - 06/08 75 kW	**37-147808**	**36-147908**	стандартная подвеска
B3 **1.6** 11/04 - 06/08 75 kW	**37-147839**	**36-147915**	стандартная подвеска; Усиленное оснащение .
B3 **1.6** 11/04 - 06/08 75 kW	**37-147921**	**36-148028**	спортивная подвеска
B3 **1.6** 11/04 - 06/08 75 kW	**37-147938**	**36-148264**	спортивная подвеска; Усиленное оснащение .
B3 **1.8 T** 11/04 - 06/08 120 kW	**37-147839**	**36-147908**	стандартная подвеска; механическая КПП
B3 **1.8 T** 11/04 - 06/08 120 kW	**37-147846**	**36-147915**	стандартная подвеска; Усиленное оснащение .; механическая КПП
B3 **1.8 T** 11/04 - 06/08 120 kW	**37-147846**	**36-147908**	стандартная подвеска; АКПП
B3 **1.8 T** 11/04 - 06/08 120 kW	**36-207275**	**36-147915**	стандартная подвеска; Усиленное оснащение .; АКПП

Пригодны для				
AUDI				
AUDI A4 Avant (8ED)				
B3	**1.8 T, 2.0 FSi, 2.0 TFSI** 11/04 - 06/08 120 -162 kW	**37-147938**	**36-148028**	спортивная подвеска; механическая КПП
B3	**1.8 T, 2.0 FSi, 2.0 TFSI** 11/04 - 06/08 120 -162 kW	**37-147945**	**36-148264**	спортивная подвеска; Усиленное оснащение .; механическая КПП
B3	**1.8 T, 2.0 FSi, 2.0 TFSI** 11/04 - 06/08 120 -162 kW	**37-147945**	**36-148028**	спортивная подвеска; АКПП
B3	**1.8 T, 2.0 FSi, 2.0 TFSI** 11/04 - 06/08 120 -162 kW	**37-147952**	**36-148264**	спортивная подвеска; Усиленное оснащение .; АКПП
B3	**1.8 T quattro, 2.0 TDI quattro, 2.0 TFSI quattro** 11/04 - 06/08 103 -162 kW	**37-147846**	**36-147908**	стандартная подвеска; механическая КПП
B3	**1.8 T quattro, 2.0 TDI quattro, 2.0 TFSI quattro** 11/04 - 06/08 103 -162 kW	**36-207275**	**36-147915**	стандартная подвеска; Усиленное оснащение .; механическая КПП
B3	**1.8 T quattro, 2.0 TDI quattro, 2.0 TFSI quattro** 11/04 - 06/08 103 -162 kW	**36-207275**	**36-147908**	стандартная подвеска; АКПП
B3	**1.8 T quattro, 2.0 TDI quattro, 2.0 TFSI quattro** 11/04 - 06/08 103 -162 kW		**36-147915**	стандартная подвеска; Усиленное оснащение .; АКПП
B3	**1.8 T quattro, 2.0 TFSI quattro** 11/04 - 06/08 120 -162 kW	**37-147945**	**36-148028**	спортивная подвеска; механическая КПП
B3	**1.8 T quattro, 2.0 TFSI quattro** 11/04 - 06/08 120 -162 kW	**37-147952**	**36-148264**	спортивная подвеска; Усиленное оснащение .; механическая КПП
B3	**1.8 T quattro, 2.0 TFSI quattro** 11/04 - 06/08 120 -162 kW	**37-147952**	**36-148028**	спортивная подвеска; АКПП
B3	**1.8 T quattro, 2.0 TFSI quattro** 11/04 - 06/08 120 -162 kW	**37-147969**	**36-148264**	спортивная подвеска; Усиленное оснащение .; АКПП
B3	**2.0** 11/04 - 06/08 96 kW	**37-147808**	**36-147908**	стандартная подвеска; механическая КПП
B3	**2.0** 11/04 - 06/08 96 kW	**37-147839**	**36-147915**	стандартная подвеска; Усиленное оснащение .; механическая КПП
B3	**2.0** 11/04 - 06/08 96 kW	**37-147839**	**36-147908**	стандартная подвеска; АКПП
B3	**2.0** 11/04 - 06/08 96 kW	**37-147846**	**36-147915**	стандартная подвеска; Усиленное оснащение .; АКПП
B3	**2.0** 11/04 - 06/08 96 kW	**37-147921**	**36-148028**	спортивная подвеска; механическая КПП
B3	**2.0** 11/04 - 06/08 96 kW	**37-147938**	**36-148264**	спортивная подвеска; Усиленное оснащение .; механическая КПП
B3	**2.0** 11/04 - 06/08 96 kW	**37-147938**	**36-148028**	спортивная подвеска; АКПП
B3	**2.0** 11/04 - 06/08 96 kW	**37-147945**	**36-148264**	спортивная подвеска; Усиленное оснащение .; АКПП
B3	**2.0 FSi, 2.0 TDI, 2.0 TDI 16V, 2.0 TFSI** 06/05 - 06/08 89 -162 kW	**37-147846**	**36-147908**	стандартная подвеска; механическая КПП
B3	**2.0 FSi, 2.0 TDI, 2.0 TDI 16V, 2.0 TFSI** 06/05 - 06/08 89 -162 kW	**36-207275**	**36-147915**	стандартная подвеска; Усиленное оснащение .; механическая КПП
B3	**2.0 FSi, 2.0 TDI, 2.0 TDI 16V, 2.0 TFSI** 06/05 - 06/08 89 -162 kW	**36-207275**	**36-147908**	стандартная подвеска; АКПП

Пригодны для			
AUDI			
AUDI A4 Avant (8ED)			
B3	**2.0 FSi, 2.0 TDI, 2.0 TDI 16V, 2.0 TFSI** 06/05 - 06/08 89 -162 kW		**36-147915**	стандартная подвеска; Усиленное оснащение .; АКПП
B3	**1.9 TDI** 11/04 - 06/08 85 kW	**37-147839**	**36-147908**	стандартная подвеска
B3	**1.9 TDI** 11/04 - 06/08 85 kW	**37-147846**	**36-147915**	стандартная подвеска; Усиленное оснащение .
B3	**1.9 TDI** 11/04 - 06/08 85 kW	**37-147952**	**36-148028**	спортивная подвеска
B3	**1.9 TDI** 11/04 - 06/08 85 kW	**37-147969**	**36-148264**	спортивная подвеска; Усиленное оснащение .
B3	**2.0 TDI, 2.0 TDI 16V** 11/04 - 06/08 89 -125 kW	**37-147952**	**36-148028**	спортивная подвеска; механическая КПП
B3	**2.0 TDI, 2.0 TDI 16V** 11/04 - 06/08 89 -125 kW	**37-147969**	**36-148264**	спортивная подвеска; Усиленное оснащение .; механическая КПП
B3	**2.0 TDI, 2.0 TDI 16V** 11/04 - 06/08 89 -125 kW	**37-147969**	**36-148028**	спортивная подвеска; АКПП
B3	**2.0 TDI, 2.0 TDI 16V** 11/04 - 06/08 89 -125 kW	**36-212613**	**36-148264**	спортивная подвеска; Усиленное оснащение .; АКПП
B3	**2.0 TDI quattro** 01/06 - 06/08 103 -125 kW	**37-147969**	**36-148028**	спортивная подвеска; механическая КПП
B3	**2.0 TDI quattro** 01/06 - 06/08 103 -125 kW	**36-212613**	**36-148264**	спортивная подвеска; Усиленное оснащение .; механическая КПП
B3	**2.0 TDI quattro, 3.2 FSI quattro** 01/05 - 06/08 103 -188 kW	**36-212613**	**36-148028**	спортивная подвеска; АКПП
B3	**2.0 TDI quattro, 3.2 FSI quattro** 01/05 - 06/08 103 -188 kW	**37-131388**	**36-148264**	спортивная подвеска; Усиленное оснащение .; АКПП
B3	**2.5 TDI, 2.7 TDi** 11/04 - 06/08 120 -132 kW		**36-147908**	стандартная подвеска
B3	**2.5 TDI, 2.7 TDi** 11/04 - 06/08 120 -132 kW		**36-147915**	стандартная подвеска; Усиленное оснащение .
B3	**2.5 TDI, 2.7 TDi** 11/04 - 06/08 120 -132 kW	**36-212613**	**36-148028**	спортивная подвеска; механическая КПП
B3	**2.5 TDI, 2.7 TDi** 11/04 - 06/08 120 -132 kW	**37-131388**	**36-148264**	спортивная подвеска; Усиленное оснащение .; механическая КПП
B3	**2.5 TDI, 2.7 TDi, 3.2 FSI** 11/04 - 06/08 120 -188 kW	**36-207275**	**36-148028**	спортивная подвеска; АКПП
B3	**2.5 TDI, 2.7 TDi, 3.2 FSI** 11/04 - 06/08 120 -188 kW		**36-148264**	спортивная подвеска; Усиленное оснащение .; АКПП
B3	**3.0 TDI quattro** 11/04 - 06/08 150 -171 kW	**36-191598**	**36-148028**	спортивная подвеска
B3	**3.0 TDI quattro** 11/04 - 06/08 150 -171 kW		**36-148264**	спортивная подвеска; Усиленное оснащение .
B4	**1.6, 1.8 T, 1.8 T quattro, 1.9 TDI, 2.0, 2.0 FSi, 2.0 TDI, 2.0 TDI 16V, 2.0 TDI quattro, 2.0 TFSI, 2.0 TFSI quattro, 2.5 TDI, 2.7 TDi, 3.0, 3.0 quattro, 3.0 TDI quattro, 3.2 FSI, 3.2 FSI quattro** 11/04 - 06/08 75 -188 kW	**19-158945**	**19-158952**	стандартная подвеска

Пригодны для			
AUDI			
AUDI A4 Avant (8ED)			
B6 Sport **1.6, 1.8 T, 1.8 T quattro, 1.9 TDI, 2.0, 2.0 FSi, 2.0 TDI, 2.0 TDI 16V, 2.0 TDI quattro, 2.0 TFSI, 2.0 TFSI quattro, 2.5 TDI, 2.7 TDi, 3.0, 3.0 quattro, 3.0 TDI quattro, 3.2 FSI, 3.2 FSI quattro** 11/04 - 06/08 75 -188 kW	**24-119788**	**24-119795**	
B8 **1.6, 1.8 T, 1.8 T quattro, 1.9 TDI, 2.0, 2.0 FSi, 2.0 TDI, 2.0 TDI 16V, 2.0 TDI quattro, 2.0 TFSI, 2.0 TFSI quattro, 2.5 TDI, 2.7 TDi, 3.0, 3.0 quattro, 3.0 TDI quattro, 3.2 FSI, 3.2 FSI quattro, S4 quattro** 11/04 - 06/08 75 -253 kW	**24-119818**	**24-119825**	
B8 **RS4 quattro** 09/05 - 06/08 309 kW	**24-119818**	**24-119825**	DRC должно быть остановлено
B12 PK **1.6, 1.8 T, 2.0, 2.0 FSi, 2.0 TFSI** 11/04 - 06/08 75 -162 kW	**46-188526**		Обязанность, предусмотренная экспертизой VA: Глубина (экспертиза): 30 мм; Нагрузка оси до: 1090 кг HA: Глубина (экспертиза): 30 мм; Нагрузка оси до: 1130 кг
B12 PK **1.8 T quattro, 2.0 TFSI quattro** 11/04 - 06/08 120 -162 kW	**46-188564**		Обязанность, предусмотренная экспертизой VA: Глубина (экспертиза): 30 мм; Нагрузка оси до: 1090 кг HA: Глубина (экспертиза): 30 мм; Нагрузка оси до: 1150 кг
B12 PK **1.8 T quattro, 2.0 TDI quattro, 2.0 TFSI quattro, 3.0 quattro, 3.2 FSI quattro** 11/04 - 06/08 103 -188 kW	**46-188571**		Обязанность, предусмотренная экспертизой VA: Глубина (экспертиза): 30 мм; Нагрузка оси до: 1165 кг HA: Глубина (экспертиза): 30 мм; Нагрузка оси до: 1150 кг
B12 PK **1.9 TDI, 2.0 TDI, 2.0 TDI 16V, 2.0 TFSI, 3.0, 3.2 FSI** 11/04 - 06/08 85 -188 kW	**46-188533**		Обязанность, предусмотренная экспертизой VA: Глубина (экспертиза): 30 мм; Нагрузка оси до: 1165 кг HA: Глубина (экспертиза): 30 мм; Нагрузка оси до: 1130 кг
B12 PK **2.5 TDI, 2.7 TDi** 11/04 - 06/08 120 -132 kW	**46-188540**		Обязанность, предусмотренная экспертизой VA: Глубина (экспертиза): 30 мм; Нагрузка оси до: 1230 кг HA: Глубина (экспертиза): 30 мм; Нагрузка оси до: 1130 кг
B12 PK **3.0 TDI quattro** 11/04 - 06/08 150 -171 kW	**46-188557**		Обязанность, предусмотренная экспертизой VA: Глубина (экспертиза): 30 мм; Нагрузка оси до: 1230 кг HA: Глубина (экспертиза): 30 мм; Нагрузка оси до: 1150 кг
B12 SL **1.6, 1.8 T, 2.0, 2.0 FSi, 2.0 TFSI** 11/04 - 06/08 75 -162 kW	**46-188601**		Обязанность, предусмотренная экспертизой VA: Глубина (экспертиза): 45-50 мм; Нагрузка оси до: 1090 кг HA: Глубина (экспертиза): 35-40 мм; Нагрузка оси до: 1090 кг
B12 SL **1.9 TDI, 2.0 TDI, 2.0 TDI 16V, 2.0 TFSI, 3.0, 3.2 FSI** 11/04 - 06/08 85 -188 kW	**46-188618**		Обязанность, предусмотренная экспертизой VA: Глубина (экспертиза): 45-50 мм; Нагрузка оси до: 1140 кг HA: Глубина (экспертиза): 35-40 мм; Нагрузка оси до: 1090 кг
B14 **1.6, 1.8 T, 1.8 T quattro, 1.9 TDI, 2.0, 2.0 FSi, 2.0 TDI, 2.0 TDI 16V, 2.0 TDI quattro, 2.0 TFSI, 2.0 TFSI quattro, 2.5 TDI, 2.7 TDi, 3.0, 3.0 quattro, 3.0 TDI quattro, 3.2 FSI, 3.2 FSI quattro** 11/04 - 06/08 75 -188 kW	**47-169289**		Обязанность, предусмотренная экспертизой VA: Глубина (экспертиза): 30-60 мм; Нагрузка оси до: 1250 кг HA: Глубина (экспертиза): 20-50 мм; Нагрузка оси до: 1170 кг
B14 **S4 quattro** 11/04 - 06/08 253 kW	*47-119444*		Обязанность, предусмотренная экспертизой VA: Глубина (экспертиза): 10-25 мм; Нагрузка оси до: 1250 кг HA: Глубина (экспертиза): 10-30 мм; Нагрузка оси до: 1170 кг

Пригодны для			
AUDI			
AUDI A4 Avant (8ED)			
B14 **RS4 quattro** 09/05 - 06/08 309 kW	*47-119444*		DRC должно быть остановлено; Обязанность, предусмотренная экспертизой VA: Глубина (экспертиза): 10-25 мм; Нагрузка оси до: 1250 кг HA: Глубина (экспертиза): 10-25 мм; Нагрузка оси до: 1170 кг
B16 PSS9 **1.6, 1.8 T, 1.8 T quattro, 1.9 TDI, 2.0, 2.0 FSi, 2.0 TDI, 2.0 TDI 16V, 2.0 TDI quattro, 2.0 TFSI, 2.0 TFSI quattro, 2.5 TDI, 2.7 TDi, 3.0, 3.0 quattro, 3.0 TDI quattro, 3.2 FSI, 3.2 FSI quattro** 11/04 - 06/08 75 -188 kW	**48-169301**		Обязанность, предусмотренная экспертизой VA: Глубина (экспертиза): 30-60 мм; Нагрузка оси до: 1250 кг HA: Глубина (экспертиза): 20-50 мм; Нагрузка оси до: 1170 кг
B16 PSS9 **S4 quattro** 11/04 - 06/08 253 kW	**48-105958**		Обязанность, предусмотренная экспертизой VA: Глубина (экспертиза): 10-25 мм; Нагрузка оси до: 1250 кг HA: Глубина (экспертиза): 10-30 мм; Нагрузка оси до: 1170 кг
B16 PSS9 **RS4 quattro** 09/05 - 06/08 309 kW	**48-105958**		DRC должно быть остановлено; Обязанность, предусмотренная экспертизой VA: Глубина (экспертиза): 10-25 мм; Нагрузка оси до: 1250 кг HA: Глубина (экспертиза): 10-25 мм; Нагрузка оси до: 1170 кг
AUDI A4 (8K2)			
B4 **1.8 TFSI, 1.8 TFSI quattro, 2.0 TDi, 2.0 TDI quattro, 2.0 TFSi, 2.0 TFSI flexible fuel, 2.0 TFSI flexible fuel quattro, 2.0 TFSi quattro, 2.7 TDI, 3.0 TDI, 3.0 TDI quattro, 3.0 TFSI quattro, 3.2 FSI, 3.2 FSI quattro** 11/07 - 88 -200 kW	**19-171593**	**19-171609**	стандартная подвеска; без электронн. регулирования аморт. Силы
B4 **1.8 TFSI, 1.8 TFSI quattro, 2.0 TDi, 2.0 TDI quattro, 2.0 TFSi, 2.0 TFSI flexible fuel, 2.0 TFSI flexible fuel quattro, 2.0 TFSi quattro, 2.7 TDI, 3.0 TDI, 3.0 TDI quattro, 3.0 TFSI quattro, 3.2 FSI, 3.2 FSI quattro** 11/07 - 88 -200 kW	**19-171616**	**19-171623**	спортивная подвеска; без электронн. регулирования аморт. Силы
B6 Sport **1.8 TFSI, 1.8 TFSI quattro, 2.0 TDi, 2.0 TDi quattro, 2.0 TFSi, 2.0 TFSI flexible fuel, 2.0 TFSI flexible fuel quattro, 2.0 TFSi quattro, 2.7 TDI, 3.0 TDI, 3.0 TDI quattro, 3.0 TFSI quattro, 3.2 FSI, 3.2 FSI quattro** 11/07 - 88 -200 kW	**24-145961**	**24-145978**	без электронн. регулирования аморт. Силы
B8 **1.8 TFSI, 1.8 TFSI quattro, 2.0 TDi, 2.0 TDi quattro, 2.0 TFSi, 2.0 TFSI flexible fuel, 2.0 TFSI flexible fuel quattro, 2.0 TFSi quattro, 2.7 TDI, 3.0 TDI, 3.0 TDI quattro, 3.0 TFSI quattro, 3.2 FSI, 3.2 FSI quattro, S4 quattro, 1.8 FSi, 1.8 TFSI, 1.8 TFSI quattro, 2.0 TDI, 2.0 TDI quattro, 2.0 TFSI, 2.0 TFSI flexible fuel, 2.0 TFSI flexible fuel quattro, 2.0 TFSI quattro, 2.7 TDi, 3.0 TDI, 3.0 TDI quattro, 3.0 TFSI quattro, 3.2 FSI, 3.2 FSI quattro, S4 quattro** 11/07 - 88 -245 kW	**24-145985**	**24-145992**	спортивная подвеска; без электронн. регулирования аморт. Силы

Пригодны для			

AUDI

AUDI A4 (8K2)

B12 PK	**1.8 TFSI, 1.8 TFSI quattro, 2.0 TDi, 2.0 TDI quattro, 2.0 TFSi, 2.0 TFSI flexible fuel, 2.0 TFSI flexible fuel quattro, 2.0 TFSi quattro, 3.0 TFSI quattro, 3.2 FSI, 3.2 FSI quattro** 11/07 - 88 -200 kW	**46-183323**		стандартная подвеска; кроме заниженной подвески; без электронн. регулирования аморт. Силы; Обязанность, предусмотренная экспертизой VA: Глубина (экспертиза): 35 мм; Нагрузка оси до: 1105 кг HA: без регулируемой подвески; Глубина (экспертиза): 30 мм; Нагрузка оси до: 1160 кг
B12 PK	**2.7 TDI, 3.0 TDI, 3.0 TDI quattro, 3.0 TFSI quattro, 3.2 FSI, 3.2 FSI quattro, S4 quattro** 11/07 - 120 -245 kW	**46-183330**		стандартная подвеска; кроме заниженной подвески; без электронн. регулирования аморт. Силы; Обязанность, предусмотренная экспертизой VA: Глубина (экспертиза): 35 мм; Нагрузка оси до: 1215 кг HA: без регулируемой подвески; Глубина (экспертиза): 30 мм; Нагрузка оси до: 1160 кг
B12 SL	**1.8 TFSI, 1.8 TFSI quattro, 2.0 TDi, 2.0 TDI quattro, 2.0 TFSi, 2.0 TFSI flexible fuel, 2.0 TFSI flexible fuel quattro, 2.0 TFSi quattro, 3.0 TFSI quattro, 3.2 FSI, 3.2 FSI quattro** 11/07 - 88 -200 kW	**46-183521**		стандартная подвеска; кроме заниженной подвески; без электронн. регулирования аморт. Силы; Обязанность, предусмотренная экспертизой VA: Глубина (экспертиза): 45 мм; Нагрузка оси до: 1105 кг HA: без регулируемой подвески; Глубина (экспертиза): 35 мм; Нагрузка оси до: 1155 кг
B16 PSS10	**1.8 TFSI, 1.8 TFSI quattro, 2.0 TDi, 2.0 TDi quattro, 2.0 TFSi, 2.0 TFSI flexible fuel, 2.0 TFSI flexible fuel quattro, 2.0 TFSi quattro, 2.7 TDI, 3.0 TDI, 3.0 TDI quattro, 3.0 TFSI quattro, 3.2 FSI, 3.2 FSI quattro, S4 quattro** 11/07 - 88 -245 kW	**48-147231**		без электронн. регулирования аморт. Силы; Обязанность, предусмотренная экспертизой VA: Глубина (экспертиза): 30-50 мм; Нагрузка оси до: 1245 кг HA: Глубина (экспертиза): 30-50 мм; Нагрузка оси до: 1215 кг
B16 RC	**1.8 TFSI, 1.8 TFSI quattro, 2.0 TDi, 2.0 TDI quattro, 2.0 TFSi, 2.0 TFSI flexible fuel, 2.0 TFSI flexible fuel quattro, 2.0 TFSi quattro, 2.7 TDI, 3.0 TDI, 3.0 TDI quattro, 3.0 TFSI quattro, 3.2 FSI, 3.2 FSI quattro, S4 quattro** 11/07 - 88 -245 kW	**49-151282**		без электронн. регулирования аморт. Силы; Обязанность, предусмотренная экспертизой VA: Глубина (экспертиза): 30-50 мм; Нагрузка оси до: 1245 кг HA: Глубина (экспертиза): 30-50 мм; Нагрузка оси до: 1215 кг

AUDI A4 Avant (8K5)

B4	**1.8 FSi, 1.8 TFSI, 1.8 TFSI quattro, 2.0 TDI, 2.0 TDI quattro, 2.0 TFSI, 2.0 TFSI flexible fuel, 2.0 TFSI flexible fuel quattro, 2.0 TFSI quattro, 2.7 TDi, 3.0 TDI, 3.0 TDI quattro, 3.0 TFSI quattro, 3.2 FSI, 3.2 FSI quattro** 04/08 - 88 -200 kW	**19-171593**	**19-171609**	стандартная подвеска; без электронн. регулирования аморт. Силы
B4	**1.8 FSi, 1.8 TFSI, 1.8 TFSI quattro, 2.0 TDI, 2.0 TDI quattro, 2.0 TFSI, 2.0 TFSI flexible fuel, 2.0 TFSI flexible fuel quattro, 2.0 TFSI quattro, 2.7 TDi, 3.0 TDI, 3.0 TDI quattro, 3.0 TFSI quattro, 3.2 FSI, 3.2 FSI quattro** 04/08 - 88 -200 kW	**19-171616**	**19-171623**	спортивная подвеска; без электронн. регулирования аморт. Силы
B6 Sport	**1.8 FSi, 1.8 TFSI, 1.8 TFSI quattro, 2.0 TDI, 2.0 TDI quattro, 2.0 TFSI, 2.0 TFSI flexible fuel, 2.0 TFSI flexible fuel quattro, 2.0 TFSI quattro, 2.7 TDi, 3.0 TDI, 3.0 TDI quattro, 3.0 TFSI quattro, 3.2 FSI, 3.2 FSI quattro** 04/08 - 88 -200 kW	**24-145961**	**24-145978**	без электронн. регулирования аморт. Силы

Пригодны для			
AUDI			
AUDI A4 Avant (8K5)			
B12 PK **1.8 FSi, 1.8 TFSI, 2.0 TDI, 2.0 TFSI, 2.0 TFSI flexible fuel** 04/08 - 88 -155 kW	**46-183323**		стандартная подвеска; кроме заниженной подвески; без электронн. регулирования аморт. Силы; Обязанность, предусмотренная экспертизой VA: Глубина (экспертиза): 35 мм; Нагрузка оси до: 1105 кг HA: без регулируемой подвески; Глубина (экспертиза): 30 мм; Нагрузка оси до: 1160 кг
B12 PK **1.8 TFSI quattro, 2.0 TDI quattro, 2.0 TFSI flexible fuel quattro, 2.0 TFSI quattro, 3.0 TFSI quattro, 3.2 FSI quattro** 04/08 - 105 -200 kW	**46-183354**		стандартная подвеска; кроме заниженной подвески; без электронн. регулирования аморт. Силы; Обязанность, предусмотренная экспертизой VA: Глубина (экспертиза): 30 мм; Нагрузка оси до: 1105 кг HA: без регулируемой подвески; Глубина (экспертиза): 30 мм; Нагрузка оси до: 1225 кг
B12 PK **2.7 TDi, 3.0 TDI, 3.2 FSI** 04/08 - 120 -195 kW	**46-183330**		стандартная подвеска; кроме заниженной подвески; без электронн. регулирования аморт. Силы; Обязанность, предусмотренная экспертизой VA: Глубина (экспертиза): 35 мм; Нагрузка оси до: 1215 кг HA: без регулируемой подвески; Глубина (экспертиза): 30 мм; Нагрузка оси до: 1160 кг
B12 PK **3.0 TDI quattro, 3.0 TFSI quattro, 3.2 FSI quattro, S4 quattro** 04/08 - 155 -245 kW	**46-183347**		стандартная подвеска; кроме заниженной подвески; без электронн. регулирования аморт. Силы; Обязанность, предусмотренная экспертизой VA: Глубина (экспертиза): 30 мм; Нагрузка оси до: 1215 кг HA: без регулируемой подвески; Глубина (экспертиза): 30 мм; Нагрузка оси до: 1225 кг
B12 SL **1.8 FSi, 1.8 TFSI, 2.0 TDI, 2.0 TFSI, 2.0 TFSI flexible fuel** 04/08 - 88 -155 kW	**46-183521**		стандартная подвеска; кроме заниженной подвески; без электронн. регулирования аморт. Силы; Обязанность, предусмотренная экспертизой VA: Глубина (экспертиза): 45 мм; Нагрузка оси до: 1105 кг HA: без регулируемой подвески; Глубина (экспертиза): 35 мм; Нагрузка оси до: 1155 кг
B16 PSS10 **1.8 FSi, 1.8 TFSI, 1.8 TFSI quattro, 2.0 TDI, 2.0 TDI quattro, 2.0 TFSI, 2.0 TFSI flexible fuel, 2.0 TFSI flexible fuel quattro, 2.0 TFSI quattro, 2.7 TDi, 3.0 TDI, 3.0 TDI quattro, 3.0 TFSI quattro, 3.2 FSI, 3.2 FSI quattro, S4 quattro** 04/08 - 88 -245 kW	**48-147231**		без электронн. регулирования аморт. Силы; Обязанность, предусмотренная экспертизой VA: Глубина (экспертиза): 30-50 мм; Нагрузка оси до: 1245 кг HA: Глубина (экспертиза): 30-50 мм; Нагрузка оси до: 1215 кг
B16 RC **1.8 FSi, 1.8 TFSI, 1.8 TFSI quattro, 2.0 TDI, 2.0 TDI quattro, 2.0 TFSI, 2.0 TFSI flexible fuel, 2.0 TFSI flexible fuel quattro, 2.0 TFSI quattro, 2.7 TDi, 3.0 TDI, 3.0 TDI quattro, 3.0 TFSI quattro, 3.2 FSI, 3.2 FSI quattro, S4 quattro** 04/08 - 88 -245 kW	**49-151282**		без электронн. регулирования аморт. Силы; Обязанность, предусмотренная экспертизой VA: Глубина (экспертиза): 30-50 мм; Нагрузка оси до: 1245 кг HA: Глубина (экспертиза): 30-50 мм; Нагрузка оси до: 1215 кг
AUDI A5 (8T)			
B4 **1.8 TFSI, 2.0 TDI, 2.0 TDI quattro, 2.0 TFSI, 2.0 TFSI quattro, 2.7 TDI, 3.0 TDI, 3.0 TDI quattro, 3.0 TFSI quattro, 3.2 FSI, 3.2 FSI quattro** 06/07 - 118 -200 kW	**19-171593**	**19-171609**	стандартная подвеска; без электронн. регулирования аморт. Силы
B4 **1.8 TFSI, 2.0 TDI, 2.0 TDI quattro, 2.0 TFSI, 2.0 TFSI quattro, 2.7 TDI, 3.0 TDI, 3.0 TDI quattro, 3.0 TFSI quattro, 3.2 FSI, 3.2 FSI quattro** 06/07 - 118 -200 kW	**19-171616**	**19-171623**	спортивная подвеска; без электронн. регулирования аморт. Силы; тип модели: 1BV
B6 Sport **1.8 TFSI, 2.0 TDI, 2.0 TDI quattro, 2.0 TFSI, 2.0 TFSI quattro, 2.7 TDI, 3.0 TDI, 3.0 TDI quattro, 3.0 TFSI quattro, 3.2 FSI, 3.2 FSI quattro, S5 quattro** 06/07 - 118 -260 kW	**24-145961**	**24-145978**	без электронн. регулирования аморт. Силы

Пригодны для			
AUDI			
AUDI A5 (8T)			
B8 **1.8 TFSI, 2.0 TDI, 2.0 TDI quattro, 2.0 TFSI, 2.0 TFSI quattro, 2.7 TDI, 3.0 TDI, 3.0 TDI quattro, 3.0 TFSI quattro, 3.2 FSI, 3.2 FSI quattro, RS 5 quattro, S5 quattro** 06/07 - 118 -331 kW	**24-145985**	**24-145992**	спортивная подвеска; без электронн. регулирования аморт. Силы
B12 PK **1.8 TFSI, 2.0 TDI, 2.0 TDI quattro, 2.0 TFSI, 2.0 TFSI quattro, 3.2 FSI** 06/07 - 118 -195 kW	**46-189738**		без электронн. регулирования аморт. Силы; Обязанность, предусмотренная экспертизой VA: Глубина (экспертиза): 20-25 мм; Нагрузка оси до: 1120 кг HA: Глубина (экспертиза): 15-20 мм; Нагрузка оси до: 1095 кг
B12 PK **2.7 TDI, 3.0 TDI, 3.0 TDI quattro, 3.0 TFSI quattro, 3.2 FSI quattro, RS 5 quattro, S5 quattro** 06/07 - 120 -331 kW	**46-189721**		без электронн. регулирования аморт. Силы; Обязанность, предусмотренная экспертизой VA: Глубина (экспертиза): 25 мм; Нагрузка оси до: 1205 кг HA: Глубина (экспертиза): 20 мм; Нагрузка оси до: 1095 кг
B16 PSS10 **1.8 TFSI, 2.0 TDI, 2.0 TDI quattro, 2.0 TFSI, 2.0 TFSI quattro, 2.7 TDI, 3.0 TDI, 3.0 TDI quattro, 3.0 TFSI quattro, 3.2 FSI, 3.2 FSI quattro** 06/07 - 118 -200 kW	**48-147231**		без электронн. регулирования аморт. Силы; Обязанность, предусмотренная экспертизой VA: Глубина (экспертиза): 30-50 мм; Нагрузка оси до: 1245 кг HA: Глубина (экспертиза): 30-50 мм; Нагрузка оси до: 1215 кг
B16 PSS10 **RS 5 quattro, S5 quattro** 06/07 - 245 -331 kW	**48-147231**		без электронн. регулирования аморт. Силы; Обязанность, предусмотренная экспертизой VA: Глубина (экспертиза): 10-30 мм; Нагрузка оси до: 1215 кг HA: Глубина (экспертиза): 10-30 мм; Нагрузка оси до: 1215 кг
B16 RC **1.8 TFSI, 2.0 TDI, 2.0 TDI quattro, 2.0 TFSI, 2.0 TFSI quattro, 2.7 TDI, 3.0 TDI, 3.0 TDI quattro, 3.0 TFSI quattro, 3.2 FSI, 3.2 FSI quattro** 06/07 - 118 -200 kW	**49-151282**		без электронн. регулирования аморт. Силы; Обязанность, предусмотренная экспертизой VA: Глубина (экспертиза): 30-50 мм; Нагрузка оси до: 1245 кг HA: Глубина (экспертиза): 30-50 мм; Нагрузка оси до: 1215 кг
B16 RC **RS 5 quattro, S5 quattro** 06/07 - 245 -331 kW	**49-151282**		без электронн. регулирования аморт. Силы; Обязанность, предусмотренная экспертизой VA: Глубина (экспертиза): 15-35 мм; Нагрузка оси до: 1215 кг HA: Глубина (экспертиза): 15-35 мм; Нагрузка оси до: 1215 кг
AUDI A5 Sportback			
B4 **1.8 TFSI, 2.0 TDI, 2.0 TDI quattro, 2.0 TFSI, 2.0 TFSI quattro, 2.7 TDI, 3.0 TDI, 3.0 TDI quattro, 3.0 TFSI quattro, 3.2 FSI quattro** 09/09 - 100 -200 kW	**19-171593**	**19-171609**	стандартная подвеска; без электронн. регулирования аморт. Силы
B4 **1.8 TFSI, 2.0 TDI, 2.0 TDI quattro, 2.0 TFSI, 2.0 TFSI quattro, 2.7 TDI, 3.0 TDI, 3.0 TDI quattro, 3.0 TFSI quattro, 3.2 FSI quattro** 09/09 - 100 -200 kW	**19-171616**	**19-171623**	спортивная подвеска; без электронн. регулирования аморт. Силы; тип модели: 1BV
B6 Sport **1.8 TFSI, 2.0 TDI, 2.0 TDI quattro, 2.0 TFSI, 2.0 TFSI quattro, 2.7 TDI, 3.0 TDI, 3.0 TDI quattro, 3.0 TFSI quattro, 3.2 FSI quattro** 09/09 - 100 -200 kW	**24-145961**	**24-145978**	без электронн. регулирования аморт. Силы
B6 Sport **S5 quattro** 01/10 - 245 kW	**24-145961**	**24-145978**	без электронн. регулирования аморт. Силы
B8 **1.8 TFSI, 2.0 TDI, 2.0 TDI quattro, 2.0 TFSI, 2.0 TFSI quattro, 2.7 TDI, 3.0 TDI, 3.0 TDI quattro, 3.0 TFSI quattro, 3.2 FSI quattro** 09/09 - 100 -200 kW	**24-145985**	**24-145992**	спортивная подвеска; без электронн. регулирования аморт. Силы

Пригодны для			

AUDI

AUDI A5 Sportback

B8	**S5 quattro** 01/10 - 245 kW	**24-145985**	**24-145992**	спортивная подвеска; без электронн. регулирования аморт. Силы
B12 PK	**1.8 TFSI, 2.0 TDI, 2.0 TDI quattro, 2.0 TFSI, 2.0 TFSI quattro** 09/09 - 100 -155 kW	**46-189783**		без электронн. регулирования аморт. Силы; Обязанность, предусмотренная экспертизой VA: Глубина (экспертиза): 25 мм; Нагрузка оси до: 1120 кг HA: Глубина (экспертиза): 25 мм; Нагрузка оси до: 1155 кг
B12 PK	**2.7 TDI, 3.0 TDI, 3.0 TDI quattro, 3.0 TFSI quattro, 3.2 FSI quattro, S5 quattro** 09/09 - 120 -245 kW	**46-189790**		без электронн. регулирования аморт. Силы; Обязанность, предусмотренная экспертизой VA: Глубина (экспертиза): 25 мм; Нагрузка оси до: 1205 кг HA: Глубина (экспертиза): 25 мм; Нагрузка оси до: 1155 кг
B16 PSS10	**1.8 TFSI, 2.0 TDI, 2.0 TDI quattro, 2.0 TFSI, 2.0 TFSI quattro, 2.7 TDI, 3.0 TDI, 3.0 TDI quattro, 3.0 TFSI quattro, 3.2 FSI quattro** 09/09 - 100 -200 kW	**48-147231**		без электронн. регулирования аморт. Силы; Обязанность, предусмотренная экспертизой VA: Глубина (экспертиза): 20-45 мм; Нагрузка оси до: 1245 кг HA: Глубина (экспертиза): 30-40 мм; Нагрузка оси до: 1215 кг
B16 PSS10	**S5 quattro** 01/10 - 245 kW	**48-147231**		без электронн. регулирования аморт. Силы; Обязанность, предусмотренная экспертизой VA: Глубина (экспертиза): 10-30 мм; Нагрузка оси до: 1215 кг HA: Глубина (экспертиза): 10-30 мм; Нагрузка оси до: 1215 кг
B16 RC	**1.8 TFSI, 2.0 TDI, 2.0 TDI quattro, 2.0 TFSI, 2.0 TFSI quattro, 2.7 TDI, 3.0 TDI, 3.0 TDI quattro, 3.0 TFSI quattro, 3.2 FSI quattro** 09/09 - 100 -200 kW	**49-151282**		без электронн. регулирования аморт. Силы; Обязанность, предусмотренная экспертизой VA: Глубина (экспертиза): 20-45 мм; Нагрузка оси до: 1245 кг HA: Глубина (экспертиза): 30-40 мм; Нагрузка оси до: 1215 кг
B16 RC	**S5 quattro** 01/10 - 245 kW	**49-151282**		без электронн. регулирования аморт. Силы; Обязанность, предусмотренная экспертизой VA: Глубина (экспертиза): 15-35 мм; Нагрузка оси до: 1215 кг HA: Глубина (экспертиза): 15-35 мм; Нагрузка оси до: 1215 кг

AUDI A5 кабрио (8F)

B4	**1.8 TFSI, 2.0 TDI, 2.0 TDI quattro, 2.0 TFSI, 2.0 TFSI quattro, 2.7 TDI, 3.0 TDI, 3.0 TDI quattro, 3.0 TFSI quattro, 3.2 FSI, 3.2 FSI quattro** 03/09 - 105 -200 kW	**19-171593**	**19-171609**	стандартная подвеска; без электронн. регулирования аморт. Силы
B4	**1.8 TFSI, 2.0 TDI, 2.0 TDI quattro, 2.0 TFSI, 2.0 TFSI quattro, 2.7 TDI, 3.0 TDI, 3.0 TDI quattro, 3.0 TFSI quattro, 3.2 FSI, 3.2 FSI quattro** 03/09 - 105 -200 kW	**19-171616**	**19-171623**	спортивная подвеска; без электронн. регулирования аморт. Силы; тип модели: 1BV
B6 Sport	**1.8 TFSI, 2.0 TDI, 2.0 TDI quattro, 2.0 TFSI, 2.0 TFSI quattro, 2.7 TDI, 3.0 TDI, 3.0 TDI quattro, 3.0 TFSI quattro, 3.2 FSI, 3.2 FSI quattro, S5 quattro** 06/09 - 105 -245 kW	**24-145961**	**24-145978**	без электронн. регулирования аморт. Силы
B8	**1.8 TFSI, 2.0 TDI, 2.0 TDI quattro, 2.0 TFSI, 2.0 TFSI quattro, 2.7 TDI, 3.0 TDI, 3.0 TDI quattro, 3.0 TFSI quattro, 3.2 FSI, 3.2 FSI quattro, S5 quattro** 06/09 - 105 -245 kW	**24-145985**	**24-145992**	спортивная подвеска; без электронн. регулирования аморт. Силы
B12 PK	**1.8 TFSI, 2.0 TDI, 2.0 TFSI** 03/09 - 105 -155 kW	**46-189745**		без электронн. регулирования аморт. Силы; Обязанность, предусмотренная экспертизой VA: Глубина (экспертиза): 20-25 мм; Нагрузка оси до: 1120 кг HA: Глубина (экспертиза): 15 мм; Нагрузка оси до: 1240 кг

Пригодны для			
AUDI			
AUDI A5 кабрио (8F)			
B12 PK	**2.0 TFSI quattro, 3.0 TFSI quattro, 3.2 FSI quattro** 03/09 - 155 -200 kW	**46-189769**	без электронн. регулирования аморт. Силы; Обязанность, предусмотренная экспертизой VA: Глубина (экспертиза): 20-25 мм; Нагрузка оси до: 1205 кг HA: Глубина (экспертиза): 20 мм; Нагрузка оси до: 1240 кг
B12 PK	**2.7 TDI, 3.0 TDI, 3.2 FSI** 03/09 - 120 -195 kW	**46-189752**	без электронн. регулирования аморт. Силы; Обязанность, предусмотренная экспертизой VA: Глубина (экспертиза): 20-25 мм; Нагрузка оси до: 1205 кг HA: Глубина (экспертиза): 15 мм; Нагрузка оси до: 1240 кг
B12 PK	**3.0 TDI quattro, S5 quattro** 03/09 - 176 -245 kW	**46-189776**	без электронн. регулирования аморт. Силы; Обязанность, предусмотренная экспертизой VA: Глубина (экспертиза): 25 мм; Нагрузка оси до: 1245 кг HA: Глубина (экспертиза): 15 мм; Нагрузка оси до: 1240 кг
B16 PSS10	**1.8 TFSI, 2.0 TDI, 2.0 TDI quattro, 2.0 TFSI, 2.0 TFSI quattro, 2.7 TDI, 3.0 TDI, 3.0 TDI quattro, 3.0 TFSI quattro, 3.2 FSI, 3.2 FSI quattro, S5 quattro** 06/09 - 105 -245 kW	**48-147231**	без электронн. регулирования аморт. Силы; Обязанность, предусмотренная экспертизой VA: Глубина (экспертиза): 30-50 мм; Нагрузка оси до: 1245 кг HA: Глубина (экспертиза): 30-50 мм; Нагрузка оси до: 1215 кг
B16 RC	**1.8 TFSI, 2.0 TDI, 2.0 TDI quattro, 2.0 TFSI, 2.0 TFSI quattro, 2.7 TDI, 3.0 TDI, 3.0 TDI quattro, 3.0 TFSI quattro, 3.2 FSI, 3.2 FSI quattro, S5 quattro** 06/09 - 105 -245 kW	**49-151282**	без электронн. регулирования аморт. Силы; Обязанность, предусмотренная экспертизой VA: Глубина (экспертиза): 30-50 мм; Нагрузка оси до: 1245 кг HA: Глубина (экспертиза): 30-50 мм; Нагрузка оси до: 1215 кг
AUDI A6 (4A, C4)			
B1	**1.8, 1.9 TDI, 2.0, 2.0 16V, 2.3, 2.4, 2.5 TDI, 2.6, 2.8** 06/94 - 10/97 66 -142 kW	**12-117338**	**12-117086**	VA: с шариковым подшибником HA: без шарикового подшибника; без регулируемой подвески
B1	**1.8 quattro, 2.0 16V, 2.0 16V quattro, 2.3 quattro, 2.5 TDI quattro, 2.6 quattro, 2.8 quattro** 06/94 - 10/97 92 -142 kW	**12-117338**	**12-117086**	VA: с шариковым подшибником HA: без шарикового подшибника; для автомобилей без стабилизатора
B1	**S6 4.2 quattro, S6 Plus quattro, S6 Turbo quattro** 06/94 - 10/97 169 -240 kW	**12-117338**	**12-117086**	VA: с шариковым подшибником HA: 01/96 ->; для автомобилей без стабилизатора
B3	**1.8, 2.0, 2.0 16V, 2.3** 06/94 - 10/97 74 -103 kW	**36-131204**	**36-131006**	стандартная подвеска
B3	**1.8, 1.9 TDI, 2.0, 2.0 16V, 2.3, 2.4, 2.5 TDI, 2.6, 2.8** 06/94 - 10/97 66 -142 kW	**36-131181**	**36-131013**	стандартная подвеска; Усиленное оснащение .
B3	**1.8 quattro** 12/95 - 10/97 92 kW	**36-131204**		стандартная подвеска
B3	**2.4, 2.6, 2.8** 06/94 - 10/97 102 -142 kW	**36-130764**	**36-131006**	стандартная подвеска
B3	**1.9 TDI, 2.5 TDI** 06/94 - 10/97 66 -103 kW	**36-133147**	**36-131006**	стандартная подвеска
B4	**1.8, 1.9 TDI, 2.0, 2.0 16V, 2.3, 2.4, 2.5 TDI, 2.8** 08/95 - 10/97 66 -120 kW	**21-030390** **11-103943** SP	**19-029214**	стандартная подвеска
B4	**1.8, 1.9 TDI, 2.0, 2.0 16V, 2.3, 2.4, 2.5 TDI, 2.6, 2.8** 06/94 - 10/97 66 -142 kW	**21-030390** **11-103943** SP		спортивная подвеска

Пригодны для			
AUDI			
AUDI A6 (4A, C4)			
B4	**1.8 quattro, 2.0 16V quattro, 2.3 quattro, 2.5 TDI quattro, 2.6 quattro, 2.8 quattro** 06/94 - 10/97 92 -142 kW	**21-030390** **11-103943** SP	стандартная подвеска
B4	**2.6, 2.8** 06/94 - 10/97 102 -142 kW	**21-030390** **11-103943** SP **19-029214**	стандартная подвеска
B4	**S6 4.2 quattro, S6 Plus quattro, S6 Turbo quattro** 06/94 - 10/97 169 -240 kW	**21-030390** **11-103943** SP	стандартная подвеска
B6 Sport	**1.8, 1.9 TDI, 2.0, 2.0 16V, 2.3, 2.4, 2.5 TDI, 2.6, 2.8** 06/94 - 10/97 66 -142 kW	**34-003701** **24-015769**	
B6 Sport	**1.8 quattro, 2.0 16V quattro, 2.3 quattro, 2.5 TDI quattro, 2.6 quattro, 2.8 quattro, S6 4.2 quattro, S6 Plus quattro, S6 Turbo quattro** 06/94 - 10/97 92 -240 kW	**34-003701** **24-025935**	Размер резьбы: M10
B6 Sport	**1.8 quattro, 2.0 16V quattro, 2.3 quattro, 2.5 TDI quattro, 2.6 quattro, 2.8 quattro, S6 4.2 quattro, S6 Plus quattro, S6 Turbo quattro** 06/94 - 10/97 92 -240 kW	**34-003701** **24-020657**	спортивная подвеска; Размер резьбы: M12
B8	**1.8, 1.9 TDI, 2.0, 2.0 16V, 2.3, 2.4, 2.5 TDI, 2.6, 2.8** 06/94 - 10/97 66 -142 kW	**34-003695** **24-015738**	
B8	**1.8 quattro, 2.0 16V quattro, 2.3 quattro, 2.5 TDI quattro, 2.6 quattro, 2.8 quattro, S6 4.2 quattro, S6 Plus quattro, S6 Turbo quattro** 06/94 - 10/97 92 -240 kW	**34-003695** **24-020664**	спортивная подвеска; Размер резьбы: M12
B12 PK	**2.3, 2.5 TDI, 2.6, 2.8** 06/94 - 10/97 84 -142 kW	**46-192356**	без регулируемой подвески; Обязанность, предусмотренная экспертизой VA: Глубина (экспертиза): 35 мм; Нагрузка оси до: 1160 кг HA: Глубина (экспертиза): 30 мм; Нагрузка оси до: 1080 кг
B12 PK	**2.3, 2.5 TDI, 2.6, 2.8** 06/94 - 10/97 84 -142 kW	**46-192394**	без регулируемой подвески; Обязанность, предусмотренная экспертизой; АКПП VA: Глубина (экспертиза): 35 мм; Нагрузка оси до: 1160 кг HA: Глубина (экспертиза): 30 мм; Нагрузка оси до: 1080 кг
B12 PK	**2.3 quattro, 2.5 TDI quattro, 2.6 quattro, 2.8 quattro** 06/94 - 10/97 98 -142 kW	**46-192363**	без регулируемой подвески; Обязанность, предусмотренная экспертизой; Размер резьбы: M12 VA: Глубина (экспертиза): 35 мм; Нагрузка оси до: 1240 кг HA: Глубина (экспертиза): 30 мм; Нагрузка оси до: 1200 кг
B12 PK	**2.3 quattro, 2.5 TDI quattro, 2.6 quattro, 2.8 quattro, S6 4.2 quattro, S6 Plus quattro, S6 Turbo quattro** 06/94 - 10/97 98 -240 kW	**46-192400**	без регулируемой подвески; Обязанность, предусмотренная экспертизой; АКПП VA: Глубина (экспертиза): 35 мм; Нагрузка оси до: 1240 кг HA: Глубина (экспертиза): 30 мм; Нагрузка оси до: 1200 кг
AUDI A6 Avant (4A, C4)			
B1	**1.8, 1.9 TDI, 2.0, 2.0 16V, 2.3, 2.4, 2.5 TDI, 2.6, 2.8** 08/95 - 12/97 66 -142 kW	**12-117338**	**12-117086**	VA: с шариковым подшибником HA: без шарикового подшибника; без регулируемой подвески
B1	**1.8 quattro, 2.0 16V quattro, 2.3 quattro, 2.5 TDI quattro, 2.6 quattro, 2.8 quattro** 06/94 - 12/97 92 -142 kW	**12-117338**	**12-117086**	VA: с шариковым подшибником HA: без шарикового подшибника; для автомобилей без стабилизатора

Пригодны для			

AUDI

AUDI A6 Avant (4A, C4)

B1	**S6 4.2 quattro, S6 Plus quattro, S6 Turbo quattro** 06/94 - 12/97 169 -240 kW	**12-117338**	**12-117086**	VA: с шариковым подшибником HA: 01/96 ->; для автомобилей без стабилизатора
B3	**1.8, 2.0, 2.0 16V, 2.3** 06/94 - 12/97 74 -103 kW	**36-131204**	**36-131020**	стандартная подвеска
B3	**1.8, 1.9 TDI, 2.0, 2.0 16V, 2.3, 2.4, 2.5 TDI, 2.6, 2.8** 08/95 - 12/97 66 -142 kW	**36-131181**	**36-131129**	стандартная подвеска; Усиленное оснащение .
B3	**2.4, 2.6, 2.8** 12/95 - 12/97 102 -142 kW	**36-130764**	**36-131020**	стандартная подвеска
B3	**1.9 TDI, 2.5 TDI** 06/94 - 12/97 66 -103 kW	**36-133147**	**36-131020**	стандартная подвеска
B4	**1.8, 1.9 TDI, 2.0, 2.0 16V, 2.3, 2.4, 2.5 TDI, 2.6, 2.8** 08/95 - 12/97 66 -142 kW	**21-030390** **11-103943** SP	**19-029214**	стандартная подвеска
B4	**1.8, 1.9 TDI, 2.0, 2.0 16V, 2.3, 2.4, 2.5 TDI, 2.6, 2.8** 08/95 - 12/97 66 -142 kW	**21-030390** **11-103943** SP		спортивная подвеска
B4	**1.8 quattro, 2.0 16V quattro, 2.3 quattro, 2.5 TDI quattro, 2.6 quattro, 2.8 quattro** 06/94 - 12/97 92 -142 kW	**21-030390** **11-103943** SP		стандартная подвеска
B4	**S6 4.2 quattro, S6 Plus quattro, S6 Turbo quattro** 06/94 - 12/97 169 -240 kW	**21-030390** **11-103943** SP		стандартная подвеска
B6 Sport	**1.8, 1.9 TDI, 2.0, 2.0 16V, 2.3, 2.4, 2.5 TDI, 2.6, 2.8** 08/95 - 12/97 66 -142 kW	**34-003701**	**24-015769**	
B6 Sport	**1.8 quattro, 2.0 16V quattro, 2.3 quattro, 2.5 TDI quattro, 2.6 quattro, 2.8 quattro, S6 4.2 quattro, S6 Plus quattro, S6 Turbo quattro** 06/94 - 12/97 92 -240 kW	**34-003701**	**24-025935**	Размер резьбы: M10
B6 Sport	**1.8 quattro, 2.0 16V quattro, 2.3 quattro, 2.5 TDI quattro, 2.6 quattro, 2.8 quattro, S6 4.2 quattro, S6 Plus quattro, S6 Turbo quattro** 06/94 - 12/97 92 -240 kW	**34-003701**	**24-020657**	спортивная подвеска; Размер резьбы: M12
B8	**1.8, 1.9 TDI, 2.0, 2.0 16V, 2.3, 2.4, 2.5 TDI, 2.6, 2.8** 08/95 - 12/97 66 -142 kW	**34-003695**	**24-015738**	
B8	**1.8 quattro, 2.0 16V quattro, 2.3 quattro, 2.5 TDI quattro, 2.6 quattro, 2.8 quattro, S6 4.2 quattro, S6 Plus quattro, S6 Turbo quattro** 06/94 - 12/97 92 -240 kW	**34-003695**	**24-020664**	спортивная подвеска; Размер резьбы: M12
B12 PK	**2.3, 2.5 TDI, 2.6, 2.8** 06/94 - 12/97 84 -142 kW	**46-192370**		без регулируемой подвески; Обязанность, предусмотренная экспертизой VA: Глубина (экспертиза): 35 мм; Нагрузка оси до: 1160 кг HA: Глубина (экспертиза): 30 мм; Нагрузка оси до: 1080 кг
B12 PK	**2.3, 2.5 TDI, 2.6, 2.8** 06/94 - 12/97 84 -142 kW	**46-192417**		без регулируемой подвески; Обязанность, предусмотренная экспертизой; АКПП VA: Глубина (экспертиза): 35 мм; Нагрузка оси до: 1160 кг HA: Глубина (экспертиза): 30 мм; Нагрузка оси до: 1080 кг

Пригодны для			
AUDI			
AUDI A6 Avant (4A, C4)			
B12 PK **2.3 quattro, 2.5 TDI quattro, 2.6 quattro, 2.8 quattro** 06/94 - 12/97 98 -142 kW	**46-192387**		без регулируемой подвески; Обязанность, предусмотренная экспертизой; Размер резьбы: M12 VA: Глубина (экспертиза): 35 мм; Нагрузка оси до: 1240 кг HA: Глубина (экспертиза): 30 мм; Нагрузка оси до: 1200 кг
B12 PK **2.3 quattro, 2.5 TDI quattro, 2.6 quattro, 2.8 quattro, S6 4.2 quattro, S6 Plus quattro, S6 Turbo quattro** 06/94 - 12/97 98 -240 kW	**46-192424**		без регулируемой подвески; Обязанность, предусмотренная экспертизой; АКПП; Размер резьбы: M12 VA: Глубина (экспертиза): 35 мм; Нагрузка оси до: 1240 кг HA: Глубина (экспертиза): 30 мм; Нагрузка оси до: 1200 кг
AUDI A6 (4B, C5)			
B1 **1.8, 1.8 T, 1.8 T quattro, 1.9 TDI, 2.0, 2.4, 2.4 quattro, 2.5 TDI, 2.5 TDI quattro, 2.7 quattro, 2.7 T, 2.7 T quattro, 2.8, 2.8 quattro, 3.0, 3.0 quattro, 3.7, 3.7 quattro, 4.2 quattro** 02/97 - 01/05 81 -220 kW	**12-117642**		VA: Материал: резина/металл; без шарикового подшибника
B3 **1.8, 1.8 T, 2.0** 01/97 - 01/05 85 -132 kW	**37-131302**	**38-131097**	стандартная подвеска
B3 **1.8, 1.8 T, 1.9 TDI, 2.0, 2.4, 2.5 TDI, 2.7 T, 2.8, 3.0** 02/97 - 01/05 81 -169 kW	**37-131449**		стандартная подвеска; Усиленное оснащение .
B3 **1.8** 08/01 - CH-Nr. 85 kW	**37-131395**	**38-131097**	-> CH.Nr.: 4B-W-100000; стандартная подвеска
B3 **1.8 T quattro** 02/97 - 07/01 110 -132 kW	**37-131302**	**36-133048**	стандартная подвеска
B3 **1.8 T quattro** 08/01 - 01/05 110 -132 kW	**37-131395**	**36-133048**	стандартная подвеска
B3 **1.8 T quattro** 02/97 - 01/05 110 -132 kW	**37-131449**	**36-131167**	стандартная подвеска; Усиленное оснащение .
B3 **2.4, 2.7 T, 2.8** 02/97 - 01/05 100 -169 kW	**37-131395**	**38-131158**	стандартная подвеска
B3 **2.4 quattro, 2.7 quattro** 05/01 - 01/05 125 -195 kW	**37-131449**	**36-131167**	стандартная подвеска; Усиленное оснащение .
B3 **4.2 quattro** 11/98 - 12/00 220 kW	**37-131388**	**36-131167**	-> CH.Nr.: 4B-Y-200000; стандартная подвеска
B3 **1.9 TDI** 04/97 - 01/05 81 -85 kW	**37-131302**	**38-131097**	стандартная подвеска
B3 **1.9 TDI, 2.4, 2.5 TDI, 3.0** 02/00 - 01/05 96 -162 kW	**37-131395**	**38-131158**	стандартная подвеска
B3 **2.5 TDI quattro, 2.8 quattro, 2.8 24V** 05/97 - 12/00 110 -142 kW	**37-131395**	**36-131167**	-> CH.Nr.: 4B-Y-200000; стандартная подвеска
B3 **2.5 TDI quattro, 2.8 quattro, 3.0 quattro, 4.2 quattro** 01/01 - 01/05 110 -220 kW	**37-131449**	**36-131167**	стандартная подвеска; Усиленное оснащение .
B3 **2.5 TDI** 08/01 - 01/05 114 kW	**37-131388**	**38-131158**	стандартная подвеска
B3 **2.5 TDI** 08/01 - 01/05 114 kW	**37-131449**		стандартная подвеска; Усиленное оснащение .

Пригодны для			
AUDI			
AUDI A6 (4B, C5)			
B4 **1.8, 1.8 T, 1.9 TDI, 2.4, 2.5 TDI, 2.7 T, 2.8** 02/97 - 12/00 81 -169 kW	**22-031167** HA	**19-029443** VA **11-149835** SP	-> CH.Nr.: 4B-Y-200 000; стандартная подвеска
B4 **1.8, 1.8 T, 1.9 TDI, 2.4, 2.5 TDI, 2.7 T, 2.8** 02/97 - 12/00 81 -169 kW	**19-045771** HA	**19-140049** VA **11-149835** SP	-> CH.Nr.: 4B-Y-200 000; спортивная подвеска
B4 **1.8, 1.8 T, 1.9 TDI, 2.0, 2.4, 2.5 TDI, 2.7 T, 2.8, 3.0** 01/01 - 01/05 85 -169 kW	**19-119939** HA	**19-029443** VA **11-149835** SP	CH.Nr.: 4B-1-000 001 ->; стандартная подвеска
B4 **1.8, 1.8 T, 1.9 TDI, 2.0, 2.4, 2.5 TDI, 2.7 T, 2.8, 3.0** 01/01 - 01/05 85 -169 kW	**19-119939** HA	**19-140049** VA **11-149835** SP	CH.Nr.: 4B-1-000 001 ->; спортивная подвеска
B4 **1.8 T quattro, 2.4 quattro, 2.5 TDI quattro, 2.8 quattro** 02/97 - 12/00 110 -142 kW	**22-031167** HA	**19-184067** VA	-> CH.Nr.: 4B-Y-200 000; стандартная подвеска
B4 **1.8 T quattro, 2.4 quattro, 2.5 TDI quattro, 2.8 quattro** 02/97 - 12/00 110 -142 kW	**19-045771** HA	**19-184067** VA	-> CH.Nr.: 4B-Y-200 000; спортивная подвеска
B4 **1.8 T quattro, 2.4 quattro, 2.5 TDI quattro, 2.7 quattro, 2.7 T quattro, 2.8 quattro, 3.0 quattro, 3.7 quattro** 01/01 - 01/05 110 -195 kW	**19-119939** HA		CH.Nr.: 4B-1- 000 001 ->
B6 Sport **1.8, 1.8 T, 1.9 TDI, 2.4, 2.5 TDI, 2.7 T, 2.8, 3.7** 02/97 - 12/00 81 -191 kW	**24-020794** HA	**24-025324** VA	-> CH.Nr.: 4B-Y-200000; без регулируемой подвески VA: Должна использоваться серийная тарелка пружины
B6 Sport **1.8, 1.8 T, 1.9 TDI, 2.0, 2.4, 2.5 TDI, 2.7 T, 2.8, 3.0, 3.7** 01/01 - 01/05 85 -191 kW	**24-065085** HA	**24-065429** VA	CH.Nr.: 4B- 1- 000 001 ->; без регулируемой подвески VA: Должна использоваться серийная тарелка пружины
B6 Sport **1.8 T quattro, 2.4 quattro, 2.5 TDI quattro, 2.7 T quattro, 2.8 quattro, 3.7 quattro, 4.2 quattro** 12/98 - 12/00 110 -220 kW	**24-020794** HA	**24-065092** VA	CH.Nr.: 4B-W-070 001-> 4B-Y-200 000 VA: Должна использоваться серийная тарелка пружины
B6 Sport **1.8 T quattro, 2.4 quattro, 2.5 TDI quattro, 2.7 quattro, 2.7 T quattro, 2.8 quattro, 3.0 quattro, 3.7 quattro, 4.2 quattro, S6 quattro** 01/01 - 01/05 110 -250 kW	**24-065085** HA	**24-065092** VA	CH.Nr.: 4B- 1- 000 001 ->; VA: Должна использоваться серийная тарелка пружины
B8 **1.8, 1.8 T, 1.9 TDI, 2.4, 2.5 TDI, 2.7 T, 2.8, 3.7** 02/97 - 12/00 81 -191 kW	**24-020817** HA	**24-025331** VA **11-101390** SP	-> CH.Nr.: 4B-Y-200000; без регулируемой подвески VA: Должна использоваться серийная тарелка пружины
B8 **1.8, 1.8 T, 1.9 TDI, 2.0, 2.4, 2.5 TDI, 2.7 T, 2.8, 3.0, 3.7** 01/01 - 01/05 85 -191 kW	**24-065108** HA	**24-065436** VA	CH.Nr.: 4B- 1- 000 001 ->; без регулируемой подвески VA: Должна использоваться серийная тарелка пружины
B8 **1.8 T quattro, 2.4 quattro, 2.5 TDI quattro, 2.7 T quattro, 2.8 quattro, 3.7 quattro, 4.2 quattro, S6 quattro** 12/98 - 12/00 110 -250 kW	**24-020817** HA	**24-065115** VA	CH.Nr.: 4B-W-070 001-> 4B-Y-200 000 VA: Должна использоваться серийная тарелка пружины
B8 **1.8 T quattro, 2.4 quattro, 2.5 TDI quattro, 2.7 quattro, 2.7 T quattro, 2.8 quattro, 3.0 quattro, 3.7 quattro, 4.2 quattro, S6 quattro** 01/01 - 01/05 110 -250 kW	**24-065108** HA	**24-065115** VA	CH.Nr.: 4B- 1- 000 001 ->; VA: Должна использоваться серийная тарелка пружины
B12 PK **1.8, 1.8 T, 1.9 TDI** 04/97 - 12/00 81 -132 kW	**46-192196**		-> CH.Nr.: 4B-Y-200000; Должна использоваться серийная тарелка пружины; без регулируемой подвески; Обязанность, предусмотренная экспертизой VA: Глубина (экспертиза): 30 мм; Нагрузка оси до: 1150 кг HA: Глубина (экспертиза): 30 мм; Нагрузка оси до: 1090 кг

Пригодны для			
AUDI			
AUDI A6 (4B, C5)			
B12 PK **1.8, 1.8 T, 1.9 TDI** 01/01 - 01/05 85 -132 kW	**46-192202**		CH.Nr.: 4B-1-000001 ->; Должна использоваться серийная тарелка пружины; без регулируемой подвески; Обязанность, предусмотренная экспертизой VA: Глубина (экспертиза): 30 мм; Нагрузка оси до: 1150 кг HA: Глубина (экспертиза): 30 мм; Нагрузка оси до: 1090 кг
B12 PK **1.8 T quattro** 12/98 - 12/00 110 -132 kW	**46-192240**		CH.Nr.: 4B-W-070001-> 4B-Y-200000; Должна использоваться серийная тарелка пружины; без регулируемой подвески; Обязанность, предусмотренная экспертизой VA: Глубина (экспертиза): 30 мм; Нагрузка оси до: 1150 кг HA: Глубина (экспертиза): 30 мм; Нагрузка оси до: 1175 кг
B12 PK **1.8 T quattro** 01/01 - 01/05 110 -132 kW	**46-192233**		CH.Nr.: 4B-1-000001 ->; Должна использоваться серийная тарелка пружины; без регулируемой подвески; Обязанность, предусмотренная экспертизой VA: Глубина (экспертиза): 30 мм; Нагрузка оси до: 1150 кг HA: Глубина (экспертиза): 30 мм; Нагрузка оси до: 1175 кг
B12 PK **2.4, 2.5 TDI, 2.7 T, 2.8** 02/97 - 12/00 100 -169 kW	**46-192219**		-> CH.Nr.: 4B-Y-200000; Должна использоваться серийная тарелка пружины; без регулируемой подвески; Обязанность, предусмотренная экспертизой VA: Глубина (экспертиза): 30 мм; Нагрузка оси до: 1230 кг HA: Глубина (экспертиза): 30 мм; Нагрузка оси до: 1090 кг
B12 PK **2.4, 2.5 TDI, 2.7, 2.7 T, 2.8, 3.0, 3.7** 01/01 - 01/05 100 -191 kW	**46-192226**		CH.Nr.: 4B-1-000001 ->; Должна использоваться серийная тарелка пружины; без регулируемой подвески; Обязанность, предусмотренная экспертизой VA: Глубина (экспертиза): 30 мм; Нагрузка оси до: 1230 кг HA: Глубина (экспертиза): 30 мм; Нагрузка оси до: 1090 кг
B12 PK **2.4 quattro, 2.5 TDI quattro, 2.7 T quattro, 2.8 quattro** 12/98 - 12/00 110 -169 kW	**46-192257**		CH.Nr.: 4B-W-070001-> 4B-Y-200000; Должна использоваться серийная тарелка пружины; без регулируемой подвески; Обязанность, предусмотренная экспертизой VA: Глубина (экспертиза): 30 мм; Нагрузка оси до: 1230 кг HA: Глубина (экспертиза): 30 мм; Нагрузка оси до: 1175 кг
B12 PK **2.4 quattro, 2.5 TDI quattro, 2.7 quattro, 2.7 T quattro, 2.8 quattro, 3.0 quattro** 01/01 - 01/05 110 -195 kW	**46-192264**		CH.Nr.: 4B-1-000001 ->; Должна использоваться серийная тарелка пружины; без регулируемой подвески; Обязанность, предусмотренная экспертизой VA: Глубина (экспертиза): 30 мм; Нагрузка оси до: 1230 кг HA: Глубина (экспертиза): 30 мм; Нагрузка оси до: 1175 кг
B14 **1.8, 1.8 T, 1.9 TDI, 2.0, 2.4, 2.5 TDI, 2.7 T, 2.8, 3.0, 3.7** 02/97 - 01/05 81 -191 kW	**47-124806**		без регулируемой подвески; Обязанность, предусмотренная экспертизой VA: Глубина (экспертиза): 35-55 мм; Нагрузка оси до: 1205 кг HA: Глубина (экспертиза): 35-55 мм; Нагрузка оси до: 1130 кг
B14 **1.8 T quattro, 2.4 quattro, 2.5 TDI quattro, 2.7 quattro, 2.7 T quattro, 2.8 quattro, 3.0 quattro, 3.7 quattro, 4.2 quattro, S6 quattro** 02/97 - 01/05 110 -250 kW	**47-086937**		Обязанность, предусмотренная экспертизой VA: Глубина (экспертиза): 25-45 мм; Нагрузка оси до: 1260 кг HA: Глубина (экспертиза): 20-40 мм; Нагрузка оси до: 1200 кг
B14 **RS6** 07/02 - 01/05 331 kW	**47-086937**		DRC должно быть остановлено; Обязанность, предусмотренная экспертизой VA: Глубина (экспертиза): 25-45 мм; Нагрузка оси до: 1260 кг HA: Глубина (экспертиза): 20-40 мм; Нагрузка оси до: 1200 кг
B16 PSS9 **1.8, 1.8 T, 1.9 TDI, 2.0, 2.4, 2.5 TDI, 2.7 T, 2.8, 3.0, 3.7** 02/97 - 01/05 81 -191 kW	**48-088749**		без регулируемой подвески; Обязанность, предусмотренная экспертизой VA: Глубина (экспертиза): 35-55 мм; Нагрузка оси до: 1205 кг HA: Глубина (экспертиза): 35-55 мм; Нагрузка оси до: 1130 кг

Пригодны для			
AUDI			
AUDI A6 (4B, C5)			
B16 PSS9 **1.8 T quattro, 2.4 quattro, 2.5 TDI quattro, 2.7 quattro, 2.7 T quattro, 2.8 quattro, 3.0 quattro, 3.7 quattro, 4.2 quattro, S6 quattro** 02/97 - 01/05 110 -250 kW	**48-088688**		Обязанность, предусмотренная экспертизой VA: Глубина (экспертиза): 25-45 мм; Нагрузка оси до: 1260 кг HA: Глубина (экспертиза): 10-40 мм; Нагрузка оси до: 1200 кг
B16 PSS9 **RS6** 07/02 - 01/05 331 kW	**48-088688**		DRC должно быть остановлено; Обязанность, предусмотренная экспертизой VA: Глубина (экспертиза): 25-45 мм; Нагрузка оси до: 1260 кг HA: Глубина (экспертиза): 20-40 мм; Нагрузка оси до: 1200 кг
AUDI A6 Avant (4B, C5)			
B1 **1.8, 1.8 T, 1.8 T quattro, 1.9 TDI, 2.0, 2.4, 2.4 quattro, 2.5 TDI, 2.5 TDI quattro, 2.7 T, 2.7 T quattro, 2.8, 2.8 quattro, 3.0, 3.0 quattro, 3.7, 3.7 quattro, 4.2 quattro** 12/97 - 01/05 81 -220 kW	**12-117642**		VA: Материал: резина/металл; без шарикового подшибника
B3 **1.8, 1.8 T** 12/97 - 01/05 85 -132 kW	**37-131302**	**36-131280**	стандартная подвеска
B3 **1.8, 1.8 T, 1.9 TDI, 2.0, 2.4, 2.5 TDI, 2.7 T, 2.8, 3.0, 3.7** 08/01 - 01/05 85 -191 kW	**37-131449**		стандартная подвеска; Усиленное оснащение .
B3 **1.8 T quattro** 12/97 - 01/05 110 -132 kW	**37-131302**	**36-133048**	стандартная подвеска
B3 **1.8 T quattro** 12/97 - 01/05 110 -132 kW	**37-131449**		стандартная подвеска; Усиленное оснащение .
B3 **2.4, 2.7 T, 2.8** 12/97 - 01/05 100 -169 kW	**37-131395**	**36-131280**	стандартная подвеска
B3 **2.4 quattro, 2.5 TDI quattro, 2.8 quattro** 12/97 - 12/00 110 -142 kW	**37-131395**	**36-131167**	-> CH.Nr.: 4B-Y-200000; стандартная подвеска
B3 **2.4 quattro, 2.5 TDI quattro, 2.8 quattro** 01/01 - 01/05 110 -142 kW	**37-131449**	**36-131167**	стандартная подвеска; Усиленное оснащение .
B3 **2.7 T quattro, 3.0 quattro** 08/01 - 01/05 162 -184 kW	**37-131449**	**36-131167**	стандартная подвеска; Усиленное оснащение .
B3 **4.2 quattro** 11/98 - CH-Nr. 220 kW	**37-131449**		-> CH.Nr.: 4B-W-100000; стандартная подвеска
B3 **1.9 TDI, 2.0, 2.4, 3.0** 02/98 - 01/05 81 -162 kW	**37-131302**	**36-131280**	стандартная подвеска
B3 **2.5 TDI** 12/97 - 01/05 110 kW	**37-131395**	**36-131280**	стандартная подвеска
B3 **2.5 TDI** 08/01 - 01/05 114 -120 kW	**37-131395**	**36-131280**	стандартная подвеска
B3 **2.5 TDI** 08/01 - 01/05 114 -120 kW	**37-131449**		стандартная подвеска; Усиленное оснащение .
B3 **2.5 TDI** 02/00 - 01/05 132 kW	**37-131388**	**36-131280**	стандартная подвеска
B4 **1.8, 1.8 T, 1.9 TDI, 2.4, 2.5 TDI, 2.8** 12/97 - 12/00 81 -142 kW	**22-031167**	**19-029443** **11-149835** SP	-> CH.Nr.: 4B-Y-200 000; стандартная подвеска
B4 **1.8, 1.8 T, 1.9 TDI, 2.4, 2.5 TDI, 2.8** 12/97 - 12/00 81 -142 kW	**19-045771**	**19-140049** **11-149835** SP	-> CH.Nr.: 4B-Y-200 000; спортивная подвеска

Пригодны для			
AUDI			
AUDI A6 Avant (4B, C5)			
B4	**1.8, 1.8 T, 1.9 TDI, 2.0, 2.4, 2.5 TDI, 2.7 T, 2.8, 3.0** 01/01 - 01/05 81 -169 kW	**19-119939**	**19-029443** **11-149835** SP	CH.Nr.: 4B-1-000 001 ->; стандартная подвеска; без регулируемой подвески
B4	**1.8, 1.8 T, 1.9 TDI, 2.0, 2.4, 2.5 TDI, 2.7 T, 2.8, 3.0** 01/01 - 01/05 81 -169 kW	**19-119939**	**19-140049** **11-149835** SP	CH.Nr.: 4B-1-000 001 ->; спортивная подвеска; без регулируемой подвески
B4	**1.8 T quattro, 2.4 quattro, 2.5 TDI quattro, 2.7 T quattro, 2.8 quattro** 12/97 - 12/00 110 -169 kW	**22-031167**	**19-184067**	-> CH.Nr.: 4B-Y-200 000; стандартная подвеска
B4	**1.8 T quattro, 2.4 quattro, 2.5 TDI quattro, 2.7 T quattro, 2.8 quattro** 12/97 - 12/00 110 -169 kW	**19-045771**	**19-184067**	-> CH.Nr.: 4B-Y-200 000; спортивная подвеска
B4	**1.8 T quattro, 2.4 quattro, 2.5 TDI quattro, 2.7 T quattro, 2.8 quattro, 3.0 quattro, 3.7 quattro** 01/01 - 01/05 110 -191 kW	**19-119939**		CH.Nr.: 4B-1- 000 001 ->; без регулируемой подвески
B6 Sport	**1.8, 1.8 T, 1.9 TDI, 2.0, 2.4, 2.5 TDI, 2.7 T, 2.8, 3.0, 3.7** 01/01 - 01/05 81 -191 kW	**24-065085**	**24-065443**	CH.Nr.: 4B- 1- 000 001 ->; без регулируемой подвески VA: Должна использоваться серийная тарелка пружины
B6 Sport	**1.8, 1.8 T, 1.9 TDI, 2.4, 2.5 TDI, 2.7 T, 2.8** 12/97 - 12/00 81 -169 kW	**24-020794**	**24-026994**	-> CH.Nr.: 4B-Y-200 000; без регулируемой подвески VA: Должна использоваться серийная тарелка пружины
B6 Sport	**1.8 T quattro, 2.4 quattro, 2.5 TDI quattro, 2.7 T quattro, 2.8 quattro** 12/98 - 12/00 110 -169 kW	**24-020794**	**24-065092**	CH.Nr.: 4B-W-070 001-> 4B-Y-200 000 VA: Должна использоваться серийная тарелка пружины
B6 Sport	**1.8 T quattro, 2.4 quattro, 2.5 TDI quattro, 2.7 T quattro, 2.8 quattro, 3.0 quattro, 3.7 quattro, 4.2 quattro** 01/01 - 01/05 110 -220 kW	**24-065085**	**24-065092**	CH.Nr.: 4B-1-000001 ->; кроме спортивной подвески; без регулируемой подвески VA: Должна использоваться серийная тарелка пружины
B8	**1.8, 1.8 T, 1.9 TDI, 2.0, 2.4, 2.5 TDI, 2.7 T, 2.8, 3.0, 3.7** 01/01 - 01/05 81 -191 kW	**24-065108**	**24-065450**	CH.Nr.: 4B- 1- 000 001 ->; без регулируемой подвески VA: Должна использоваться серийная тарелка пружины
B8	**1.8, 1.8 T, 1.9 TDI, 2.4, 2.5 TDI, 2.7 T, 2.8** 12/97 - 12/00 81 -169 kW	**24-020817**	**24-027007** **11-103462** SP	-> CH.Nr.: 4B-Y-200 000; без регулируемой подвески VA: Должна использоваться серийная тарелка пружины
B8	**1.8 T quattro, 2.4 quattro, 2.5 TDI quattro, 2.7 T quattro, 2.8 quattro, 3.7 quattro, 4.2 quattro, S6 quattro** 12/98 - 12/00 110 -250 kW	**24-020817**	**24-065115**	CH.Nr.: 4B-W-070 001-> 4B-Y-200 000; без регулируемой подвески VA: Должна использоваться серийная тарелка пружины
B8	**1.8 T quattro, 2.4 quattro, 2.5 TDI quattro, 2.7 T quattro, 2.8 quattro, 3.0 quattro, 3.7 quattro, 4.2 quattro, S6 quattro** 01/01 - 01/05 110 -250 kW	**24-065108**	**24-065115**	CH.Nr.: 4B-1-000001 ->; спортивная подвеска; без регулируемой подвески VA: Должна использоваться серийная тарелка пружины
B12 PK	**1.8, 1.8 T, 1.9 TDI** 12/97 - 12/00 81 -132 kW	**46-192271**		-> CH.Nr.: 4B-Y-200000; Должна использоваться серийная тарелка пружины; без регулируемой подвески; Обязанность, предусмотренная экспертизой VA: Глубина (экспертиза): 30 мм; Нагрузка оси до: 1150 кг HA: Глубина (экспертиза): 30 мм; Нагрузка оси до: 1130 кг
B12 PK	**1.8, 1.8 T, 1.9 TDI, 2.0** 01/01 - 01/05 81 -132 kW	**46-192288**		CH.Nr.: 4B-1-000001 ->; Должна использоваться серийная тарелка пружины; без регулируемой подвески; Обязанность, предусмотренная экспертизой VA: Глубина (экспертиза): 30 мм; Нагрузка оси до: 1150 кг HA: Глубина (экспертиза): 30 мм; Нагрузка оси до: 1130 кг

Пригодны для			
AUDI			
AUDI A6 Avant (4B, C5)			
B12 PK	**1.8 T quattro** 12/98 - 12/00 110 -132 kW	**46-192318**	CH.Nr.: 4B-W-070001-> 4B-Y-200000; Должна использоваться серийная тарелка пружины; без регулируемой подвески; Обязанность, предусмотренная экспертизой VA: Глубина (экспертиза): 30 мм; Нагрузка оси до: 1150 кг HA: Глубина (экспертиза): 30 мм; Нагрузка оси до: 1230 кг
B12 PK	**1.8 T quattro** 01/01 - 01/05 110 -132 kW	**46-192325**	CH.Nr.: 4B-1-000001 ->; Должна использоваться серийная тарелка пружины; без регулируемой подвески; Обязанность, предусмотренная экспертизой VA: Глубина (экспертиза): 30 мм; Нагрузка оси до: 1230 кг HA: Глубина (экспертиза): 30 мм; Нагрузка оси до: 1230 кг
B12 PK	**2.4, 2.5 TDI, 2.7 T, 2.8** 12/97 - 12/00 100 -169 kW	**46-192295**	-> CH.Nr.: 4B-Y-200000; Должна использоваться серийная тарелка пружины; без регулируемой подвески; Обязанность, предусмотренная экспертизой VA: Глубина (экспертиза): 30 мм; Нагрузка оси до: 1230 кг HA: Глубина (экспертиза): 30 мм; Нагрузка оси до: 1130 кг
B12 PK	**2.4, 2.5 TDI, 2.7 T, 2.8, 3.0** 01/01 - 01/05 100 -169 kW	**46-192301**	CH.Nr.: 4B-1-000001 ->; Должна использоваться серийная тарелка пружины; без регулируемой подвески; Обязанность, предусмотренная экспертизой VA: Глубина (экспертиза): 30 мм; Нагрузка оси до: 1230 кг HA: Глубина (экспертиза): 30 мм; Нагрузка оси до: 1130 кг
B12 PK	**2.4 quattro, 2.5 TDI quattro, 2.7 T quattro, 2.8 quattro** 12/98 - 12/00 110 -169 kW	**46-192332**	CH.Nr.: 4B-W-070001-> 4B-Y-200000; Должна использоваться серийная тарелка пружины; без регулируемой подвески; Обязанность, предусмотренная экспертизой VA: Глубина (экспертиза): 30 мм; Нагрузка оси до: 1230 кг HA: Глубина (экспертиза): 30 мм; Нагрузка оси до: 1230 кг
B12 PK	**2.4 quattro, 2.5 TDI quattro, 2.7 T quattro, 2.8 quattro, 3.0 quattro** 01/01 - 01/05 110 -184 kW	**46-192349**	CH.Nr.: 4B-1-000001 ->; Должна использоваться серийная тарелка пружины; без регулируемой подвески; Обязанность, предусмотренная экспертизой VA: Глубина (экспертиза): 30 мм; Нагрузка оси до: 1230 кг HA: Глубина (экспертиза): 30 мм; Нагрузка оси до: 1230 кг
B14	**1.8, 1.8 T, 1.9 TDI, 2.0, 2.4, 2.5 TDI, 2.7 T, 2.8, 3.0, 3.7** 12/97 - 01/05 81 -191 kW	**47-124806**	без регулируемой подвески; Обязанность, предусмотренная экспертизой VA: Глубина (экспертиза): 35-55 мм; Нагрузка оси до: 1205 кг HA: Глубина (экспертиза): 35-55 мм; Нагрузка оси до: 1130 кг
B14	**1.8 T quattro, 2.4 quattro, 2.5 TDI quattro, 2.7 T quattro, 2.8 quattro, 3.0 quattro, 3.7 quattro, 4.2 quattro, S6 quattro** 12/97 - 01/05 110 -250 kW	**47-086937**	без регулируемой подвески; Обязанность, предусмотренная экспертизой VA: Глубина (экспертиза): 25-45 мм; Нагрузка оси до: 1260 кг HA: Глубина (экспертиза): 20-40 мм; Нагрузка оси до: 1200 кг
B14	**RS6, RS6 plus** 07/02 - 01/05 331 -353 kW	**47-086937**	DRC должно быть остановлено; без регулируемой подвески; Обязанность, предусмотренная экспертизой VA: Глубина (экспертиза): 45 мм; Нагрузка оси до: 1260 кг HA: Глубина (экспертиза): 40 мм; Нагрузка оси до: 1200 кг
B16 PSS9	**1.8, 1.8 T, 1.9 TDI, 2.0, 2.4, 2.5 TDI, 2.7 T, 2.8, 3.0, 3.7** 12/97 - 01/05 81 -191 kW	**48-088749**	без регулируемой подвески; Обязанность, предусмотренная экспертизой VA: Глубина (экспертиза): 35-55 мм; Нагрузка оси до: 1205 кг HA: Глубина (экспертиза): 35-55 мм; Нагрузка оси до: 1130 кг
B16 PSS9	**1.8 T quattro, 2.4 quattro, 2.5 TDI quattro, 2.7 T quattro, 2.8 quattro, 3.0 quattro, 3.7 quattro, 4.2 quattro, S6 quattro** 12/97 - 01/05 110 -250 kW	**48-088688**	кроме спортивной подвески; без регулируемой подвески; Обязанность, предусмотренная экспертизой VA: Глубина (экспертиза): 45 мм; Нагрузка оси до: 1260 кг HA: Глубина (экспертиза): 40 мм; Нагрузка оси до: 1200 кг

Пригодны для			
AUDI			
AUDI A6 Avant (4B, C5)			
B16 PSS9 **RS6, RS6 plus** 07/02 - 01/05 331 -353 kW	**48-088688**		DRC должно быть остановлено; без регулируемой подвески; Обязанность, предусмотренная экспертизой VA: Глубина (экспертиза): 45 мм; Нагрузка оси до: 1260 кг HA: Глубина (экспертиза): 40 мм; Нагрузка оси до: 1200 кг
AUDI A6 (4F2)			
B1 **2.0 TDI, 2.0 TFSI, 2.4, 2.4 quattro, 2.7 TDI, 2.7 TDI quattro, 2.8 FSI, 2.8 FSI quattro, 3.0, 3.0 quattro, 3.0 TDi PF, 3.0 TDI quattro, 3.0 TFSI quattro, 3.2 FSI, 3.2 FSI quattro, 4.2 quattro, 4.2 FSI quattro, S6 quattro** 05/04 - 03/11 89 -320 kW	**12-224487**	**12-224470**	VA: без шарикового подшибника; без электронн. регулирования аморт. Силы HA: без шарикового подшибника
B3 **2.4 quattro, 2.8 FSI quattro** 01/05 - 03/11 130 -162 kW	**36-203192**	**36-203185**	стандартная подвеска; тип модели: 1BA
B3 **2.0 TDI, 2.0 TFSI, 2.4, 2.8 FSI, 3.0, 3.2 FSI** 05/04 - 05/09 89 -188 kW	**36-203178**	**36-203185**	стандартная подвеска; тип модели: 1BA
B3 **2.0 TDI, 2.0 TFSI, 2.4, 2.4 quattro, 2.8 FSI, 2.8 FSI quattro, 3.0, 3.0 quattro, 3.0 TFSI quattro, 3.2 FSI, 3.2 FSI quattro** 05/04 - 10/08 89 -220 kW	**36-203147**	**36-203161**	спортивная подвеска; тип модели: 1BE; не для: S-Line
B3 **2.7 TDI, 3.0 quattro, 3.0 TDi PF, 3.0 TFSI quattro, 3.2 FSI quattro** 05/04 - 03/11 120 -220 kW	**36-203208**	**36-203185**	стандартная подвеска; тип модели: 1BA
B3 **2.7 TDI, 2.7 TDI quattro, 3.0 TDi PF, 3.0 TDI quattro** 05/04 - 03/11 120 -176 kW	**36-203154**	**36-203161**	спортивная подвеска; тип модели: 1BV; не для: S-Line
B3 **2.7 TDI quattro, 3.0 TDI quattro** 05/04 - 03/11 120 -176 kW	**36-203215**	**36-203185**	стандартная подвеска; тип модели: 1BA
B4 **2.0 TDI, 2.0 TFSI, 2.4, 2.4 quattro, 2.7 TDI, 2.7 TDI quattro, 2.8 FSI, 2.8 FSI quattro, 3.0, 3.0 quattro, 3.0 TDi PF, 3.0 TDI quattro, 3.0 TFSI quattro, 3.2 FSI, 3.2 FSI quattro, 4.2 quattro, 4.2 FSI quattro** 05/04 - 03/11 89 -257 kW	**19-139951** HA	**19-139968** VA	без регулируемой подвески; кроме пневматической подвески
B6 Sport **2.0 TDI, 2.0 TFSI, 2.4, 2.4 quattro, 2.7 TDI, 2.7 TDI quattro, 2.8 FSI, 2.8 FSI quattro, 3.0, 3.0 quattro, 3.0 TDi PF, 3.0 TDI quattro, 3.0 TFSI quattro, 3.2 FSI, 3.2 FSI quattro, 4.2 quattro, 4.2 FSI quattro** 05/04 - 03/11 89 -257 kW	**35-116288**	**24-116299** VA	стандартная подвеска; без регулируемой подвески; кроме пневматической подвески
B8 **2.0 TDI, 2.0 TFSI, 2.4, 2.4 quattro, 2.7 TDI, 2.7 TDI quattro, 2.8 FSI, 2.8 FSI quattro, 3.0, 3.0 quattro, 3.0 TDi PF, 3.0 TDI quattro, 3.0 TFSI quattro, 3.2 FSI, 3.2 FSI quattro, 4.2 quattro, 4.2 FSI quattro, S6 quattro** 05/04 - 03/11 89 -320 kW	**35-116301**	**24-116312** VA	спортивная подвеска; без регулируемой подвески; кроме пневматической подвески

Пригодны для			
AUDI			
AUDI A6 (4F2)			
B12 PK **2.4 quattro, 2.8 FSI quattro, 3.0 quattro, 3.0 TFSI quattro, 3.2 FSI quattro** 05/04 - 03/11 130 -220 kW	**46-189851**		без регулируемой подвески; Обязанность, предусмотренная экспертизой; кроме пневматической подвески VA: Глубина (экспертиза): 30 мм; Нагрузка оси до: 1215 кг HA: Глубина (экспертиза): 30 мм; Нагрузка оси до: 1240 кг
B12 PK **2.0 TDI, 2.0 TFSI, 2.4, 2.8 FSI, 3.0, 3.2 FSI** 05/04 - 05/09 89 -188 kW	**46-189844**		без регулируемой подвески; Обязанность, предусмотренная экспертизой; кроме пневматической подвески VA: Глубина (экспертиза): 30 мм; Нагрузка оси до: 1215 кг HA: Глубина (экспертиза): 30 мм; Нагрузка оси до: 1115 кг
B12 PK **2.7 TDI** 11/04 - 03/11 120 -140 kW	**46-189882**		без регулируемой подвески; Обязанность, предусмотренная экспертизой; кроме пневматической подвески VA: Глубина (экспертиза): 30 мм; Нагрузка оси до: 1350 кг HA: Глубина (экспертиза): 30 мм; Нагрузка оси до: 1115 кг
B12 PK **2.7 TDI quattro, 3.0 TDI quattro, 4.2 quattro** 05/04 - 03/11 120 -246 kW	**46-189875**		без регулируемой подвески; Обязанность, предусмотренная экспертизой; кроме пневматической подвески VA: Глубина (экспертиза): 30 мм; Нагрузка оси до: 1350 кг HA: Глубина (экспертиза): 30 мм; Нагрузка оси до: 1240 кг
B14 **RS6 quattro, S6 quattro** 03/06 - 03/11 320 -426 kW	**47-116573**		DRC должно быть остановлено; без регулируемой подвески; Обязанность, предусмотренная экспертизой; кроме пневматической подвески VA: Глубина (экспертиза): 20-40 мм; Нагрузка оси до: 1410 кг HA: Глубина (экспертиза): 20-40 мм; Нагрузка оси до: 1380 кг
B14 **2.0 TDI, 2.0 TFSI, 2.4, 2.4 quattro, 2.7 TDI, 2.7 TDI quattro, 2.8 FSI, 2.8 FSI quattro, 3.0, 3.0 quattro, 3.0 TDi PF, 3.0 TDI quattro, 3.0 TFSI quattro, 3.2 FSI, 3.2 FSI quattro, 4.2 quattro, 4.2 FSI quattro** 05/04 - 03/11 89 -257 kW	**47-116573**		без регулируемой подвески; Обязанность, предусмотренная экспертизой; кроме пневматической подвески VA: Глубина (экспертиза): 40-60 мм; Нагрузка оси до: 1410 кг HA: Глубина (экспертиза): 40-60 мм; Нагрузка оси до: 1380 кг
B16 PSS9 **RS6 quattro, S6 quattro** 03/06 - 03/11 320 -426 kW	**48-116541**		DRC должно быть остановлено; без регулируемой подвески; Обязанность, предусмотренная экспертизой; кроме пневматической подвески VA: Глубина (экспертиза): 20-40 мм; Нагрузка оси до: 1410 кг HA: Глубина (экспертиза): 20-40 мм; Нагрузка оси до: 1380 кг
B16 PSS9 **2.0 TDI, 2.0 TFSI, 2.4, 2.4 quattro, 2.7 TDI, 2.7 TDI quattro, 2.8 FSI, 2.8 FSI quattro, 3.0, 3.0 quattro, 3.0 TDi PF, 3.0 TDI quattro, 3.0 TFSI quattro, 3.2 FSI, 3.2 FSI quattro, 4.2 quattro, 4.2 FSI quattro** 05/04 - 03/11 89 -257 kW	**48-116541**		без регулируемой подвески; Обязанность, предусмотренная экспертизой; кроме пневматической подвески VA: Глубина (экспертиза): 40-60 мм; Нагрузка оси до: 1410 кг HA: Глубина (экспертиза): 40-60 мм; Нагрузка оси до: 1380 кг
AUDI A6 Avant (4F5)			
B1 **2.0 TDI, 2.0 TFSI, 2.4, 2.4 quattro, 2.7 TDI, 2.7 TDI quattro, 2.8 FSI, 2.8 FSI quattro, 3.0, 3.0 quattro, 3.0 TDi PF, 3.0 TDI quattro, 3.0 TFSI quattro, 3.2 FSI, 3.2 FSI quattro, 4.2 quattro, 4.2 FSI quattro, S6 quattro** 03/05 - 08/11 89 -320 kW	**12-224487**	**12-224470**	VA: без шарикового подшибника; без электронн. регулирования аморт. Силы HA: без шарикового подшибника
B3 **2.4 quattro, 2.8 FSI quattro** 03/05 - 08/11 130 -162 kW	**36-203192**	**36-199822**	стандартная подвеска; тип модели: 1BA

Пригодны для			
AUDI			
AUDI A6 Avant (4F5)			
B3 **2.0 TDI, 2.0 TFSI, 2.4, 2.8 FSI, 3.0, 3.2 FSI** 03/05 - 10/08 89 -188 kW	**36-203178**	**36-199822**	стандартная подвеска; тип модели: 1BA
B3 **2.0 TDI, 2.0 TFSI, 2.4, 2.4 quattro, 2.8 FSI, 2.8 FSI quattro, 3.0, 3.0 quattro, 3.0 TFSI quattro, 3.2 FSI** 03/05 - 10/08 89 -220 kW	**36-203147**	**36-199877**	спортивная подвеска; тип модели: 1BV; не для: S-Line
B3 **2.7 TDI, 3.0 quattro, 3.0 TDi PF, 3.0 TFSI quattro, 3.2 FSI quattro** 03/05 - 08/11 120 -220 kW	**36-203208**	**36-199822**	стандартная подвеска; тип модели: 1BA
B3 **2.7 TDI, 2.7 TDI quattro, 3.0 TDi PF, 3.0 TDI quattro, 3.2 FSI quattro** 03/05 - 08/11 120 -188 kW	**36-203154**	**36-199877**	спортивная подвеска; тип модели: 1BV; не для: S-Line
B3 **2.7 TDI quattro, 3.0 TDI quattro** 03/05 - 08/11 120 -176 kW	**36-203215**	**36-199822**	стандартная подвеска; тип модели: 1BA
B4 **2.0 TDI, 2.0 TFSI, 2.4, 2.4 quattro, 2.7 TDI, 2.8 FSI, 2.8 FSI quattro, 3.0, 3.0 TDi PF, 3.0 TFSI quattro, 3.2 FSI** 03/05 - 10/08 89 -220 kW	**19-139951**	**19-139968**	без регулируемой подвески; кроме пневматической подвески
B6 Sport **2.0 TDI, 2.0 TFSI, 2.4, 2.4 quattro, 2.7 TDI, 2.7 TDI quattro, 2.8 FSI, 2.8 FSI quattro, 3.0, 3.0 quattro, 3.0 TDi PF, 3.0 TDI quattro, 3.0 TFSI quattro, 3.2 FSI, 3.2 FSI quattro, 4.2 quattro, 4.2 FSI quattro** 03/05 - 08/11 89 -257 kW	**35-116288**	**24-116299**	стандартная подвеска; без регулируемой подвески; кроме пневматической подвески
B8 **2.0 TDI, 2.0 TFSI, 2.4, 2.4 quattro, 2.7 TDI, 2.7 TDI quattro, 2.8 FSI, 2.8 FSI quattro, 3.0, 3.0 quattro, 3.0 TDi PF, 3.0 TDI quattro, 3.0 TFSI quattro, 3.2 FSI, 3.2 FSI quattro, 4.2 quattro, 4.2 FSI quattro, S6 quattro** 03/05 - 08/11 89 -320 kW	**35-116301**	**24-116312**	спортивная подвеска; без регулируемой подвески; кроме пневматической подвески
B12 PK **2.4 quattro, 2.8 FSI quattro, 3.0 quattro, 3.2 FSI quattro** 03/05 - 08/11 130 -188 kW	**46-189912**		без регулируемой подвески; Обязанность, предусмотренная экспертизой; кроме пневматической подвески VA: Глубина (экспертиза): 30 мм; Нагрузка оси до: 1215 кг HA: Глубина (экспертиза): 30 мм; Нагрузка оси до: 1335 кг
B12 PK **S6 quattro** 03/06 - 08/11 320 kW	**46-189936**		без регулируемой подвески; Обязанность, предусмотренная экспертизой; кроме пневматической подвески VA: Глубина (экспертиза): 20 мм; Нагрузка оси до: 1350 кг HA: Глубина (экспертиза): 10 мм; Нагрузка оси до: 1335 кг
B12 PK **2.0 TDI, 2.0 TFSI, 2.4, 2.8 FSI, 3.0, 3.2 FSI** 03/05 - 10/08 89 -188 kW	**46-189899**		без регулируемой подвески; Обязанность, предусмотренная экспертизой; кроме пневматической подвески VA: Глубина (экспертиза): 30 мм; Нагрузка оси до: 1215 кг HA: Глубина (экспертиза): 30 мм; Нагрузка оси до: 1240 кг
B12 PK **2.7 TDI** 03/05 - 08/11 120 -140 kW	**46-189905**		без регулируемой подвески; Обязанность, предусмотренная экспертизой; кроме пневматической подвески VA: Глубина (экспертиза): 30 мм; Нагрузка оси до: 1350 кг HA: Глубина (экспертиза): 30 мм; Нагрузка оси до: 1240 кг

Пригодны для				
AUDI				
AUDI A6 Avant (4F5)				
B12 PK	**2.7 TDI quattro, 3.0 TDI quattro, 3.0 TFSI quattro, 4.2 quattro, 4.2 FSI quattro** 03/05 - 08/11 120 -257 kW	**46-189929**		без регулируемой подвески; Обязанность, предусмотренная экспертизой; кроме пневматической подвески VA: Глубина (экспертиза): 30 мм; Нагрузка оси до: 1350 кг HA: Глубина (экспертиза): 30 мм; Нагрузка оси до: 1335 кг
B14	**S6 quattro** 03/06 - 08/11 320 kW	**47-116573**		без регулируемой подвески; Обязанность, предусмотренная экспертизой; кроме пневматической подвески VA: Глубина (экспертиза): 20-40 мм; Нагрузка оси до: 1410 кг HA: Глубина (экспертиза): 20-40 мм; Нагрузка оси до: 1380 кг
B14	**2.0 TDI, 2.0 TFSI, 2.4, 2.4 quattro, 2.7 TDI, 2.7 TDI quattro, 2.8 FSI, 2.8 FSI quattro, 3.0, 3.0 quattro, 3.0 TDi PF, 3.0 TDI quattro, 3.0 TFSI quattro, 3.2 FSI, 3.2 FSI quattro, 4.2 quattro, 4.2 FSI quattro** 03/05 - 08/11 89 -257 kW	**47-116573**		без регулируемой подвески; Обязанность, предусмотренная экспертизой; кроме пневматической подвески VA: Глубина (экспертиза): 40-60 мм; Нагрузка оси до: 1410 кг HA: Глубина (экспертиза): 40-60 мм; Нагрузка оси до: 1380 кг
B16 PSS9	**S6 quattro** 03/06 - 08/11 320 kW	**48-116541**		без регулируемой подвески; Обязанность, предусмотренная экспертизой; кроме пневматической подвески VA: Глубина (экспертиза): 20-40 мм; Нагрузка оси до: 1410 кг HA: Глубина (экспертиза): 20-40 мм; Нагрузка оси до: 1380 кг
B16 PSS9	**2.0 TDI, 2.0 TFSI, 2.4, 2.4 quattro, 2.7 TDI, 2.7 TDI quattro, 2.8 FSI, 2.8 FSI quattro, 3.0, 3.0 quattro, 3.0 TDi PF, 3.0 TDI quattro, 3.0 TFSI quattro, 3.2 FSI, 3.2 FSI quattro, 4.2 quattro, 4.2 FSI quattro** 03/05 - 08/11 89 -257 kW	**48-116541**		без регулируемой подвески; Обязанность, предусмотренная экспертизой; кроме пневматической подвески VA: Глубина (экспертиза): 40-60 мм; Нагрузка оси до: 1410 кг HA: Глубина (экспертиза): 40-60 мм; Нагрузка оси до: 1380 кг
AUDI A6 Allroad (4FH)				
B1	**2.7 TDI quattro, 3.0 TDI quattro, 3.0 TFSI quattro, 3.2 FSI quattro, 4.2 FSI quattro** 05/06 - 120 -257 kW		**12-224470**	HA: без шарикового подшибника
AUDI A6 (4G2)				
B1	**2.0 TDI, 2.0 TFSI, 2.8 FSI, 2.8 FSI quattro, 3.0 TDI, 3.0 TDI quattro, 3.0 TFSI quattro** 11/10 - 130 -230 kW	**12-224463**		VA: без шарикового подшибника
B6 Sport	**2.0 TDI, 2.0 TFSI, 2.0 TFSI hybrid, 2.8 FSI, 2.8 FSI quattro, 3.0 TDI, 3.0 TDI quattro, 3.0 TFSI quattro** 08/11 - 100 -230 kW	**24-145961**	**24-145978**	стандартная подвеска; без регулируемой подвески; кроме пневматической подвески
B8	**2.0 TDI, 2.0 TFSI, 2.0 TFSI hybrid, 2.8 FSI, 2.8 FSI quattro, 3.0 TDI, 3.0 TDI quattro, 3.0 TFSI quattro** 08/11 - 100 -230 kW	**24-145985**	**24-145992**	стандартная подвеска; без регулируемой подвески; кроме пневматической подвески
B16 PSS10	**S6 quattro** 02/12 - 309 kW	**48-221832**		Обязанность, предусмотренная экспертизой; кроме пневматической подвески VA: Глубина (экспертиза): 15-35 мм HA: Глубина (экспертиза): 15-35 мм
B16 PSS10	**2.0 TDI, 2.0 TFSI, 2.0 TFSI hybrid, 2.8 FSI, 2.8 FSI quattro, 3.0 TDI, 3.0 TDI quattro, 3.0 TFSI quattro** 08/11 - 100 -230 kW	**48-221832**		Обязанность, предусмотренная экспертизой VA: Глубина (экспертиза): 30-50 мм HA: Глубина (экспертиза): 30-50 мм

Пригодны для			

AUDI

AUDI A6 Avant (4G5)

B1	**2.0 TDI, 2.0 TFSI, 2.8 FSI, 2.8 FSI quattro, 3.0 TDI, 3.0 TDI quattro, 3.0 TFSI quattro** 11/11 - 100 -230 kW	**12-224463**		VA: без шарикового подшибника
B6 Sport	**2.0 TDI, 2.0 TFSI, 2.8 FSI, 2.8 FSI quattro, 3.0 TDI, 3.0 TDI quattro, 3.0 TFSI quattro** 11/11 - 100 -230 kW	**24-145961**	**24-145978**	стандартная подвеска; без регулируемой подвески; кроме пневматической подвески
B8	**2.0 TDI, 2.0 TFSI, 2.8 FSI, 2.8 FSI quattro, 3.0 TDI, 3.0 TDI quattro, 3.0 TFSI quattro** 11/11 - 100 -230 kW	**24-145985**	**24-145992**	стандартная подвеска; без регулируемой подвески; кроме пневматической подвески
B16 PSS10	**S6 quattro** 02/12 - 309 kW	**48-221832**		Обязанность, предусмотренная экспертизой; кроме пневматической подвески VA: Глубина (экспертиза): 15-35 мм HA: Глубина (экспертиза): 15-35 мм
B16 PSS10	**2.0 TDI, 2.0 TFSI, 2.8 FSI, 2.8 FSI quattro, 3.0 TDI, 3.0 TDI quattro, 3.0 TFSI quattro** 11/11 - 100 -230 kW	**48-221832**		Обязанность, предусмотренная экспертизой; кроме пневматической подвески VA: Глубина (экспертиза): 30-50 мм HA: Глубина (экспертиза): 30-50 мм

AUDI A7 Sportback

B1	**2.8 FSI, 2.8 FSI quattro, 3.0 TDI, 3.0 TDI quattro, 3.0 TFSI quattro** 10/10 - 150 -230 kW	**12-224463**		VA: без шарикового подшибника
B6 Sport	**2.8 FSI, 2.8 FSI quattro, 3.0 TDI, 3.0 TDI quattro, 3.0 TFSI quattro** 01/11 - 150 -230 kW	**24-145961**	**24-145978**	стандартная подвеска; без регулируемой подвески; кроме пневматической подвески
B8	**2.8 FSI, 2.8 FSI quattro, 3.0 TDI, 3.0 TDI quattro, 3.0 TFSI quattro** 01/11 - 150 -230 kW	**24-145985**	**24-145992**	стандартная подвеска; без регулируемой подвески; кроме пневматической подвески

AUDI V8 (44_, 4C_)

B1	**3.6 quattro, 4.2 quattro** 10/91 - 02/94 180 -206 kW	**12-117338**	**12-117086**	VA: с шариковым подшибником HA: без шарикового подшибника
B4	**3.6 quattro, 4.2 quattro** 10/91 - 02/94 180 -206 kW	**21-030390** **11-103943** SP		
B6 Sport	**3.6 quattro, 4.2 quattro** 10/91 - 02/94 180 -206 kW	**34-003701**	**24-020657**	без регулируемой подвески
B8	**3.6 quattro, 4.2 quattro** 10/91 - 02/94 180 -206 kW	**34-003695**	**24-020664**	без регулируемой подвески

AUDI A8 (4D2, 4D8)

B1	**2.5 TDI, 2.5 TDI quattro, 2.8, 2.8 quattro, 3.3 TDI quattro, 3.7, 3.7 quattro, 4.2 quattro, 6.0 W12 quattro** 03/94 - 09/02 110 -309 kW	**12-117642**		VA: Материал: резина/металл; без шарикового подшибника
B3	**2.8** 03/94 - 03/96 120 -128 kW	**36-201358**	**36-160402**	стандартная подвеска; механическая КПП
B3	**2.8** 03/94 - 03/96 120 -128 kW	**36-195763**	**36-160402**	стандартная подвеска; АКПП
B3	**2.8** 04/96 - 09/02 142 kW	**36-195763**	**36-160402**	стандартная подвеска; механическая КПП
B3	**2.8** 04/96 - 09/02 142 kW	**36-195770**	**36-160402**	стандартная подвеска; АКПП

Пригодны для			
AUDI			
AUDI A8 (4D2, 4D8)			
B3 **4.2 quattro** 03/94 - 04/00 175 -220 kW		**36-160396**	стандартная подвеска; Усиленное оснащение .
B3 **2.5 TDI, 3.7** 07/95 - 09/02 110 -191 kW	**36-160389**	**36-160402**	стандартная подвеска
B3 **2.5 TDI, 2.8, 3.7** 07/95 - 09/02 110 -191 kW		**36-160396**	стандартная подвеска; Усиленное оснащение .
B3 **2.5 TDI, 2.5 TDI quattro, 2.8, 2.8 quattro, 3.3 TDI quattro, 3.7, 3.7 quattro, 4.2 quattro** 03/94 - 09/02 110 -228 kW		**36-160396**	стандартная подвеска; с регулируемой подвеской
B3 **2.5 TDI quattro, 2.8 quattro, 3.3 TDI quattro, 3.7 quattro, 4.2 quattro** 03/94 - 09/02 110 -228 kW	**36-160389**	**36-160402**	стандартная подвеска
B6 Sport **2.5 TDI, 2.5 TDI quattro, 2.8, 2.8 quattro, 3.7, 3.7 quattro, 4.2 quattro, S 8 quattro** 07/96 - 04/00 110 -265 kW	**24-026093**	**24-026161**	-> CH.Nr.: 4D-Y-020000; без регулируемой подвески
B6 Sport **2.5 TDI, 2.5 TDI quattro, 2.8, 2.8 quattro, 3.3 TDI quattro, 3.7, 3.7 quattro, 4.2 quattro, 6.0 W12 quattro, S 8 quattro** 05/00 - 09/02 132 -309 kW	**24-066785**	**24-026161**	CH.Nr.: 4D-1-000 001 ->; без регулируемой подвески
B12 PK **3.7, 3.7 quattro, 4.2 quattro** 03/94 - 04/00 169 -228 kW	**46-193810**		-> CH.Nr.: 4D-Y-020000; без регулируемой подвески; Обязанность, предусмотренная экспертизой VA: Глубина (экспертиза): 25 мм; Нагрузка оси до: 1254 кг HA: Глубина (экспертиза): 25 мм; Нагрузка оси до: 1230 кг
B12 PK **3.7, 3.7 quattro, 4.2 quattro** 05/00 - 09/02 191 -228 kW	**46-193834**		CH.Nr.: 4D-1-000 001 ->; без регулируемой подвески; Обязанность, предусмотренная экспертизой VA: Глубина (экспертиза): 25 мм; Нагрузка оси до: 1254 кг HA: Глубина (экспертиза): 25 мм; Нагрузка оси до: 1230 кг
B12 PK **2.5 TDI, 2.5 TDI quattro, 2.8, 2.8 quattro** 04/96 - 04/00 110 -142 kW	**46-193827**		-> CH.Nr.: 4D-Y-020000; без регулируемой подвески; Обязанность, предусмотренная экспертизой VA: Глубина (экспертиза): 25 мм; Нагрузка оси до: 1255 кг HA: Глубина (экспертиза): 25 мм; Нагрузка оси до: 1230 кг
B12 PK **2.5 TDI, 2.5 TDI quattro, 2.8, 2.8 quattro** 05/00 - 09/02 132 -142 kW	**46-193841**		CH.Nr.: 4D-1-000 001 ->; без регулируемой подвески; Обязанность, предусмотренная экспертизой VA: Глубина (экспертиза): 25 мм; Нагрузка оси до: 1255 кг HA: Глубина (экспертиза): 25 мм; Нагрузка оси до: 1230 кг
AUDI Q3			
B1 **2.0 TDI, 2.0 TDI quattro, 2.0 TFSI quattro** 06/11 - 100 -155 kW		**12-226535**	HA: для заменяемого номера: UA0/UC3
B6 Offroad **2.0 TDI, 2.0 TDI quattro, 2.0 TFSI quattro** 06/11 - 100 -155 kW	**35-108177**	**24-146944**	без электронн. регулирования аморт. Силы VA: Øa: 55 мм
AUDI Q5 (8R)			
B4 **2.0 TDI, 2.0 TDI FWD, 2.0 TFSI, 2.0 TFSI hybrid, 3.0 TDI, 3.2 FSI** 11/08 - 100 -199 kW	**19-171593**	**19-171609**	стандартная подвеска; без электронн. регулирования аморт. Силы
B6 Sport **2.0 TDI, 2.0 TDI FWD, 2.0 TFSI, 2.0 TFSI hybrid, 3.0 TDI, 3.2 FSI** 11/08 - 100 -199 kW	**24-145961**	**24-145978**	

Пригодны для			
AUDI			
AUDI Q5 (8R)			
B8 **2.0 TDI, 2.0 TDI FWD, 2.0 TFSI, 2.0 TFSI hybrid, 3.0 TDI, 3.2 FSI** 11/08 - 100 -199 kW	**24-145985**	**24-145992**	
B12 PK **2.0 TDI, 2.0 TDI FWD, 2.0 TFSI, 2.0 TFSI hybrid, 3.2 FSI** 11/08 - 100 -199 kW	**46-188083**		без электронн. регулирования аморт. Силы; без регулируемой подвески; Обязанность, предусмотренная экспертизой VA: Глубина (экспертиза): 30 мм; Нагрузка оси до: 1235 кг HA: Глубина (экспертиза): 25 мм; Нагрузка оси до: 1345 кг
B12 PK **3.0 TDI** 11/08 - 155 -176 kW	**46-188090**		без электронн. регулирования аморт. Силы; без регулируемой подвески; Обязанность, предусмотренная экспертизой VA: Глубина (экспертиза): 30 мм; Нагрузка оси до: 1280 кг HA: Глубина (экспертиза): 25 мм; Нагрузка оси до: 1345 кг
AUDI Q7 (4L)			
B4 **3.0 TDI, 3.0 TDi quattro, 3.6 FSI quattro, 4.2 FSI quattro, 4.2 TDI, 4.2 TDI quattro** 03/07 - 155 -257 kW	i.V. i.V.	**19-194455**	стандартная подвеска
AUDI R8			
B16 CSC **4.2 quattro, 4.2 FSI quattro, 5.2 FSI quattro** 04/07 - 309 -412 kW	**48-153690**		без электронн. регулирования аморт. Силы; Обязанность, предусмотренная экспертизой VA: Глубина (экспертиза): 10-25 мм; Нагрузка оси до: 940 кг HA: Глубина (экспертиза): 20-35 мм; Нагрузка оси до: 1095 кг
AUDI R8 Spyder			
B16 CSC **4.2 FSI quattro, 5.2 FSI quattro** 02/10 - 316 -386 kW	**48-153690**		без электронн. регулирования аморт. Силы; Обязанность, предусмотренная экспертизой VA: Глубина (экспертиза): 10-25 мм; Нагрузка оси до: 940 кг HA: Глубина (экспертиза): 20-35 мм; Нагрузка оси до: 1095 кг
AUDI TT (8N3)			
B1 **1.8 T, 1.8 T quattro, 3.2 VR6 quattro** 10/98 - 06/06 110 -184 kW	**12-116966**		VA: с шариковым подшибником
B3 **1.8 T** 09/02 - 06/06 110 -120 kW	**36-195909**	**36-195985**	стандартная подвеска
B3 **1.8 T** 09/02 - 06/06 110 -120 kW	**36-195947**	**36-196029**	спортивная подвеска
B3 **1.8 T** 10/98 - 08/02 132 kW	**36-201365**	**36-195985**	стандартная подвеска; механическая КПП
B3 **1.8 T** 09/02 - 06/06 132 kW	**36-195909**	**36-195985**	стандартная подвеска; механическая КПП
B3 **1.8 T** 10/98 - 08/02 132 kW	**36-201365**	**36-195985**	стандартная подвеска; АКПП
B3 **1.8 T** 09/02 - 06/06 132 kW	**36-195916**	**36-195985**	стандартная подвеска; АКПП
B3 **1.8 T** 10/98 - 06/06 132 -140 kW	**36-195923**	**36-195992**	спортивная подвеска; механическая КПП
B3 **1.8 T** 10/98 - 06/06 132 -140 kW	**36-195930**	**36-195992**	спортивная подвеска; АКПП
B3 **1.8 T quattro** 10/98 - 06/06 132 kW	**36-201372**	**36-196036**	стандартная подвеска

Пригодны для			
AUDI			
AUDI TT (8N3)			
B3	**1.8 T quattro** 10/98 - 06/06 132 -140 kW	**36-195923**	**36-196043**	спортивная подвеска
B3	**1.8 T** 09/05 - 06/06 140 kW	**36-195909**	**36-195985**	стандартная подвеска; механическая КПП
B3	**1.8 T** 09/05 - 06/06 140 kW	**36-195916**	**36-195985**	стандартная подвеска; АКПП
B3	**1.8 T quattro** 03/05 - 06/06 140 -176 kW	**36-201365**	**36-196036**	стандартная подвеска
B3	**1.8 T quattro** 10/98 - 06/06 165 -176 kW	**36-195930**	**36-196043**	спортивная подвеска
B3	**3.2 VR6 quattro** 07/03 - 06/06 184 kW	**36-195978**	**36-196036**	стандартная подвеска
B3	**3.2 VR6 quattro** 07/03 - 06/06 184 kW	**36-195930**	**36-196050**	спортивная подвеска
B4	**1.8 T** 10/98 - 06/06 110 -140 kW	**22-145550**	**19-145563**	стандартная подвеска
B4	**1.8 T quattro, 3.2 VR6 quattro** 10/98 - 06/06 132 -184 kW	**22-145550**	**19-145570**	стандартная подвеска
B6 Sport	**1.8 T** 10/98 - 06/06 110 -140 kW	**35-046370**	**24-060325**	стандартная подвеска
B6 Sport	**1.8 T quattro, 3.2 VR6 quattro** 10/98 - 06/06 132 -184 kW	**35-046370**	**24-060349**	стандартная подвеска
B8	**1.8 T** 10/98 - 06/06 110 -140 kW	**35-046387**	**24-060332**	спортивная подвеска
B8	**1.8 T quattro, 3.2 VR6 quattro** 10/98 - 06/06 132 -184 kW	**35-046387**	**24-060356**	спортивная подвеска
B12 PK	**1.8 T** 10/98 - 06/06 110 -140 kW	**46-189592**	Обязанность, предусмотренная экспертизой VA: Глубина (экспертиза): 25 мм; Нагрузка оси до: 980 кг HA: Глубина (экспертиза): 25 мм; Нагрузка оси до: 760 кг
B12 PK	**1.8 T quattro** 10/98 - 06/06 132 -176 kW	**46-189608**	Обязанность, предусмотренная экспертизой VA: Глубина (экспертиза): 25 мм; Нагрузка оси до: 1050 кг HA: Глубина (экспертиза): 25 мм; Нагрузка оси до: 920 кг
B12 PK	**3.2 VR6 quattro** 07/03 - 06/06 184 kW	**46-189585**	Обязанность, предусмотренная экспертизой VA: Глубина (экспертиза): 25 мм; Нагрузка оси до: 1100 кг HA: Глубина (экспертиза): 25 мм; Нагрузка оси до: 920 кг
B14	**1.8 T** 10/98 - 06/06 110 -140 kW	**47-080478**	Обязанность, предусмотренная экспертизой VA: Глубина (экспертиза): 30-50 мм; Нагрузка оси до: 1040 кг HA: Глубина (экспертиза): 30-50 мм; Нагрузка оси до: 825 кг
B14	**1.8 T quattro, 3.2 VR6 quattro** 10/98 - 06/06 132 -184 kW	**47-080416**	Обязанность, предусмотренная экспертизой VA: Глубина (экспертиза): 30-50 мм; Нагрузка оси до: 1110 кг HA: Глубина (экспертиза): 30-50 мм; Нагрузка оси до: 920 кг
B16 PSS9	**1.8 T** 10/98 - 06/06 110 -140 kW	**48-080484**	Обязанность, предусмотренная экспертизой VA: Глубина (экспертиза): 30-50 мм; Нагрузка оси до: 1040 кг HA: Глубина (экспертиза): 30-50 мм; Нагрузка оси до: 825 кг

Пригодны для			

AUDI

AUDI TT (8N3)

B16 PSS9	**1.8 T quattro, 3.2 VR6 quattro** 10/98 - 06/06 132 -184 kW	**48-080422**		Обязанность, предусмотренная экспертизой VA: Макс. нагрузка: 1110 кг; Глубина (экспертиза): 30-50 мм HA: Макс. нагрузка: 920 кг; Глубина (экспертиза): 30-50 мм

AUDI TT Roadster (8N9)

B1	**1.8 T, 1.8 T quattro, 3.2 VR6 quattro** 10/99 - 06/06 110 -184 kW	**12-116966**		VA: с шариковым подшибником
B3	**1.8 T** 01/01 - 06/06 110 -120 kW	**36-195909**	**36-196067**	стандартная подвеска
B3	**1.8 T** 01/01 - 06/06 110 -120 kW	**36-195947**	**36-196029**	спортивная подвеска
B3	**1.8 T** 10/99 - 08/02 132 kW	**36-201365**	**36-196067**	стандартная подвеска; механическая КПП
B3	**1.8 T** 09/02 - 06/06 132 kW	**36-195909**	**36-196067**	стандартная подвеска; механическая КПП
B3	**1.8 T** 10/99 - 08/02 132 kW	**36-195893**	**36-196067**	стандартная подвеска; АКПП
B3	**1.8 T** 09/02 - 06/06 132 kW	**36-195916**	**36-196067**	стандартная подвеска; АКПП
B3	**1.8 T** 10/99 - 06/06 132 -140 kW	**36-195923**	**36-195992**	спортивная подвеска; механическая КПП
B3	**1.8 T** 10/99 - 06/06 132 -140 kW	**36-195930**	**36-195992**	спортивная подвеска; АКПП
B3	**1.8 T quattro** 02/00 - 06/06 132 kW	**36-201372**	**36-196036**	стандартная подвеска
B3	**1.8 T quattro** 02/00 - 06/06 132 -140 kW	**36-195923**	**36-196043**	спортивная подвеска
B3	**1.8 T** 09/05 - 06/06 140 kW	**36-195909**	**36-196067**	стандартная подвеска; механическая КПП
B3	**1.8 T** 09/05 - 06/06 140 kW	**36-195916**	**36-196067**	стандартная подвеска; АКПП
B3	**1.8 T quattro** 10/99 - 06/06 140 -165 kW	**36-201365**	**36-196036**	стандартная подвеска
B3	**1.8 T quattro** 10/99 - 06/06 165 kW	**36-195930**	**36-196043**	спортивная подвеска
B3	**3.2 VR6 quattro** 07/03 - 06/06 184 kW	**36-195978**	**36-196036**	стандартная подвеска
B3	**3.2 VR6 quattro** 07/03 - 06/06 184 kW	**36-195930**	**36-196050**	спортивная подвеска
B4	**1.8 T** 10/99 - 06/06 110 -140 kW	**22-145550**	**19-145563**	стандартная подвеска
B4	**1.8 T quattro, 3.2 VR6 quattro** 10/99 - 06/06 132 -184 kW	**22-145550**	**19-145570**	стандартная подвеска
B6 Sport	**1.8 T** 10/99 - 06/06 110 -140 kW	**35-046370**	**24-060325**	стандартная подвеска
B6 Sport	**1.8 T quattro, 3.2 VR6 quattro** 10/99 - 06/06 132 -184 kW	**35-046370**	**24-060349**	стандартная подвеска

Пригодны для			
AUDI			
AUDI TT Roadster (8N9)			
B8 **1.8 T** 10/99 - 06/06 110 -140 kW	**35-046387**	**24-060332**	спортивная подвеска
B8 **1.8 T quattro, 3.2 VR6 quattro** 10/99 - 06/06 132 -184 kW	**35-046387**	**24-060356**	спортивная подвеска
B12 PK **1.8 T** 10/99 - 06/06 110 -140 kW	**46-189578**		Обязанность, предусмотренная экспертизой VA: Глубина (экспертиза): 25 мм; Нагрузка оси до: 1040 кг HA: Глубина (экспертиза): 25 мм; Нагрузка оси до: 820 кг
B12 PK **1.8 T quattro** 10/99 - 06/06 132 -165 kW	**46-189608**		Обязанность, предусмотренная экспертизой VA: Глубина (экспертиза): 25 мм; Нагрузка оси до: 1050 кг HA: Глубина (экспертиза): 25 мм; Нагрузка оси до: 920 кг
B12 PK **3.2 VR6 quattro** 07/03 - 06/06 184 kW	**46-189585**		Обязанность, предусмотренная экспертизой VA: Глубина (экспертиза): 25 мм; Нагрузка оси до: 1100 кг HA: Глубина (экспертиза): 25 мм; Нагрузка оси до: 920 кг
B14 **1.8 T** 10/99 - 06/06 110 -140 kW	**47-080478**		Обязанность, предусмотренная экспертизой VA: Глубина (экспертиза): 30-50 мм; Нагрузка оси до: 1040 кг HA: Глубина (экспертиза): 30-50 мм; Нагрузка оси до: 825 кг
B14 **1.8 T quattro, 3.2 VR6 quattro** 10/99 - 06/06 132 -184 kW	**47-080416**		Обязанность, предусмотренная экспертизой VA: Глубина (экспертиза): 30-50 мм; Нагрузка оси до: 1110 кг HA: Глубина (экспертиза): 30-50 мм; Нагрузка оси до: 920 кг
B16 PSS9 **1.8 T** 10/99 - 06/06 110 -140 kW	**48-080484**		Обязанность, предусмотренная экспертизой VA: Глубина (экспертиза): 30-50 мм; Нагрузка оси до: 1040 кг HA: Глубина (экспертиза): 30-50 мм; Нагрузка оси до: 825 кг
B16 PSS9 **1.8 T quattro, 3.2 VR6 quattro** 10/99 - 06/06 132 -184 kW	**48-080422**		Обязанность, предусмотренная экспертизой VA: Глубина (экспертиза): 30-50 мм; Нагрузка оси до: 1110 кг HA: Глубина (экспертиза): 30-50 мм; Нагрузка оси до: 920 кг
AUDI TT (8J3)			
B1 **1.8 TFSI, 2.0 quattro, 2.0 TFSI** 08/06 - 118 -195 kW	**12-224074**	**12-226535**	VA: с шариковым подшибником HA: для заменяемого номера: 1BA/1BV/1BL/1BQ
B1 **2.0 TDI quattro, 2.0 TFSI, 2.0 TFSI quattro** 06/08 - 125 -155 kW	**12-224098**	**12-226535**	VA: с шариковым подшибником; стандартная подвеска; для заменяемого номера: 1BA HA: для заменяемого номера: 1BA/1BV/1BL/1BQ
B4 **1.8 TFSI, 2.0 quattro, 2.0 TDI quattro, 2.0 TFSI, 2.0 TFSI quattro** 05/08 - 118 -200 kW	**22-170071**	**19-170084**	стандартная подвеска; кроме спортивной подвески
B6 Sport **1.8 TFSI, 2.0 quattro, 2.0 TDI quattro, 2.0 TFSI, 2.0 TFSI quattro, 3.2 V6 quattro** 03/07 - 118 -200 kW	**35-136811**	**24-136822**	без Magnetic Ride
B8 **1.8 TFSI, 2.0 quattro, 2.0 TDI quattro, 2.0 TFSI, 2.0 TFSI quattro, 2.5 TFSI quattro, 3.2 V6 quattro, 2.0 TFSI quattro, 2.5 TFSI quattro, 3.2 V6 quattro** 03/07 - 118 -265 kW	**35-136835**	**24-136846**	без Magnetic Ride
B12 PK **1.8 TFSI, 2.0 TFSI** 08/06 - 118 -155 kW	**46-189615**		без Magnetic Ride; Обязанность, предусмотренная экспертизой VA: Глубина (экспертиза): 25 мм; Нагрузка оси до: 1005 кг HA: Глубина (экспертиза): 20 мм; Нагрузка оси до: 785 кг

Пригодны для			

AUDI

AUDI TT (8J3)

B12 PK	**3.2 V6 quattro** 08/06 - 06/10 184 kW	**46-189622**		без Magnetic Ride; Обязанность, предусмотренная экспертизой VA: Глубина (экспертиза): 25 мм; Нагрузка оси до: 1040 кг HA: Глубина (экспертиза): 20 мм; Нагрузка оси до: 885 кг
B12 PK	**2.0 TDI quattro, 2.0 TFSI quattro** 05/08 - 125 -200 kW	**46-189653**		без Magnetic Ride; Обязанность, предусмотренная экспертизой VA: Глубина (экспертиза): 25 мм; Нагрузка оси до: 1005 кг HA: Глубина (экспертиза): 20 мм; Нагрузка оси до: 885 кг
B14	**1.8 TFSI, 2.0 quattro, 2.0 TDI quattro, 2.0 TFSI, 2.0 TFSI quattro, 2.5 TFSI quattro, 3.2 V6 quattro** 08/06 - 118 -265 kW	**47-138896**		без Magnetic Ride; Обязанность, предусмотренная экспертизой VA: Глубина (экспертиза): 20-40 мм; Нагрузка оси до: 1040 кг HA: Глубина (экспертиза): 20-40 мм; Нагрузка оси до: 1040 кг
B16 PSS10	**1.8 TFSI, 2.0 quattro, 2.0 TDI quattro, 2.0 TFSI, 2.0 TFSI quattro, 2.5 TFSI quattro, 3.2 V6 quattro** 08/06 - 118 -265 kW	**48-138864**		без Magnetic Ride; Обязанность, предусмотренная экспертизой VA: Глубина (экспертиза): 20-40 мм; Нагрузка оси до: 1040 кг HA: Глубина (экспертиза): 20-40 мм; Нагрузка оси до: 1040 кг

AUDI TT Roadster (8J9)

B1	**1.8 TFSI, 2.0 TFSI** 03/07 - 118 -147 kW	**12-224074**	**12-226535**	VA: с шариковым подшибником HA: для заменяемого номера: 1BA/1BV/1BL/1BQ
B1	**2.0 quattro** 05/08 - 195 kW	**12-224098**	**12-226535**	VA: с шариковым подшибником HA: для заменяемого номера: 1BA/1BV/1BL/1BQ
B1	**2.0 TDI quattro** 06/08 - 125 kW	**12-224098**	**12-226535**	VA: с шариковым подшибником; стандартная подвеска; для заменяемого номера: 1BA HA: для заменяемого номера: 1BA/1BV/1BL/1BQ
B4	**1.8 TFSI, 2.0 quattro, 2.0 TDI quattro, 2.0 TFSI, 2.0 TFSI quattro, 3.2 V6 quattro** 03/07 - 118 -200 kW	**22-170071**	**19-170084**	стандартная подвеска; кроме спортивной подвески
B6 Sport	**1.8 TFSI, 2.0 quattro, 2.0 TDI quattro, 2.0 TFSI, 2.0 TFSI quattro** 05/08 - 118 -200 kW	**35-136811**	**24-136822**	без Magnetic Ride
B8	**1.8 TFSI, 2.0 quattro, 2.0 TDI quattro, 2.0 TFSI, 2.0 TFSI quattro** 03/07 - 118 -195 kW	**35-136835**	**24-136846**	без Magnetic Ride
B12 PK	**1.8 TFSI, 2.0 TFSI** 03/07 - 118 -147 kW	**46-189639**		без Magnetic Ride; Обязанность, предусмотренная экспертизой VA: Глубина (экспертиза): 25 мм; Нагрузка оси до: 1005 кг HA: Глубина (экспертиза): 20 мм; Нагрузка оси до: 785 кг
B12 PK	**3.2 V6 quattro** 03/07 - 06/10 184 kW	**46-189646**		без Magnetic Ride; Обязанность, предусмотренная экспертизой VA: Глубина (экспертиза): 25 мм; Нагрузка оси до: 1040 кг HA: Глубина (экспертиза): 20 мм; Нагрузка оси до: 885 кг
B12 PK	**2.0 TDI quattro, 2.0 TFSI, 2.0 TFSI quattro** 05/08 - 125 -200 kW	**46-189653**		без Magnetic Ride; Обязанность, предусмотренная экспертизой VA: Глубина (экспертиза): 25 мм; Нагрузка оси до: 1005 кг HA: Глубина (экспертиза): 20 мм; Нагрузка оси до: 885 кг
B14	**1.8 TFSI, 2.0 quattro, 2.0 TDI quattro, 2.0 TFSI, 2.0 TFSI quattro, 2.5 TFSI quattro, 3.2 V6 quattro** 03/07 - 118 -250 kW	**47-138896**		без Magnetic Ride; Обязанность, предусмотренная экспертизой VA: Глубина (экспертиза): 30-50 мм; Нагрузка оси до: 1040 кг HA: Глубина (экспертиза): 30-50 мм; Нагрузка оси до: 1040 кг

Пригодны для			
AUDI			
AUDI TT Roadster (8J9)			
B16 PSS10 **1.8 TFSI, 2.0 quattro, 2.0 TDI quattro, 2.0 TFSI, 2.0 TFSI quattro, 2.5 TFSI quattro, 3.2 V6 quattro** 03/07 - 118 -250 kW	**48-138864**		без Magnetic Ride; Обязанность, предусмотренная экспертизой VA: Глубина (экспертиза): 30-50 мм; Нагрузка оси до: 1040 кг HA: Глубина (экспертиза): 30-50 мм; Нагрузка оси до: 1040 кг
AUDI 50 (86)			
B1 **0.8, 1.1, 1.3** 08/74 - 07/78 25 -44 kW	**12-117383**		
B3 **0.8, 1.1, 1.3** 08/74 - 07/78 25 -44 kW	*36-134151*	**36-131051**	стандартная подвеска
B4 **0.8, 1.1, 1.3** 08/74 - 07/78 25 -44 kW	**21-030345**	**19-019642** **11-101390** *SP*	
B6 Sport **0.8, 1.1, 1.3** 08/74 - 07/78 25 -44 kW	**34-000175**	**24-181495**	
B8 **0.8, 1.1, 1.3** 08/74 - 07/78 25 -44 kW	**34-030011**	**24-016193**	
AUDI 60			
B6 Sport **1.5** 09/68 - 08/72 40 -48 kW	**24-181853**	*24-633116*	
AUDI 80 (80, 82, B1)			
B2 **1.3, 1.5, 1.6** 05/72 - 07/78 40 -63 kW	**16-031296** **11-101307** *SP*		стандартная подвеска VA: Øa: 50 мм
B3 **1.3, 1.5, 1.6** 05/72 - 07/78 40 -63 kW	*36-160372*	**36-160327**	стандартная подвеска
B4 **1.3, 1.5, 1.6, 1.6 GT** 05/72 - 07/78 40 -74 kW	**21-030406** **11-101307** *SP*		стандартная подвеска VA: Øa: 50 мм
B6 Sport **1.3, 1.5, 1.6, 1.6 GT, 1.6 GTE** 05/72 - 07/78 40 -81 kW	**34-030059**		VA: Øa: 50 мм
AUDI 80 (81, 85, B2)			
B1 **1.3, 1.6, 1.6 D, 1.6 GLE, 1.6 TD, 1.8, 1.8 CC quattro, 1.8 GTE, 1.8 GTE quattro, 1.9 CD-5S, 2.0, 2.0 quattro, 2.2, 2.2 quattro** 08/78 - 07/84 40 -100 kW	**12-116768**		VA: Толщина 37 мм; Øi: 14 мм; с шариковым подшибником
B1 **1.3, 1.6, 1.6 D, 1.6 GLE, 1.6 TD, 1.8, 1.8 CC quattro, 1.8 GTE, 1.8 GTE quattro, 1.9 CD-5S, 2.0, 2.0 quattro, 2.2, 2.2 quattro** 08/78 - 07/84 40 -100 kW	**12-117475**		VA: Толщина 41 мм; Øi: 14 мм
B2 **1.3, 1.6, 1.6 D, 1.6 GLE, 1.6 TD, 1.8, 1.9 CD-5S, 2.0, 2.2** 08/78 - 07/83 40 -85 kW	**16-031296** **11-101307** *SP*	**15-062185**	стандартная подвеска VA: Øa: 50 мм
B2 **1.8 GTE** 10/84 - 08/86 81 -82 kW	**16-031296** **11-101307** *SP*		стандартная подвеска VA: Øa: 50 мм
B3 **1.3** 09/78 - 07/86 40 -44 kW	*36-134298*	**36-130979**	стандартная подвеска
B3 **1.3, 1.6, 1.6 D, 1.6 TD, 1.8, 1.8 GTE** 08/78 - 08/86 40 -82 kW	*36-160341*	**36-160310**	стандартная подвеска; Усиленное оснащение .

Пригодны для			

AUDI

AUDI 80 (81, 85, B2)

B3	**1.6, 1.6 D, 1.6 GLE, 1.8, 1.8 GTE** 08/78 - 08/86 40 -82 kW	**36-130962**	**36-130979**	стандартная подвеска
B3	**1.6 TD** 08/81 - 05/86 51 kW	*36-134397*	**36-130979**	стандартная подвеска
B4	**1.3, 1.6, 1.6 D, 1.6 GLE, 1.6 TD, 1.8, 1.9 CD-5S, 2.0, 2.2** 08/78 - 07/83 40 -85 kW	**21-030406** **11-101307** SP	**19-019680**	стандартная подвеска VA: Øa: 50 мм
B4	**1.8 CC quattro, 1.8 GTE quattro, 2.0 quattro, 2.2 quattro** 08/82 - 08/86 66 -100 kW	**21-030406** **11-101307** SP		стандартная подвеска VA: Øa: 50 мм
B4	**1.8 GTE** 10/84 - 08/86 81 -82 kW	**21-030406** **11-101307** SP		стандартная подвеска VA: Øa: 50 мм
B6 Sport	**1.3, 1.6, 1.6 D, 1.6 GLE, 1.6 TD, 1.8, 1.8 GTE, 2.0, 2.2** 09/79 - 07/83 40 -85 kW	**34-030059**	**24-020510**	VA: Øa: 50 мм
B6 Sport	**1.8 CC quattro, 1.8 GTE quattro, 2.0 quattro, 2.2 quattro** 08/82 - 08/86 66 -100 kW	**34-030165**	**34-030172**	VA: Øa: 55 мм HA: Øa: 55 мм
B6 Sport	**1.8 CC quattro, 1.8 GTE quattro, 2.0 quattro, 2.2 quattro** 08/82 - 08/86 66 -100 kW	**34-030059**	**34-030172**	VA: Øa: 50 мм HA: Øa: 55 мм
B8	**1.3, 1.6, 1.6 D, 1.6 GLE, 1.6 TD, 1.8, 1.8 GTE, 2.0, 2.2** 09/79 - 07/83 40 -85 kW	**34-030066**	**24-020503**	VA: Øa: 50 мм

AUDI COUPE (81, 85)

B1	**1.6, 1.8, 1.8 GT, 1.8 GT quattro, 1.9, 2.0, 2.1 GT, 2.2 quattro, 2.2 GT, 2.3, 2.3 quattro** 07/80 - 10/88 55 -100 kW	**12-116768**		VA: Толщина 37 мм; Øi: 14 мм; с шариковым подшибником
B1	**1.6, 1.8, 1.8 GT, 1.8 GT quattro, 1.9, 2.0, 2.1 GT, 2.2 quattro, 2.2 GT, 2.3, 2.3 quattro** 07/80 - 10/88 55 -100 kW	**12-117475**		VA: Толщина 41 мм; Øi: 14 мм
B2	**1.6, 1.8, 1.8 GT, 1.9, 2.0, 2.1 GT, 2.2 GT, 2.3** 07/80 - 10/88 55 -100 kW	**16-031296** **11-101307** SP	**15-062185**	стандартная подвеска VA: Øa: 50 мм
B3	**1.6, 1.8, 1.8 GT** 07/80 - 10/88 55 -82 kW	**36-130962**	**36-130979**	стандартная подвеска
B3	**1.6, 1.8, 1.8 GT** 07/80 - 10/88 55 -82 kW	*36-160341*	**36-160310**	стандартная подвеска; Усиленное оснащение .
B4	**1.6, 1.8, 1.8 GT, 1.9, 2.0, 2.1 GT, 2.2 GT, 2.3** 07/80 - 10/88 55 -100 kW	**21-030406** **11-101307** SP	**19-019680** **11-101345** SP	стандартная подвеска VA: Øa: 50 мм
B6 Sport	**1.8, 1.8 GT, 1.9, 2.0, 2.1 GT, 2.2 GT, 2.3** 01/82 - 10/88 55 -100 kW	**34-030059**	**24-020510**	VA: Øa: 50 мм
B6 Sport	**1.8 GT quattro, 2.2 quattro, 2.3 quattro** 10/84 - 10/88 66 -100 kW	**34-030165**	**34-030172**	VA: Øa: 55 мм HA: Øa: 55 мм
B6 Sport	**1.8 GT quattro, 2.2 quattro, 2.3 quattro** 10/84 - 10/88 66 -100 kW	**34-030059**	**34-030172**	VA: Øa: 50 мм HA: Øa: 55 мм

Пригодны для			

AUDI

AUDI COUPE (81, 85)

B8	**1.8, 1.8 GT, 1.9, 2.0, 2.1 GT, 2.2 GT, 2.3** 01/82 - 10/88 55 -100 kW	**34-030066**	**24-020503**	VA: Øa: 50 мм

AUDI QUATTRO (85)

B3	**2.1 quattro, 2.1 Turbo, 2.2 quattro** 07/80 - 07/89 89 -147 kW	**36-130740**	**36-155002**	стандартная подвеска
B4	**2.1 quattro, 2.1 20V Turbo, 2.1 Turbo, 2.2 quattro, 2.2 20V, 2.2 Turbo** 07/80 - 07/91 89 -225 kW	**21-030406** **11-101307** SP		стандартная подвеска VA: Øa: 50 мм
B4	**2.1 quattro, 2.1 20V Turbo, 2.1 Turbo, 2.2 quattro, 2.2 20V, 2.2 Turbo** 07/80 - 07/91 89 -225 kW	**21-030444** **11-101307** SP		спортивная подвеска VA: Øa: 50 мм
B6 Sport	**2.1 quattro, 2.1 20V Turbo, 2.1 Turbo, 2.2 quattro, 2.2 20V, 2.2 Turbo** 07/80 - 07/91 89 -225 kW	**34-030165**	**34-030172**	VA: Øa: 55 мм HA: Øa: 55 мм
B6 Sport	**2.1 quattro, 2.1 20V Turbo, 2.1 Turbo, 2.2 quattro, 2.2 20V, 2.2 Turbo** 07/80 - 07/91 89 -225 kW	**34-030059**	**34-030172**	VA: Øa: 50 мм HA: Øa: 55 мм

AUDI 80 (89, 89Q, 8A, B3)

B1	**1.4, 1.6, 1.6 D, 1.6 TD, 1.8, 1.8 quattro, 1.8 E, 1.8 E quattro, 1.8 S, 1.8 S quattro, 1.9 D, 2.0, 2.0 quattro, 2.0 E, 2.0 E 16V, 2.0 E 16V quattro, 2.0 E quattro, 2.3 quattro** 06/86 - 07/89 40 -101 kW	**12-116768**		VA: Толщина 37 мм; Øi: 14 мм; с шариковым подшибником
B1	**1.4, 1.6, 1.6 D, 1.6 TD, 1.8, 1.8 quattro, 1.8 E, 1.8 E quattro, 1.8 S, 1.8 S quattro, 1.9 D, 2.0, 2.0 quattro, 2.0 E, 2.0 E 16V, 2.0 E 16V quattro, 2.0 E quattro, 2.3 quattro** 06/86 - 07/89 40 -101 kW	**12-117475**		VA: Толщина 41 мм; Øi: 14 мм
B2	**1.6, 1.6 D, 1.6 TD, 1.8, 1.8 E, 1.8 S, 1.9 D, 2.0, 2.0 E, 2.0 E 16V** 09/86 - 10/91 40 -101 kW	**16-031296** **11-101307** SP	**15-062185**	стандартная подвеска VA: Øa: 50 мм
B3	**1.6, 1.6 D, 1.6 TD, 1.8, 1.8 S, 1.9 D** 09/86 - 10/91 40 -66 kW	**36-130740**	**36-130771**	стандартная подвеска
B3	**1.6, 1.6 D, 1.6 TD, 1.8, 1.8 S, 1.9 D** 09/86 - 10/91 40 -66 kW		**36-155019**	стандартная подвеска; Усиленное оснащение .
B4	**1.6, 1.6 D, 1.6 TD, 1.8, 1.8 E, 1.8 S, 1.9 D, 2.0, 2.0 E, 2.0 E 16V** 09/86 - 10/91 40 -101 kW	**21-030406** **11-101307** SP	**19-019680** **11-101345** SP	стандартная подвеска VA: Øa: 50 мм
B4	**1.6, 1.6 D, 1.6 TD, 1.8, 1.8 E, 1.8 S, 1.9 D, 2.0, 2.0 E, 2.0 E 16V** 09/86 - 10/91 40 -101 kW	**21-030444** **11-101307** SP	**19-019307**	спортивная подвеска VA: Øa: 50 мм
B4	**1.8 quattro, 1.8 E quattro, 1.8 S quattro, 2.0 quattro, 2.0 E 16V quattro, 2.0 E quattro, 2.3 quattro** 09/86 - 09/90 65 -101 kW	**21-030444** **11-101307** SP		VA: Øa: 50 мм
B6 Sport	**1.4, 1.6, 1.6 D, 1.6 TD, 1.8, 1.8 E, 1.8 S, 1.9 D, 2.0, 2.0 E, 2.0 E 16V** 06/86 - 09/91 40 -101 kW	**34-030059**	**24-020510**	стандартная подвеска VA: Øa: 50 мм

Пригодны для			
AUDI			
AUDI 80 (89, 89Q, 8A, B3)			
B6 Sport **1.8 quattro, 1.8 E quattro, 1.8 S quattro, 2.0 quattro, 2.0 E 16V quattro, 2.0 E quattro, 2.3 quattro** 09/86 - 09/90 65 -101 kW	**34-030059**	**34-030172**	VA: Øa: 50 мм HA: Øa: 55 мм
B8 **1.4, 1.6, 1.6 D, 1.6 TD, 1.8, 1.8 E, 1.8 S, 1.9 D, 2.0, 2.0 E, 2.0 E 16V** 06/86 - 09/91 40 -101 kW	**34-030066**	**24-020503**	кроме спортивной подвески VA: Øa: 50 мм
B8 **1.8 quattro, 1.8 E quattro, 1.8 S quattro, 2.0 quattro, 2.0 E 16V quattro, 2.0 E quattro, 2.3 quattro** 09/86 - 09/90 65 -101 kW	**34-030066**	**34-030585**	VA: Øa: 50 мм HA: Øa: 55 мм
AUDI COUPE (89, 8B)			
B1 **1.8, 2.0, 2.0 16 V, 2.0 20 V, 2.0 20 V quattro, 2.2 quattro, 2.3, 2.3 quattro, 2.3 20V, 2.3 20V quattro, 2.6, 2.6 quattro, 2.8, 2.8 quattro** 11/88 - 12/96 82 -128 kW	**12-116768**		VA: Толщина 37 мм; Øi: 14 мм; с шариковым подшибником
B1 **1.8, 2.0, 2.0 16 V, 2.0 20 V, 2.0 20 V quattro, 2.2 quattro, 2.3, 2.3 quattro, 2.3 20V, 2.3 20V quattro, 2.6, 2.6 quattro, 2.8, 2.8 quattro** 11/88 - 12/96 82 -128 kW	**12-117475**		VA: Толщина 41 мм; Øi: 14 мм
B3 **1.8, 2.0, 2.0 16 V** 05/89 - 12/96 82 -103 kW	**36-130740**	**36-130771**	стандартная подвеска
B3 **1.8, 2.0, 2.0 16 V** 05/89 - 12/96 82 -103 kW		**36-155019**	стандартная подвеска; Усиленное оснащение .
B3 **2.0 20 V, 2.0 20 V quattro, 2.2 quattro, 2.3, 2.3 quattro, 2.3 20V, 2.3 20V quattro, 2.6, 2.6 quattro, 2.8, 2.8 quattro** 11/88 - 12/96 98 -128 kW	**36-130740**	**36-155002**	стандартная подвеска
B4 **1.8, 2.0, 2.0 16 V, 2.0 20 V, 2.3, 2.3 20V, 2.6, 2.8** 10/88 - 12/96 82 -128 kW	**21-030444** **11-101307** SP	**19-019307**	VA: Øa: 50 мм
B4 **2.0 20 V quattro, 2.2 quattro, 2.3 quattro, 2.3 20V quattro, 2.6 quattro, 2.8 quattro** 11/88 - 12/96 98 -128 kW	**21-030444** **11-101307** SP		стандартная подвеска VA: Øa: 50 мм
B6 Sport **1.8, 2.0, 2.0 16 V, 2.0 20 V, 2.3, 2.3 20V, 2.6, 2.8** 10/88 - 12/96 82 -128 kW	**34-030059**	**24-020510**	VA: Øa: 50 мм
B6 Sport **2.0 20 V quattro, 2.2 quattro, 2.3 quattro, 2.3 20V quattro, 2.6 quattro, 2.8 quattro** 11/88 - 12/96 98 -128 kW	**34-030059**	**34-030172**	VA: Øa: 50 мм HA: Øa: 55 мм
B6 Sport **S2 quattro** 09/90 - CH-Nr. 162 -169 kW	**34-030059**	**34-030172**	-> CH.Nr.: 8A-N-200 000 VA: Øa: 50 мм HA: Øa: 55 мм
B6 Sport **S2 quattro** 09/90 - CH-Nr. 162 -169 kW	**34-030868**	**34-030172**	-> CH.Nr.: 8A-N-200 000 VA: Øa: 55 мм HA: Øa: 55 мм
B8 **1.8, 2.0, 2.0 16 V, 2.0 20 V, 2.3, 2.3 20V, 2.6, 2.8** 10/88 - 12/96 82 -128 kW	**34-030066**	**24-020503**	VA: Øa: 50 мм
B8 **2.0 20 V quattro, 2.2 quattro, 2.3 quattro, 2.3 20V quattro, 2.6 quattro, 2.8 quattro** 11/88 - 12/96 98 -128 kW	**34-030066**	**34-030585**	VA: Øa: 50 мм HA: Øa: 55 мм

Пригодны для			

AUDI

AUDI COUPE (89, 8B)

B8	**S2 quattro** 09/90 - CH-Nr. 162 -169 kW	**34-030066**	**34-030585**	-> CH.Nr.: 8A-N-200 000; Кожух стойки с наружной резьбой M52x1,5 VA: Øa: 50 мм HA: Øa: 55 мм

AUDI CABRIOLET (8G7, B4)

B1	**1.8, 1.9 TDI, 2.0 16V, 2.0 E, 2.3 E, 2.6, 2.8** 11/92 - 08/00 66 -128 kW	**12-116768**		VA: Толщина 37 мм; Øi: 14 мм; с шариковым подшибником
B1	**1.8, 1.9 TDI, 2.0 16V, 2.0 E, 2.3 E, 2.6, 2.8** 11/92 - 08/00 66 -128 kW	**12-117475**		VA: Толщина 41 мм; Øi: 14 мм
B3	**1.8, 1.9 TDI, 2.0 E** 01/93 - 08/00 66 -92 kW		**36-219902**	стандартная подвеска
B3	**2.3 E** 05/91 - 07/94 98 kW	**36-195787**	**36-219902**	стандартная подвеска; без кондиционера; механическая КПП
B3	**2.6, 2.8** 11/92 - 08/00 110 -128 kW	**36-195794**	**36-219902**	стандартная подвеска; с кондиционером; механическая КПП
B3	**2.6, 2.8** 11/92 - 08/00 110 -128 kW	**36-195794**	**36-219902**	стандартная подвеска; без кондиционера; АКПП
B4	**1.8, 1.9 TDI, 2.0 16V, 2.0 E, 2.3 E, 2.6, 2.8** 11/92 - 08/00 66 -128 kW	**21-030444** **11-101307** SP	**19-028873**	стандартная подвеска VA: Øa: 50 мм
B6 Sport	**1.8, 1.9 TDI, 2.0 16V, 2.0 E, 2.3 E, 2.6, 2.8** 11/92 - 08/00 66 -128 kW	**34-030059**	**24-018449**	VA: Øa: 50 мм
B8	**1.8, 1.9 TDI, 2.0 16V, 2.0 E, 2.3 E, 2.6, 2.8** 11/92 - 08/00 66 -128 kW	**34-030066**	**24-018432**	VA: Øa: 50 мм
B12 PK	**1.8, 1.9 TDI, 2.0 16V, 2.0 E, 2.3 E** 05/91 - 08/00 66 -103 kW	**46-189806**		Наружный диаметр передней амортизационной стойки шасси 50 мм; Обязанность, предусмотренная экспертизой VA: Глубина (экспертиза): 20 мм; Нагрузка оси до: 1100 кг HA: Глубина (экспертиза): 20 мм; Нагрузка оси до: 870 кг
B12 PK	**2.6, 2.8** 11/92 - 08/00 102 -128 kW	**46-189813**		Наружный диаметр передней амортизационной стойки шасси 50 мм; Обязанность, предусмотренная экспертизой VA: Глубина (экспертиза): 20 мм; Нагрузка оси до: 1100 кг HA: Глубина (экспертиза): 20 мм; Нагрузка оси до: 870 кг

AUDI 80 (8C, B4)

B1	**1.6, 1.6 E, 1.9 TD, 1.9 TDI, 2.0, 2.0 quattro, 2.0 E, 2.0 E 16V, 2.0 E 16V quattro, 2.0 E quattro, 2.3 E, 2.3 E quattro, 2.6, 2.6 quattro, 2.8, 2.8 quattro, S2 quattro** 09/91 - 12/94 52 -169 kW	**12-116768**		VA: Толщина 37 мм; Øi: 14 мм; с шариковым подшибником
B1	**1.6, 1.6 E, 1.9 TD, 1.9 TDI, 2.0, 2.0 quattro, 2.0 E, 2.0 E 16V, 2.0 E 16V quattro, 2.0 E quattro, 2.3 E, 2.3 E quattro, 2.6, 2.6 quattro, 2.8, 2.8 quattro, S2 quattro** 09/91 - 12/94 52 -169 kW	**12-117475**		VA: Толщина 41 мм; Øi: 14 мм
B2	**1.6, 1.6 E, 1.9 TD, 1.9 TDI, 2.0, 2.0 E, 2.0 E 16V, 2.3 E, 2.6, 2.8** 09/91 - 12/94 52 -128 kW	**16-031319** **11-101307** SP	**15-062178**	стандартная подвеска VA: Øa: 50 мм

Пригодны для			
AUDI			
AUDI 80 (8C, B4)			
B3	**1.6, 1.6 E, 2.0, 2.0 E, 2.0 E 16V, 2.3 E** 09/91 - 12/94 52 -103 kW	**36-130672**	**36-130986**	стандартная подвеска
B3	**1.6, 1.6 E, 1.9 TD, 1.9 TDI, 2.0, 2.0 E, 2.0 E 16V, 2.3 E, 2.6, 2.8** 09/91 - 12/94 52 -128 kW	**36-133062**	**36-130993**	стандартная подвеска; Усиленное оснащение .
B3	**1.9 TD, 1.9 TDI, 2.6, 2.8** 09/91 - 12/94 55 -128 kW	**36-130689**	**36-130986**	стандартная подвеска
B4	**1.6, 1.6 E, 1.9 TD, 1.9 TDI, 2.0, 2.0 E, 2.0 E 16V, 2.3 E, 2.6, 2.8** 09/91 - 12/94 52 -128 kW	**21-030444** **11-101307** *SP*	**19-019673**	стандартная подвеска VA: Øa: 50 мм
B4	**1.6, 1.6 E, 1.9 TD, 1.9 TDI, 2.0, 2.0 E, 2.0 E 16V, 2.3 E, 2.6, 2.8** 09/91 - 12/94 52 -128 kW	**21-030444** **11-101307** *SP*	**19-029184**	спортивная подвеска VA: Øa: 50 мм
B4	**2.0 quattro, 2.0 E 16V quattro, 2.0 E quattro, 2.3 E quattro, 2.6 quattro, 2.8 quattro, S2 quattro** 02/93 - 12/94 79 -169 kW	**21-030444** **11-101307** *SP*		VA: Øa: 50 мм
B6 Sport	**2.0 quattro, 2.0 E 16V quattro, 2.0 E quattro, 2.3 E quattro, 2.6 quattro, 2.8 quattro, S2 quattro** 02/93 - 12/94 79 -169 kW	**34-030868**	**24-062121**	VA: Øa: 55 мм
B6 Sport	**2.0 quattro, 2.0 E 16V quattro, 2.0 E quattro, 2.3 E quattro, 2.6 quattro, 2.8 quattro** 09/91 - 12/94 79 -128 kW	**34-030059**	**24-062121**	VA: Øa: 50 мм
B8	**1.6, 1.6 E, 1.9 TD, 1.9 TDI, 2.0, 2.0 E, 2.0 E 16V, 2.3 E, 2.6, 2.8** 09/91 - 12/94 52 -128 kW	**34-030066**	*24-016964*	VA: Øa: 50 мм
B8	**S2 quattro** 02/93 - 12/94 169 kW	**34-030868**	**24-062145**	VA: Øa: 55 мм
AUDI 80 Avant (8C, B4)			
B1	**1.6 E, 1.9 TD, 1.9 TDI, 2.0, 2.0 E, 2.0 E 16V, 2.3 E, 2.6, 2.8** 09/91 - 01/96 55 -128 kW	**12-116768**		VA: Толщина 37 мм; Øi: 14 мм; с шариковым подшибником
B1	**1.6 E, 1.9 TD, 1.9 TDI, 2.0, 2.0 E, 2.0 E 16V, 2.3 E, 2.6, 2.8** 09/91 - 01/96 55 -128 kW	**12-117475**		VA: Толщина 41 мм; Øi: 14 мм
B2	**1.6 E, 1.9 TD, 1.9 TDI, 2.0, 2.0 E, 2.0 E 16V, 2.3 E, 2.6, 2.8** 09/91 - 01/96 55 -128 kW	**16-031319** **11-101307** *SP*	**15-062178**	VA: Øa: 50 мм
B3	**1.6 E, 2.0, 2.0 E, 2.0 E 16V, 2.3 E** 07/92 - 01/96 66 -103 kW	**36-154999**	**36-130993**	стандартная подвеска
B3	**1.6 E, 1.9 TD, 1.9 TDI, 2.0, 2.0 E, 2.0 E 16V, 2.3 E, 2.6, 2.8** 09/91 - 01/96 55 -128 kW	**36-133062**	**36-155071**	стандартная подвеска; Усиленное оснащение .
B3	**1.9 TD, 1.9 TDI, 2.6, 2.8** 09/91 - 01/96 55 -128 kW	**36-130689**	**36-130993**	стандартная подвеска
B4	**1.6 E, 1.9 TD, 1.9 TDI, 2.0, 2.0 E, 2.0 E 16V, 2.3 E, 2.6, 2.8** 09/91 - 01/96 55 -128 kW	**21-030444** **11-101307** *SP*	**19-019673**	стандартная подвеска VA: Øa: 50 мм
B4	**2.0 E 16V quattro, 2.3 E quattro, 2.6 quattro, 2.8 quattro, RS2 quattro, S2 quattro** 08/92 - 07/95 98 -232 kW	**21-030444** **11-101307** *SP*		VA: Øa: 50 мм

Пригодны для			
AUDI			
AUDI 80 Avant (8C, B4)			
B6 Sport **2.0 E 16V quattro, 2.3 E quattro, 2.6 quattro, 2.8 quattro, RS2 quattro, S2 quattro** 08/92 - 07/95 98 -232 kW	**34-030868**	**24-062121**	VA: Øa: 55 мм
B6 Sport **2.0 E 16V quattro, 2.3 E quattro, 2.6 quattro, 2.8 quattro** 08/92 - 07/95 98 -128 kW	**34-030059**	**24-062121**	VA: Øa: 50 мм
B8 **1.6 E, 1.9 TD, 1.9 TDI, 2.0, 2.0 E, 2.0 E 16V, 2.3 E, 2.6, 2.8** 01/92 - 01/96 55 -128 kW	**34-030066**	*24-016964*	VA: Øa: 50 мм
B8 **RS2 quattro, S2 quattro** 02/93 - 07/95 169 -232 kW	**34-030868**	**24-062145**	VA: Øa: 55 мм
AUDI 90 (81, 85, B2)			
B1 **1.6 TD, 2.0, 2.0 quattro, 2.2, 2.2 E quattro** 11/84 - 03/87 51 -100 kW	**12-116768**		VA: Толщина 37 мм; Øi: 14 мм; с шариковым подшибником
B1 **1.6 TD, 2.0, 2.0 quattro, 2.2, 2.2 E quattro** 11/84 - 03/87 51 -100 kW	**12-117475**		VA: Толщина 41 мм; Øi: 14 мм
B2 **1.6 TD, 2.0, 2.2** 01/85 - 03/87 51 -100 kW	**16-031319** **11-101307** SP	**15-062185**	стандартная подвеска VA: Øa: 50 мм
B3 **1.6 TD, 2.0, 2.2** 01/85 - 03/87 51 -100 kW	*36-134397*	**36-130979**	стандартная подвеска
B4 **2.0 quattro, 2.2 E quattro** 08/84 - 03/87 85 -100 kW	**21-030406** **11-101307** SP		стандартная подвеска VA: Øa: 50 мм
B4 **1.6 TD, 2.0, 2.2** 01/85 - 03/87 51 -100 kW	**21-030444** **11-101307** SP	**19-019680** **11-101345** SP	стандартная подвеска VA: Øa: 50 мм
B4 **1.6 TD, 2.0, 2.2** 01/85 - 03/87 51 -100 kW	**21-030444** **11-101307** SP	**19-019307**	спортивная подвеска VA: Øa: 50 мм
B6 Sport **2.0 quattro, 2.2 E quattro** 08/84 - 03/87 85 -100 kW	**34-030165**	**34-030172**	VA: Øa: 55 мм HA: Øa: 55 мм
B6 Sport **2.0 quattro, 2.2 E quattro** 08/84 - 03/87 85 -100 kW	**34-030059**	**34-030172**	VA: Øa: 50 мм HA: Øa: 55 мм
B6 Sport **1.6 TD, 2.0, 2.2** 01/85 - 09/86 51 -100 kW	**34-030059**	**24-020510**	VA: Øa: 50 мм
B8 **1.6 TD, 2.0, 2.2** 01/85 - 09/86 51 -100 kW	**34-030066**	**24-020503**	VA: Øa: 50 мм
AUDI 90 (89, 89Q, 8A, B3)			
B1 **1.6 TD, 2.0, 2.0 quattro, 2.0 20 V, 2.0 20 V quattro, 2.2 E, 2.2 E quattro, 2.3 E, 2.3 E 20V, 2.3 E 20V quattro, 2.3 E quattro** 04/87 - 09/91 59 -125 kW	**12-116768**		VA: Толщина 37 мм; Øi: 14 мм; с шариковым подшибником
B1 **1.6 TD, 2.0, 2.0 quattro, 2.0 20 V, 2.0 20 V quattro, 2.2 E, 2.2 E quattro, 2.3 E, 2.3 E 20V, 2.3 E 20V quattro, 2.3 E quattro** 04/87 - 09/91 59 -125 kW	**12-117475**		VA: Толщина 41 мм; Øi: 14 мм
B2 **1.6 TD, 2.0, 2.0 20 V, 2.2 E, 2.3 E** 04/87 - 09/91 59 -118 kW	**16-031319** **11-101307** SP	**15-062185**	VA: Øa: 50 мм

Пригодны для			

AUDI

AUDI 90 (89, 89Q, 8A, B3)

B3	**2.0 quattro, 2.0 20 V quattro, 2.2 E quattro, 2.3 E 20V, 2.3 E 20V quattro, 2.3 E quattro** 04/87 - 07/91 98 -125 kW	**36-130740**	**36-155002**	стандартная подвеска
B3	**1.6 TD, 2.0** 04/87 - 09/91 59 -85 kW	**36-130740**	**36-130771**	стандартная подвеска
B3	**1.6 TD** 04/87 - 09/91 59 kW		**36-155019**	стандартная подвеска; Усиленное оснащение .
B4	**2.0 quattro, 2.0 20 V quattro, 2.2 E quattro, 2.3 E 20V quattro, 2.3 E quattro** 04/87 - 07/91 98 -123 kW	**21-030444** **11-101307** SP		стандартная подвеска VA: Øa: 50 мм
B4	**2.2 E quattro, 2.3 E quattro** 04/87 - 09/91 98 -100 kW	**21-030444** **11-101307** SP		спортивная подвеска VA: Øa: 50 мм
B4	**2.3 E 20V** 08/88 - 07/91 123 -125 kW	**21-030444** **11-101307** SP	**19-019307**	стандартная подвеска VA: Øa: 50 мм
B4	**2.3 E 20V quattro** 06/88 - 09/91 125 kW	**21-030444** **11-101307** SP		стандартная подвеска VA: Øa: 50 мм
B4	**1.6 TD, 2.0, 2.0 20 V, 2.2 E, 2.3 E** 04/87 - 09/91 59 -118 kW	**21-030444** **11-101307** SP	**19-019680** **11-101345** SP	стандартная подвеска VA: Øa: 50 мм
B4	**1.6 TD, 2.0, 2.0 20 V, 2.2 E, 2.3 E** 04/87 - 09/91 59 -118 kW	**21-030444** **11-101307** SP	**19-019307**	спортивная подвеска VA: Øa: 50 мм
B6 Sport	**2.0 quattro, 2.0 20 V quattro, 2.2 E quattro, 2.3 E 20V quattro, 2.3 E quattro** 04/87 - 07/91 98 -125 kW	**34-030059**	**34-030172**	VA: Øa: 50 мм HA: Øa: 55 мм
B6 Sport	**2.0, 2.0 20 V, 2.2 E, 2.3 E, 2.3 E 20V** 04/87 - 09/91 85 -125 kW	**34-030059**	**24-020510**	стандартная подвеска VA: Øa: 50 мм
B8	**2.0 quattro, 2.0 20 V quattro, 2.2 E quattro, 2.3 E 20V quattro, 2.3 E quattro** 04/87 - 07/91 98 -125 kW	**34-030066**	**34-030585**	VA: Øa: 50 мм HA: Øa: 55 мм
B8	**1.6 TD, 2.0, 2.0 20 V, 2.2 E, 2.3 E, 2.3 E 20V** 04/87 - 09/91 59 -125 kW	**34-030066**	**24-020503**	кроме спортивной подвески VA: Øa: 50 мм

AUDI 100 (C1)

B3	**1.8 LS** 10/70 - 07/76 74 kW	*36-160280*		стандартная подвеска; тип модели: LS
B6 Sport	**1.6, 1.8, 1.8 LS, 1.9 GL** 08/73 - 08/75 63 -82 kW	*24-632539*	*24-632560*	
B6 Sport	**1.6, 1.8 LS, 1.9 GL** 09/75 - 07/76 63 -82 kW	*24-632614*	*24-632560*	
MS	**1.8, 1.8 LS, 1.9 GL** 07/73 - 07/76 63 -82 kW	*24-632539*	*24-632621*	

AUDI 100 купе (C1)

B3	**1.9** 10/70 - 12/76 82 -85 kW	*36-160280*		стандартная подвеска; тип модели: LS
B6 Sport	**1.9** 07/70 - 07/73 82 -85 kW	**24-632164**	**24-632157**	

Пригодны для			

AUDI

AUDI 100 (43, C2)

B1	**1.6, 1.9, 2.0 D, 2.1** 01/80 - 07/82 51 -100 kW	**12-117321**		кроме спортивной подвески VA: Материал: резина/металл
B2	**1.6, 1.9, 2.0 D** 08/76 - 07/82 51 -74 kW	**16-031289** **11-103943** SP		стандартная подвеска
B3	**1.6** 07/79 - 07/81 63 kW	**36-133109**	**36-133093**	стандартная подвеска
B3	**1.9, 2.1** 07/79 - 07/81 74 -100 kW	**36-130757**	**36-133093**	стандартная подвеска
B3	**2.0 D** 07/79 - 07/81 51 kW	**36-133086**	**36-133093**	стандартная подвеска
B4	**1.6, 1.9, 2.0, 2.0 D, 2.1** 06/76 - 07/82 51 -100 kW	**21-030390** **11-103943** SP	*19-019697* **11-101413** SP	стандартная подвеска
B6 Sport	**1.6, 2.0, 2.1** 06/76 - 07/79 63 -100 kW	**34-003701**		
B6 Sport	**1.6, 1.9, 2.0 D, 2.1** 08/79 - 07/82 51 -100 kW	**34-003701**		

AUDI 100 Avant (43, C2)

B1	**1.6, 1.9, 2.0, 2.0 D, 2.1** 01/80 - 02/83 51 -100 kW	**12-117321**		кроме спортивной подвески VA: Материал: резина/металл
B3	**1.6, 2.0, 2.1** 07/77 - 07/79 63 -85 kW	*36-160242*	**36-133093**	стандартная подвеска; тип модели: L, GL
B3	**1.6, 1.9, 2.0, 2.1** 08/79 - 02/83 63 -100 kW	**36-133109**	**36-133093**	стандартная подвеска; тип модели: L, GL
B3	**2.0, 2.1** 07/77 - 07/79 85 -100 kW	**36-160273**	**36-133093**	стандартная подвеска; тип модели: S, LS, GLS
B3	**2.0, 2.0 D, 2.1** 07/77 - 07/79 51 -100 kW	**36-160266**	**36-133093**	стандартная подвеска; тип модели: 5E, 5S, L5E, Diesel
B3	**2.0, 2.1** 08/79 - 02/83 85 -100 kW	**36-130757**	**36-133093**	стандартная подвеска; тип модели: GLS, 5-Zyl.
B3	**2.0 D** 08/79 - 02/83 51 kW	**36-133086**	**36-133093**	стандартная подвеска
B4	**1.6, 1.9, 2.0, 2.0 D, 2.1** 07/77 - 02/83 51 -100 kW	**21-030390** **11-103943** SP	*19-019697* **11-101413** SP	стандартная подвеска
B6 Sport	**1.6, 2.0, 2.0 D, 2.1** 07/77 - 07/79 51 -100 kW	**34-003701**		
B6 Sport	**1.6, 1.9, 2.0, 2.0 D, 2.1** 08/79 - 02/83 51 -100 kW	**34-003701**		

AUDI 100 (44, 44Q, C3)

B1	**1.8, 1.8 KAT, 1.9, 2.0, 2.0 KAT, 2.0 D, 2.0 D Turbo, 2.1, 2.2, 2.2 KAT, 2.2 Turbo, 2.3 E, 2.4 D, 2.5 TDI** 08/82 - 11/90 51 -121 kW	**12-117321**	**12-117086**	VA: Материал: резина/металл; кроме спортивной подвески HA: без шарикового подшибника; без регулируемой подвески
B1	**1.8 quattro, 1.8 quattro KAT, 2.2 quattro, 2.2 quattro KAT, 2.2 E quattro, 2.2 E Turbo quattro, 2.3 quattro, 2.3 E quattro** 08/85 - 11/90 65 -121 kW	**12-117321**	**12-117086**	VA: Материал: резина/металл; спортивная подвеска HA: -> CH.Nr.: 44-M-050 000

Пригодны для			
AUDI			
AUDI 100 (44, 44Q, C3)			
B2 **1.8, 1.8 KAT, 1.9, 2.0, 2.0 KAT, 2.0 D, 2.0 D Turbo, 2.1, 2.2, 2.2 KAT, 2.2 Turbo, 2.3 E, 2.5 TDI** 08/82 - 11/90 51 -121 kW	**16-031289** **11-103943** SP	**15-069139**	стандартная подвеска
B2 **2.4 D** 08/89 - 07/91 60 kW	**16-031296** **11-101307** SP	**15-064127**	стандартная подвеска VA: Øa: 50 мм
B3 **1.8, 1.9, 2.1, 2.2** 08/82 - 07/84 55 -100 kW	**36-133109**	**36-133116**	стандартная подвеска
B3 **1.8, 1.9, 2.0, 2.1, 2.2** 11/83 - 12/87 55 -100 kW		**36-160587**	стандартная подвеска; с регулируемой подвеской
B3 **1.8, 1.8 KAT, 2.0 KAT, 2.2 KAT, 2.2 Turbo, 2.3 E** 01/88 - 11/90 65 -121 kW	**36-130757**	**36-133123**	стандартная подвеска
B3 **1.8, 2.0 KAT** 01/88 - 11/90 65 -85 kW		**36-160587**	стандартная подвеска; с регулируемой подвеской
B3 **1.8 quattro, 1.8 quattro KAT, 2.2 quattro, 2.2 quattro KAT, 2.2 E Turbo quattro, 2.3 quattro, 2.3 E quattro** 01/88 - 11/90 65 -121 kW	**36-160617**	**36-160587**	стандартная подвеска; с регулируемой подвеской
B3 **1.9** 08/82 - 10/83 74 kW	**36-133109**	**36-133116**	стандартная подвеска
B3 **1.9, 2.0 D Turbo** 08/82 - 10/83 64 -74 kW		**36-130719**	стандартная подвеска; Усиленное оснащение .
B3 **2.2 E quattro** 01/86 - 07/86 88 kW	**36-160617**	**i.V.**	стандартная подвеска
B3 **2.2** 11/83 - 12/87 96 kW	**36-133109**	**36-160587**	стандартная подвеска; с регулируемой подвеской
B3 **2.2** 11/83 - 12/87 101 kW	**36-160594**	**36-130719**	стандартная подвеска
B3 **2.3 E** 11/83 - 12/87 100 kW	**36-133109**	**36-160587**	стандартная подвеска; с регулируемой подвеской
B3 **2.0 D** 08/82 - 10/83 51 kW	**36-130757**	**36-133116**	стандартная подвеска
B3 **2.0 D, 2.0 D Turbo** 11/83 - 12/87 51 -64 kW	**36-130757**	**36-133116**	стандартная подвеска
B3 **2.0 D, 2.0 D Turbo, 2.4 D, 2.5 TDI** 01/88 - 11/90 51 -88 kW	**36-130757**	**36-133123**	стандартная подвеска
B3 **2.0 D** 08/82 - 10/83 51 kW		**36-130719**	исполнение для плохих дорог
B3 **2.0 D, 2.0 D Turbo, 2.4 D, 2.5 TDI** 11/83 - 11/90 51 -88 kW		**36-160587**	стандартная подвеска; с регулируемой подвеской
B3 **2.0 D Turbo** 08/82 - 10/83 64 kW	**36-133086**	**36-133116**	стандартная подвеска
B4 **1.8, 1.8 KAT, 1.9, 2.0, 2.0 KAT, 2.0 D, 2.0 D Turbo, 2.1, 2.2, 2.2 KAT, 2.2 Turbo, 2.3 E, 2.5 TDI** 08/82 - 11/90 51 -121 kW	**21-030390** **11-103943** SP	**19-020150**	стандартная подвеска
B4 **1.8 quattro, 1.8 quattro KAT, 2.2 quattro, 2.2 quattro KAT, 2.2 E Turbo quattro, 2.3 quattro, 2.3 E quattro** 08/85 - 11/90 65 -121 kW	**21-030390** **11-103943** SP		стандартная подвеска

Пригодны для			
AUDI			
AUDI 100 (44, 44Q, C3)			
B4 **2.4 D** 08/89 - 07/91 60 kW	**21-030390** **11-103943** SP	**19-029214**	стандартная подвеска
B6 Sport **1.8, 1.8 KAT, 1.9, 2.0, 2.0 KAT, 2.0 D, 2.0 D Turbo, 2.1, 2.2, 2.2 KAT, 2.2 Turbo, 2.3 E, 2.4 D, 2.5 TDI** 08/82 - 11/90 51 -121 kW	**34-003701**	*24-001304*	НА: Размер резьбы: M10
B6 Sport **1.8 quattro, 1.8 quattro KAT, 2.2 quattro, 2.2 quattro KAT, 2.2 E quattro, 2.2 E Turbo quattro, 2.3 E quattro** 08/85 - 12/89 65 -121 kW	**34-003701**	**24-020657**	НА: Размер резьбы: M12
B8 **1.8 quattro, 1.8 quattro KAT, 2.2 quattro, 2.2 quattro KAT, 2.2 E quattro, 2.2 E Turbo quattro, 2.3 E quattro** 08/85 - 12/89 65 -121 kW	**34-003695**	**24-020664**	НА: Размер резьбы: M12
AUDI 100 Avant (44, 44Q, C3)			
B1 **1.8, 1.8 KAT, 1.9, 2.0, 2.0 D, 2.0 E, 2.0 E KAT, 2.0 TD, 2.1, 2.2, 2.2 KAT, 2.2 Turbo, 2.3, 2.4 D, 2.5 TDI** 08/82 - 11/90 51 -121 kW	**12-117321**	**12-117086**	VA: Материал: резина/металл; кроме спортивной подвески НА: без шарикового подшибника; без регулируемой подвески
B1 **1.8 quattro, 1.8 quattro KAT, 2.2 quattro, 2.2 quattro KAT, 2.2 E quattro, 2.2 Turbo quattro, 2.3 quattro, 2.3 E quattro** 08/85 - 11/90 65 -121 kW	**12-117321**	**12-117086**	кроме спортивной подвески VA: Материал: резина/металл НА: -> CH.Nr.: 44-M-50 000
B2 **1.8, 1.8 KAT, 1.9, 2.0, 2.0 D, 2.0 E, 2.0 E KAT, 2.0 TD, 2.1, 2.2, 2.2 KAT, 2.2 Turbo, 2.3, 2.5 TDI** 08/82 - 11/90 51 -121 kW	**16-031289** **11-103943** SP	**15-069139**	стандартная подвеска
B2 **2.4 D** 08/89 - 11/90 60 kW	**16-031289** **11-103943** SP	**15-064127**	стандартная подвеска
B3 **1.8** 08/82 - 03/85 55 -66 kW	**36-133109**	**36-130719**	стандартная подвеска
B3 **1.8, 1.8 KAT** 08/82 - 11/90 55 -66 kW	**36-133154**	**36-130719**	стандартная подвеска; Усиленное оснащение .
B3 **1.8 quattro, 1.8 quattro KAT, 2.2 quattro, 2.2 quattro KAT, 2.2 E quattro, 2.2 Turbo quattro, 2.3 quattro, 2.3 E quattro** 08/85 - 11/90 65 -121 kW	**36-160617**		стандартная подвеска; с регулируемой подвеской
B3 **1.9, 2.2** 02/83 - 08/84 74 -101 kW	**36-130757**	**36-130719**	стандартная подвеска; с кондиционером
B3 **1.9, 2.0 D, 2.0 TD, 2.2, 2.2 KAT, 2.2 Turbo, 2.3, 2.4 D, 2.5 TDI** 02/83 - 11/90 51 -121 kW	**36-133130**	**36-130719**	стандартная подвеска; Усиленное оснащение .
B3 **2.0, 2.0 E, 2.0 TD, 2.2, 2.2 KAT, 2.2 Turbo, 2.3, 2.4 D, 2.5 TDI** 08/86 - 11/90 60 -121 kW	**36-130757**	**36-130719**	стандартная подвеска; без кондиционера
B3 **2.0, 2.0 E, 2.0 E KAT, 2.2, 2.2 KAT, 2.2 Turbo, 2.3** 08/86 - 11/90 83 -121 kW	**36-133130**	**36-130719**	стандартная подвеска; с кондиционером
B3 **2.2** 11/83 - 12/87 101 kW	**36-160594**	**36-130719**	стандартная подвеска
B3 **2.2 quattro, 2.2 E quattro** 08/84 - 12/85 88 -101 kW	**36-133154**		стандартная подвеска; без регулируемой подвески

Пригодны для				
AUDI				
AUDI 100 Avant (44, 44Q, C3)				
B3	**2.2 quattro, 2.2 quattro KAT, 2.2 E quattro, 2.3 quattro, 2.3 E quattro** 08/84 - 11/90 88 -101 kW	**36-133154**	i.V.	стандартная подвеска; без регулируемой подвески
B3	**2.2 Turbo quattro** 08/86 - 11/90 121 kW	**36-133130**	i.V.	стандартная подвеска; без регулируемой подвески
B3	**2.0 D, 2.0 TD, 2.2** 08/84 - 11/90 51 -101 kW	**36-130757**	**36-130719**	стандартная подвеска; без кондиционера
B4	**1.8, 1.8 KAT, 1.9, 2.0, 2.0 D, 2.0 E, 2.0 E KAT, 2.0 TD, 2.1, 2.2, 2.2 KAT, 2.2 Turbo, 2.3, 2.5 TDI** 08/82 - 11/90 51 -121 kW	**21-030390** **11-103943** *SP*	**19-020150**	стандартная подвеска
B4	**1.8 quattro, 1.8 quattro KAT, 2.2 quattro KAT, 2.2 Turbo quattro, 2.3 quattro, 2.3 E quattro** 08/85 - 11/90 65 -121 kW	**21-030390** **11-103943** *SP*		стандартная подвеска
B4	**2.4 D** 08/89 - 11/90 60 kW	**21-030390**	**19-029214**	стандартная подвеска
B6 Sport	**1.8, 1.8 KAT, 1.9, 2.0, 2.0 D, 2.0 E, 2.0 E KAT, 2.0 TD, 2.1, 2.2, 2.2 KAT, 2.2 Turbo, 2.3, 2.4 D** 08/82 - 11/90 51 -121 kW	**34-003701**	*24-001304*	
B6 Sport	**1.8 quattro, 1.8 quattro KAT, 2.2 quattro, 2.2 quattro KAT, 2.2 E quattro, 2.2 Turbo quattro, 2.3 quattro, 2.3 E quattro** 08/85 - 11/90 65 -121 kW	**34-003701**	**24-020657**	стандартная подвеска
B8	**1.8 quattro, 1.8 quattro KAT, 2.2 quattro, 2.2 quattro KAT, 2.2 E quattro, 2.2 Turbo quattro, 2.3 quattro, 2.3 E quattro** 08/85 - 11/90 65 -121 kW	**34-003695**	**24-020664**	спортивная подвеска
AUDI 100 (4A, C4)				
B1	**1.6, 2.0, 2.0 E, 2.0 E 16V, 2.3 E, 2.4 D, 2.5 TDI, 2.6, 2.8 E** 12/90 - 06/94 60 -128 kW	**12-117338**	**12-117086**	VA: с шариковым подшибником HA: без шарикового подшибника; без регулируемой подвески
B1	**2.0 E 16V quattro, 2.0 E quattro, 2.3 E quattro, 2.6 quattro, 2.6 E quattro, 2.8 E quattro, S4 Turbo quattro, S4 V8 quattro** 08/91 - 07/94 85 -213 kW	**12-117338**	**12-117086**	VA: с шариковым подшибником HA: без шарикового подшибника; для автомобилей без стабилизатора
B3	**1.6, 2.0, 2.0 E, 2.0 E 16V, 2.3 E** 12/90 - 06/94 74 -103 kW	**36-131204**	**36-131006**	стандартная подвеска
B3	**1.6, 2.0, 2.0 E, 2.0 E 16V, 2.3 E, 2.4 D, 2.5 TDI, 2.6, 2.8 E** 12/90 - 06/94 60 -128 kW	**36-131181**	**36-131013**	стандартная подвеска; Усиленное оснащение .
B3	**2.6, 2.8 E** 12/90 - 06/94 102 -128 kW	**36-130764**	**36-131006**	стандартная подвеска
B3	**2.4 D, 2.5 TDI** 12/90 - 06/94 60 -85 kW	**36-133147**	**36-131006**	стандартная подвеска
B4	**1.6, 2.0, 2.0 E, 2.0 E 16V, 2.3 E, 2.4 D, 2.5 TDI, 2.6, 2.8 E** 12/90 - 06/94 60 -128 kW	**21-030390** **11-103943** *SP*	**19-029214**	стандартная подвеска

Пригодны для			
AUDI			
AUDI 100 (4A, C4)			
B4 **1.6, 2.0, 2.0 E, 2.0 E 16V, 2.3 E, 2.4 D, 2.5 TDI, 2.6, 2.8 E** 12/90 - 06/94 60 -128 kW	**21-030390** **11-103943** SP		спортивная подвеска
B4 **2.0 E quattro, 2.3 E quattro, 2.6 quattro, 2.6 E quattro, 2.8 E quattro** 12/90 - 06/94 85 -128 kW	**21-030390** **11-103943** SP		стандартная подвеска
B6 Sport **1.6, 2.0, 2.0 E, 2.0 E 16V, 2.3 E, 2.4 D, 2.5 TDI, 2.6, 2.8 E** 12/90 - 06/94 60 -128 kW	**34-003701**	**24-015769**	HA: Размер резьбы: M10
B6 Sport **2.0 E 16V quattro, 2.0 E quattro, 2.3 E quattro, 2.6 quattro, 2.6 E quattro, 2.8 E quattro, S4 Turbo quattro** 08/91 - 07/94 85 -169 kW	**34-003701**	**24-025935**	HA: Размер резьбы: M10
B6 Sport **2.0 E 16V quattro, 2.0 E quattro, 2.3 E quattro, 2.6 quattro, 2.6 E quattro, 2.8 E quattro, S4 Turbo quattro** 08/91 - 07/94 85 -169 kW	**34-003701**	**24-020657**	стандартная подвеска; спортивная подвеска HA: Размер резьбы: M12
B8 **1.6, 2.0, 2.0 E, 2.0 E 16V, 2.3 E, 2.4 D, 2.5 TDI, 2.6, 2.8 E** 12/90 - 06/94 60 -128 kW	**34-003695**	**24-015738**	HA: Размер резьбы: M10
B8 **2.0 E 16V quattro, 2.0 E quattro, 2.3 E quattro, 2.6 quattro, 2.6 E quattro, 2.8 E quattro, S4 Turbo quattro, S4 V8 quattro** 08/91 - 07/94 85 -213 kW	**34-003695**	**24-020664**	стандартная подвеска; спортивная подвеска HA: Размер резьбы: M12
B12 PK **2.3 E quattro, 2.6 quattro, 2.6 E quattro, 2.8 E quattro, S4 Turbo quattro** 12/90 - 07/94 98 -169 kW	**46-192363**		без регулируемой подвески; Обязанность, предусмотренная экспертизой; Размер резьбы: M12 VA: Глубина (экспертиза): 35 мм; Нагрузка оси до: 1240 кг HA: Глубина (экспертиза): 30 мм; Нагрузка оси до: 1200 кг
B12 PK **2.3 E quattro, 2.6 quattro, 2.6 E quattro, 2.8 E quattro, S4 Turbo quattro** 12/90 - 07/94 98 -169 kW	**46-192400**		без регулируемой подвески; Обязанность, предусмотренная экспертизой; АКПП VA: Глубина (экспертиза): 35 мм; Нагрузка оси до: 1240 кг HA: Глубина (экспертиза): 30 мм; Нагрузка оси до: 1200 кг
AUDI 100 Avant (4A, C4)			
B1 **2.0 E quattro, 2.3 E quattro, 2.6 quattro, 2.6 E quattro, 2.8 E quattro** 12/90 - 06/94 85 -128 kW	**12-117338**	**12-117086**	VA: с шариковым подшибником HA: без шарикового подшибника; для автомобилей без стабилизатора
B3 **1.6, 2.0 E, 2.0 E 16V, 2.3 E** 09/91 - 06/94 74 -103 kW	**36-131204**	**36-131020**	стандартная подвеска
B3 **1.6, 2.0 E, 2.0 E 16V, 2.3 E, 2.4 D, 2.5 TDI, 2.6, 2.8 E** 09/91 - 06/94 60 -128 kW	**36-131181**	**36-131129**	стандартная подвеска; Усиленное оснащение .
B3 **2.6, 2.8 E** 09/91 - 06/94 102 -128 kW	**36-130764**	**36-131020**	стандартная подвеска
B3 **2.4 D, 2.5 TDI** 12/90 - 06/94 60 -85 kW	**36-133147**	**36-131020**	стандартная подвеска
B4 **1.6, 2.0 E, 2.0 E 16V, 2.3 E, 2.4 D, 2.5 TDI, 2.6, 2.8 E** 09/91 - 06/94 60 -128 kW	**21-030390** **11-103943** SP	**19-029214**	стандартная подвеска HA: Размер резьбы: M10
B4 **1.6, 2.0 E, 2.0 E 16V, 2.3 E, 2.4 D, 2.5 TDI, 2.6, 2.8 E** 09/91 - 06/94 60 -128 kW	**21-030390** **11-103943** SP		спортивная подвеска

Пригодны для			
AUDI			
AUDI 100 Avant (4A, C4)			
B4 **2.0 E 16V quattro, 2.0 E quattro, 2.3 E quattro, 2.6 quattro, 2.6 E quattro, 2.8 E quattro** 09/91 - 07/94 85 -128 kW	**21-030390** **11-103943** SP		стандартная подвеска
B6 Sport **1.6, 2.0 E, 2.0 E 16V, 2.3 E, 2.4 D, 2.5 TDI, 2.6, 2.8 E** 12/90 - 06/94 60 -128 kW	**34-003701**	**24-015769**	HA: Размер резьбы: M10
B6 Sport **2.0 E 16V quattro, 2.0 E quattro, 2.3 E quattro, 2.6 quattro, 2.6 E quattro, 2.8 E quattro** 09/91 - 07/94 85 -128 kW	**34-003701**	**24-025935**	Размер резьбы: M10
B6 Sport **2.0 E 16V quattro, 2.0 E quattro, 2.3 E quattro, 2.6 quattro, 2.6 E quattro, 2.8 E quattro** 09/91 - 07/94 85 -128 kW	**34-003701**	**24-020657**	спортивная подвеска; стандартная подвеска; Размер резьбы: M12
B8 **1.6, 2.0 E, 2.0 E 16V, 2.3 E, 2.4 D, 2.5 TDI, 2.6, 2.8 E** 09/91 - 06/94 60 -128 kW	**34-003695**	**24-015738**	HA: Размер резьбы: M10
B8 **2.0 E quattro, 2.3 E quattro, 2.6 quattro, 2.6 E quattro, 2.8 E quattro** 12/90 - 06/94 85 -128 kW	**34-003695**	**24-020664**	спортивная подвеска; стандартная подвеска; Размер резьбы: M12
B8 **2.0 E 16V quattro** 07/92 - 06/94 103 kW	**34-003695**	**24-020664**	спортивная подвеска; стандартная подвеска; Размер резьбы: M12
B8 **S4 Turbo quattro** 09/91 - 06/94 169 kW	**34-003695**	**24-020664**	спортивная подвеска; стандартная подвеска; Размер резьбы: M12
B8 **S4 V8 quattro** 10/92 - 06/94 206 kW	**34-003695**	**24-020664**	спортивная подвеска; стандартная подвеска; Размер резьбы: M12
B8 **S4 V8 quattro** 03/94 - 06/94 213 kW	**34-003695**	**24-020664**	спортивная подвеска; стандартная подвеска; Размер резьбы: M12
AUDI 200 (43)			
B1 **2.1 5 E, 2.1 5 T** 01/80 - 09/82 100 -125 kW	**12-117321**		VA: Материал: резина/металл
B3 **2.1 5 E** 10/79 - 09/82 100 kW	**36-130757**	**36-133116**	стандартная подвеска
B3 **2.1 5 E** 10/79 - 09/82 100 kW		**36-130726**	стандартная подвеска; Усиленное оснащение .
B3 **2.1 5 T** 10/79 - 08/82 125 kW	**36-133086**		стандартная подвеска
B3 **2.1 5 T** 10/79 - 08/82 125 kW	**36-130757**		стандартная подвеска; Усиленное оснащение .
B4 **2.1 5 E, 2.1 5 T** 10/79 - 09/82 100 -125 kW	**21-030390** **11-103943** SP	**19-020150**	стандартная подвеска
B6 Sport **2.1 5 E, 2.1 5 T** 10/79 - 09/82 100 -125 kW	**34-003701**	**24-015769**	
B8 **2.1 5 E, 2.1 5 T** 10/79 - 09/82 100 -125 kW	**34-003695**	**24-015738**	

Пригодны для			

AUDI

AUDI 200 (44, 44Q)

B1	**2.1 5 E, 2.1 Turbo, 2.1 Turbo quattro, 2.2, 2.2 20V Turbo quattro, 2.2 Turbo, 2.2 Turbo quattro, 2.3** 08/83 - 09/91 100 -162 kW	**12-117321**	**12-117086**	не для: Exklusiv VA: Материал: резина/металл HA: без шарикового подшибника
B2	**2.2, 2.2 Turbo, 2.3** 08/84 - 09/91 100 -147 kW	**16-031289** **11-103943** SP	**15-069139**	стандартная подвеска HA: Размер резьбы: M10
B3	**2.1 5 E, 2.1 Turbo, 2.2, 2.2 Turbo, 2.3** 08/83 - 09/91 100 -147 kW		**36-160587**	стандартная подвеска; с регулируемой подвеской
B3	**2.2 Turbo** 08/85 - 09/91 121 -147 kW	**36-133154**	**36-133123**	стандартная подвеска
B3	**2.2 20V Turbo quattro, 2.2 Turbo quattro** 01/88 - 12/91 121 -162 kW	**36-133130**	**36-133123**	стандартная подвеска
B3	**2.3** 11/86 - 09/91 100 kW	**36-133154**	**36-133123**	стандартная подвеска
B4	**2.2, 2.2 Turbo, 2.3** 08/84 - 09/91 100 -147 kW	**21-030390** **11-103943** SP	**19-020150**	стандартная подвеска HA: Размер резьбы: M10
B4	**2.2 20V Turbo quattro, 2.2 Turbo quattro** 02/88 - 12/91 121 -162 kW	**21-030390** **11-103943** SP		стандартная подвеска
B6 Sport	**2.1 5 E, 2.1 Turbo, 2.2, 2.2 Turbo, 2.3** 08/83 - 09/91 100 -147 kW	**34-003701**	**24-015769**	HA: Размер резьбы: M10
B6 Sport	**2.1 Turbo quattro, 2.2 20V Turbo quattro, 2.2 Turbo quattro** 01/84 - 12/90 121 -162 kW	**34-003701**	**24-025935**	Размер резьбы: M10
B6 Sport	**2.1 Turbo quattro, 2.2 20V Turbo quattro, 2.2 Turbo quattro** 01/84 - 12/90 121 -162 kW	**34-003701**	**24-020657**	Размер резьбы: M12
B8	**2.1 5 E, 2.1 Turbo, 2.2, 2.2 Turbo, 2.3** 08/83 - 09/91 100 -147 kW	**34-003695**	**24-015738**	HA: Размер резьбы: 10
B8	**2.1 Turbo quattro, 2.2 20V Turbo quattro, 2.2 Turbo quattro** 08/83 - 11/90 121 -162 kW	**34-003695**	**24-020664**	Размер резьбы: M12

AUDI 200 Avant (44, 44Q)

B1	**2.1 Turbo quattro, 2.2 20V Turbo quattro, 2.2 Turbo, 2.2 Turbo quattro, 2.3** 09/83 - 09/91 100 -162 kW	**12-117321**		не для: Exklusiv VA: Материал: резина/металл
B2	**2.2 Turbo, 2.3** 08/85 - 09/91 100 -121 kW	**16-031289** **11-103943** SP	**15-069139**	стандартная подвеска HA: Размер резьбы: M10
B3	**2.2 Turbo, 2.3** 08/85 - 09/91 100 -121 kW	**36-133154**	**36-130719**	стандартная подвеска
B4	**2.1 Turbo quattro, 2.2 20V Turbo quattro, 2.2 Turbo quattro** 09/83 - 12/91 121 -162 kW	**21-030390** **11-103943** SP		стандартная подвеска
B4	**2.2 Turbo, 2.3** 08/85 - 09/91 100 -121 kW	**21-030390** **11-103943** SP	**19-020150**	стандартная подвеска HA: Размер резьбы: M10
B6 Sport	**2.1 Turbo quattro, 2.2 20V Turbo quattro, 2.2 Turbo quattro** 01/84 - 12/90 121 -162 kW	**34-003701**	**24-025935**	Размер резьбы: M10
B6 Sport	**2.1 Turbo quattro, 2.2 20V Turbo quattro, 2.2 Turbo quattro** 01/84 - 12/90 121 -162 kW	**34-003701**	**24-020657**	Размер резьбы: M12

Пригодны для			

AUDI

AUDI 200 Avant (44, 44Q)

B8	**2.1 Turbo quattro, 2.2 20V Turbo quattro, 2.2 Turbo quattro** 01/84 - 12/90 121 -162 kW	**34-003695**	**24-020664**	Размер резьбы: M12

AUDI-FAW

AUDI-FAW A4 седан (B7)

B4	**1.8 TURBO, 2.0, 2.0 TURBO, 3.0 quattro** 07/05 - 09/08 120 -160 kW	**19-158945**	**19-158952**	стандартная подвеска
B4	**1.8 TURBO, 2.0, 2.0 TURBO, 3.0 quattro** 07/05 - 09/08 120 -160 kW	**19-164472**	**19-164489**	спортивная подвеска
B6 Sport	**1.8 TURBO, 2.0, 2.0 TURBO, 3.0 quattro** 07/05 - 09/08 120 -160 kW	**24-119788**	**24-119795**	
B8	**1.8 TURBO, 2.0, 2.0 TURBO, 3.0 quattro** 07/05 - 09/08 120 -160 kW	**24-119818**	**24-119825**	
B12 PK	**1.8 TURBO, 2.0, 2.0 TURBO** 07/05 - 09/08 120 -147 kW	**46-188465**		Обязанность, предусмотренная экспертизой VA: Глубина (экспертиза): 30 мм; Нагрузка оси до: 1090 кг HA: Глубина (экспертиза): 30 мм; Нагрузка оси до: 1035 кг
B12 PK	**2.0, 2.0 TURBO** 07/05 - 09/08 132 -147 kW	**46-188472**		Обязанность, предусмотренная экспертизой VA: Глубина (экспертиза): 30 мм; Нагрузка оси до: 1165 кг HA: Глубина (экспертиза): 30 мм; Нагрузка оси до: 1035 кг
B12 PK	**3.0 quattro** 07/05 - 09/08 160 kW	**46-188489**		Обязанность, предусмотренная экспертизой VA: Глубина (экспертиза): 30 мм; Нагрузка оси до: 1230 кг HA: Глубина (экспертиза): 30 мм; Нагрузка оси до: 1130 кг
B12 SL	**1.8 TURBO, 2.0, 2.0 TURBO** 07/05 - 09/08 120 -147 kW	**46-188588**		Обязанность, предусмотренная экспертизой VA: Глубина (экспертиза): 45-50 мм; Нагрузка оси до: 1090 кг HA: Глубина (экспертиза): 35-40 мм; Нагрузка оси до: 1035 кг
B12 SL	**2.0, 2.0 TURBO** 07/05 - 09/08 132 -147 kW	**46-188595**		Обязанность, предусмотренная экспертизой VA: Глубина (экспертиза): 45-50 мм; Нагрузка оси до: 1140 кг HA: Глубина (экспертиза): 35-40 мм; Нагрузка оси до: 1035 кг
B14	**1.8 TURBO, 2.0, 2.0 TURBO, 3.0 quattro** 07/05 - 09/08 120 -160 kW	**47-169289**		Обязанность, предусмотренная экспертизой VA: Глубина (экспертиза): 30-60 мм; Нагрузка оси до: 1250 кг HA: Глубина (экспертиза): 20-50 мм; Нагрузка оси до: 1170 кг
B16 PSS9	**1.8 TURBO, 2.0, 2.0 TURBO, 3.0 quattro** 07/05 - 09/08 120 -160 kW	**48-169301**		Обязанность, предусмотренная экспертизой VA: Глубина (экспертиза): 30-60 мм; Нагрузка оси до: 1250 кг HA: Глубина (экспертиза): 20-50 мм; Нагрузка оси до: 1170 кг

AUDI-FAW A4L седан (B8)

B4	**2.0, 3.2, L 1.8** 11/08 - 118 -195 kW	**19-171593**	**19-171609**	стандартная подвеска; без электронн. регулирования аморт. Силы
B4	**2.0, 3.2, L 1.8** 11/08 - 118 -195 kW	**19-171616**	**19-171623**	спортивная подвеска; без электронн. регулирования аморт. Силы
B6 Sport	**2.0, 3.2, L 1.8** 11/08 - 118 -195 kW	**24-145961**	**24-145978**	без электронн. регулирования аморт. Силы
B8	**2.0, 3.2, L 1.8** 11/08 - 118 -195 kW	**24-145985**	**24-145992**	спортивная подвеска; без электронн. регулирования аморт. Силы

Пригодны для			

AUDI-FAW

AUDI-FAW A4L седан (B8)

B12 PK	**2.0, 3.2, L 1.8** 11/08 - 118 -195 kW	**46-183323**		стандартная подвеска; кроме заниженной подвески; без электронн. регулирования аморт. Силы; Обязанность, предусмотренная экспертизой VA: Глубина (экспертиза): 35 мм; Нагрузка оси до: 1105 кг HA: без регулируемой подвески; Глубина (экспертиза): 30 мм; Нагрузка оси до: 1160 кг
B12 SL	**2.0, 3.2, L 1.8** 11/08 - 118 -195 kW	**46-183521**		стандартная подвеска; кроме заниженной подвески; без электронн. регулирования аморт. Силы; Обязанность, предусмотренная экспертизой VA: Глубина (экспертиза): 45 мм; Нагрузка оси до: 1105 кг HA: без регулируемой подвески; Глубина (экспертиза): 35 мм; Нагрузка оси до: 1155 кг
B16 PSS10	**2.0, 3.2, L 1.8** 11/08 - 118 -195 kW	**48-147231**		без электронн. регулирования аморт. Силы; Обязанность, предусмотренная экспертизой VA: Глубина (экспертиза): 30-50 мм; Нагрузка оси до: 1245 кг HA: Глубина (экспертиза): 30-50 мм; Нагрузка оси до: 1215 кг
B16 RC	**2.0, 3.2, L 1.8** 11/08 - 118 -195 kW	**49-151282**		без электронн. регулирования аморт. Силы; Обязанность, предусмотренная экспертизой VA: Глубина (экспертиза): 30-50 мм; Нагрузка оси до: 1245 кг HA: Глубина (экспертиза): 30-50 мм; Нагрузка оси до: 1215 кг

AUDI-FAW A6 седан (C5)

B4	**1.8 TURBO, 2.4, 2.8** 09/99 - 12/00 110 -140 kW	**22-031167**	**19-029443** **11-149835** SP	-> CH.Nr.: 4B-Y-200 000; стандартная подвеска
B4	**1.8 TURBO, 2.4, 2.8** 09/99 - 12/00 110 -140 kW	**19-045771**	**19-140049** **11-149835** SP	-> CH.Nr.: 4B-Y-200 000; спортивная подвеска
B4	**1.8 TURBO, 2.4, 2.5 D, 2.8** 01/01 - 12/05 110 -140 kW	**19-119939**	**19-029443** **11-149835** SP	CH.Nr.: 4B-1-000 001 ->; стандартная подвеска
B4	**1.8 TURBO, 2.4, 2.5 D, 2.8** 01/01 - 12/05 110 -140 kW	**19-119939**	**19-140049** **11-149835** SP	CH.Nr.: 4B-1-000 001 ->; спортивная подвеска
B6 Sport	**1.8 TURBO, 2.4, 2.8** 09/99 - 12/00 110 -140 kW	**24-020794**	**24-025324**	-> CH.Nr.: 4B-Y-200000; без регулируемой подвески VA: Должна использоваться серийная тарелка пружины
B6 Sport	**1.8 TURBO, 2.4, 2.5 D, 2.8** 01/01 - 12/05 110 -140 kW	**24-065085**	**24-065429**	CH.Nr.: 4B- 1- 000 001 ->; без регулируемой подвески VA: Должна использоваться серийная тарелка пружины
B8	**1.8 TURBO, 2.4, 2.8** 09/99 - 12/00 110 -140 kW	**24-020817**	**24-025331** **11-101390** SP	-> CH.Nr.: 4B-Y-200000; без регулируемой подвески VA: Должна использоваться серийная тарелка пружины
B8	**1.8 TURBO, 2.4, 2.5 D, 2.8** 01/01 - 12/05 110 -140 kW	**24-065108**	**24-065436**	CH.Nr.: 4B- 1- 000 001 ->; без регулируемой подвески VA: Должна использоваться серийная тарелка пружины
B12 PK	**1.8 TURBO** 01/00 - 12/00 110 kW	**46-192196**		-> CH.Nr.: 4B-Y-200000; Должна использоваться серийная тарелка пружины; без регулируемой подвески; Обязанность, предусмотренная экспертизой VA: Глубина (экспертиза): 30 мм; Нагрузка оси до: 1150 кг HA: Глубина (экспертиза): 30 мм; Нагрузка оси до: 1090 кг
B12 PK	**1.8 TURBO** 01/01 - 12/05 110 kW	**46-192202**		CH.Nr.: 4B-1-000001 ->; Должна использоваться серийная тарелка пружины; без регулируемой подвески; Обязанность, предусмотренная экспертизой VA: Глубина (экспертиза): 30 мм; Нагрузка оси до: 1150 кг HA: Глубина (экспертиза): 30 мм; Нагрузка оси до: 1090 кг
B12 PK	**2.4, 2.8** 09/99 - 12/00 121 -140 kW	**46-192219**		-> CH.Nr.: 4B-Y-200000; Должна использоваться серийная тарелка пружины; без регулируемой подвески; Обязанность, предусмотренная экспертизой VA: Глубина (экспертиза): 30 мм; Нагрузка оси до: 1230 кг HA: Глубина (экспертиза): 30 мм; Нагрузка оси до: 1090 кг

Пригодны для			
AUDI-FAW			
AUDI-FAW A6 седан (C5)			
B12 PK **2.4, 2.5 D** 01/01 - 12/05 121 -132 kW	**46-192226**		CH.Nr.: 4B-1-000001 ->; Должна использоваться серийная тарелка пружины; без регулируемой подвески; Обязанность, предусмотренная экспертизой VA: Глубина (экспертиза): 30 мм; Нагрузка оси до: 1230 кг HA: Глубина (экспертиза): 30 мм; Нагрузка оси до: 1090 кг
B14 **1.8 TURBO, 2.4, 2.5 D, 2.8** 09/99 - 12/05 110 -140 kW	**47-124806**		без регулируемой подвески; Обязанность, предусмотренная экспертизой VA: Глубина (экспертиза): 35-55 мм; Нагрузка оси до: 1205 кг HA: Глубина (экспертиза): 35-55 мм; Нагрузка оси до: 1130 кг
B16 PSS9 **1.8 TURBO, 2.4, 2.5 D, 2.8** 09/99 - 12/05 110 -140 kW	**48-088749**		без регулируемой подвески; Обязанность, предусмотренная экспертизой VA: Глубина (экспертиза): 35-55 мм; Нагрузка оси до: 1205 кг HA: Глубина (экспертиза): 35-55 мм; Нагрузка оси до: 1130 кг
AUDI-FAW A6L седан (C6)			
B4 **1.8, 2.0, 2.0 TURBO, 2.4, 2.8 quattro, 3.0, 3.1 TURBO, 3.2 TURBO quattro, 4.2 TURBO quattro, L 2.7, L 2.8, L 2.8 quattro, L 3.0 quattro** 09/05 - 110 -253 kW	**19-139951**	**19-139968**	без регулируемой подвески; кроме пневматической подвески
B6 Sport **1.8, 2.0, 2.0 TURBO, 2.4, 2.8 quattro, 3.0, 3.1 TURBO, 3.2 TURBO quattro, 4.2 TURBO quattro, L 2.7, L 2.8, L 2.8 quattro, L 3.0 quattro** 09/05 - 110 -253 kW	**35-116288**	**24-116299**	стандартная подвеска; без регулируемой подвески; кроме пневматической подвески
B8 **1.8, 2.0, 2.0 TURBO, 2.4, 2.8 quattro, 3.0, 3.1 TURBO, 3.2 TURBO quattro, 4.2 TURBO quattro, L 2.7, L 2.8, L 2.8 quattro, L 3.0 quattro** 09/05 - 110 -253 kW	**35-116301**	**24-116312**	спортивная подвеска; без регулируемой подвески; кроме пневматической подвески
B12 PK **2.8 quattro, 3.2 TURBO quattro, 4.2 TURBO quattro, L 2.8 quattro, L 3.0 quattro** 04/08 - 154 -253 kW	**46-189851**		без регулируемой подвески; Обязанность, предусмотренная экспертизой; кроме пневматической подвески VA: Глубина (экспертиза): 30 мм; Нагрузка оси до: 1215 кг HA: Глубина (экспертиза): 30 мм; Нагрузка оси до: 1240 кг
B12 PK **1.8, 2.0, 2.0 TURBO, 2.4, 3.0, 3.1 TURBO, L 2.7, L 2.8** 03/05 - 08/08 110 -188 kW	**46-189844**		без регулируемой подвески; Обязанность, предусмотренная экспертизой; кроме пневматической подвески VA: Глубина (экспертиза): 30 мм; Нагрузка оси до: 1215 кг HA: Глубина (экспертиза): 30 мм; Нагрузка оси до: 1115 кг
B14 **1.8, 2.0, 2.0 TURBO, 2.4, 2.8 quattro, 3.0, 3.1 TURBO, 3.2 TURBO quattro, 4.2 TURBO quattro, L 2.7, L 2.8, L 2.8 quattro, L 3.0 quattro** 09/05 - 110 -253 kW	**47-116573**		без регулируемой подвески; Обязанность, предусмотренная экспертизой; кроме пневматической подвески VA: Глубина (экспертиза): 40-60 мм; Нагрузка оси до: 1410 кг HA: Глубина (экспертиза): 40-60 мм; Нагрузка оси до: 1380 кг
B16 PSS9 **1.8, 2.0, 2.0 TURBO, 2.4, 2.8 quattro, 3.0, 3.1 TURBO, 3.2 TURBO quattro, 4.2 TURBO quattro, L 2.7, L 2.8, L 2.8 quattro, L 3.0 quattro** 09/05 - 110 -253 kW	**48-116541**		без регулируемой подвески; Обязанность, предусмотренная экспертизой; кроме пневматической подвески VA: Глубина (экспертиза): 40-60 мм; Нагрузка оси до: 1410 кг HA: Глубина (экспертиза): 40-60 мм; Нагрузка оси до: 1380 кг
AUDI-FAW Q5 вездеход закрытый			
B4 **2.0** 03/10 - 155 kW	**19-171593**	**19-171609**	стандартная подвеска; без электронн. регулирования аморт. Силы

Пригодны для			
AUDI-FAW			
AUDI-FAW Q5 вездеход закрытый			
B6 Sport **2.0** 03/10 - 155 kW	**24-145961**	**24-145978**	
B8 **2.0** 03/10 - 155 kW	**24-145985**	**24-145992**	
B12 PK **2.0** 03/10 - 155 kW	**46-188083**		без электронн. регулирования аморт. Силы; без регулируемой подвески; Обязанность, предусмотренная экспертизой VA: Глубина (экспертиза): 30 мм; Нагрузка оси до: 1235 кг HA: Глубина (экспертиза): 25 мм; Нагрузка оси до: 1345 кг
AUSTIN			
AUSTIN MINI MK I			
B6 Sport **1.3, 1000, 1000 Mayfair, 1000 Mayfair Sport, 1100 Special, 1275 GT, 850** 01/67 - 08/81 25 -53 kW	**24-181464**	**24-181471**	
AUSTIN MINI			
B6 Sport **0.9, 1.3** 09/69 - 10/85 25 -48 kW	**24-181464**	**24-181471**	
AUSTIN-HEALEY			
AUSTIN-HEALEY AUSTIN-HEALEY			
B6 Sport **3000 Sport MK.III** 01/59 - 12/64 110 kW	*24-025768*	*24-025775*	
AUTOBIANCHI			
AUTOBIANCHI A 112			
B6 Sport **0.9, 0.9 E, 0.9 Junior, 1.0 E,Elite,LX** 10/69 - 12/85 31 -35 kW		*34-000427*	HA: Сервис срочного ремонта .; Возврат старой детали обязателен .
AUTO UNION			
AUTO UNION MUNGA			
B6 Offroad **F 91/4, F 91/6, F 91/8** 03/57 - 06/69 32 kW		**24-000321**	HA: Параметр: 280/100
BENTLEY			
BENTLEY CONTINENTAL			
B6 Sport **6.75 V8 R, 6.75 V8 S, 6.75 V8 T Mulliner** 01/85 - 265 -313 kW	**24-014298**	**24-014304**	HA: без регулируемой подвески
BMW			
BMW 1 (E81, E87)			
B1 **116 i, 116i, 118 d, 118d, 118i, 120 i, 120d, 120i, 123d, 130i, 2.0** 09/04 - 85 -195 kW	**12-224432**		VA: -> 04/08

Пригодны для			

BMW

BMW 1 (E81, E87)

B1	**116 i, 116d, 116i, 118 d, 118d, 118i, 120 i, 120d, 120i, 123d, 130i, 2.0** 09/04 - 85 -195 kW	**12-117260**	**12-226443** ⇧ **12-226436** ⇩	VA: 05/08-> 07/11
B3	**116 i, 116i, 118i** 09/04 - 85 -105 kW	**37-161309**	**36-161393**	стандартная подвеска
B3	**116 i, 116i, 118i, 120 i, 120i** 09/04 - 85 -125 kW	**37-161293**	**36-161379**	стандартная подвеска; Усиленное оснащение .
B3	**116i** 01/09 - 90 kW	**37-161309**		стандартная подвеска
B3	**120 i, 120i** 09/04 - 110 -125 kW	**37-161309**	**36-161393**	стандартная подвеска; Число дверей: 3
B3	**120 i, 120i** 09/04 - 110 -125 kW	**37-161293**	**36-161393**	стандартная подвеска; Число дверей: 5
B3	**130i** 03/05 - 190 -195 kW	**37-161286**	**36-161379**	стандартная подвеска
B3	**130i** 03/05 - 190 -195 kW	**37-161279**	**36-161355**	стандартная подвеска; Усиленное оснащение .
B3	**116d, 118 d, 118d, 120d** 03/07 - 85 -130 kW	**37-161293**	**36-161379**	стандартная подвеска; Число дверей: 3
B3	**116d, 118 d, 118d** 04/07 - 85 -105 kW	**37-161293**	**36-161393**	стандартная подвеска; Число дверей: 5
B3	**116d, 118 d, 118d, 120d** 03/07 - 85 -130 kW	**37-161286**	**36-161355**	стандартная подвеска; Усиленное оснащение .; Число дверей: 3
B3	**116d, 118 d, 118d, 120 i** 09/04 - 85 -110 kW	**37-161286**	**36-161379**	стандартная подвеска; Усиленное оснащение .; Число дверей: 5
B3	**120d** 09/04 - 120 -130 kW	**37-161286**	**36-161379**	стандартная подвеска; Число дверей: 5
B3	**120d** 09/04 - 120 -130 kW	**37-161279**	**36-161355**	стандартная подвеска; Усиленное оснащение .; Число дверей: 5
B3	**123d, 2.0** 03/07 - 115 -150 kW	**37-161279**	**36-161355**	стандартная подвеска; Число дверей: 3
B3	**123d, 2.0** 03/07 - 115 -150 kW	**37-161279**	**36-161379**	стандартная подвеска; Число дверей: 5
B3	**123d, 2.0** 03/07 - 115 -150 kW	**37-161262**	**36-161331**	стандартная подвеска; Усиленное оснащение .; Число дверей: 3
B3	**123d, 2.0** 03/07 - 115 -150 kW	**37-161262**	**36-161355**	стандартная подвеска; Усиленное оснащение .; Число дверей: 5
B4	**116 i, 116d, 116i, 118 d, 118d, 118i, 120 i, 120d, 120i, 123d, 130i, 2.0** 09/04 - 85 -195 kW	**22-144249** ↰ **22-144263** ↱	**19-144221**	стандартная подвеска
B4	**116 i, 116d, 116i, 118 d, 118d, 118i, 120 i, 120d, 120i, 123d, 130i, 2.0** 09/04 - 85 -195 kW	**22-144256** ↰ **22-144270** ↱	**19-144238**	спортивная подвеска
B6 Sport	**116 i, 116d, 116i, 118 d, 118d, 118i, 120 i, 120d, 120i, 123d, 130i, 2.0** 09/04 - 85 -195 kW	**35-115908** ↰ **35-115915** ↱	**24-115926**	кроме исполнения M-техник
B6 a10	**116 i, 116d, 116i, 118 d, 118d, 118i, 120 i, 120d, 120i, 123d, 130i, 2.0** 09/04 - 85 -195 kW	**31-181914** ↰ **31-181921** ↱	**26-181936**	

Пригодны для			
BMW			
BMW 1 (E81, E87)			
B8 **116 i, 116d, 116i, 118 d, 118d, 118i, 120 i, 120d, 120i, 123d, 130i, 2.0** 09/04 - 85 -195 kW	**35-115939** **35-115946**	**24-115957**	исполнение M-техник
B12 PK **116 i, 116i, 118i, 120 i, 120i, 2.0** 09/04 - 85 -125 kW	**46-180483**		Обязанность, предусмотренная экспертизой VA: Глубина (экспертиза): 30 мм; Нагрузка оси до: 875 кг HA: без регулируемой подвески; Глубина (экспертиза): 25 мм; Нагрузка оси до: 1060 кг
B12 PK **116d, 118 d, 118d, 120d, 123d, 130i** 09/05 - 85 -195 kW	**46-180490**		Обязанность, предусмотренная экспертизой VA: Глубина (экспертиза): 30 мм; Нагрузка оси до: 920 кг HA: без регулируемой подвески; Глубина (экспертиза): 25 мм; Нагрузка оси до: 1060 кг
B12 SL **116 i, 116i, 118i, 120 i, 120i, 2.0** 09/04 - 85 -125 kW	**46-180506**		Обязанность, предусмотренная экспертизой VA: Глубина (экспертиза): 45-50 мм; Нагрузка оси до: 895 кг HA: без регулируемой подвески; Глубина (экспертиза): 35 мм; Нагрузка оси до: 1060 кг
B12 SL **116d, 118 d, 118d, 120d, 123d, 130i** 09/05 - 85 -195 kW	**46-180513**		Обязанность, предусмотренная экспертизой VA: Глубина (экспертиза): 45-50 мм; Нагрузка оси до: 920 кг HA: без регулируемой подвески; Глубина (экспертиза): 35 мм; Нагрузка оси до: 1060 кг
B14 **116 i, 116d, 116i, 118 d, 118d, 118i, 120 i, 120d, 120i, 123d, 130i, 2.0** 09/04 - 85 -195 kW	**47-120471**		Обязанность, предусмотренная экспертизой VA: Глубина (экспертиза): 30-50 мм; Нагрузка оси до: 910 кг HA: Глубина (экспертиза): 30-50 мм; Нагрузка оси до: 1035 кг
B16 PSS10 **116 i, 116d, 116i, 118 d, 118d, 118i, 120 i, 120d, 120i, 123d, 130i, 2.0** 09/04 - 85 -195 kW	**48-131636**		Обязанность, предусмотренная экспертизой VA: Глубина (экспертиза): 30-50 мм; Нагрузка оси до: 1020 кг HA: Глубина (экспертиза): 30-50 мм; Нагрузка оси до: 1200 кг
B16 PSS10 **116 i, 116d, 116i, 118 d, 118d, 118i, 120 i, 120d, 120i, 123d, 130i, 2.0** 09/04 - 85 -195 kW	**48-195232**		Обязанность, предусмотренная экспертизой VA: Глубина (экспертиза): 20-40 мм; Нагрузка оси до: 1020 кг HA: Глубина (экспертиза): 20-40 мм; Нагрузка оси до: 1200 кг
B16 RC **116 i, 116d, 116i, 118 d, 118d, 118i, 120 i, 120d, 120i, 123d, 130i, 2.0** 09/04 - 85 -195 kW	**49-131543**		Обязанность, предусмотренная экспертизой VA: Глубина (экспертиза): 30-50 мм; Нагрузка оси до: 1020 кг HA: Глубина (экспертиза): 30-50 мм; Нагрузка оси до: 1200 кг
BMW 1 купе (E82)			
B1 **118d, 120d, 120i, 123d, 125i, 135i** 10/07 - 100 -225 kW	**12-117260**	**12-226443** **12-226436**	VA: с шариковым подшибником
B1 **120d, 123d, 125i, 135i** 10/07 - 130 -225 kW	**12-224432**		VA: -> 04/08
B3 **118d, 120d, 123d** 10/07 - 100 -150 kW	**37-161293**	**36-161317**	стандартная подвеска
B3 **118d, 120d, 123d** 10/07 - 100 -150 kW	**37-161286**	**36-161393**	стандартная подвеска; Усиленное оснащение .
B4 **118d, 120d, 120i, 123d, 125i, 135i** 10/07 - 100 -225 kW	**22-152749** **22-152756**	**19-152769**	стандартная подвеска
B4 **118d, 120d, 120i, 123d, 125i, 135i** 10/07 - 100 -225 kW	**22-152770** **22-152787**	**19-152790**	спортивная подвеска
B6 Sport **118d, 120d, 120i, 123d, 125i, 135i** 10/07 - 100 -225 kW	**35-115908** **35-115915**	**24-115926**	кроме исполнения M-техник
B6 a10 **118d, 120d, 120i, 123d, 125i, 135i** 10/07 - 100 -225 kW	**31-181914** **31-181921**	**26-181936**	

Пригодны для			

BMW

BMW 1 купе (E82)

B8	**118d, 120d, 120i, 123d, 125i, 135i** 10/07 - 100 -225 kW	**35-115939** **35-115946**	**24-115957**	исполнение M-техник
B12 PK	**118d, 120d, 123d, 125i, 135i** 10/07 - 100 -225 kW	**46-180537**		Обязанность, предусмотренная экспертизой VA: Глубина (экспертиза): 30-35 мм; Нагрузка оси до: 945 кг HA: без регулируемой подвески; Глубина (экспертиза): 30-35 мм; Нагрузка оси до: 1030 кг
B14	**118d, 120d, 120i, 123d, 125i, 135i** 10/07 - 100 -225 kW	**47-120471**		Обязанность, предусмотренная экспертизой VA: Глубина (экспертиза): 30-50 мм; Нагрузка оси до: 910 кг HA: Глубина (экспертиза): 30-50 мм; Нагрузка оси до: 1035 кг
B16 PSS10	**3.0 M** 04/11 - 250 kW	**48-145701**		без электронн. регулирования аморт. Силы; для автомобилей без EDC; Обязанность, предусмотренная экспертизой VA: Глубина (экспертиза): 10-35 мм; Нагрузка оси до: 1060 кг HA: Глубина (экспертиза): 20-35 мм; Нагрузка оси до: 1270 кг
B16 PSS10	**118d, 120d, 120i, 123d, 125i, 135i** 10/07 - 100 -225 kW	**48-131636**		Обязанность, предусмотренная экспертизой VA: Глубина (экспертиза): 30-50 мм; Нагрузка оси до: 1020 кг HA: Глубина (экспертиза): 30-50 мм; Нагрузка оси до: 1200 кг
B16 PSS10	**118d, 120d, 120i, 123d, 125i, 135i** 10/07 - 100 -225 kW	**48-195232**		Обязанность, предусмотренная экспертизой VA: Глубина (экспертиза): 20-40 мм; Нагрузка оси до: 1020 кг HA: Глубина (экспертиза): 20-40 мм; Нагрузка оси до: 1200 кг
B16 RC	**118d, 120d, 120i, 123d, 125i, 135i** 10/07 - 100 -225 kW	**49-131543**		Обязанность, предусмотренная экспертизой VA: Глубина (экспертиза): 30-50 мм; Нагрузка оси до: 1020 кг HA: Глубина (экспертиза): 30-50 мм; Нагрузка оси до: 1200 кг
B16 BCS	**3.0 M** 04/11 - 250 kW	**48-223539**		Обязанность, предусмотренная экспертизой VA: Глубина (экспертиза): 10-35 мм; Нагрузка оси до: 1060 кг HA: Глубина (экспертиза): 20-35 мм; Нагрузка оси до: 1270 кг

BMW 1 кабрио (E88)

B1	**118d, 118i, 120d, 120i, 123d, 125i, 135i** 03/08 - 100 -225 kW	**12-117260**	**12-226443** **12-226436**	VA: с шариковым подшибником
B3	**120i** 03/08 - 120 -125 kW	**37-161286**	**36-161379**	стандартная подвеска
B3	**120i** 03/08 - 120 -125 kW	**37-161279**	**36-161355**	стандартная подвеска; Усиленное оснащение .
B3	**125i** 03/08 - 160 kW	**37-161279**	**36-161355**	стандартная подвеска
B3	**125i** 03/08 - 160 kW	**37-161262**	**36-161331**	стандартная подвеска; Усиленное оснащение .
B4	**118d, 118i, 120d, 120i, 123d, 125i, 135i** 03/08 - 100 -225 kW	**22-152749** **22-152756**	**19-152769**	стандартная подвеска
B4	**118d, 118i, 120d, 120i, 123d, 125i, 135i** 03/08 - 100 -225 kW	**22-152770** **22-152787**	**19-152790**	спортивная подвеска
B6 Sport	**118d, 118i, 120d, 120i, 123d, 125i, 135i** 03/08 - 100 -225 kW	**35-115908** **35-115915**	**24-115926**	кроме исполнения M-техник
B6 a10	**118d, 118i, 120d, 120i, 123d, 125i, 135i** 03/08 - 100 -225 kW	**31-181914** **31-181921**	**26-181936**	

Пригодны для			

BMW

BMW 1 кабрио (E88)

B8	**118d, 118i, 120d, 120i, 123d, 125i, 135i** 03/08 - 100 -225 kW	**35-115939** **35-115946**	**24-115957**	исполнение M-техник
B12 PK	**118d, 118i, 120d, 120i, 123d, 125i** 03/08 - 100 -160 kW	**46-180520**		Обязанность, предусмотренная экспертизой VA: Глубина (экспертиза): 30 мм; Нагрузка оси до: 945 кг HA: без регулируемой подвески; Глубина (экспертиза): 30 мм; Нагрузка оси до: 1120 кг
B14	**118d, 118i, 120d, 120i, 123d, 125i, 135i** 03/08 - 100 -225 kW	**47-120471**		Обязанность, предусмотренная экспертизой VA: Глубина (экспертиза): 30-50 мм; Нагрузка оси до: 910 кг HA: Глубина (экспертиза): 30-50 мм; Нагрузка оси до: 1035 кг
B16 PSS10	**118d, 118i, 120d, 120i, 123d, 125i, 135i** 03/08 - 100 -225 kW	**48-131636**		Обязанность, предусмотренная экспертизой VA: Глубина (экспертиза): 30-50 мм; Нагрузка оси до: 1020 кг HA: Глубина (экспертиза): 30-50 мм; Нагрузка оси до: 1200 кг
B16 PSS10	**118d, 118i, 120d, 120i, 123d, 125i, 135i** 03/08 - 100 -225 kW	**48-195232**		Обязанность, предусмотренная экспертизой VA: Глубина (экспертиза): 20-40 мм; Нагрузка оси до: 1020 кг HA: Глубина (экспертиза): 20-40 мм; Нагрузка оси до: 1200 кг
B16 RC	**118d, 118i, 120d, 120i, 123d, 125i, 135i** 03/08 - 100 -225 kW	**49-131543**		Обязанность, предусмотренная экспертизой VA: Глубина (экспертиза): 30-50 мм; Нагрузка оси до: 1020 кг HA: Глубина (экспертиза): 30-50 мм; Нагрузка оси до: 1200 кг

BMW 1 (F20)

B4	**116d, 116i, 118d, 118i, 120d, 125d, 125i** 06/11 - 85 -160 kW	**22-217981**	**19-217994**	стандартная подвеска; без электронн. регулирования аморт. Силы
B4	**116d, 116i, 118d, 118i, 120d, 125d, 125i** 06/11 - 85 -160 kW	**22-218001**	**19-218014**	исполнение M-техник; без электронн. регулирования аморт. Силы
B6 Sport	**116d, 116i, 118d, 118i, 120d, 125d, 125i** 06/11 - 85 -160 kW	**35-217480**	**24-217859**	стандартная подвеска; без электронн. регулирования аморт. Силы
B8	**116d, 116i, 118d, 118i, 120d, 125d, 125i** 06/11 - 85 -160 kW	**35-217862**	**24-217873**	исполнение M-техник; без электронн. регулирования аморт. Силы
B12 PK	**116d, 116i, 118d, 118i, 120d, 125d, 125i** 06/11 - 85 -160 kW	**46-223609**		без электронн. регулирования аморт. Силы; Обязанность, предусмотренная экспертизой VA: Глубина (экспертиза): 25 мм; Нагрузка оси до: 905 кг HA: Глубина (экспертиза): 30 мм; Нагрузка оси до: 1090 кг
B14	**116d, 116i, 118d, 118i, 120d, 125d, 125i** 06/11 - 85 -160 kW	**47-217522**		без электронн. регулирования аморт. Силы; Обязанность, предусмотренная экспертизой VA: Глубина (экспертиза): 30-50 мм HA: Глубина (экспертиза): 30-50 мм
B16 PSS10	**116d, 116i, 118d, 118i, 120d, 125d, 125i** 06/11 - 85 -160 kW	**48-217170**		без электронн. регулирования аморт. Силы; Обязанность, предусмотренная экспертизой VA: Глубина (экспертиза): 30-50 мм HA: Глубина (экспертиза): 30-50 мм
B16 RC	**116d, 116i, 118d, 118i, 120d, 125d, 125i** 06/11 - 85 -160 kW	**49-224658**		без электронн. регулирования аморт. Силы; Обязанность, предусмотренная экспертизой VA: Глубина (экспертиза): 30-50 мм HA: Глубина (экспертиза): 30-50 мм
B16 RC	**116d, 116i, 118d, 118i, 120d, 125d, 125i** 06/11 - 85 -160 kW	**49-224658**		EDC должно быть остановлено; электронное регулирование аморт. Силы; Обязанность, предусмотренная экспертизой; только в соединении с 1x 31306792211 VA: Глубина (экспертиза): 30-50 мм HA: Глубина (экспертиза): 30-50 мм

BMW 3 (E21)

B3	**315** 03/81 - 03/84 55 kW	**36-159710**	**36-159819**	стандартная подвеска

Пригодны для			
BMW			
BMW 3 (E21)			
B3 **316, 318** 08/75 - 01/77 66 -72 kW	**36-159741**	**36-159819**	стандартная подвеска
B3 **316, 318** 08/75 - 01/77 66 -72 kW		**36-159635**	стандартная подвеска; Усиленное оснащение .
B3 **316, 318, 318 i** 01/77 - 01/81 66 -77 kW	**36-159710**	**36-159819**	стандартная подвеска
B3 **316, 318, 318 i** 01/77 - 08/82 66 -77 kW	**36-159741**	**36-159635**	стандартная подвеска; Усиленное оснащение .
B3 **316, 318 i** 01/81 - 08/82 66 -77 kW		**36-159819**	стандартная подвеска
B3 **320, 320 i** 06/75 - 01/80 80 -92 kW	**36-159741**	**36-159819**	стандартная подвеска
B3 **320, 320 i, 320/6, 323 i** 06/75 - 08/82 80 -105 kW		**36-159635**	стандартная подвеска; Усиленное оснащение .
B3 **320/6, 323 i** 09/77 - 01/81 90 -105 kW	**36-159741**	**36-159819**	стандартная подвеска
B3 **320/6, 323 i** 01/81 - 08/82 90 -105 kW		**36-159819**	стандартная подвеска
B4 **315, 316, 318, 318 i, 320, 320 i, 320/6** 09/77 - 03/84 55 -92 kW	**21-030420**	**19-019802** **11-101345** SP	стандартная подвеска
B4 **323 i** 01/78 - 08/82 105 kW		**19-019802** **11-101345** SP	кроме исполнения M-техник
B6 Sport **315, 316, 318, 318 i, 320, 320 i, 320/6** 09/77 - 03/84 55 -92 kW	**34-001219**	**24-006125**	
B6 Sport **320, 320/6, 323 i** 08/75 - 08/82 80 -105 kW	**34-002230**	**24-006125**	спортивная подвеска
BMW 3 (E30)			
B1 **315, 316, 316 (Ecotronic), 316 i, 316 i 1.8, 318 i, 318 is, 320 i, 320 is, 323 i, 324 d, 324 td, 325 e 2.7, 325 i, 325 i X, M3 2.3, M3 EVO I 2.3, M3 EVO II 2.5** 09/82 - 01/92 55 -175 kW	**12-117628**	**12-117093**	VA: Øi: 14 мм; Øa: 32 мм; с шариковым подшибником
B2 **315** 09/82 - 12/91 55 kW	**16-031326** **11-101321** SP	**15-102096**	стандартная подвеска VA: Наружный диаметр передней амортизационной стойки шасси 45 мм
B2 **316, 316 (Ecotronic), 316 i, 316 i 1.8, 318 i, 320 i, 323 i, 324 d, 325 e 2.7, 325 i** 09/82 - 11/89 63 -126 kW	**16-031326** **11-101321** SP	**15-102096**	стандартная подвеска VA: Наружный диаметр передней амортизационной стойки шасси 45 мм
B2 **316, 316 (Ecotronic), 316 i, 316 i 1.8, 318 i, 320 i, 323 i, 325 e 2.7, 325 i** 09/82 - 11/89 66 -126 kW	**16-101920** **11-101321** SP	**15-102096**	стандартная подвеска VA: Наружный диаметр передней амортизационной стойки шасси 51 мм
B3 **316, 316 (Ecotronic), 318 i** 09/82 - 06/91 66 -85 kW	**36-129263**	**38-129285**	стандартная подвеска
B3 **316, 316 (Ecotronic), 318 i** 09/82 - 06/91 66 -85 kW		**38-129292**	стандартная подвеска; Усиленное оснащение .
B3 **320 i, 323 i, 324 d, 325 i** 09/82 - 11/89 63 -126 kW	**36-129300**	**38-129292**	стандартная подвеска

Пригодны для			
BMW			
BMW 3 (E30)			
B4 **316, 316 (Ecotronic), 316 i, 316 i 1.8, 318 i, 320 i, 323 i, 324 d, 325 e 2.7, 325 i** 09/82 - 11/89 63 -126 kW	**21-030499** **11-101321** SP	**19-019819**	стандартная подвеска VA: Наружный диаметр передней амортизационной стойки шасси 45 мм
B4 **316, 316 (Ecotronic), 316 i, 316 i 1.8, 318 i, 320 i, 323 i, 324 td, 325 e 2.7, 325 i** 09/82 - 11/89 66 -126 kW	**21-030505** **11-101321** SP	**19-019819**	стандартная подвеска VA: Наружный диаметр передней амортизационной стойки шасси 51 мм
B4 **318 is, 320 is** 05/88 - 08/91 100 -141 kW	**21-030505** **11-101321** SP	**19-019819**	стандартная подвеска VA: Наружный диаметр передней амортизационной стойки шасси 51 мм
B4 **325 i X** 03/86 - 08/91 125 -126 kW	**21-216381**	**19-019819**	стандартная подвеска
B6 Sport **315, 316, 316 (Ecotronic), 316 i, 316 i 1.8, 318 i, 320 i, 320 is** 09/82 - 12/91 55 -141 kW	**34-181522**	**24-020282**	стандартная подвеска; тип модели: Heavy Duty VA: Наружный диаметр передней амортизационной стойки шасси 45 мм
B6 Sport **315, 316, 316 (Ecotronic), 316 i, 316 i 1.8, 318 i, 320 i, 320 is** 09/82 - 12/91 55 -141 kW	**34-001363**	**24-020282**	спортивная подвеска VA: Наружный диаметр передней амортизационной стойки шасси 51 мм
B6 Sport **318 is** 09/89 - 08/91 100 kW	**34-001363**	**24-020282**	стандартная подвеска VA: Наружный диаметр передней амортизационной стойки шасси 51 мм
B6 Sport **318 is** 09/89 - 08/91 100 kW	**34-001363**	**24-007382**	исполнение M-техник VA: Наружный диаметр передней амортизационной стойки шасси 51 мм
B6 Sport **323 i, 324 d, 324 td, 325 e 2.7, 325 i** 09/82 - 11/89 63 -126 kW	**34-001363**	**24-020282**	исполнение M-техник VA: Наружный диаметр передней амортизационной стойки шасси 51 мм
B6 Sport **325 i X** 03/86 - 08/91 125 -126 kW	**34-002513**	**24-020282**	стандартная подвеска
B6 Sport **M3 2.3, M3 EVO I 2.3, M3 EVO II 2.5** 07/86 - 01/92 143 -175 kW	**34-003350**	**24-020275**	VA: Наружный диаметр передней амортизационной стойки шасси 51 мм HA: Параметр: 160/55
B6 Sport **M3 2.3, M3 EVO I 2.3, M3 EVO II 2.5** 07/86 - 01/92 143 -175 kW	**34-003350**	**24-060653**	VA: Наружный диаметр передней амортизационной стойки шасси 51 мм HA: Параметр: 140/60
B8 **315, 316, 316 (Ecotronic), 316 i, 316 i 1.8, 318 i, 320 i, 320 is, 323 i** 09/82 - 12/91 55 -141 kW	**34-003343**	**24-020275**	стандартная подвеска VA: Наружный диаметр передней амортизационной стойки шасси 45 мм HA: Параметр: 160/55
B8 **315, 316, 316 (Ecotronic), 316 i, 316 i 1.8, 318 i, 320 i, 320 is, 323 i, 325 e 2.7** 09/82 - 12/91 55 -141 kW	**34-003350**	**24-020275**	спортивная подвеска VA: Наружный диаметр передней амортизационной стойки шасси 51 мм HA: Параметр: 160/55
B8 **318 is** 09/89 - 08/91 100 kW	**34-003350**	**24-020275**	стандартная подвеска VA: Наружный диаметр передней амортизационной стойки шасси 51 мм HA: Параметр: 160/55
B8 **324 d, 324 td, 325 e 2.7, 325 i** 09/83 - 08/91 63 -126 kW	**34-003350**	**24-020275**	исполнение M-техник VA: Наружный диаметр передней амортизационной стойки шасси 51 мм HA: Параметр: 160/55
B12 PK **316 i, 316 i 1.8, 318 i, 318 is** 09/82 - 08/91 73 -100 kW	**46-180803**		Наружный диаметр передней амортизационной стойки шасси 45 мм; Обязанность, предусмотренная экспертизой VA: Глубина (экспертиза): 30-40 мм; Нагрузка оси до: 805 кг HA: Глубина (экспертиза): 30 мм; Нагрузка оси до: 905 кг
B12 PK **316 i, 316 i 1.8, 318 i, 318 is** 09/82 - 08/91 73 -100 kW	**46-000118**		Наружный диаметр передней амортизационной стойки шасси 51 мм; Обязанность, предусмотренная экспертизой VA: Глубина (экспертиза): 30-40 мм; Нагрузка оси до: 805 кг HA: Глубина (экспертиза): 30 мм; Нагрузка оси до: 905 кг

Пригодны для			
BMW			
BMW 3 (E30)			
B12 PK **320 i, 323 i** 09/82 - 08/86 92 -110 kW	**46-180797**		Наружный диаметр передней амортизационной стойки шасси 45 мм; Обязанность, предусмотренная экспертизой VA: Глубина (экспертиза): 30-40 мм; Нагрузка оси до: 825 кг HA: Глубина (экспертиза): 30 мм; Нагрузка оси до: 905 кг
B12 PK **320 i, 323 i, 325 e 2.7, 325 i** 09/82 - 11/89 90 -126 kW	**46-000101**		Наружный диаметр передней амортизационной стойки шасси 51 мм; Обязанность, предусмотренная экспертизой VA: Глубина (экспертиза): 30-40 мм; Нагрузка оси до: 825 кг HA: Глубина (экспертиза): 30 мм; Нагрузка оси до: 905 кг
B12 PK **320 i** 09/82 - 06/90 92 -110 kW	**46-180834**		Наружный диаметр передней амортизационной стойки шасси 45 мм; Обязанность, предусмотренная экспертизой VA: Глубина (экспертиза): 30-40 мм; Нагрузка оси до: 865 кг HA: Глубина (экспертиза): 30 мм; Нагрузка оси до: 945 кг
B12 PK **320 i, 323 i, 324 d, 324 td, 325 e 2.7, 325 i** 09/82 - 11/89 63 -126 kW	**46-000163**		Наружный диаметр передней амортизационной стойки шасси 51 мм; Обязанность, предусмотренная экспертизой VA: Глубина (экспертиза): 30-40 мм; Нагрузка оси до: 865 кг HA: Глубина (экспертиза): 30 мм; Нагрузка оси до: 905 кг
MS **M3 2.3, M3 EVO I 2.3, M3 EVO II 2.5** 07/86 - 01/92 143 -175 kW	**34-046296**	**24-000642**	тип модели: Rennen Gruppe N VA: Параметр: 300/300 HA: Параметр: 200/200
BMW 3 Touring (E30)			
B1 **316 i, 318 i, 320 i, 324 td, 325 i, 325 i X** 06/88 - 06/94 73 -125 kW	**12-117628**	**12-117093**	VA: Øi: 14 мм; Øa: 32 мм; с шариковым подшибником
B2 **316 i, 318 i, 320 i, 324 td, 325 i** 07/87 - 06/94 73 -125 kW	**16-031326** **11-101321** SP	**15-102096**	стандартная подвеска VA: Наружный диаметр передней амортизационной стойки шасси 45 мм
B2 **316 i, 318 i, 320 i, 324 td, 325 i** 07/87 - 06/94 73 -125 kW	**16-101920** **11-101321** SP	**15-102096**	стандартная подвеска VA: Наружный диаметр передней амортизационной стойки шасси 51 мм
B3 **316 i, 318 i** 09/87 - 06/94 73 -85 kW	**36-129263**	**38-129322**	стандартная подвеска
B3 **320 i, 324 td, 325 i** 07/87 - 03/93 85 -125 kW	**36-129300**	**38-129322**	стандартная подвеска
B4 **316 i, 318 i, 320 i, 324 td, 325 i** 07/87 - 06/94 73 -125 kW	**21-030499** **11-101321** SP	**19-019819**	стандартная подвеска VA: Наружный диаметр передней амортизационной стойки шасси 45 мм
B4 **316 i, 318 i, 320 i, 324 td, 325 i** 07/87 - 06/94 73 -125 kW	**21-030505** **11-101321** SP	**19-019819**	стандартная подвеска VA: Наружный диаметр передней амортизационной стойки шасси 51 мм
B4 **325 i X** 06/88 - 10/93 125 kW	**21-216381**	**19-019819**	стандартная подвеска
B6 Sport **316 i, 318 i, 320 i, 324 td, 325 i** 07/87 - 06/94 73 -125 kW	**34-181522**	**24-020282**	VA: Наружный диаметр передней амортизационной стойки шасси 45 мм
B6 Sport **316 i, 318 i, 320 i, 324 td, 325 i** 07/87 - 06/94 73 -125 kW	**34-001363**	**24-020282**	стандартная подвеска VA: Наружный диаметр передней амортизационной стойки шасси 51 мм
B6 Sport **325 i X** 06/88 - 10/93 125 kW	**34-002513**	**24-020282**	
B8 **316 i, 318 i, 320 i, 324 td, 325 i** 07/87 - 06/94 73 -125 kW	**34-003343**	**24-020275**	стандартная подвеска VA: Наружный диаметр передней амортизационной стойки шасси 45 мм HA: Параметр: 160/55

Пригодны для			
BMW			
BMW 3 Touring (E30)			
B8 **316 i, 318 i, 320 i, 324 td, 325 i** 07/87 - 06/94 73 -125 kW	**34-003350**	**24-020275**	стандартная подвеска VA: Наружный диаметр передней амортизационной стойки шасси 51 мм HA: Параметр: 160/55
BMW 3 кабрио (E30)			
B1 **316 i, 318 i, 318i, 320 i, 325 i** 12/85 - 10/93 73 -126 kW	**12-117628**	**12-117093**	VA: Øi: 14 мм; Øa: 32 мм; с шариковым подшибником
B2 **316 i, 318 i, 318i, 320 i, 325 i** 12/85 - 10/93 73 -126 kW	**16-101920** **11-101321** SP	**15-102096**	стандартная подвеска VA: Наружный диаметр передней амортизационной стойки шасси 51 мм
B3 **316 i, 318 i, 318i, 320 i, 325 i** 12/85 - 10/93 73 -126 kW	**36-153893**	**38-153907**	стандартная подвеска
B4 **316 i, 318 i, 318i, 320 i, 325 i** 12/85 - 10/93 73 -126 kW	**21-030505** **11-101321** SP	**19-019819**	стандартная подвеска VA: Наружный диаметр передней амортизационной стойки шасси 51 мм
B6 Sport **316 i, 318 i, 318i, 320 i** 04/86 - 10/93 73 -103 kW	**34-181522**	**24-020282**	стандартная подвеска VA: Наружный диаметр передней амортизационной стойки шасси 45 мм
B6 Sport **316 i, 318 i, 318i, 320 i, 325 i** 12/85 - 10/93 73 -126 kW	**34-001363**	**24-020282**	стандартная подвеска VA: Наружный диаметр передней амортизационной стойки шасси 51 мм
B6 Sport **M3 2.3** 06/88 - 06/91 143 kW	**34-003350**	**24-020275**	стандартная подвеска VA: Наружный диаметр передней амортизационной стойки шасси 51 мм HA: Параметр: 160/55
B6 Sport **M3 2.3** 06/88 - 06/91 143 kW	**34-003350**	**24-060653**	стандартная подвеска VA: Наружный диаметр передней амортизационной стойки шасси 51 мм HA: Параметр: 140/60
B8 **316 i, 318 i, 318i, 320 i** 04/86 - 10/93 73 -103 kW	**34-003343**	**24-020275**	стандартная подвеска VA: Наружный диаметр передней амортизационной стойки шасси 45 мм HA: Параметр: 160/55
B8 **316 i, 318 i, 318i, 320 i, 325 i** 12/85 - 10/93 73 -126 kW	**34-003350**	**24-020275**	стандартная подвеска VA: Наружный диаметр передней амортизационной стойки шасси 51 мм HA: Параметр: 160/55
B12 PK **318 i, 318i** 06/88 - 10/93 83 -103 kW	**46-180827**		Наружный диаметр передней амортизационной стойки шасси 45 мм; Обязанность, предусмотренная экспертизой VA: Глубина (экспертиза): 30 мм; Нагрузка оси до: 790 кг HA: Глубина (экспертиза): 30 мм; Нагрузка оси до: 945 кг
B12 PK **318 i, 318i** 06/88 - 10/93 83 -103 kW	**46-000156**		Наружный диаметр передней амортизационной стойки шасси 51 мм; Обязанность, предусмотренная экспертизой VA: Глубина (экспертиза): 30 мм; Нагрузка оси до: 790 кг HA: Глубина (экспертиза): 30 мм; Нагрузка оси до: 945 кг
B12 PK **320 i, 325 i** 12/85 - 10/93 93 -126 kW	**46-180810**		Наружный диаметр передней амортизационной стойки шасси 45 мм; Обязанность, предусмотренная экспертизой VA: Глубина (экспертиза): 30-40 мм; Нагрузка оси до: 865 кг HA: Глубина (экспертиза): 30 мм; Нагрузка оси до: 945 кг
B12 PK **320 i, 325 i** 12/85 - 10/93 93 -126 kW	**46-000132**		Наружный диаметр передней амортизационной стойки шасси 51 мм; Обязанность, предусмотренная экспертизой VA: Глубина (экспертиза): 30-40 мм; Нагрузка оси до: 865 кг HA: Глубина (экспертиза): 30 мм; Нагрузка оси до: 945 кг
MS **M3 2.3** 06/88 - 06/91 143 kW	**34-046296**	**24-000642**	тип модели: Rennen Gruppe N VA: Параметр: 300/300 HA: Параметр: 200/200

Пригодны для			
BMW			
BMW 3 (E36)			
B1 **316 i, 318 i, 320 i, 325 i, 325 td** 09/90 - 02/98 73 -141 kW	**12-116829**	**12-117109**	VA: 06/92 -> HA: с прокладкой
B1 **316 i, 318 i, 318 is, 318 tds, 323 i 2.5, 325 tds, 328 i** 05/93 - 02/98 66 -142 kW	**12-116829**	**12-117109**	VA: с шариковым подшибником HA: с прокладкой
B3 **316 i, 318 i, 318 is, 323 i 2.5** 09/90 - 02/98 73 -125 kW	**36-129034**	**38-129070**	стандартная подвеска
B3 **316 i, 318 i, 318 is** 09/90 - 02/98 73 -103 kW	**36-129041**	**38-129087**	стандартная подвеска; Усиленное оснащение .
B3 **320 i, 325 i** 09/90 - 04/92 110 -141 kW	**36-129058**	**38-129070**	стандартная подвеска
B3 **320 i** 09/90 - 04/92 110 kW	**36-129065**	**38-129087**	стандартная подвеска; Усиленное оснащение .
B3 **320 i** 05/92 - 02/98 110 kW	**36-133161**	**38-129070**	стандартная подвеска
B3 **320 i, 325 i, 325 tds** 05/92 - 02/98 105 -141 kW	**36-129065**	**38-129087**	стандартная подвеска; Усиленное оснащение .
B3 **323 i 2.5** 03/95 - 02/98 125 kW	**36-129041**		стандартная подвеска; Усиленное оснащение .
B3 **325 i** 09/90 - 04/92 141 kW	**36-129041**	**38-129087**	стандартная подвеска; Усиленное оснащение .
B3 **325 i, 325 td, 325 tds** 05/92 - 02/98 85 -141 kW	**36-129041**	**38-129070**	стандартная подвеска
B3 **328 i** 01/95 - 02/98 142 kW	**36-133161**	**38-129070**	стандартная подвеска
B3 **328 i** 01/95 - 02/98 142 kW	**36-129041**		стандартная подвеска; Усиленное оснащение .
B3 **318 tds** 01/95 - 02/98 66 kW	**36-129065**	**38-129087**	стандартная подвеска; Усиленное оснащение .
B3 **325 td** 09/91 - 04/92 85 kW	**36-133178**	**38-129070**	стандартная подвеска
B4 **316 i, 318 i** 09/90 - 05/92 73 -83 kW	**22-044150** (↰) **22-044167** (↱)	**19-103150** **11-181415** SP	стандартная подвеска
B4 **316 i, 318 i, 320 i, 325 i, 325 td** 06/92 - 02/98 73 -141 kW	**22-044198** (↰) **22-044204** (↱)	**19-103150** **11-181415** SP	стандартная подвеска
B4 **316 i, 318 i, 320 i, 325 i, 325 td** 06/92 - 02/98 73 -141 kW	**22-172518** (↰) **22-172525** (↱)	**19-103150** **11-181415** SP	исполнение M-техник
B4 **316 i, 318 i, 318 is, 318 tds, 323 i 2.5, 325 tds, 328 i** 05/93 - 02/98 66 -142 kW	**22-044198** (↰) **22-044204** (↱)	**19-103150** **11-181415** SP	стандартная подвеска
B4 **316 i, 318 i, 318 is, 318 tds, 323 i 2.5, 325 tds, 328 i** 05/93 - 02/98 66 -142 kW	**22-172518** (↰) **22-172525** (↱)	**19-103150** **11-181415** SP	исполнение M-техник
B4 **320 i, 325 i, 325 td** 09/90 - 05/92 85 -141 kW	**22-044174** (↰) **22-044181** (↱)	**19-103150** **11-181415** SP	стандартная подвеска
B6 Sport **316 i, 318 i** 09/90 - 05/92 73 -83 kW	**22-003799** (↰) **22-003805** (↱)	**24-015257** **11-181415** SP	стандартная подвеска; двухтрубная система

Пригодны для			
BMW			
BMW 3 (E36)			
B6 Sport **316 i, 318 i, 318 is, 318 tds, 320 i, 323 i 2.5, 325 i, 325 td, 325 tds, 328 i** 06/92 - 02/98 66 -142 kW	**35-044000** **35-044017**	**24-027243** **11-181415** SP	стандартная подвеска VA: однотрубная система
B6 Sport **316 i, 318 i, 318 is, 318 tds, 320 i, 323 i 2.5, 325 i, 325 td, 325 tds, 328 i** 06/92 - 02/98 66 -142 kW	*22-040077* *22-040084*	**24-015257** **11-181415** SP	стандартная подвеска VA: двухтрубная система
B6 Sport **320 i, 325 i, 325 td** 09/90 - 05/92 85 -141 kW	**22-181619** **22-181626**	**24-015257**	стандартная подвеска
B6 Sport **M3 3.0, M3 3.2** 08/94 - 02/98 210 -236 kW	**35-042372** **35-042389**	**24-024532**	стандартная подвеска
B6 Sport **M3 3.0, M3 3.2** 08/94 - 02/98 210 -236 kW	**35-105855** **35-105862**	**24-024532**	для США
B8 **316 i, 318 i** 09/90 - 05/92 73 -83 kW	**22-003812** **22-003829**	**24-015264** **11-181415** SP	стандартная подвеска; исполнение M-техник VA: однотрубная система
B8 **316 i, 318 i, 318 is, 318 tds, 320 i, 323 i 2.5, 325 i, 325 td, 325 tds, 328 i** 06/92 - 02/98 66 -142 kW	**35-044024** **35-044031**	**24-027250** **11-181415** SP	стандартная подвеска; исполнение M-техник VA: однотрубная система
B8 **316 i, 318 i, 318 is, 318 tds, 320 i, 323 i 2.5, 325 i, 325 td, 325 tds, 328 i** 06/92 - 02/98 66 -142 kW	*22-040091* *22-040107*	**24-015264** **11-181415** SP	стандартная подвеска; исполнение M-техник VA: двухтрубная система
B8 **320 i, 325 i, 325 td** 09/90 - 05/92 85 -141 kW	**22-181633** **22-181640**	**24-015264**	стандартная подвеска; исполнение M-техник
B10 **316 i, 318 i, 318 is, 318 tds** 06/92 - 02/98 66 -103 kW	**46-113047**		Обязанность, предусмотренная экспертизой VA: Глубина (экспертиза): 60 мм HA: Глубина (экспертиза): 40 мм
B10 **320 i, 323 i 2.5, 325 i, 325 td, 325 tds, 328 i** 06/92 - 02/98 85 -142 kW	**46-113054**		Обязанность, предусмотренная экспертизой VA: Глубина (экспертиза): 60 мм HA: Глубина (экспертиза): 40 мм
B12 PK **316 i, 318 i** 09/90 - 05/92 73 -83 kW	**46-180933**		Обязанность, предусмотренная экспертизой VA: Глубина (экспертиза): 30 мм; Нагрузка оси до: 830 кг HA: Глубина (экспертиза): 30 мм; Нагрузка оси до: 1070 кг
B12 PK **316 i, 318 i, 318 is** 06/92 - 02/98 73 -103 kW	**46-000736**		Обязанность, предусмотренная экспертизой VA: Глубина (экспертиза): 30 мм; Нагрузка оси до: 830 кг HA: Глубина (экспертиза): 30 мм; Нагрузка оси до: 1070 кг
B12 PK **320 i, 325 i, 325 td** 09/90 - 05/92 85 -141 kW	**46-180940**		Обязанность, предусмотренная экспертизой VA: Глубина (экспертиза): 30 мм; Нагрузка оси до: 890 кг HA: Глубина (экспертиза): 30 мм; Нагрузка оси до: 1070 кг
B12 PK **M3 3.0** 08/94 - 09/95 210 kW	**46-188427**		Обязанность, предусмотренная экспертизой VA: Глубина (экспертиза): 25 мм; Нагрузка оси до: 910 кг; Øi: 116 мм; винтовая пружина HA: Глубина (экспертиза): 15 мм; Нагрузка оси до: 1090 кг
B12 PK **M3 3.2** 09/95 - 02/98 236 kW	**46-000781**		Обязанность, предусмотренная экспертизой VA: Глубина (экспертиза): 25 мм; Нагрузка оси до: 920 кг; Øi: 106 мм; винтовая пружина HA: Глубина (экспертиза): 15 мм; Нагрузка оси до: 1130 кг
B12 PK **318 tds, 320 i, 323 i 2.5, 325 i, 325 td, 325 tds, 328 i** 06/92 - 02/98 66 -142 kW	**46-180957**		Обязанность, предусмотренная экспертизой VA: Глубина (экспертиза): 30 мм; Нагрузка оси до: 900 кг HA: Глубина (экспертиза): 30 мм; Нагрузка оси до: 1070 кг

Пригодны для			

BMW

BMW 3 (E36)

B12 SL	**316 i, 318 i** 09/90 - 05/92 73 -83 kW	**46-181022**		Обязанность, предусмотренная экспертизой; механическая КПП VA: Глубина (экспертиза): 45-50 мм; Нагрузка оси до: 830 кг HA: Глубина (экспертиза): 30 мм; Нагрузка оси до: 1070 кг
B12 SL	**316 i, 318 i, 318 is** 06/92 - 02/98 73 -103 kW	**46-000750**		Обязанность, предусмотренная экспертизой; механическая КПП VA: Глубина (экспертиза): 45-50 мм; Нагрузка оси до: 830 кг HA: Глубина (экспертиза): 30 мм; Нагрузка оси до: 1070 кг
B12 SL	**320 i, 325 i, 325 td** 09/90 - 05/92 85 -141 kW	**46-181039**		Обязанность, предусмотренная экспертизой VA: Глубина (экспертиза): 45-50 мм; Нагрузка оси до: 900 кг HA: Глубина (экспертиза): 30 мм; Нагрузка оси до: 1070 кг
B12 SL	**318 tds, 320 i, 323 i 2.5, 325 i, 325 td, 325 tds, 328 i** 06/92 - 02/98 66 -142 kW	**46-000767**		Обязанность, предусмотренная экспертизой VA: Глубина (экспертиза): 45-50 мм; Нагрузка оси до: 900 кг HA: Глубина (экспертиза): 30 мм; Нагрузка оси до: 1070 кг
B14	**316 i, 318 i, 318 is, 318 tds, 320 i, 323 i 2.5, 325 i, 325 td, 325 tds, 328 i** 06/92 - 02/98 66 -142 kW	**47-124813**		Обязанность, предусмотренная экспертизой VA: Глубина (экспертиза): 35-55 мм; Нагрузка оси до: 930 кг HA: Глубина (экспертиза): 20-40 мм; Нагрузка оси до: 1130 кг
B14	**316 i, 318 i, 320 i, 325 i, 325 td** 11/91 - 05/92 73 -141 kW	**47-124813**		Обязанность, предусмотренная экспертизой; только в соединении с 2 x 12-116829 VA: Глубина (экспертиза): 35-55 мм; Нагрузка оси до: 930 кг HA: Глубина (экспертиза): 20-40 мм; Нагрузка оси до: 1130 кг
B16 PSS9	**316 i, 318 i, 320 i, 325 i, 325 td** 11/91 - 05/92 73 -141 kW	**48-080347**		Для некоторых типов шин необходимы дистанционные шайбы; Обязанность, предусмотренная экспертизой VA: Глубина (экспертиза): 35-55 мм; только в соединении с 2 x AFS-B682 HA: Глубина (экспертиза): 20-40 мм
B16 PSS9	**316 i, 318 i, 318 is, 318 tds, 320 i, 323 i 2.5, 325 i, 325 td, 325 tds, 328 i** 06/92 - 02/98 66 -142 kW	**48-080347**		Для некоторых типов шин необходимы дистанционные шайбы; Обязанность, предусмотренная экспертизой VA: Глубина (экспертиза): 35-55 мм; Нагрузка оси до: 930 кг HA: Глубина (экспертиза): 20-40 мм; Нагрузка оси до: 1130 кг
B16 PSS9	**316 i, 320 i, 325 i, 325 td** 09/90 - 05/92 73 -141 kW	**48-080347**		Для некоторых типов шин необходимы дистанционные шайбы; Обязанность, предусмотренная экспертизой VA: Глубина (экспертиза): 35-55 мм; только в соединении с 2x AFS-B682; Нагрузка оси до: 930 кг HA: Глубина (экспертиза): 20-40 мм; Нагрузка оси до: 1130 кг
B16 PSS9	**M3 3.0, M3 3.2** 08/94 - 02/98 210 -236 kW	**48-088459**		Обязанность, предусмотренная экспертизой VA: Глубина (экспертиза): 55 мм; Нагрузка оси до: 930 кг HA: Глубина (экспертиза): 40 мм; Нагрузка оси до: 1130 кг
B16 PSS9	**M3 3.0** 08/94 - 09/95 210 kW	**48-115766**		тип модели: Club-Sport; Обязанность, предусмотренная экспертизой; Øi: 116 мм; винтовая пружина VA: Глубина (экспертиза): 40 мм; Нагрузка оси до: 930 кг HA: Глубина (экспертиза): 40 мм; Нагрузка оси до: 1130 кг
B16 PSS9	**M3 3.2** 09/95 - 02/98 236 kW	**48-115674**		тип модели: Club-Sport; Обязанность, предусмотренная экспертизой; Øi: 106 мм; винтовая пружина VA: Глубина (экспертиза): 40 мм; Нагрузка оси до: 930 кг HA: Глубина (экспертиза): 40 мм; Нагрузка оси до: 1130 кг
B16 BCS	**M3 3.0, M3 3.2** 08/94 - 02/98 210 -236 kW	**48-215855**		Обязанность, предусмотренная экспертизой VA: Глубина (экспертиза): 35-40 мм; Нагрузка оси до: 930 кг HA: Глубина (экспертиза): 35-40 мм; Нагрузка оси до: 1130 кг

BMW 3 Compact (E36)

B1	**316 g, 316 i, 318 tds, 318 ti, 323 ti** 07/95 - 08/00 66 -125 kW	**12-116829**	**12-117109**	VA: с шариковым подшибником HA: с прокладкой

Пригодны для			

BMW

BMW 3 Compact (E36)

B4	**316 g, 316 i, 318 tds, 318 ti** 07/95 - 08/00 66 -103 kW	**22-044198** **22-044204**	**19-027531**	стандартная подвеска
B4	**316 g, 316 i, 318 tds, 318 ti, 323 ti** 07/95 - 08/00 66 -125 kW	**22-172518** **22-172525**	**19-027531**	исполнение M-техник
B6 Sport	**316 g, 316 i, 318 tds, 318 ti, 323 ti** 07/95 - 08/00 66 -125 kW	**35-044000** **35-044017**	**24-020282**	стандартная подвеска VA: однотрубная система
B6 Sport	**316 g, 316 i, 318 tds, 318 ti, 323 ti** 07/95 - 08/00 66 -125 kW	*22-040077* *22-040084*	**24-020282**	стандартная подвеска VA: двухтрубная система
B8	**316 g, 316 i, 318 tds, 318 ti, 323 ti** 07/95 - 08/00 66 -125 kW	**35-044024** **35-044031**	**24-020275**	исполнение M-техник VA: однотрубная система HA: Параметр: 160/55
B8	**316 g, 316 i, 318 tds, 318 ti, 323 ti** 07/95 - 08/00 66 -125 kW	*22-040091* *22-040107*	**24-020275**	исполнение M-техник VA: двухтрубная система HA: Параметр: 160/55
B12 PK	**316 i, 318 ti** 03/94 - 08/00 75 -103 kW	**46-180988**		Обязанность, предусмотренная экспертизой VA: Глубина (экспертиза): 30 мм; Нагрузка оси до: 830 кг HA: Глубина (экспертиза): 30 мм; Нагрузка оси до: 970 кг
B12 PK	**318 tds, 323 ti** 01/95 - 08/00 66 -125 kW	**46-181008**		Обязанность, предусмотренная экспертизой VA: Глубина (экспертиза): 30 мм; Нагрузка оси до: 900 кг HA: Глубина (экспертиза): 30 мм; Нагрузка оси до: 970 кг
B12 SL	**316 i, 318 ti** 03/94 - 08/00 75 -103 kW	**46-181077**		Обязанность, предусмотренная экспертизой; механическая КПП VA: Глубина (экспертиза): 45-50 мм; Нагрузка оси до: 830 кг HA: Глубина (экспертиза): 30 мм; Нагрузка оси до: 970 кг
B12 SL	**318 tds, 323 ti** 01/95 - 08/00 66 -125 kW	**46-181084**		Обязанность, предусмотренная экспертизой VA: Глубина (экспертиза): 45-50 мм; Нагрузка оси до: 900 кг HA: Глубина (экспертиза): 30 мм; Нагрузка оси до: 970 кг
B16 PSS9	**316 g, 316 i, 318 tds, 318 ti, 323 ti** 07/95 - 08/00 66 -125 kW	**48-080408**		Для некоторых типов шин необходимы дистанционные шайбы; Обязанность, предусмотренная экспертизой VA: Глубина (экспертиза): 30-50 мм HA: Глубина (экспертиза): 20-40 мм

BMW 3 купе (E36)

B1	**316 i, 318 is, 320 i, 323 i 2.5, 325 i, 328 i** 03/92 - 04/99 75 -142 kW	**12-116829**	**12-117109**	VA: 06/92 ->* HA: с прокладкой
B3	**316 i, 318 is, 323 i 2.5, 325 i** 03/92 - 04/99 75 -141 kW	**36-129034**	**38-129070**	стандартная подвеска
B3	**316 i, 318 is, 323 i 2.5, 325 i, 328 i** 03/92 - 04/99 75 -142 kW	**36-129041**	**38-129087**	стандартная подвеска; Усиленное оснащение .
B3	**320 i** 03/92 - 04/99 110 kW	**36-133161**	**38-129070**	стандартная подвеска
B3	**320 i** 03/92 - 04/99 110 kW	**36-129065**	**38-129087**	стандартная подвеска; Усиленное оснащение .
B4	**316 i, 318 is, 323 i 2.5, 328 i** 09/93 - 04/99 75 -142 kW	**22-044198** **22-044204**	**19-103150** **11-181415** SP	стандартная подвеска
B4	**316 i, 318 is, 323 i 2.5, 328 i** 09/93 - 04/99 75 -142 kW	**22-172518** **22-172525**	**19-103150** **11-181415** SP	исполнение M-техник
B4	**318 is** 03/92 - 05/92 103 kW	**22-044150** **22-044167**	**19-103150** **11-181415** SP	стандартная подвеска

Пригодны для			
BMW			
BMW 3 купе (E36)			
B4 **318 is, 320 i, 325 i** 06/92 - 04/99 103 -141 kW	**22-044198** **22-044204**	**19-103150** **11-181415** SP	стандартная подвеска
B4 **318 is, 320 i, 325 i** 06/92 - 04/99 103 -141 kW	**22-172518** **22-172525**	**19-103150** **11-181415** SP	исполнение M-техник
B4 **320 i, 325 i** 03/92 - 05/92 110 -141 kW	**22-044174** **22-044181**	**19-103150** **11-181415** SP	стандартная подвеска
B6 Sport **316 i, 318 is, 320 i, 323 i 2.5, 325 i, 328 i** 06/92 - 04/99 75 -142 kW	**35-044000** **35-044017**	**24-027243** **11-181415** SP	стандартная подвеска VA: однотрубная система
B6 Sport **316 i, 318 is, 320 i, 323 i 2.5, 325 i, 328 i** 06/92 - 04/99 75 -142 kW	*22-040077* *22-040084*	**24-015257** **11-181415** SP	стандартная подвеска VA: двухтрубная система
B6 Sport **318 is** 03/92 - 05/92 103 kW	**22-003799** **22-003805**	**24-015257**	стандартная подвеска
B6 Sport **320 i, 325 i** 03/92 - 05/92 110 -141 kW	**22-181619** **22-181626**	**24-015257**	стандартная подвеска
B6 Sport **M3 3.0, M3 3.2** 10/92 - 04/99 210 -236 kW	**35-042372** **35-042389**	**24-024532**	стандартная подвеска
B6 Sport **M3 3.0, M3 3.2** 10/92 - 04/99 210 -236 kW	**35-105855** **35-105862**	**24-024532**	для США
B8 **316 i, 318 is, 320 i, 323 i 2.5, 325 i, 328 i** 06/92 - 04/99 75 -142 kW	**35-044024** **35-044031**	**24-027250** **11-181415** SP	исполнение M-техник VA: однотрубная система
B8 **318 is** 03/92 - 05/92 103 kW	**22-003812** **22-003829**	**24-015264**	исполнение M-техник
B8 **320 i, 325 i** 03/92 - 05/92 110 -141 kW	**22-181633** **22-181640**	**24-015264**	стандартная подвеска; исполнение M-техник
B10 **316 i, 318 is** 06/92 - 04/99 75 -103 kW	**46-113047**		Обязанность, предусмотренная экспертизой VA: Глубина (экспертиза): 60 мм HA: Глубина (экспертиза): 40 мм
B10 **320 i, 323 i 2.5, 325 i, 328 i** 06/92 - 04/99 110 -142 kW	**46-113054**		Обязанность, предусмотренная экспертизой VA: Глубина (экспертиза): 60 мм HA: Глубина (экспертиза): 40 мм
B12 PK **316 i, 318 is** 06/92 - 04/99 75 -103 kW	**46-000736**		Обязанность, предусмотренная экспертизой VA: Глубина (экспертиза): 30 мм; Нагрузка оси до: 830 кг HA: Глубина (экспертиза): 15 мм; Нагрузка оси до: 1070 кг
B12 PK **318 is** 03/92 - 05/92 103 kW	**46-180933**		Обязанность, предусмотренная экспертизой VA: Глубина (экспертиза): 30 мм; Нагрузка оси до: 830 кг HA: Глубина (экспертиза): 15 мм; Нагрузка оси до: 1070 кг
B12 PK **320 i, 323 i 2.5, 325 i, 328 i** 06/92 - 04/99 110 -142 kW	**46-180957**		Обязанность, предусмотренная экспертизой VA: Глубина (экспертиза): 30 мм; Нагрузка оси до: 900 кг HA: Глубина (экспертиза): 15 мм; Нагрузка оси до: 1070 кг
B12 PK **M3 3.0** 10/92 - 10/95 210 -217 kW	**46-188427**		Обязанность, предусмотренная экспертизой VA: Глубина (экспертиза): 25 мм; Нагрузка оси до: 910 кг; Øi: 116 мм; винтовая пружина HA: Глубина (экспертиза): 15 мм; Нагрузка оси до: 1090 кг
B12 PK **M3 3.2** 10/95 - 04/99 236 kW	**46-000781**		Обязанность, предусмотренная экспертизой VA: Глубина (экспертиза): 25 мм; Нагрузка оси до: 920 кг; Øi: 106 мм; винтовая пружина HA: Глубина (экспертиза): 15 мм; Нагрузка оси до: 1130 кг

Пригодны для			

BMW

BMW 3 купе (E36)

B12 SL	**316 i, 318 is** 06/92 - 04/99 75 -103 kW	**46-000750**		Обязанность, предусмотренная экспертизой; механическая КПП VA: Глубина (экспертиза): 45 мм; Нагрузка оси до: 830 кг HA: Глубина (экспертиза): 15 мм; Нагрузка оси до: 1070 кг
B12 SL	**318 is** 03/92 - 05/92 103 kW	**46-181022**		Обязанность, предусмотренная экспертизой; механическая КПП VA: Глубина (экспертиза): 45 мм; Нагрузка оси до: 830 кг HA: Глубина (экспертиза): 30 мм; Нагрузка оси до: 1070 кг
B12 SL	**320 i, 325 i** 03/92 - 05/92 110 -141 kW	**46-181039**		Обязанность, предусмотренная экспертизой VA: Глубина (экспертиза): 45 мм; Нагрузка оси до: 900 кг HA: Глубина (экспертиза): 15 мм; Нагрузка оси до: 1070 кг
B12 SL	**320 i, 323 i 2.5, 325 i, 328 i** 06/92 - 04/99 110 -142 kW	**46-000767**		Обязанность, предусмотренная экспертизой VA: Глубина (экспертиза): 45 мм; Нагрузка оси до: 900 кг HA: Глубина (экспертиза): 15 мм; Нагрузка оси до: 1070 кг
B14	**316 i, 318 is, 320 i, 323 i 2.5, 325 i, 328 i** 06/92 - 04/99 75 -142 kW	**47-124813**		Обязанность, предусмотренная экспертизой VA: Глубина (экспертиза): 35-55 мм; Нагрузка оси до: 930 кг HA: Глубина (экспертиза): 20-40 мм; Нагрузка оси до: 1130 кг
B14	**318 is, 325 i** 03/92 - 05/92 103 -141 kW	**47-124813**		Обязанность, предусмотренная экспертизой; только в соединении с 2 x AFS-B682 VA: Глубина (экспертиза): 35-55 мм HA: Глубина (экспертиза): 20-40 мм
B16 PSS9	**316 i, 318 is, 320 i, 323 i 2.5, 325 i, 328 i** 06/92 - 04/99 75 -142 kW	**48-080347**		Для некоторых типов шин необходимы дистанционные шайбы; Обязанность, предусмотренная экспертизой VA: Глубина (экспертиза): 35-55 мм; Нагрузка оси до: 930 кг HA: Глубина (экспертиза): 20-40 мм; Нагрузка оси до: 1130 кг
B16 PSS9	**318 is, 320 i, 325 i** 03/92 - 05/92 103 -141 kW	**48-080347**		Для некоторых типов шин необходимы дистанционные шайбы; Обязанность, предусмотренная экспертизой; только в соединении с 2 x AFS-B682 VA: Глубина (экспертиза): 35-55 мм HA: Глубина (экспертиза): 20-40 мм
B16 PSS9	**M3 3.0, M3 3.2** 10/92 - 04/99 210 -236 kW	**48-088459**		Для некоторых типов шин необходимы дистанционные шайбы; Обязанность, предусмотренная экспертизой VA: Глубина (экспертиза): 45-55 мм HA: Глубина (экспертиза): 20-40 мм
B16 PSS9	**M3 3.0** 10/92 - 10/95 210 -217 kW	**48-115766**		Для некоторых типов шин необходимы дистанционные шайбы; тип модели: Club-Sport; Обязанность, предусмотренная экспертизой; Øi: 116 мм; винтовая пружина VA: Глубина (экспертиза): 30-40 мм; Нагрузка оси до: 930 кг HA: Глубина (экспертиза): 30-40 мм; Нагрузка оси до: 1130 кг
B16 PSS9	**M3 3.2** 10/95 - 04/99 236 kW	**48-115674**		Для некоторых типов шин необходимы дистанционные шайбы; тип модели: Club-Sport; Обязанность, предусмотренная экспертизой; Øi: 106 мм; винтовая пружина VA: Глубина (экспертиза): 30-40 мм; Нагрузка оси до: 930 кг HA: Глубина (экспертиза): 30-40 мм; Нагрузка оси до: 1130 кг
B16 BCS	**M3 3.0, M3 3.2** 10/92 - 04/99 210 -236 kW	**48-215855**		Обязанность, предусмотренная экспертизой VA: Глубина (экспертиза): 35-40 мм; Нагрузка оси до: 930 кг HA: Глубина (экспертиза): 35-40 мм; Нагрузка оси до: 1130 кг

BMW 3 кабрио (E36)

B1	**318 i, 320 i, 323 i 2.5, 325 i, 328 i** 03/93 - 04/99 85 -142 kW	**12-116829**	**12-117109**	VA: с шариковым подшибником HA: с прокладкой
B3	**320 i, 323 i 2.5, 325 i** 03/93 - 04/99 110 -141 kW	**36-133185**	**38-129100**	стандартная подвеска; ???; для автомобилей без прицепного устройства

Пригодны для			
BMW			
BMW 3 кабрио (E36)			
B3 **320 i, 323 i 2.5, 325 i** 03/93 - 04/99 110 -141 kW	**36-163045**	**38-153914**	стандартная подвеска; ???; для автомобилей с прицепным устройством
B3 **320 i, 323 i 2.5, 325 i** 03/93 - 04/99 110 -141 kW	**36-133185**	**38-163036**	стандартная подвеска; ???; для автомобилей с прицепным устройством
B4 **318 i, 320 i, 323 i 2.5, 325 i, 328 i** 03/93 - 04/99 85 -142 kW	**22-044198** (↰) **22-044204** (↱)	**19-103150** **11-181415** SP	стандартная подвеска
B4 **318 i, 320 i, 323 i 2.5, 325 i, 328 i** 03/93 - 04/99 85 -142 kW	**22-172518** (↰) **22-172525** (↱)	**19-103150** **11-181415** SP	исполнение M-техник
B6 Sport **318 i, 320 i, 323 i 2.5, 325 i, 328 i** 03/93 - 04/99 85 -142 kW	**35-044000** (↰) **35-044017** (↱)	**24-027243** **11-181415** SP	стандартная подвеска VA: однотрубная система
B6 Sport **318 i, 320 i, 323 i 2.5, 325 i, 328 i** 03/93 - 04/99 85 -142 kW	*22-040077* (↰) *22-040084* (↱)	**24-015257** **11-181415** SP	стандартная подвеска VA: двухтрубная система
B6 Sport **M3 3.0, M3 3.2** 01/94 - 04/99 210 -236 kW	**35-042372** (↰) **35-042389** (↱)	**24-024532**	стандартная подвеска
B6 Sport **M3 3.0, M3 3.2** 01/94 - 04/99 210 -236 kW	**35-105855** (↰) **35-105862** (↱)	**24-024532**	для США
B8 **318 i, 320 i, 323 i 2.5, 325 i, 328 i** 03/93 - 04/99 85 -142 kW	**35-044024** (↰) **35-044031** (↱)	**24-027250** **11-181415** SP	исполнение M-техник VA: однотрубная система
B8 **318 i, 320 i, 323 i 2.5, 325 i, 328 i** 03/93 - 04/99 85 -142 kW	*22-040091* (↰) *22-040107* (↱)	**24-015264** **11-181415** SP	исполнение M-техник VA: двухтрубная система
B12 PK **318 i** 01/94 - 04/99 85 kW	**46-180971**		Обязанность, предусмотренная экспертизой VA: Глубина (экспертиза): 30 мм; Нагрузка оси до: 830 кг HA: Глубина (экспертиза): 30 мм; Нагрузка оси до: 1115 кг
B12 PK **320 i, 323 i 2.5, 325 i, 328 i** 03/93 - 04/99 110 -142 kW	**46-180964**		Обязанность, предусмотренная экспертизой VA: Глубина (экспертиза): 30 мм; Нагрузка оси до: 900 кг HA: Глубина (экспертиза): 30 мм; Нагрузка оси до: 1115 кг
B12 PK **M3 3.0** 01/94 - 10/95 210 kW	**46-188427**		Обязанность, предусмотренная экспертизой VA: Глубина (экспертиза): 25 мм; Нагрузка оси до: 910 кг; Øi: 116 мм; винтовая пружина HA: Глубина (экспертиза): 15 мм; Нагрузка оси до: 1090 кг
B12 PK **M3 3.2** 10/95 - 04/99 236 kW	**46-000781**		Обязанность, предусмотренная экспертизой VA: Глубина (экспертиза): 25 мм; Нагрузка оси до: 920 кг; Øi: 106 мм; винтовая пружина HA: Глубина (экспертиза): 15 мм; Нагрузка оси до: 1130 кг
B12 SL **318 i** 01/94 - 04/99 85 kW	**46-181053**		Обязанность, предусмотренная экспертизой; механическая КПП VA: Глубина (экспертиза): 45-50 мм; Нагрузка оси до: 830 кг HA: Глубина (экспертиза): 30 мм; Нагрузка оси до: 970 кг
B12 SL **320 i, 323 i 2.5, 325 i, 328 i** 03/93 - 04/99 110 -142 kW	**46-181060**		Обязанность, предусмотренная экспертизой VA: Глубина (экспертиза): 45-50 мм; Нагрузка оси до: 900 кг HA: Глубина (экспертиза): 30 мм; Нагрузка оси до: 970 кг
B14 **318 i, 320 i, 323 i 2.5, 325 i, 328 i** 03/93 - 04/99 85 -142 kW	**47-124813**		Обязанность, предусмотренная экспертизой VA: Глубина (экспертиза): 35-55 мм; Нагрузка оси до: 930 кг HA: Глубина (экспертиза): 25-40 мм; Нагрузка оси до: 1130 кг
B16 PSS9 **318 i, 320 i, 323 i 2.5, 325 i, 328 i** 03/93 - 04/99 85 -142 kW	**48-080347**		Для некоторых типов шин необходимы дистанционные шайбы; Обязанность, предусмотренная экспертизой VA: Глубина (экспертиза): 35-55 мм; Нагрузка оси до: 930 кг HA: Глубина (экспертиза): 20-40 мм; Нагрузка оси до: 1130 кг

B

Пригодны для			

BMW

BMW 3 кабрио (E36)

B16 PSS9	**M3 3.0, M3 3.2** 01/94 - 04/99 210 -236 kW	**48-088459**		Обязанность, предусмотренная экспертизой VA: Глубина (экспертиза): 35-55 мм HA: Глубина (экспертиза): 20-40 мм
B16 PSS9	**M3 3.0** 01/94 - 10/95 210 kW	**48-115766**		тип модели: Club-Sport; Обязанность, предусмотренная экспертизой; Øi: 116 мм; винтовая пружина VA: Глубина (экспертиза): 30-40 мм; Нагрузка оси до: 930 кг HA: Глубина (экспертиза): 30-40 мм; Нагрузка оси до: 1130 кг
B16 PSS9	**M3 3.2** 10/95 - 04/99 236 kW	**48-115674**		тип модели: Club-Sport; Обязанность, предусмотренная экспертизой; Øi: 106 мм; винтовая пружина VA: Глубина (экспертиза): 30-40 мм; Нагрузка оси до: 930 кг HA: Глубина (экспертиза): 30-40 мм; Нагрузка оси до: 1130 кг

BMW 3 Touring (E36)

B1	**316 i, 318 i, 318 tds, 320 i, 323 i 2.5, 325 tds, 328 i** 01/95 - 10/99 66 -142 kW	**12-116829**	**12-117109**	VA: с шариковым подшибником HA: с прокладкой
B3	**316 i, 318 i** 07/95 - 10/99 75 -85 kW	**36-163045**	**38-129070**	стандартная подвеска
B3	**316 i, 318 i** 07/95 - 10/99 75 -85 kW	**36-133161**	**38-129087**	стандартная подвеска; Усиленное оснащение .
B3	**320 i** 01/95 - 10/99 110 kW	**36-133161**	**38-129070**	стандартная подвеска
B3	**323 i 2.5** 09/95 - 10/99 125 kW	**36-129041**	**38-129070**	стандартная подвеска
B3	**318 tds, 328 i** 01/95 - 10/99 66 -142 kW	**36-129041**	**38-129070**	стандартная подвеска
B3	**318 tds, 320 i, 325 tds, 328 i** 01/95 - 10/99 66 -142 kW	**36-129065**	**38-129087**	стандартная подвеска; Усиленное оснащение .
B3	**325 tds** 01/95 - 10/99 105 kW	**36-129041**	**38-129070**	стандартная подвеска
B4	**316 i, 318 i, 318 tds, 320 i, 323 i 2.5, 325 tds, 328 i** 01/95 - 10/99 66 -142 kW	**22-044198** **22-044204**	**19-103150** **11-181415** SP	стандартная подвеска; без регулируемой подвески
B4	**316 i, 318 i, 318 tds, 320 i, 323 i 2.5, 325 tds, 328 i** 01/95 - 10/99 66 -142 kW	**22-172518** **22-172525**	**19-103150** **11-181415** SP	исполнение M-техник; без регулируемой подвески
B6 Sport	**316 i, 318 i, 318 tds, 320 i, 323 i 2.5, 325 tds, 328 i** 01/95 - 10/99 66 -142 kW	**35-044000** **35-044017**	**24-027243** **11-181415** SP	стандартная подвеска; без регулируемой подвески VA: однотрубная система
B8	**316 i, 318 i, 318 tds, 320 i, 323 i 2.5, 325 tds, 328 i** 01/95 - 10/99 66 -142 kW	**35-044024** **35-044031**	**24-027250** **11-181415** SP	исполнение M-техник; без регулируемой подвески VA: однотрубная система
B8	**316 i, 318 i, 318 tds, 320 i, 323 i 2.5, 325 tds, 328 i** 01/95 - 10/99 66 -142 kW	*22-040091* *22-040107*	**24-015264** **11-181415** SP	исполнение M-техник; без регулируемой подвески VA: двухтрубная система
B12 PK	**316 i, 318 i** 07/95 - 10/99 75 -85 kW	**46-181015**		Обязанность, предусмотренная экспертизой; Регулировка уровня после перестройки неактивна VA: Глубина (экспертиза): 30 мм; Нагрузка оси до: 830 кг HA: Глубина (экспертиза): 30 мм; Нагрузка оси до: 1115 кг
B12 PK	**318 tds, 320 i, 323 i 2.5, 325 tds, 328 i** 01/95 - 10/99 66 -142 kW	**46-180995**		Обязанность, предусмотренная экспертизой VA: Глубина (экспертиза): 30 мм; Нагрузка оси до: 900 кг HA: Глубина (экспертиза): 30 мм; Нагрузка оси до: 1115 кг

Пригодны для			
BMW			
BMW 3 Touring (E36)			
B12 SL **316 i, 318 i** 07/95 - 10/99 75 -85 kW	**46-181091**		Обязанность, предусмотренная экспертизой; механическая КПП; Регулировка уровня после перестройки неактивна VA: Глубина (экспертиза): 45-30 мм; Нагрузка оси до: 830 кг HA: Глубина (экспертиза): 30 мм; Нагрузка оси до: 1115 кг
B12 SL **318 tds, 320 i, 323 i 2.5, 325 tds, 328 i** 01/95 - 10/99 66 -142 kW	**46-181046**		Обязанность, предусмотренная экспертизой VA: Глубина (экспертиза): 45-30 мм; Нагрузка оси до: 900 кг HA: Глубина (экспертиза): 30 мм; Нагрузка оси до: 1115 кг
B14 **316 i, 318 i, 318 tds, 320 i, 323 i 2.5, 325 tds, 328 i** 01/95 - 10/99 66 -142 kW	**47-124813**		Обязанность, предусмотренная экспертизой; Регулировка уровня после перестройки неактивна VA: Глубина (экспертиза): 35-55 мм; Нагрузка оси до: 930 кг HA: Глубина (экспертиза): 25-45 мм; Нагрузка оси до: 1130 кг
B16 PSS9 **316 i, 318 i, 318 tds, 320 i, 323 i 2.5, 325 tds, 328 i** 01/95 - 10/99 66 -142 kW	**48-080347**		Для некоторых типов шин необходимы дистанционные шайбы; Обязанность, предусмотренная экспертизой; Регулировка уровня после перестройки неактивна VA: Глубина (экспертиза): 35-55 мм; Нагрузка оси до: 930 кг HA: Глубина (экспертиза): 20-40 мм; Нагрузка оси до: 1130 кг
BMW 3 (E46)			
B1 **316 i, 318 d, 318 i, 320 d, 320 i, 323 i, 325 i, 325 xi, 328 i, 330 d, 330 i, 330 xd, 330 xi** 10/99 - 02/05 77 -170 kW	**12-117260**	**12-117109**	VA: с шариковым подшибником HA: с прокладкой
B3 **316 i** 09/98 - 02/05 77 -85 kW	**36-129249**	**38-129216**	стандартная подвеска
B3 **316 i, 318 i** 02/98 - 02/05 77 -105 kW	**36-129256**	**38-129230**	стандартная подвеска; Усиленное оснащение .
B3 **318 i** 02/98 - 02/05 87 -105 kW	**36-129249**	**38-129223**	стандартная подвеска
B3 **320 i** 03/98 - 02/05 110 -125 kW	**36-129256**	**38-129223**	стандартная подвеска
B3 **325 xi, 330 xd, 330 xi** 06/00 - 02/05 135 -170 kW	**36-164295**	**38-129230**	стандартная подвеска
B3 **318 d, 320 d, 323 i, 325 i, 328 i** 02/98 - 02/05 85 -142 kW	**36-129256**	**38-133190**	стандартная подвеска
B3 **318 d, 320 d, 320 i, 323 i, 325 i, 328 i** 02/98 - 02/05 85 -142 kW	**36-133208**	**38-129230**	стандартная подвеска; Усиленное оснащение .
B3 **330 d, 330 i** 10/99 - 02/05 135 -170 kW	**36-133208**	**38-133190**	стандартная подвеска
B3 **330 d, 330 i** 10/99 - 02/05 135 -170 kW	**36-164295**	**38-129230**	стандартная подвеска; Усиленное оснащение .
B4 **316 i, 318 d, 318 i, 320 d** 04/98 - 02/05 77 -110 kW	**22-103130** **22-103147**	**19-103150** **11-181415** SP	стандартная подвеска
B4 **316 i, 318 d, 318 i, 320 d, 320 i, 323 i, 325 i, 328 i, 330 d, 330 i** 10/99 - 02/05 77 -170 kW	**22-139931** **22-139948**	**19-103150** **11-181415** SP	исполнение M-техник
B4 **320 i, 323 i, 325 i, 328 i, 330 d, 330 i** 02/98 - 02/05 110 -170 kW	**22-103093** **22-103109**	**19-103150** **11-181415** SP	стандартная подвеска
B4 **325 xi, 330 xd, 330 xi** 06/00 - 02/05 135 -170 kW	**22-220578** **22-220585**	**19-220598** **11-181415** SP	стандартная подвеска

Пригодны для			
BMW			
BMW 3 (E46)			
B6 Sport **316 i, 318 d, 318 i, 320 d, 320 i, 323 i, 325 i, 328 i, 330 d, 330 i** 10/99 - 02/05 77 -170 kW	**35-115045** ↰ **35-115052** ↱	**24-026970** **11-181415** SP	стандартная подвеска VA: однотрубная система
B6 Sport **316 i, 318 d, 318 i, 320 d, 320 i, 323 i, 325 i, 328 i, 330 d, 330 i** 10/99 - 02/05 77 -170 kW	*22-043344* ↰ *22-043351* ↱	**24-026970** **11-181415** SP	стандартная подвеска VA: Должна использоваться серийная тарелка пружины; двухтрубная система
B6 Sport **325 xi, 330 xd, 330 xi** 06/00 - 02/05 135 -170 kW	**22-052810** ↰ **22-052827** ↱	**24-068659** **11-181415** SP	стандартная подвеска VA: Должна использоваться серийная тарелка пружины
B6 a10 **316 i, 318 d, 318 i, 320 d, 320 i, 323 i, 325 i, 328 i, 330 d, 330 i** 10/99 - 02/05 77 -170 kW	**31-181884** ↰ **31-181891** ↱	**26-181905**	стандартная подвеска; исполнение M-техник
B8 **316 i, 318 d, 318 i, 320 d, 320 i, 323 i, 325 i, 328 i, 330 d, 330 i** 10/99 - 02/05 77 -170 kW	**35-115069** ↰ **35-115076** ↱	**24-026987** **11-181415** SP	исполнение M-техник VA: однотрубная система
B8 **316 i, 318 d, 318 i, 320 d, 320 i, 323 i, 325 i, 328 i, 330 d, 330 i** 10/99 - 02/05 77 -170 kW	**35-115106** ↰ **35-115113** ↱	**24-026987** **11-181415** SP	заниженная подвеска VA: укороченный амортизатор: 45 мм
B8 **316 i, 318 d, 318 i, 320 d, 320 i, 323 i, 325 i, 328 i, 330 d, 330 i** 10/99 - 02/05 77 -170 kW	*22-043832* ↰ *22-043849* ↱	**24-026987** **11-181415** SP	исполнение M-техник VA: Должна использоваться серийная тарелка пружины; двухтрубная система
B8 **325 xi, 330 xd, 330 xi** 06/00 - 02/05 135 -170 kW	**22-052834** ↰ **22-052841** ↱	**24-068666** **11-181415** SP	исполнение M-техник VA: Должна использоваться серийная тарелка пружины
B12 PK **316 i, 318 i** 02/98 - 02/05 77 -105 kW	**46-180001**		Обязанность, предусмотренная экспертизой VA: Глубина (экспертиза): 30 мм; Нагрузка оси до: 895 кг HA: без регулируемой подвески; Глубина (экспертиза): 20-25 мм; Нагрузка оси до: 1190 кг
B12 PK **325 xi, 330 xi** 06/00 - 02/05 141 -170 kW	**46-180032**		Должна использоваться серийная тарелка пружины; Обязанность, предусмотренная экспертизой VA: Глубина (экспертиза): 30 мм; Нагрузка оси до: 1010 кг HA: без регулируемой подвески; Глубина (экспертиза): 20-25 мм; Нагрузка оси до: 1250 кг
B12 PK **318 d, 320 d, 320 i, 323 i, 325 i, 328 i, 330 i** 06/00 - 02/05 85 -170 kW	**46-180018**		Обязанность, предусмотренная экспертизой VA: Глубина (экспертиза): 30 мм; Нагрузка оси до: 970 кг HA: без регулируемой подвески; Глубина (экспертиза): 20-25 мм; Нагрузка оси до: 1190 кг
B12 PK **330 d** 10/99 - 02/05 135 -150 kW	**46-180025**		Обязанность, предусмотренная экспертизой VA: Глубина (экспертиза): 30 мм; Нагрузка оси до: 1030 кг HA: без регулируемой подвески; Глубина (экспертиза): 20-25 мм; Нагрузка оси до: 1190 кг
B12 PK **330 xd** 06/00 - 02/05 135 -150 kW	**46-180049**		Должна использоваться серийная тарелка пружины; Обязанность, предусмотренная экспертизой VA: Глубина (экспертиза): 30 мм; Нагрузка оси до: 1065 кг HA: без регулируемой подвески; Глубина (экспертиза): 20-25 мм; Нагрузка оси до: 1250 кг
B12 SL **316 i, 318 i** 02/98 - 02/05 77 -105 kW	**46-180131**		Обязанность, предусмотренная экспертизой VA: Глубина (экспертиза): 45-50 мм; Нагрузка оси до: 895 кг HA: без регулируемой подвески; Глубина (экспертиза): 20-25 мм; Нагрузка оси до: 1045 кг
B12 SL **330 i** 06/00 - 02/05 170 kW	**46-180117**		Обязанность, предусмотренная экспертизой; механическая КПП VA: Глубина (экспертиза): 45-50 мм; Нагрузка оси до: 935 кг HA: без регулируемой подвески; Глубина (экспертиза): 20-25 мм; Нагрузка оси до: 1190 кг
B12 SL **318 d, 320 d, 320 i, 323 i, 325 i, 328 i** 02/98 - 02/05 85 -142 kW	**46-180117**		Обязанность, предусмотренная экспертизой VA: Глубина (экспертиза): 45-50 мм; Нагрузка оси до: 935 кг HA: без регулируемой подвески; Глубина (экспертиза): 20-25 мм; Нагрузка оси до: 1190 кг

Пригодны для			
BMW			
BMW 3 (E46)			
B14 **316 i, 318 d, 318 i, 320 d, 320 i, 323 i, 325 i, 328 i, 330 d, 330 i** 10/99 - 02/05 77 -170 kW	**47-126848**		Обязанность, предусмотренная экспертизой VA: Глубина (экспертиза): 35-50 мм; Нагрузка оси до: 1030 кг HA: Глубина (экспертиза): 25-40 мм; Нагрузка оси до: 1190 кг
B16 PSS10 **316 i, 318 d, 318 i, 320 d, 320 i, 323 i, 325 i, 328 i, 330 d, 330 i** 10/99 - 02/05 77 -170 kW	**48-126380**		Обязанность, предусмотренная экспертизой VA: Глубина (экспертиза): 35-50 мм; Нагрузка оси до: 1030 кг HA: Глубина (экспертиза): 25-40 мм; Нагрузка оси до: 1190 кг
B16 RC **316 i, 318 d, 318 i, 320 d, 320 i, 323 i, 325 i, 328 i, 330 d, 330 i** 10/99 - 02/05 77 -170 kW	**49-135121**		Обязанность, предусмотренная экспертизой VA: Глубина (экспертиза): 35-50 мм; Нагрузка оси до: 1030 кг HA: Глубина (экспертиза): 25-40 мм; Нагрузка оси до: 1190 кг
MS **316 i, 318 d, 318 i, 320 d, 320 i, 323 i, 325 i, 328 i, 330 d, 330 i** 10/99 - 02/05 77 -170 kW	*31-633499* ↰ *31-633505* ↱	*26-602059*	тип модели: VLN VA: изменяемая упругость механически регулируемая; изменяемой высоты HA: изменяемая упругость механически регулируемая
BMW 3 Compact (E46)			
B1 **1.6 Ti, 2.0 TD, 316 ti, 318 td, 318 ti, 320 td, 325 ti** 06/01 - 02/05 77 -141 kW	**12-117260**	**12-117109**	VA: с шариковым подшибником HA: с прокладкой
B4 **1.6 Ti, 2.0 TD, 316 ti, 318 td, 318 ti, 320 td, 325 ti** 06/01 - 02/05 77 -141 kW	**22-139931** ↰ **22-139948** ↱	**19-103112** **11-181415** SP	стандартная подвеска
B6 Sport **1.6 Ti, 2.0 TD, 316 ti, 318 td, 318 ti, 320 td, 325 ti** 06/01 - 02/05 77 -141 kW	**35-115069** ↰ **35-115076** ↱	**24-026970** **11-181415** SP	стандартная подвеска VA: однотрубная система
B6 Sport **1.6 Ti, 2.0 TD, 316 ti, 318 td, 318 ti, 320 td, 325 ti** 06/01 - 02/05 77 -141 kW	*22-043832* ↰ *22-043849* ↱	**24-026970** **11-181415** SP	стандартная подвеска VA: Должна использоваться серийная тарелка пружины; двухтрубная система
B8 **1.6 Ti, 2.0 TD, 316 ti, 318 td, 318 ti, 320 td, 325 ti** 06/01 - 02/05 77 -141 kW	**35-115106** ↰ **35-115113** ↱	**24-067577** **11-181415** SP	исполнение M-техник VA: укороченный амортизатор: 45 мм; однотрубная система
B8 **1.6 Ti, 2.0 TD, 316 ti, 318 td, 318 ti, 320 td, 325 ti** 06/01 - 02/05 77 -141 kW	*22-051707* ↰ *22-051714* ↱	**24-067577** **11-181415** SP	исполнение M-техник VA: Должна использоваться серийная тарелка пружины; двухтрубная система
B12 PK **1.6 Ti, 316 ti, 318 ti** 09/01 - 02/05 77 -105 kW	**46-180070**		Обязанность, предусмотренная экспертизой VA: Глубина (экспертиза): 25 мм; Нагрузка оси до: 895 кг HA: без регулируемой подвески; Глубина (экспертиза): 15 мм; Нагрузка оси до: 1045 кг
B12 PK **2.0 TD, 318 td, 320 td, 325 ti** 06/01 - 02/05 85 -141 kW	**46-180087**		Обязанность, предусмотренная экспертизой VA: Глубина (экспертиза): 25 мм; Нагрузка оси до: 970 кг HA: без регулируемой подвески; Глубина (экспертиза): 15 мм; Нагрузка оси до: 1045 кг
B12 SL **1.6 Ti, 316 ti, 318 ti** 09/01 - 02/05 77 -105 kW	**46-180100**		Обязанность, предусмотренная экспертизой VA: Глубина (экспертиза): 30-35 мм; Нагрузка оси до: 895 кг HA: без регулируемой подвески; Глубина (экспертиза): 15 мм; Нагрузка оси до: 1190 кг
B12 SL **2.0 TD, 318 td, 320 td** 09/01 - 02/05 85 -110 kW	**46-180124**		Обязанность, предусмотренная экспертизой VA: Глубина (экспертиза): 30-35 мм; Нагрузка оси до: 935 кг HA: без регулируемой подвески; Глубина (экспертиза): 15 мм; Нагрузка оси до: 1190 кг
B12 SL **325 ti** 06/01 - 02/05 141 kW	**46-180124**		Обязанность, предусмотренная экспертизой; механическая КПП VA: Глубина (экспертиза): 30-35 мм; Нагрузка оси до: 935 кг HA: без регулируемой подвески; Глубина (экспертиза): 15 мм; Нагрузка оси до: 1190 кг

Пригодны для			

BMW

BMW 3 Compact (E46)

B16 PSS9	**1.6 Ti, 2.0 TD, 316 ti, 318 td, 318 ti, 320 td, 325 ti** 06/01 - 02/05 77 -141 kW		*48-088435*	Обязанность, предусмотренная экспертизой VA: Глубина (экспертиза): 35 мм; Нагрузка оси до: 1000 кг HA: Глубина (экспертиза): 20 мм; Нагрузка оси до: 1060 кг

BMW 3 купе (E46)

B1	**316 Ci, 318 Ci, 320 Cd, 320 Ci, 323 Ci, 325 Ci, 328 Ci, 330 Cd, 330 ci, 330 xi, M3 3.2** 04/99 - 77 -252 kW	**12-117260**	**12-117109**	VA: с шариковым подшибником HA: с прокладкой
B3	**316 Ci** 04/00 - 77 -85 kW	**36-129249**	**38-129216**	стандартная подвеска
B3	**316 Ci, 318 Ci** 11/99 - 77 -110 kW	**36-129256**	**38-129230**	стандартная подвеска; Усиленное оснащение .
B3	**318 Ci** 11/99 - 87 -110 kW	**36-129249**	**38-129223**	стандартная подвеска
B3	**330 xi** 06/00 - 170 kW	**36-164295**	**38-129230**	стандартная подвеска
B3	**320 Cd, 320 Ci, 323 Ci, 325 Ci, 328 Ci** 04/99 - 110 -142 kW	**36-129256**	**38-133190**	стандартная подвеска
B3	**320 Cd, 320 Ci, 323 Ci, 325 Ci, 328 Ci** 04/99 - 110 -142 kW	**36-133208**	**38-129230**	стандартная подвеска; Усиленное оснащение .
B3	**330 Cd, 330 ci** 06/00 - 150 -170 kW	**36-133208**	**38-133190**	стандартная подвеска
B3	**330 Cd, 330 ci** 06/00 - 150 -170 kW	**36-164295**	**38-129230**	стандартная подвеска; Усиленное оснащение .
B4	**316 Ci, 318 Ci** 11/99 - 77 -110 kW	**22-103130** **22-103147**	**19-103150** **11-181415** SP	стандартная подвеска
B4	**316 Ci, 318 Ci, 320 Cd, 320 Ci, 323 Ci, 325 Ci, 328 Ci, 330 Cd, 330 ci** 04/99 - 77 -170 kW	**22-139931** **22-139948**	**19-103150** **11-181415** SP	исполнение M-техник
B4	**M3 3.2** 06/00 - 252 kW	**22-199492** **22-199508**	**19-199511**	стандартная подвеска
B4	**320 Cd, 320 Ci, 323 Ci, 325 Ci, 328 Ci, 330 Cd, 330 ci** 06/00 - 110 -170 kW	**22-103093** **22-103109**	**19-103150** **11-181415** SP	стандартная подвеска
B6 Sport	**316 Ci, 318 Ci, 320 Cd, 320 Ci, 323 Ci, 325 Ci, 328 Ci, 330 Cd, 330 ci** 04/99 - 77 -170 kW	**35-115045** **35-115052**	**24-026970** **11-181415** SP	стандартная подвеска VA: однотрубная система
B6 Sport	**316 Ci, 318 Ci, 320 Cd, 320 Ci, 323 Ci, 325 Ci, 328 Ci, 330 Cd, 330 ci** 04/99 - 77 -170 kW	*22-043344* *22-043351*	**24-026970** **11-181415** SP	стандартная подвеска VA: Должна использоваться серийная тарелка пружины; двухтрубная система
B6 Sport	**330 xi** 06/00 - 170 kW	**22-052810** **22-052827**	**24-068659** **11-181415** SP	стандартная подвеска VA: Должна использоваться серийная тарелка пружины
B6 Sport	**M3 3.2, M3 CSL** 06/00 - 252 -265 kW	**35-142102** **35-142119**	**24-143998**	только в соединении с 31 32 1 139 423 (2x)
B6 a10	**316 Ci, 318 Ci, 320 Cd, 320 Ci, 323 Ci, 325 Ci, 328 Ci, 330 Cd, 330 ci** 04/99 - 77 -170 kW	**31-181884** **31-181891**	**26-181905**	стандартная подвеска; исполнение M-техник
B8	**316 Ci, 318 Ci, 320 Cd, 320 Ci, 323 Ci, 325 Ci, 328 Ci, 330 Cd, 330 ci** 04/99 - 77 -170 kW	**35-115069** **35-115076**	**24-026987** **11-181415** SP	исполнение M-техник VA: однотрубная система

Пригодны для			
BMW			
BMW 3 купе (E46)			
B8 **316 Ci, 318 Ci, 320 Cd, 320 Ci, 323 Ci, 325 Ci, 328 Ci, 330 Cd, 330 ci** 04/99 - 77 -170 kW	**35-115106** **35-115113**	**24-026987** **11-181415** SP	исполнение M-техник VA: укороченный амортизатор: 45 мм
B8 **316 Ci, 318 Ci, 320 Cd, 320 Ci, 323 Ci, 325 Ci, 328 Ci, 330 Cd, 330 ci** 04/99 - 77 -170 kW	*22-043832* *22-043849*	**24-026987** **11-181415** SP	исполнение M-техник VA: Должна использоваться серийная тарелка пружины; двухтрубная система
B8 **330 xi** 06/00 - 170 kW	**22-052834** **22-052841**	**24-068666** **11-181415** SP	исполнение M-техник VA: Должна использоваться серийная тарелка пружины
B12 PK **316 Ci, 318 Ci** 11/99 - 77 -110 kW	**46-180001**		Обязанность, предусмотренная экспертизой VA: Глубина (экспертиза): 25 мм; Нагрузка оси до: 895 кг HA: без регулируемой подвески; Глубина (экспертиза): 10 мм; Нагрузка оси до: 1190 кг
B12 PK **M3 3.2** 06/00 - 252 kW	**46-000613**		Обязанность, предусмотренная экспертизой; только в соединении с 31 32 1 139 423 (2x) VA: Глубина (экспертиза): 20 мм; Нагрузка оси до: 990 кг HA: Глубина (экспертиза): 10 мм; Нагрузка оси до: 1170 кг
B12 PK **320 Cd, 320 Ci, 323 Ci, 325 Ci, 328 Ci, 330 ci** 06/00 - 110 -170 kW	**46-180018**		Обязанность, предусмотренная экспертизой VA: Глубина (экспертиза): 25 мм; Нагрузка оси до: 970 кг HA: без регулируемой подвески; Глубина (экспертиза): 10 мм; Нагрузка оси до: 1190 кг
B12 PK **330 Cd** 03/03 - 150 kW	**46-180025**		Обязанность, предусмотренная экспертизой VA: Глубина (экспертиза): 25 мм; Нагрузка оси до: 1030 кг HA: без регулируемой подвески; Глубина (экспертиза): 10 мм; Нагрузка оси до: 1190 кг
B12 SL **316 Ci, 318 Ci** 09/01 - 85 -110 kW	**46-180131**		Обязанность, предусмотренная экспертизой VA: Глубина (экспертиза): 30-35 мм; Нагрузка оси до: 895 кг HA: без регулируемой подвески; Глубина (экспертиза): 15 мм; Нагрузка оси до: 1045 кг
B12 SL **320 Ci, 323 Ci, 325 Ci, 328 Ci** 04/99 - 110 -142 kW	**46-180117**		Обязанность, предусмотренная экспертизой VA: Глубина (экспертиза): 30-35 мм; Нагрузка оси до: 935 кг HA: без регулируемой подвески; Глубина (экспертиза): 15 мм; Нагрузка оси до: 1190 кг
B12 SL **330 ci** 06/00 - 170 kW	**46-180117**		Обязанность, предусмотренная экспертизой; механическая КПП VA: Глубина (экспертиза): 30-35 мм; Нагрузка оси до: 935 кг HA: без регулируемой подвески; Глубина (экспертиза): 15 мм; Нагрузка оси до: 1190 кг
B14 **316 Ci, 318 Ci, 320 Cd, 320 Ci, 323 Ci, 325 Ci, 328 Ci, 330 Cd, 330 ci** 04/99 - 77 -170 kW	**47-126848**		Обязанность, предусмотренная экспертизой VA: Глубина (экспертиза): 35-50 мм; Нагрузка оси до: 1030 кг HA: Глубина (экспертиза): 25-40 мм; Нагрузка оси до: 1190 кг
B16 PSS10 **316 Ci, 318 Ci, 320 Cd, 320 Ci, 323 Ci, 325 Ci, 328 Ci, 330 Cd, 330 ci** 04/99 - 77 -170 kW	**48-126380**		Обязанность, предусмотренная экспертизой VA: Глубина (экспертиза): 30-50 мм; Нагрузка оси до: 1030 кг HA: Глубина (экспертиза): 20-40 мм; Нагрузка оси до: 1190 кг
B16 PSS10 **M3 3.2, M3 CSL** 06/00 - 252 -265 kW	**48-126687**		Обязанность, предусмотренная экспертизой; только в соединении с 31 32 1 139 423 (2x) VA: Глубина (экспертиза): 15-35 мм; Нагрузка оси до: 990 кг HA: Глубина (экспертиза): 20-35 мм; Нагрузка оси до: 1170 кг
B16 RC **316 Ci, 318 Ci, 320 Cd, 320 Ci, 323 Ci, 325 Ci, 328 Ci, 330 Cd, 330 ci** 04/99 - 77 -170 kW	**49-135121**		Обязанность, предусмотренная экспертизой VA: Глубина (экспертиза): 35-50 мм; Нагрузка оси до: 1030 кг HA: Глубина (экспертиза): 25-40 мм; Нагрузка оси до: 1190 кг
B16 BCS **M3 3.2, M3 CSL** 06/00 - 252 -265 kW	**48-213660**		Обязанность, предусмотренная экспертизой VA: Глубина (экспертиза): 35-40 мм; Нагрузка оси до: 990 кг HA: Глубина (экспертиза): 35-40 мм; Нагрузка оси до: 1170 кг

B

Пригодны для			

BMW

BMW 3 купе (E46)

MS	**316 Ci, 318 Ci, 320 Cd, 320 Ci, 325 Ci, 328 Ci, 330 Cd, 330 ci, M3 3.2, M3 CSL** 04/99 - 77 -265 kW	*31-633499* *31-633505*	*26-602059*	тип модели: VLN VA: изменяемая упругость механически регулируемая; изменяемой высоты HA: изменяемая упругость механически регулируемая

BMW 3 кабрио (E46)

B1	**318 Ci, 320 Cd, 320 Ci, 323 Ci, 325 Ci, 330 Cd, 330 Ci** 06/00 - 105 -170 kW	**12-117260**	**12-117895**	VA: с шариковым подшибником
B3	**318 Ci, 320 Cd, 320 Ci, 323 Ci, 325 Ci** 09/00 - 105 -141 kW	**36-129256**	**38-129230**	стандартная подвеска
B3	**318 Ci, 320 Cd, 320 Ci, 323 Ci, 325 Ci** 09/00 - 105 -141 kW	**36-133208**		стандартная подвеска; Усиленное оснащение .
B3	**330 Cd, 330 Ci** 06/00 - 150 -170 kW	**36-133208**	**38-129230**	стандартная подвеска
B3	**330 Cd, 330 Ci** 06/00 - 150 -170 kW	**36-164295**		стандартная подвеска; Усиленное оснащение .
B4	**318 Ci** 09/01 - 105 -110 kW	**22-103130** **22-103147**	**19-103150** **11-181415** SP	стандартная подвеска
B4	**318 Ci, 320 Cd, 320 Ci, 323 Ci, 325 Ci, 330 Cd, 330 Ci** 06/00 - 105 -170 kW	**22-139931** **22-139948**	**19-103150** **11-181415** SP	исполнение M-техник
B4	**M3 3.2** 04/01 - 252 kW	**22-199492** **22-199508**	**19-199511**	стандартная подвеска
B4	**320 Cd, 320 Ci, 323 Ci, 325 Ci, 330 Cd, 330 Ci** 06/00 - 110 -170 kW	**22-103093** **22-103109**	**19-103150** **11-181415** SP	стандартная подвеска
B6 Sport	**318 Ci, 320 Cd, 320 Ci, 323 Ci, 325 Ci, 330 Cd, 330 Ci** 06/00 - 105 -170 kW	**35-115045** **35-115052**	**24-026970** **11-181415** SP	стандартная подвеска VA: однотрубная система
B6 Sport	**318 Ci, 320 Cd, 320 Ci, 323 Ci, 325 Ci, 330 Cd, 330 Ci** 06/00 - 105 -170 kW	*22-043344* *22-043351*	**24-026970** **11-181415** SP	стандартная подвеска VA: Должна использоваться серийная тарелка пружины; двухтрубная система
B6 Sport	**M3 3.2** 04/01 - 252 kW	**35-142102** **35-142119**	**24-143998**	
B6 a10	**318 Ci, 320 Cd, 320 Ci, 323 Ci, 325 Ci, 330 Cd, 330 Ci** 06/00 - 105 -170 kW	**31-181884** **31-181891**	**26-181905**	стандартная подвеска; исполнение M-техник
B8	**318 Ci, 320 Cd, 320 Ci, 323 Ci, 325 Ci, 330 Cd, 330 Ci** 06/00 - 105 -170 kW	**35-115069** **35-115076**	**24-026987** **11-181415** SP	исполнение M-техник VA: однотрубная система
B8	**318 Ci, 320 Cd, 320 Ci, 323 Ci, 325 Ci, 330 Cd, 330 Ci** 06/00 - 105 -170 kW	**35-115106** **35-115113**	**24-026987** **11-181415** SP	заниженная подвеска VA: укороченный амортизатор: 45 мм
B8	**318 Ci, 320 Cd, 320 Ci, 323 Ci, 325 Ci, 330 Cd, 330 Ci** 06/00 - 105 -170 kW	*22-043832* *22-043849*	**24-026987** **11-181415** SP	исполнение M-техник VA: Должна использоваться серийная тарелка пружины; двухтрубная система
B12 PK	**318 Ci** 09/01 - 105 -110 kW	**46-180001**		Обязанность, предусмотренная экспертизой VA: Глубина (экспертиза): 30 мм; Нагрузка оси до: 895 кг HA: без регулируемой подвески; Глубина (экспертиза): 15-20 мм; Нагрузка оси до: 1190 кг

Пригодны для			
BMW			
BMW 3 кабрио (E46)			
B12 PK **M3 3.2** 04/01 - 252 kW	**46-000613**		Обязанность, предусмотренная экспертизой; только в соединении с 31 32 1 139 423 (2x) VA: Глубина (экспертиза): 20 мм; Нагрузка оси до: 990 кг HA: Глубина (экспертиза): 10 мм; Нагрузка оси до: 1170 кг
B12 PK **320 Cd, 320 Ci, 323 Ci, 325 Ci, 330 Ci** 06/00 - 110 -170 kW	**46-180018**		Обязанность, предусмотренная экспертизой VA: Глубина (экспертиза): 40 мм; Нагрузка оси до: 970 кг HA: без регулируемой подвески; Глубина (экспертиза): 20-25 мм; Нагрузка оси до: 1190 кг
B12 PK **330 Cd** 08/05 - 150 kW	**46-180025**		Обязанность, предусмотренная экспертизой VA: Глубина (экспертиза): 30 мм; Нагрузка оси до: 1030 кг HA: без регулируемой подвески; Глубина (экспертиза): 20-25 мм; Нагрузка оси до: 1190 кг
B14 **318 Ci, 320 Cd, 320 Ci, 323 Ci, 325 Ci, 330 Cd, 330 Ci** 06/00 - 105 -170 kW	**47-126848**		Обязанность, предусмотренная экспертизой VA: Глубина (экспертиза): 35-50 мм; Нагрузка оси до: 1030 кг HA: Глубина (экспертиза): 25-40 мм; Нагрузка оси до: 1190 кг
B16 PSS10 **318 Ci, 320 Cd, 320 Ci, 323 Ci, 325 Ci, 330 Cd, 330 Ci** 06/00 - 105 -170 kW	**48-126380**		Обязанность, предусмотренная экспертизой VA: Глубина (экспертиза): 35-50 мм; Нагрузка оси до: 1030 кг HA: Глубина (экспертиза): 25-40 мм; Нагрузка оси до: 1190 кг
B16 PSS10 **M3 3.2** 04/01 - 252 kW	**48-126687**		Обязанность, предусмотренная экспертизой; только в соединении с 31 32 1 139 423 (2x) VA: Глубина (экспертиза): 15-35 мм; Нагрузка оси до: 990 кг HA: Глубина (экспертиза): 20-35 мм; Нагрузка оси до: 1170 кг
B16 RC **318 Ci, 320 Cd, 320 Ci, 323 Ci, 325 Ci, 330 Cd, 330 Ci** 06/00 - 105 -170 kW	**49-135121**		Обязанность, предусмотренная экспертизой VA: Глубина (экспертиза): 35-50 мм; Нагрузка оси до: 1030 кг HA: Глубина (экспертиза): 25-40 мм; Нагрузка оси до: 1190 кг
MS **318 Ci, 320 Cd, 320 Ci, 323 Ci, 325 Ci, 330 Cd, 330 Ci, M3 3.2** 04/01 - 105 -252 kW	*31-633499* *31-633505*	*26-602059*	тип модели: VLN VA: изменяемая упругость механически регулируемая; изменяемой высоты HA: изменяемая упругость механически регулируемая
BMW 3 Touring (E46)			
B1 **316 i, 318 d, 318 i, 320 d, 320 i, 325 i, 325 xi, 328 i, 330 d, 330 i, 330 xd, 330 xi** 06/00 - 02/05 85 -170 kW	**12-117260**	**12-117109**	VA: с шариковым подшибником HA: с прокладкой
B3 **316 i, 318 i** 09/01 - 02/05 85 -105 kW	**36-129249**	**38-129223**	стандартная подвеска
B3 **316 i, 318 i** 09/01 - 02/05 85 -105 kW	**36-129256**	**38-129230**	стандартная подвеска; Усиленное оснащение .
B3 **320 i** 10/99 - 02/05 110 -125 kW	**36-129256**	**38-129223**	стандартная подвеска
B3 **320 i** 10/99 - 02/05 110 -125 kW	**36-133208**	**38-129230**	стандартная подвеска; Усиленное оснащение .
B3 **325 xi, 330 xd, 330 xi** 06/00 - 02/05 135 -170 kW	**36-164295**	**38-129230**	стандартная подвеска
B3 **318 d, 320 d, 325 i, 328 i** 10/99 - 02/05 85 -142 kW	**36-129256**	**38-129230**	стандартная подвеска
B3 **318 d, 320 d, 325 i, 328 i, 330 d, 330 i** 06/00 - 02/05 85 -170 kW	**36-164295**		стандартная подвеска; Усиленное оснащение .
B3 **330 d, 330 i** 10/99 - 02/05 135 -170 kW	**36-133208**	**38-129230**	стандартная подвеска

Пригодны для			
BMW			
BMW 3 Touring (E46)			
B4 **316 i, 318 d, 318 i** 09/01 - 02/05 85 -105 kW	**22-103130** **22-103147**	**19-103112** **11-181415** SP	стандартная подвеска
B4 **316 i, 318 d, 318 i, 320 d, 320 i, 325 i, 328 i, 330 d, 330 i** 06/00 - 02/05 85 -170 kW	**22-139931** **22-139948**	**19-103112** **11-181415** SP	исполнение M-техник
B4 **320 d, 320 i, 325 i, 328 i, 330 d, 330 i** 10/99 - 02/05 100 -170 kW	**22-103093** **22-103109**	**19-103112** **11-181415** SP	стандартная подвеска
B6 Sport **316 i, 318 d, 318 i, 320 d, 320 i, 325 i, 328 i, 330 d, 330 i** 06/00 - 02/05 85 -170 kW	**35-115045** **35-115052**	**24-026970** **11-181415** SP	стандартная подвеска VA: однотрубная система
B6 Sport **316 i, 318 d, 318 i, 320 d, 320 i, 325 i, 328 i, 330 d, 330 i** 06/00 - 02/05 85 -170 kW	*22-043344* *22-043351*	**24-026970** **11-181415** SP	стандартная подвеска VA: Должна использоваться серийная тарелка пружины; двухтрубная система
B6 Sport **325 xi, 330 xd, 330 xi** 06/00 - 02/05 135 -170 kW	**22-052810** **22-052827**	**24-068659** **11-181415** SP	стандартная подвеска VA: Должна использоваться серийная тарелка пружины
B6 a10 **316 i, 318 d, 318 i, 320 d, 320 i, 325 i, 328 i, 330 d, 330 i** 06/00 - 02/05 85 -170 kW	**31-181884** **31-181891**	**26-181905**	стандартная подвеска; исполнение M-техник
B8 **316 i, 318 d, 318 i, 320 d, 320 i, 325 i, 328 i, 330 d, 330 i** 06/00 - 02/05 85 -170 kW	*22-053039* *22-053046*	**24-026987** **11-181415** SP	исполнение M-техник; без регулируемой подвески VA: Должна использоваться серийная тарелка пружины; двухтрубная система
B8 **316 i, 318 d, 318 i, 320 d, 320 i, 325 i, 328 i, 330 d, 330 i** 06/00 - 02/05 85 -170 kW	**35-115069** **35-115076**	**24-026987** **11-181415** SP	исполнение M-техник; без регулируемой подвески
B8 **316 i, 318 d, 318 i, 320 d, 320 i, 325 i, 328 i, 330 d, 330 i** 06/00 - 02/05 85 -170 kW	**35-115106** **35-115113**	**24-026987** **11-181415** SP	исполнение M-техник; заниженная подвеска; без регулируемой подвески VA: укороченный амортизатор: 45 мм
B8 **325 xi, 330 xd, 330 xi** 06/00 - 02/05 135 -170 kW	**22-052834** **22-052841**	**24-068666** **11-181415** SP	исполнение M-техник VA: Должна использоваться серийная тарелка пружины
B12 PK **316 i, 318 i** 09/01 - 02/05 85 -105 kW	**46-180001**		Обязанность, предусмотренная экспертизой VA: Глубина (экспертиза): 30 мм; Нагрузка оси до: 895 кг HA: без регулируемой подвески; Глубина (экспертиза): 20-25 мм; Нагрузка оси до: 1190 кг
B12 PK **318 d, 320 d, 320 i, 325 i, 328 i, 330 i** 06/00 - 02/05 85 -170 kW	**46-180018**		Обязанность, предусмотренная экспертизой VA: Глубина (экспертиза): 30 мм; Нагрузка оси до: 970 кг HA: без регулируемой подвески; Глубина (экспертиза): 20-25 мм; Нагрузка оси до: 1190 кг
B12 PK **330 d** 10/99 - 02/05 135 -150 kW	**46-180025**		Обязанность, предусмотренная экспертизой VA: Глубина (экспертиза): 30 мм; Нагрузка оси до: 1030 кг HA: без регулируемой подвески; Глубина (экспертиза): 20-25 мм; Нагрузка оси до: 1190 кг
B12 SL **316 i, 318 i** 09/01 - 02/05 85 -105 kW	**46-180094**		Обязанность, предусмотренная экспертизой VA: Глубина (экспертиза): 45-50 мм; Нагрузка оси до: 895 кг HA: без регулируемой подвески; Глубина (экспертиза): 30 мм; Нагрузка оси до: 1190 кг
B12 SL **318 d, 320 d, 320 i, 325 i, 328 i, 330 i** 06/00 - 02/05 85 -170 kW	**46-180117**		Обязанность, предусмотренная экспертизой VA: Глубина (экспертиза): 45-50 мм; Нагрузка оси до: 935 кг HA: без регулируемой подвески; Глубина (экспертиза): 30 мм; Нагрузка оси до: 1190 кг
B14 **316 i, 318 d, 318 i, 320 d, 320 i, 325 i, 328 i, 330 d, 330 i** 06/00 - 02/05 85 -170 kW	**47-126848**		Обязанность, предусмотренная экспертизой VA: Глубина (экспертиза): 35-50 мм; Нагрузка оси до: 1030 кг HA: Глубина (экспертиза): 25-40 мм; Нагрузка оси до: 1190 кг

Пригодны для			
BMW			
BMW 3 Touring (E46)			
B16 PSS10 **316 i, 318 d, 318 i, 320 d, 320 i, 325 i, 328 i, 330 d, 330 i** 06/00 - 02/05 85 -170 kW	**48-126380**		Обязанность, предусмотренная экспертизой VA: Глубина (экспертиза): 35-50 мм; Нагрузка оси до: 1030 кг HA: Глубина (экспертиза): 25-40 мм; Нагрузка оси до: 1190 кг
B16 RC **316 i, 318 d, 318 i, 320 d, 320 i, 325 i, 328 i, 330 d, 330 i** 06/00 - 02/05 85 -170 kW	**49-135121**		Обязанность, предусмотренная экспертизой VA: Глубина (экспертиза): 35-50 мм; Нагрузка оси до: 1030 кг HA: Глубина (экспертиза): 25-40 мм; Нагрузка оси до: 1190 кг
MS **318 d, 318 i, 320 d, 320 i, 325 i, 328 i, 330 d, 330 i** 06/00 - 02/05 85 -170 kW	*31-633499* *31-633505*	*26-602059*	тип модели: VLN VA: изменяемая упругость механически регулируемая; изменяемой высоты HA: изменяемая упругость механически регулируемая
BMW 3 (E90)			
B1 **2.5, 3.0, 316d, 316i, 318d, 318i, 320 si, 320d, 320i, 325d, 325i, 330d, 330i, 335d, 335i** 01/05 - 85 -225 kW	**12-117260**	**12-226443** **12-226436**	VA: с шариковым подшибником; кроме спортивной подвески; кроме исполнения M-техник
B1 **2.5, 316d, 316i, 318d, 318i, 320 si, 320d, 320i, 325d, 325i, 330d, 330i, 335d, 335i** 01/05 - 85 -225 kW	**12-224432**		VA: с шариковым подшибником; спортивная подвеска
B1 **M3** 03/07 - 309 kW	**50-174546** *SP*	**50-174546** *SP*	электронное регулирование аморт. Силы
B3 **316i, 318i, 320i** 01/05 - 85 -125 kW	*37-148485*	**36-161362**	стандартная подвеска
B3 **316i, 318i, 320i** 01/05 - 85 -125 kW	**37-148492**	**36-161348**	стандартная подвеска; Усиленное оснащение .
B3 **2.5** 04/06 - 06/07 130 kW	*37-148485*	**36-161348**	стандартная подвеска
B3 **2.5** 04/06 - 06/07 130 kW	**37-148492**	**36-161331**	стандартная подвеска; Усиленное оснащение .
B3 **320 si** 05/06 - 127 kW	*37-148485*	**36-161362**	стандартная подвеска
B3 **320 si** 05/06 - 127 kW	**37-148492**	**36-161348**	стандартная подвеска; Усиленное оснащение .
B3 **325i** 01/05 - 160 kW	**37-148508**	**36-161331**	стандартная подвеска; Усиленное оснащение .
B3 **3.0, 330i** 01/05 - 187 -200 kW	**37-148508**	**36-161348**	стандартная подвеска
B3 **3.0, 330i** 01/05 - 187 -200 kW	**37-160531**	**36-161331**	стандартная подвеска; Усиленное оснащение .
B3 **3.0, 335i** 09/06 - 220 -225 kW	**37-160531**	**36-161348**	стандартная подвеска
B3 **3.0, 335i** 09/06 - 220 -225 kW	**37-159801**	**36-161331**	стандартная подвеска; Усиленное оснащение .
B3 **316d, 318d, 320d, 325i** 09/07 - 85 -160 kW	**37-148492**	**36-161348**	стандартная подвеска
B3 **316d, 318d, 320d** 09/07 - 85 -135 kW	**37-160531**	**36-161324**	стандартная подвеска; Усиленное оснащение .
B3 **325d, 330d** 09/05 - 145 -170 kW	**37-160531**	**36-161331**	стандартная подвеска

Пригодны для			
BMW			
BMW 3 (E90)			
B3 **325d, 330d** 09/05 - 145 -170 kW	**37-159801**	**36-161324**	стандартная подвеска; Усиленное оснащение .
B3 **330d, 335d** 09/06 - 180 -210 kW	**37-159801**	**36-161331**	стандартная подвеска
B3 **330d, 335d** 09/06 - 180 -210 kW	**37-161255**	**36-161324**	стандартная подвеска; Усиленное оснащение .
B4 **2.5, 3.0, 316d, 316i, 318d, 318i, 320 si, 320d, 320i, 325d, 325i, 330d, 330i, 335d, 335i** 01/05 - 85 -225 kW	**22-135001** **22-135018**	**19-135021**	стандартная подвеска
B4 **2.5, 3.0, 316d, 316i, 318d, 318i, 320 si, 320d, 320i, 325d, 325i, 330d, 330i, 335d, 335i** 01/05 - 85 -225 kW	**22-135032** **22-135049**	**19-135052**	спортивная подвеска
B4 **320d xDrive, 320xd, 325i xDrive, 325xi, 330d xDrive, 330i xDrive, 330xd, 330xi, 335i xDrive, 335xi** 09/07 - 120 -225 kW	**i.V.** **i.V.**	**19-135021**	стандартная подвеска
B6 Sport **2.5, 3.0, 316d, 316i, 318d, 318i, 320 si, 320d, 320i, 325d, 325i, 330d, 330i, 335d, 335i** 01/05 - 85 -225 kW	**35-120377** **35-120384**	**24-120395**	стандартная подвеска
B6 Sport **M3** 03/07 - 309 kW	**35-143321** **35-143338**	**24-143349**	без электронн. регулирования аморт. Силы; для автомобилей без EDC
B6 Sport **M3** 03/07 - 309 kW	**35-143321** **35-143338**	**24-143349**	электронное регулирование аморт. Силы; с EDC; только в соединении с 50-174546
B6 Sport **320d xDrive, 320xd, 325i xDrive, 325xi, 330d xDrive, 330i xDrive, 330xd, 330xi, 335i xDrive, 335xi** 09/07 - 120 -225 kW	**35-142454** **35-142461**	**24-120395**	
B6 DTC **M3** 03/07 - 309 kW	**31-224550** **31-224567**	**26-224572**	электронное регулирование аморт. Силы; с EDC
B6 a10 **2.5, 3.0, 316d, 316i, 318d, 318i, 320 si, 320d, 320i, 325d, 325i, 330d, 330i, 335d, 335i** 01/05 - 85 -225 kW	**31-181914** **31-181921**	**26-181936**	стандартная подвеска; исполнение M-техник
B8 **2.5, 3.0, 316d, 316i, 318d, 318i, 320 si, 320d, 320i, 325d, 325i, 330d, 330i, 335d, 335i** 01/05 - 85 -225 kW	**35-120407** **35-120414**	**24-120425**	исполнение M-техник
B8 **M3** 03/07 - 309 kW	**35-143291** **35-143307**	**24-143318**	без электронн. регулирования аморт. Силы; для автомобилей без EDC
B8 **M3** 03/07 - 309 kW	**35-143291** **35-143307**	**24-143318**	электронное регулирование аморт. Силы; с EDC; только в соединении с 50-174546
B8 **320d xDrive, 320xd, 325i xDrive, 325xi, 330d xDrive, 330i xDrive, 330xd, 330xi, 335i xDrive, 335xi** 09/07 - 120 -225 kW	**35-142478** **35-142485**	**24-120425**	
B12 PK **318i, 320 si, 320i** 01/05 - 95 -127 kW	**46-180544**		Обязанность, предусмотренная экспертизой VA: Глубина (экспертиза): 30 мм; Нагрузка оси до: 935 кг HA: без регулируемой подвески; Глубина (экспертиза): 25 мм; Нагрузка оси до: 1085 кг

Пригодны для			
BMW			
BMW 3 (E90)			
B12 PK	**2.5, 3.0, 316d, 318d, 320d, 325i, 330i** 01/05 - 85 -200 kW	**46-180551**	Обязанность, предусмотренная экспертизой VA: Глубина (экспертиза): 30 мм; Нагрузка оси до: 1045 кг HA: без регулируемой подвески; Глубина (экспертиза): 25 мм; Нагрузка оси до: 1135 кг
B12 PK	**3.0, 325d, 330d, 335d, 335i** 09/06 - 145 -225 kW	**46-180568**	Обязанность, предусмотренная экспертизой VA: Глубина (экспертиза): 30 мм; Нагрузка оси до: 1090 кг HA: без регулируемой подвески; Глубина (экспертиза): 25 мм; Нагрузка оси до: 1135 кг
B12 PK	**M3** 03/07 - 309 kW	**46-180698**	без электронн. регулирования аморт. Силы; для автомобилей без EDC; Обязанность, предусмотренная экспертизой VA: Глубина (экспертиза): 20 мм; Нагрузка оси до: 1060 кг HA: без регулируемой подвески; Глубина (экспертиза): 15 мм; Нагрузка оси до: 1190 кг
B12 PK	**M3** 03/07 - 309 kW	**46-180698**	электронное регулирование аморт. Силы; с EDC; Обязанность, предусмотренная экспертизой; только в соединении с 50-174546 VA: Глубина (экспертиза): 20 мм; Нагрузка оси до: 1060 кг HA: без регулируемой подвески; Глубина (экспертиза): 15 мм; Нагрузка оси до: 1190 кг
B12 PK	**320d xDrive, 320xd, 325i xDrive, 325xi, 330i xDrive, 330xi** 09/07 - 120 -200 kW	**46-180605**	Обязанность, предусмотренная экспертизой VA: Глубина (экспертиза): 30 мм; Нагрузка оси до: 1045 кг HA: без регулируемой подвески; Глубина (экспертиза): 15-20 мм; Нагрузка оси до: 1200 кг
B12 PK	**330d xDrive, 330xd** 09/05 - 170 -180 kW	**46-180612**	Обязанность, предусмотренная экспертизой VA: Глубина (экспертиза): 30 мм; Нагрузка оси до: 1090 кг HA: без регулируемой подвески; Глубина (экспертиза): 15-20 мм; Нагрузка оси до: 1200 кг
B12 SL	**318i, 320 si, 320i** 01/05 - 95 -127 kW	**46-180711**	Обязанность, предусмотренная экспертизой VA: Глубина (экспертиза): 45-50 мм; Нагрузка оси до: 935 кг HA: без регулируемой подвески; Глубина (экспертиза): 35 мм; Нагрузка оси до: 1085 кг
B12 SL	**2.5, 3.0, 316d, 318d, 320d, 325i, 330i** 01/05 - 85 -200 kW	**46-180728**	Обязанность, предусмотренная экспертизой VA: Глубина (экспертиза): 45-50 мм; Нагрузка оси до: 955 кг HA: без регулируемой подвески; Глубина (экспертиза): 35 мм; Нагрузка оси до: 1135 кг
B14	**2.5, 3.0, 316d, 316i, 318d, 318i, 320 si, 320d, 320i, 325d, 325i, 330d, 330i, 335d, 335i** 01/05 - 85 -225 kW	**47-120471**	Обязанность, предусмотренная экспертизой VA: Глубина (экспертиза): 30-50 мм; Нагрузка оси до: 1020 кг HA: Глубина (экспертиза): 30-50 мм; Нагрузка оси до: 1200 кг
B16 PSS10	**2.5, 3.0, 316d, 316i, 318d, 318i, 320 si, 320d, 320i, 325d, 325i, 330d, 330i, 335d, 335i** 01/05 - 85 -225 kW	**48-131636**	Обязанность, предусмотренная экспертизой VA: Глубина (экспертиза): 30-50 мм; Нагрузка оси до: 1020 кг HA: Глубина (экспертиза): 30-50 мм; Нагрузка оси до: 1200 кг
B16 PSS10	**2.5, 3.0, 316d, 316i, 318d, 318i, 320 si, 320d, 320i, 325d, 325i, 330d, 330i, 335d, 335i** 01/05 - 85 -225 kW	**48-195232**	Обязанность, предусмотренная экспертизой VA: Глубина (экспертиза): 20-40 мм; Нагрузка оси до: 1020 кг HA: Глубина (экспертиза): 20-40 мм; Нагрузка оси до: 1200 кг
B16 PSS10	**M3** 03/07 - 309 kW	**48-145701**	без электронн. регулирования аморт. Силы; для автомобилей без EDC; Обязанность, предусмотренная экспертизой VA: Глубина (экспертиза): 10-35 мм; Нагрузка оси до: 1060 кг HA: Глубина (экспертиза): 20-35 мм; Нагрузка оси до: 1270 кг
B16 PSS10	**M3** 03/07 - 309 kW	**48-145701**	электронное регулирование аморт. Силы; с EDC; Обязанность, предусмотренная экспертизой; только в соединении с 50-174546 VA: Глубина (экспертиза): 10-35 мм; Нагрузка оси до: 1060 кг HA: Глубина (экспертиза): 20-35 мм; Нагрузка оси до: 1270 кг

Пригодны для			
BMW			
BMW 3 (E90)			
B16 RC **2.5, 3.0, 316d, 316i, 318d, 318i, 320 si, 320d, 320i, 325d, 325i, 330d, 330i, 335d, 335i** 01/05 - 85 -225 kW	**49-131543**		Обязанность, предусмотренная экспертизой VA: Глубина (экспертиза): 30-50 мм; Нагрузка оси до: 1020 кг HA: Глубина (экспертиза): 30-50 мм; Нагрузка оси до: 1200 кг
B16 BCS **M3** 03/07 - 309 kW	**48-223539**		без электронн. регулирования аморт. Силы; для автомобилей без EDC; Обязанность, предусмотренная экспертизой
MS **2.5, 3.0, 316d, 316i, 318d, 318i, 320 si, 320d, 320i, 325d, 325i, 330d, 330i, 335d, 335i** 01/05 - 85 -225 kW	*31-633499* *31-633505*	*26-633510*	тип модели: VLN VA: изменяемая упругость механически регулируемая; изменяемой высоты HA: изменяемая упругость механически регулируемая
BMW 3 Touring (E91)			
B1 **2.5, 316d, 316i, 318d, 318i, 320d, 320i, 325d, 325i, 330d, 330i, 335d, 335i** 09/05 - 85 -225 kW	**12-117260**	**12-226443** **12-226436**	VA: с шариковым подшибником; кроме спортивной подвески; кроме исполнения M-техник
B1 **2.5, 316d, 316i, 318d, 318i, 320d, 320i, 325d, 325i, 330d, 330i, 335d, 335i** 09/05 - 85 -225 kW	**12-224432**	**12-226443** **12-226436**	VA: с шариковым подшибником; спортивная подвеска
B3 **316i, 318i, 320i, 330d** 09/05 - 90 -180 kW	*37-148485*	**36-160228**	стандартная подвеска
B3 **316i, 318i, 320i, 330d** 09/05 - 90 -180 kW	**37-148492**	**36-160204**	стандартная подвеска; Усиленное оснащение .
B3 **2.5** 04/06 - 06/07 130 kW	**37-148492**	**36-160228**	стандартная подвеска
B3 **2.5** 04/06 - 06/07 130 kW	**37-148508**	**36-160204**	стандартная подвеска; Усиленное оснащение .
B3 **316d, 318d, 320d, 325i, 330i** 09/07 - 85 -200 kW	**37-148508**	**36-160204**	стандартная подвеска
B3 **316d, 318d, 320d, 325i, 330i** 09/07 - 85 -200 kW	**37-160531**		стандартная подвеска; Усиленное оснащение .
B3 **325d, 335i** 09/06 - 145 -225 kW	**37-159801**	**36-160204**	стандартная подвеска
B3 **325d, 335i** 09/06 - 145 -225 kW	**37-161255**		стандартная подвеска; Усиленное оснащение .
B3 **330d** 09/05 - 170 kW	**37-160531**	**36-160204**	стандартная подвеска
B3 **330d** 09/05 - 170 kW	**37-159801**		стандартная подвеска; Усиленное оснащение .
B3 **335d** 09/06 - 210 kW	**37-161255**	**36-160204**	стандартная подвеска
B4 **2.5, 316d, 316i, 318d, 318i, 320d, 320i, 325d, 325i, 330d, 330i, 335d, 335i** 09/05 - 85 -225 kW	**22-135001** **22-135018**	**19-135021**	стандартная подвеска
B4 **2.5, 316d, 316i, 318d, 318i, 320d, 320i, 325d, 325i, 330d, 330i, 335d, 335i** 09/05 - 85 -225 kW	**22-135032** **22-135049**	**19-135052**	спортивная подвеска
B4 **2.0 320d xDrive, 320d xDrive, 320xd, 325i xDrive, 325xi, 330i xDrive, 330xd, 330xi, 335i xDrive, 335xi** 09/07 - 120 -225 kW	**i.V.** **i.V.**	**19-135021**	стандартная подвеска

Пригодны для			

BMW

BMW 3 Touring (E91)

B6 Sport	**2.5, 316d, 316i, 318d, 318i, 320d, 320i, 325d, 325i, 330d, 330i, 335d, 335i** 09/05 - 85 -225 kW	**35-120377** **35-120384**	**24-120395**	стандартная подвеска
B6 Sport	**2.0 320d xDrive, 320d xDrive, 320xd, 325i xDrive, 325xi, 330i xDrive, 330xd, 330xi, 335i xDrive, 335xi** 09/07 - 120 -225 kW	**35-142454** **35-142461**	**24-120395**	
B6 a10	**2.5, 316d, 316i, 318d, 318i, 320d, 320i, 325d, 325i, 330d, 330i, 335d, 335i** 09/05 - 85 -225 kW	**31-181914** **31-181921**	**26-181936**	
B8	**2.5, 316d, 316i, 318d, 318i, 320d, 320i, 325d, 325i, 330d, 330i, 335d, 335i** 09/05 - 85 -225 kW	**35-120407** **35-120414**	**24-120425**	исполнение M-техник
B8	**2.0 320d xDrive, 320d xDrive, 320xd, 325i xDrive, 325xi, 330i xDrive, 330xd, 330xi, 335i xDrive, 335xi** 09/07 - 120 -225 kW	**35-142478** **35-142485**	**24-120425**	
B12 PK	**316i, 318i, 320i** 09/05 - 90 -125 kW		**46-180575**	Обязанность, предусмотренная экспертизой VA: Глубина (экспертиза): 30 мм; Нагрузка оси до: 935 кг HA: без регулируемой подвески; Глубина (экспертиза): 25 мм; Нагрузка оси до: 1135 кг
B12 PK	**2.5, 316d, 318d, 320d, 325i, 330i** 09/05 - 85 -200 kW		**46-180582**	Обязанность, предусмотренная экспертизой VA: Глубина (экспертиза): 30 мм; Нагрузка оси до: 1045 кг HA: без регулируемой подвески; Глубина (экспертиза): 25 мм; Нагрузка оси до: 1200 кг
B12 PK	**2.0 320d xDrive, 320d xDrive, 320xd, 325i xDrive, 325xi, 330i xDrive, 330xi** 09/07 - 120 -200 kW		**46-180629**	Обязанность, предусмотренная экспертизой VA: Глубина (экспертиза): 30 мм; Нагрузка оси до: 1045 кг HA: без регулируемой подвески; Глубина (экспертиза): 25 мм; Нагрузка оси до: 1200 кг
B12 PK	**325d, 330d, 335d, 335i** 09/05 - 145 -225 kW		**46-180599**	Обязанность, предусмотренная экспертизой VA: Глубина (экспертиза): 30 мм; Нагрузка оси до: 1090 кг HA: без регулируемой подвески; Глубина (экспертиза): 25 мм; Нагрузка оси до: 1200 кг
B12 PK	**330xd, 335i xDrive, 335xi** 09/05 - 170 -225 kW		**46-180636**	Обязанность, предусмотренная экспертизой VA: Глубина (экспертиза): 30 мм; Нагрузка оси до: 1090 кг HA: без регулируемой подвески; Глубина (экспертиза): 25 мм; Нагрузка оси до: 1200 кг
B12 SL	**316i, 318i, 320i** 09/05 - 90 -125 kW		**46-180735**	Обязанность, предусмотренная экспертизой VA: Глубина (экспертиза): 45-50 мм; Нагрузка оси до: 935 кг HA: без регулируемой подвески; Глубина (экспертиза): 35 мм; Нагрузка оси до: 1135 кг
B12 SL	**2.5, 316d, 318d, 320d, 325i, 330i, 335i** 09/05 - 85 -225 kW		**46-180742**	Обязанность, предусмотренная экспертизой VA: Глубина (экспертиза): 45-50 мм; Нагрузка оси до: 955 кг HA: без регулируемой подвески; Глубина (экспертиза): 35 мм; Нагрузка оси до: 1175 кг
B14	**2.5, 316d, 316i, 318d, 318i, 320d, 320i, 325d, 325i, 330d, 330i, 335d, 335i** 09/05 - 85 -225 kW		**47-120471**	Обязанность, предусмотренная экспертизой VA: Глубина (экспертиза): 30-50 мм; Нагрузка оси до: 1020 кг HA: Глубина (экспертиза): 30-50 мм; Нагрузка оси до: 1200 кг
B16 PSS10	**2.5, 316d, 316i, 318d, 318i, 320d, 320i, 325d, 325i, 330d, 330i, 335d, 335i** 09/05 - 85 -225 kW		**48-131636**	Обязанность, предусмотренная экспертизой VA: Глубина (экспертиза): 30-50 мм; Нагрузка оси до: 1020 кг HA: Глубина (экспертиза): 30-50 мм; Нагрузка оси до: 1200 кг
B16 PSS10	**2.5, 316d, 316i, 318d, 318i, 320d, 320i, 325d, 325i, 330d, 330i, 335d, 335i** 09/05 - 85 -225 kW		**48-195232**	Обязанность, предусмотренная экспертизой VA: Глубина (экспертиза): 20-40 мм; Нагрузка оси до: 1020 кг HA: Глубина (экспертиза): 20-40 мм; Нагрузка оси до: 1200 кг

Пригодны для			
BMW			
BMW 3 Touring (E91)			
B16 RC **2.5, 316d, 316i, 318d, 318i, 320d, 320i, 325d, 325i, 330d, 330i, 335d, 335i** 09/05 - 85 -225 kW	**49-131543**		Обязанность, предусмотренная экспертизой VA: Глубина (экспертиза): 30-50 мм; Нагрузка оси до: 1020 кг HA: Глубина (экспертиза): 30-50 мм; Нагрузка оси до: 1200 кг
MS **2.5, 316d, 316i, 318d, 318i, 320d, 320i, 325d, 325i, 330d, 330i, 335d, 335i** 09/05 - 85 -225 kW	*31-633499* *31-633505*	*26-633510*	тип модели: VLN VA: изменяемая упругость механически регулируемая; изменяемой высоты HA: изменяемая упругость механически регулируемая
BMW 3 купе (E92)			
B1 **2.0, 2.5, 3.0, 318i, 320d, 320i, 325d, 325i, 325xi, 330d, 330i, 335d, 335i** 09/06 - 105 -225 kW	**12-224432**	**12-226443** **12-226436**	VA: с шариковым подшибником
B3 **2.0, 318i, 320i** 11/06 - 105 -125 kW	*37-148485*	**36-161317**	стандартная подвеска
B3 **2.0, 318i, 320i** 11/06 - 105 -125 kW	**37-148492**	**36-161386**	стандартная подвеска; Усиленное оснащение .
B3 **2.5** 06/06 - 130 kW	**37-148492**	**36-161317**	стандартная подвеска
B3 **2.5** 06/06 - 130 kW	**37-148508**	**36-161386**	стандартная подвеска; Усиленное оснащение .
B3 **3.0, 320d, 325i, 330i** 08/06 - 130 -200 kW	**37-148492**	**36-161386**	стандартная подвеска
B3 **3.0, 320d, 325i, 330i** 08/06 - 130 -200 kW	**37-148508**	**36-161362**	стандартная подвеска; Усиленное оснащение .
B3 **325d, 330d** 09/06 - 145 -180 kW	**37-160531**	**36-161362**	стандартная подвеска
B3 **325d, 330d** 09/06 - 145 -180 kW	**37-159801**	**36-161348**	стандартная подвеска; Усиленное оснащение .
B4 **2.0, 2.5, 3.0, 318i, 320d, 320i, 325d, 325i, 330d, 330i, 335d, 335i** 09/06 - 105 -225 kW	**22-136572** **22-136589**	**19-136592**	стандартная подвеска
B4 **2.0, 2.5, 3.0, 318i, 320d, 320i, 325d, 325i, 330d, 330i, 335d, 335i** 09/06 - 105 -225 kW	**22-136602** **22-136619**	**19-136622**	спортивная подвеска
B4 **320d xDrive, 320xd, 325i xDrive, 325xi, 330d xDrive, 330i xDrive, 330xd, 330xi, 335i xDrive, 335xi** 09/06 - 130 -225 kW	**i.V.** **i.V.**	**19-135021**	стандартная подвеска
B6 Sport **2.0, 2.5, 3.0, 318i, 320d, 320i, 325d, 325i, 330d, 330i, 335d, 335i** 09/06 - 105 -225 kW	**35-120377** **35-120384**	**24-120395**	стандартная подвеска
B6 Sport **M3** 03/07 - 309 kW	**35-143321** **35-143338**	**24-143349**	без электронн. регулирования аморт. Силы; для автомобилей без EDC
B6 Sport **M3** 03/07 - 309 kW	**35-143321** **35-143338**	**24-143349**	электронное регулирование аморт. Силы; с EDC; только в соединении с 50-174546
B6 Sport **320d xDrive, 320xd, 325i xDrive, 325xi, 330d xDrive, 330i xDrive, 330xd, 330xi, 335i xDrive, 335xi** 09/06 - 130 -225 kW	**35-142454** **35-142461**	**24-120395**	
B6 DTC **M3** 03/07 - 309 kW	**31-224550** **31-224567**	**26-224572**	электронное регулирование аморт. Силы; с EDC

Пригодны для			
BMW			
BMW 3 купе (E92)			
B6 a10 **2.0, 2.5, 3.0, 318i, 320d, 320i, 325d, 325i, 330d, 330i, 335d, 335i** 09/06 - 105 -225 kW	**31-181914** **31-181921**	**26-181936**	стандартная подвеска; исполнение M-техник
B8 **2.0, 2.5, 3.0, 318i, 320d, 320i, 325d, 325i, 330d, 330i, 335d, 335i** 09/06 - 105 -225 kW	**35-120407** **35-120414**	**24-120425**	исполнение M-техник
B8 **M3** 03/07 - 309 kW	**35-143291** **35-143307**	**24-143318**	без электронн. регулирования аморт. Силы; для автомобилей без EDC
B8 **M3** 03/07 - 309 kW	**35-143291** **35-143307**	**24-143318**	электронное регулирование аморт. Силы; с EDC; только в соединении с 50-174546
B8 **320d xDrive, 320xd, 325i xDrive, 325xi, 330d xDrive, 330i xDrive, 330xd, 330xi, 335i xDrive, 335xi** 09/06 - 130 -225 kW	**35-142478** **35-142485**	**24-120425**	
B12 PK **2.0, 2.5, 3.0, 318i, 320d, 320i, 325i, 330i** 09/06 - 105 -200 kW	**46-180643**		Обязанность, предусмотренная экспертизой VA: Глубина (экспертиза): 35 мм; Нагрузка оси до: 930 кг HA: без регулируемой подвески; Глубина (экспертиза): 25 мм; Нагрузка оси до: 1090 кг
B12 PK **M3** 03/07 - 309 kW	**46-180698**		без электронн. регулирования аморт. Силы; для автомобилей без EDC; Обязанность, предусмотренная экспертизой VA: Глубина (экспертиза): 20 мм; Нагрузка оси до: 1060 кг HA: без регулируемой подвески; Глубина (экспертиза): 15 мм; Нагрузка оси до: 1190 кг
B12 PK **M3** 03/07 - 309 kW	**46-180698**		электронное регулирование аморт. Силы; с EDC; Обязанность, предусмотренная экспертизой; только в соединении с 50-174546 VA: Глубина (экспертиза): 20 мм; Нагрузка оси до: 1060 кг HA: без регулируемой подвески; Глубина (экспертиза): 15 мм; Нагрузка оси до: 1190 кг
B12 PK **325d, 330d, 335d, 335i** 09/06 - 145 -225 kW	**46-180650**		Обязанность, предусмотренная экспертизой VA: Глубина (экспертиза): 35 мм; Нагрузка оси до: 990 кг HA: без регулируемой подвески; Глубина (экспертиза): 25 мм; Нагрузка оси до: 1090 кг
B14 **2.0, 2.5, 3.0, 318i, 320d, 320i, 325d, 325i, 330d, 330i, 335d, 335i** 09/06 - 105 -225 kW	**47-120471**		Обязанность, предусмотренная экспертизой VA: Глубина (экспертиза): 30-50 мм; Нагрузка оси до: 1020 кг HA: Глубина (экспертиза): 30-50 мм; Нагрузка оси до: 1200 кг
B16 PSS10 **2.0, 2.5, 3.0, 318i, 320d, 320i, 325d, 325i, 330d, 330i, 335d, 335i** 09/06 - 105 -225 kW	**48-131636**		Обязанность, предусмотренная экспертизой VA: Глубина (экспертиза): 30-50 мм; Нагрузка оси до: 1020 кг HA: Глубина (экспертиза): 30-50 мм; Нагрузка оси до: 1200 кг
B16 PSS10 **2.0, 2.5, 3.0, 318i, 320d, 320i, 325d, 325i, 330d, 330i, 335d, 335i** 09/06 - 105 -225 kW	**48-195232**		Обязанность, предусмотренная экспертизой VA: Глубина (экспертиза): 20-40 мм; Нагрузка оси до: 1020 кг HA: Глубина (экспертиза): 20-40 мм; Нагрузка оси до: 1200 кг
B16 PSS10 **M3** 03/07 - 309 kW	**48-145701**		без электронн. регулирования аморт. Силы; для автомобилей без EDC; Обязанность, предусмотренная экспертизой VA: Глубина (экспертиза): 10-35 мм; Нагрузка оси до: 1060 кг HA: Глубина (экспертиза): 20-35 мм; Нагрузка оси до: 1270 кг
B16 PSS10 **M3** 03/07 - 309 kW	**48-145701**		электронное регулирование аморт. Силы; с EDC; Обязанность, предусмотренная экспертизой; только в соединении с 50-174546 VA: Глубина (экспертиза): 10-35 мм; Нагрузка оси до: 1060 кг HA: Глубина (экспертиза): 20-35 мм; Нагрузка оси до: 1270 кг

Пригодны для			
BMW			
BMW 3 купе (E92)			
B16 RC	**2.0, 2.5, 3.0, 318i, 320d, 320i, 325d, 325i, 330d, 330i, 335d, 335i** 09/06 - 105 -225 kW	**49-131543**	Обязанность, предусмотренная экспертизой VA: Глубина (экспертиза): 30-50 мм; Нагрузка оси до: 1020 кг HA: Глубина (экспертиза): 30-50 мм; Нагрузка оси до: 1200 кг
B16 BCS	**M3** 03/07 - 309 kW	**48-223539**	без электронн. регулирования аморт. Силы; для автомобилей без EDC; Обязанность, предусмотренная экспертизой
B16 BCS	**M3** 03/07 - 309 kW	**48-223539**	электронное регулирование аморт. Силы; с EDC; Обязанность, предусмотренная экспертизой; только в соединении с 50-174546
MS	**2.0, 2.5, 3.0, 318i, 320d, 320i, 325d, 325i, 330d, 330i, 335d, 335i** 09/06 - 105 -225 kW	*31-633499* *31-633505*	*26-633510*	тип модели: VLN VA: изменяемая упругость механически регулируемая; изменяемой высоты HA: изменяемая упругость механически регулируемая
BMW 3 кабрио (E93)			
B1	**1.9, 2.5, 3.0, 318i, 320d, 320i, 325d, 325i, 330d, 330i, 335i** 03/07 - 105 -225 kW	**12-224432**	**12-226443** **12-226436**	VA: с шариковым подшибником
B3	**1.9, 318i, 320i** 03/07 - 105 -125 kW	**37-148492**	**36-161324**	стандартная подвеска
B3	**1.9, 318i, 320i** 03/07 - 105 -125 kW	**37-148508**	**36-160419**	стандартная подвеска; Усиленное оснащение .
B3	**2.5, 3.0, 320d, 325i, 330i** 03/07 - 130 -200 kW	**37-160531**	**36-160419**	стандартная подвеска
B3	**2.5, 3.0, 320d, 325i, 330i** 03/07 - 130 -200 kW	**37-159801**	**36-160235**	стандартная подвеска; Усиленное оснащение .
B3	**335i** 03/07 - 225 kW	**37-159801**	**36-160235**	стандартная подвеска
B3	**335i** 03/07 - 225 kW	**37-161255**		стандартная подвеска; Усиленное оснащение .
B3	**330d** 03/07 - 170 -180 kW	**37-161255**	**36-160235**	стандартная подвеска
B4	**1.9, 2.5, 3.0, 318i, 320d, 320i, 325d, 325i, 330d, 330i, 335i** 03/07 - 105 -225 kW	**22-145246** **22-145253**	**19-145266**	стандартная подвеска
B4	**1.9, 2.5, 3.0, 318i, 320d, 320i, 325d, 325i, 330d, 330i, 335i** 03/07 - 105 -225 kW	**22-145277** **22-145284**	*19-145297*	спортивная подвеска
B6 Sport	**1.9, 2.5, 3.0, 318i, 320d, 320i, 325d, 325i, 330d, 330i, 335i** 03/07 - 105 -225 kW	**35-120377** **35-120384**	**24-120395**	стандартная подвеска
B6 Sport	**M3** 03/07 - 309 kW	**35-143321** **35-143338**	**24-143349**	без электронн. регулирования аморт. Силы; для автомобилей без EDC
B6 Sport	**M3** 03/07 - 309 kW	**35-143321** **35-143338**	**24-143349**	электронное регулирование аморт. Силы; с EDC; только в соединении с 50-174546
B6 DTC	**M3** 03/07 - 309 kW	**31-224550** **31-224567**	**26-224572**	электронное регулирование аморт. Силы; с EDC
B6 a10	**1.9, 2.5, 3.0, 318i, 320d, 320i, 325d, 325i, 330d, 330i, 335i** 03/07 - 105 -225 kW	**31-181914** **31-181921**	**26-181936**	стандартная подвеска; исполнение M-техник
B8	**1.9, 2.5, 3.0, 318i, 320d, 320i, 325d, 325i, 330d, 330i, 335i** 03/07 - 105 -225 kW	**35-120407** **35-120414**	**24-120425**	исполнение M-техник

Пригодны для			
BMW			
BMW 3 кабрио (E93)			
B8 **M3** 03/07 - 309 kW	**35-143291** **35-143307**	**24-143318**	без электронн. регулирования аморт. Силы; для автомобилей без EDC
B8 **M3** 03/07 - 309 kW	**35-143291** **35-143307**	**24-143318**	электронное регулирование аморт. Силы; с EDC; только в соединении с 50-174546
B12 PK **1.9, 318i, 320d, 320i** 03/07 - 105 -135 kW	**46-180667**		Обязанность, предусмотренная экспертизой VA: Глубина (экспертиза): 30 мм; Нагрузка оси до: 930 кг HA: без регулируемой подвески; Глубина (экспертиза): 10-15 мм; Нагрузка оси до: 1200 кг
B12 PK **2.5, 3.0, 325i, 330i, 335i** 03/07 - 130 -225 kW	**46-180674**		Обязанность, предусмотренная экспертизой VA: Глубина (экспертиза): 30 мм; Нагрузка оси до: 990 кг HA: без регулируемой подвески; Глубина (экспертиза): 10-15 мм; Нагрузка оси до: 1200 кг
B12 PK **M3** 03/07 - 309 kW	**46-180704**		без электронн. регулирования аморт. Силы; для автомобилей без EDC; Обязанность, предусмотренная экспертизой VA: Глубина (экспертиза): 25 мм; Нагрузка оси до: 1060 кг HA: без регулируемой подвески; Глубина (экспертиза): 15 мм; Нагрузка оси до: 1270 кг
B12 PK **M3** 03/07 - 309 kW	**46-180704**		электронное регулирование аморт. Силы; с EDC; Обязанность, предусмотренная экспертизой; только в соединении с 50-174546 VA: Глубина (экспертиза): 25 мм; Нагрузка оси до: 1060 кг HA: без регулируемой подвески; Глубина (экспертиза): 15 мм; Нагрузка оси до: 1270 кг
B12 PK **325d, 330d** 03/07 - 145 -180 kW	**46-180681**		Обязанность, предусмотренная экспертизой VA: Глубина (экспертиза): 30 мм; Нагрузка оси до: 1085 кг HA: без регулируемой подвески; Глубина (экспертиза): 10-15 мм; Нагрузка оси до: 1200 кг
B14 **1.9, 2.5, 3.0, 318i, 320d, 320i, 325d, 325i, 330d, 330i, 335i** 03/07 - 105 -225 kW	**47-120471**		Обязанность, предусмотренная экспертизой VA: Глубина (экспертиза): 30-50 мм; Нагрузка оси до: 1020 кг HA: Глубина (экспертиза): 30-50 мм; Нагрузка оси до: 1200 кг
B16 PSS10 **1.9, 2.5, 3.0, 318i, 320d, 320i, 325d, 325i, 330d, 330i, 335i** 03/07 - 105 -225 kW	**48-131636**		Обязанность, предусмотренная экспертизой VA: Глубина (экспертиза): 30-50 мм; Нагрузка оси до: 1020 кг HA: Глубина (экспертиза): 30-50 мм; Нагрузка оси до: 1200 кг
B16 PSS10 **1.9, 2.5, 3.0, 318i, 320d, 320i, 325d, 325i, 330d, 330i, 335i** 03/07 - 105 -225 kW	**48-195232**		Обязанность, предусмотренная экспертизой VA: Глубина (экспертиза): 20-40 мм; Нагрузка оси до: 1020 кг HA: Глубина (экспертиза): 20-40 мм; Нагрузка оси до: 1200 кг
B16 PSS10 **M3** 03/07 - 309 kW	**48-145701**		без электронн. регулирования аморт. Силы; для автомобилей без EDC; Обязанность, предусмотренная экспертизой VA: Глубина (экспертиза): 10-35 мм; Нагрузка оси до: 1060 кг HA: Глубина (экспертиза): 20-35 мм; Нагрузка оси до: 1270 кг
B16 RC **1.9, 2.5, 3.0, 318i, 320d, 320i, 325d, 325i, 330d, 330i, 335i** 03/07 - 105 -225 kW	**49-131543**		Обязанность, предусмотренная экспертизой VA: Глубина (экспертиза): 30-50 мм; Нагрузка оси до: 1020 кг HA: Глубина (экспертиза): 30-50 мм; Нагрузка оси до: 1200 кг
B16 BCS **M3** 03/07 - 309 kW	**48-223539**		электронное регулирование аморт. Силы; с EDC; Обязанность, предусмотренная экспертизой; только в соединении с 50-174546
MS **1.9, 2.5, 3.0, 318i, 320d, 320i, 325d, 325i, 330d, 330i, 335i** 03/07 - 105 -225 kW	*31-633499* *31-633505*	*26-633510*	тип модели: VLN VA: изменяемая упругость механически регулируемая; изменяемой высоты HA: изменяемая упругость механически регулируемая
BMW 3 (F30)			
B4 **316d, 318d, 320d, 320i, 328i, 335i** 10/11 - 85 -225 kW	**22-220066**	**i.V.**	стандартная подвеска; без электронн. регулирования аморт. Силы

Пригодны для			
BMW			
BMW 3 (F30)			
B4 **316d, 318d, 320d, 320i, 328i, 335i** 10/11 - 85 -225 kW	22-220080	i.V.	исполнение M-техник; спортивная подвеска; без электронн. регулирования аморт. Силы
B6 Sport **316d, 318d, 320d, 320i, 328i, 335i** 10/11 - 85 -225 kW	35-217480	24-217859	стандартная подвеска; без электронн. регулирования аморт. Силы
B8 **316d, 318d, 320d, 320i, 328i, 335i** 10/11 - 85 -225 kW	35-217862	24-217873	исполнение M-техник; без электронн. регулирования аморт. Силы
B12 PK **335i** 10/11 - 225 kW	46-223678		без электронн. регулирования аморт. Силы; без регулируемой подвески; Обязанность, предусмотренная экспертизой VA: Глубина (экспертиза): 25-30 мм; Нагрузка оси до: 965 кг HA: Глубина (экспертиза): 25 мм; Нагрузка оси до: 1145 кг
B12 PK **335i** 10/11 - 225 kW	46-223678		EDC должно быть остановлено; электронное регулирование аморт. Силы; без регулируемой подвески; Обязанность, предусмотренная экспертизой; только в соединении с 31306792211 VA: Глубина (экспертиза): 25-30 мм; Нагрузка оси до: 965 кг HA: Глубина (экспертиза): 25 мм; Нагрузка оси до: 1145 кг
B12 PK **316d, 318d, 320d, 320i, 328i** 10/11 - 85 -180 kW	46-223661		без электронн. регулирования аморт. Силы; Обязанность, предусмотренная экспертизой VA: Глубина (экспертиза): 25-30 мм; Нагрузка оси до: 920 кг HA: Глубина (экспертиза): 25 мм; Нагрузка оси до: 1145 кг
B12 PK **316d, 318d, 320d, 320i, 328i** 10/11 - 85 -180 kW	46-223661		EDC должно быть остановлено; электронное регулирование аморт. Силы; Обязанность, предусмотренная экспертизой; только в соединении с 1x 31306792211 VA: Глубина (экспертиза): 25-30 мм; Нагрузка оси до: 920 кг HA: Глубина (экспертиза): 25 мм; Нагрузка оси до: 1145 кг
B14 **316d, 318d, 320d, 320i, 328i, 335i** 10/11 - 85 -225 kW	47-217522		без электронн. регулирования аморт. Силы; Обязанность, предусмотренная экспертизой VA: Глубина (экспертиза): 30-50 мм HA: Глубина (экспертиза): 30-50 мм
B14 **316d, 318d, 320d, 320i, 328i, 335i** 10/11 - 85 -225 kW	47-217522		EDC должно быть остановлено; электронное регулирование аморт. Силы; Обязанность, предусмотренная экспертизой; только в соединении с 1x 31306792211 VA: Глубина (экспертиза): 30-50 мм HA: Глубина (экспертиза): 30-50 мм
B16 PSS10 **316d, 318d, 320d, 320i, 328i, 335i** 10/11 - 85 -225 kW	48-217170		без электронн. регулирования аморт. Силы; Обязанность, предусмотренная экспертизой VA: Глубина (экспертиза): 30-50 мм HA: Глубина (экспертиза): 30-50 мм
B16 PSS10 **316d, 318d, 320d, 320i, 328i, 335i** 10/11 - 85 -225 kW	48-217170		EDC должно быть остановлено; электронное регулирование аморт. Силы; Обязанность, предусмотренная экспертизой; только в соединении с 1x 31306792211 VA: Глубина (экспертиза): 30-50 мм HA: Глубина (экспертиза): 30-50 мм
B16 RC **316d, 318d, 320d, 320i, 328i, 335i** 10/11 - 85 -225 kW	49-224658		без электронн. регулирования аморт. Силы; Обязанность, предусмотренная экспертизой VA: Глубина (экспертиза): 30-50 мм HA: Глубина (экспертиза): 30-50 мм
B16 RC **316d, 318d, 320d, 320i, 328i, 335i** 10/11 - 85 -225 kW	49-224658		EDC должно быть остановлено; электронное регулирование аморт. Силы; Обязанность, предусмотренная экспертизой; только в соединении с 1x 31306792211 VA: Глубина (экспертиза): 30-50 мм HA: Глубина (экспертиза): 30-50 мм
BMW 5 (E12)			
B3 **518, 518i, 520, 520 i, 520/6, 525, 528, 528 i** 08/73 - 08/81 66 -135 kW		36-153930	стандартная подвеска

Пригодны для				
BMW				
BMW 5 (E12)				
B3	**518, 518i, 520, 520 i** 08/72 - 08/81 66 -96 kW		**36-159765**	стандартная подвеска; Усиленное оснащение .
B3	**520/6** 09/77 - 01/79 90 kW		**36-159765**	стандартная подвеска; Усиленное оснащение .
B3	**520/6** 02/79 - 05/81 90 kW	**36-159826**	**36-159765**	стандартная подвеска; Усиленное оснащение .
B3	**525, 528** 08/73 - 12/78 107 -125 kW	**36-159826**	**36-159765**	стандартная подвеска; Усиленное оснащение .
B3	**525** 01/79 - 05/81 110 kW		**36-159765**	стандартная подвеска; Усиленное оснащение .
B3	**528 i** 04/77 - 05/81 130 -135 kW	**36-159826**	**36-159765**	стандартная подвеска; Усиленное оснащение .
B6 Sport	**518** 07/74 - 08/76 66 -80 kW	**34-000243**	**24-007306**	-> CH.Nr.: 4652701 VA: Øa: 51 мм
B6 Sport	**518** 09/76 - 05/81 66 -80 kW	**34-003268**	**24-007306**	CH.Nr.: 4652702 -> VA: Øa: 48 мм
B6 Sport	**518** CH-Nr. - 08/76 66 -80 kW	**34-000243**	**24-007306**	CH.Nr.: 3825065 ->; тип модели: 518 L VA: Øa: 51 мм
B6 Sport	**518, 518i, 520/6** 09/76 - 08/81 66 -92 kW	**34-003268**	**24-007306**	CH.Nr.: 3825066 ->; тип модели: 518 L VA: Øa: 48 мм
B6 Sport	**520** 08/72 - 08/76 85 kW	**34-000243**	**24-007306**	-> CH.Nr.: 4405050; тип модели: 520- RL VA: Øa: 51 мм
B6 Sport	**520** 09/76 - 08/77 85 kW	**34-003268**	**24-007306**	CH.Nr.: 4405051 ->; тип модели: 520- RL VA: Øa: 48 мм
B6 Sport	**520** 08/72 - 08/76 85 kW	**34-000243**	**24-007306**	-> CH.Nr.: 4420496; тип модели: 520 A VA: Øa: 51 мм
B6 Sport	**520** 09/76 - 08/77 85 kW	**34-003268**	**24-007306**	CH.Nr.: 4420497 ->; тип модели: 520 A VA: Øa: 48 мм
B6 Sport	**520** 08/72 - 08/76 85 kW	**34-000243**	**24-007306**	-> CH.Nr.: 4435033; тип модели: 520 A- RL VA: Øa: 51 мм
B6 Sport	**520** 09/76 - 08/77 85 kW	**34-003268**	**24-007306**	CH.Nr.: 4435034 ->; тип модели: 520 A- RL VA: Øa: 48 мм
B6 Sport	**520** 08/72 - 08/76 85 kW	**34-000243**	**24-007306**	-> CH.Nr.: 5352904 VA: Øa: 51 мм
B6 Sport	**520** 09/76 - 08/77 85 kW	**34-003268**	**24-007306**	CH.Nr.: 5352905 -> VA: Øa: 48 мм
B6 Sport	**520 i** 08/72 - 08/76 92 -96 kW	**34-000243**	**24-007306**	-> CH.Nr.: 4445049; тип модели: 520i - RL VA: Øa: 51 мм
B6 Sport	**520 i** 09/76 - 05/77 92 kW	**34-003268**	**24-007306**	CH.Nr.: 4445050 ->; тип модели: 520i - RL VA: Øa: 48 мм
B6 Sport	**520 i** 08/72 - 08/76 92 -96 kW	**34-000243**	**24-007306**	-> CH.Nr.: 4460553 VA: Øa: 51 мм
B6 Sport	**520 i** 09/76 - 05/77 92 kW	**34-003268**	**24-007306**	CH.Nr.: 4460554 -> VA: Øa: 48 мм
B6 Sport	**525** 08/73 - 08/76 107 -110 kW	**34-000243**	**24-007306**	-> CH.Nr.: 4505038; тип модели: 525- RL VA: Øa: 51 мм
B6 Sport	**525** 09/76 - 05/81 107 -110 kW	**34-003268**	**24-007306**	CH.Nr.: 4505039 ->; тип модели: 525- RL VA: Øa: 48 мм

Пригодны для			
BMW			
BMW 5 (E12)			
B6 Sport **525** 08/73 - 08/76 107 -110 kW	**34-000243**	**24-007306**	-> CH.Nr.: 4520679; тип модели: 525 A VA: Øa: 51 мм
B6 Sport **525** 09/76 - 05/81 107 -110 kW	**34-003268**	**24-007306**	CH.Nr.: 4520680 ->; тип модели: 525 A VA: Øa: 48 мм
B6 Sport **525** 08/73 - 08/76 107 -110 kW	**34-000243**	**24-007306**	-> CH.Nr.: 4535039; тип модели: 525 A - RL VA: Øa: 51 мм
B6 Sport **525** 09/76 - 05/81 107 -110 kW	**34-003268**	**24-007306**	CH.Nr.: 4535040 ->; тип модели: 525 A - RL VA: Øa: 48 мм
B6 Sport **525** 08/73 - 08/76 107 -110 kW	**34-000243**	**24-007306**	-> CH.Nr.: 4842122 VA: Øa: 51 мм
B6 Sport **525** 09/76 - 05/81 107 -110 kW	**34-003268**	**24-007306**	CH.Nr.: 4842123 ->; VA: Øa: 48 мм
B6 Sport **528** 01/75 - 08/76 121 -125 kW	**34-000243**	**24-007306**	-> CH.Nr.: 4730567; тип модели: 528 A VA: Øa: 51 мм
B6 Sport **528** 09/76 - 08/77 121 -125 kW	**34-003268**	**24-007306**	CH.Nr.: 4730568 ->; тип модели: 528 A VA: Øa: 48 мм
B6 Sport **528** 01/75 - 08/76 121 -125 kW	**34-000243**	**24-007306**	-> CH.Nr.: 4740067; тип модели: 528 RL VA: Øa: 51 мм
B6 Sport **528, 528 i** 09/76 - 05/81 121 -130 kW	**34-003268**	**24-007306**	CH.Nr.: 4740068 ->; тип модели: 528 RL VA: Øa: 48 мм
B6 Sport **528** 01/75 - 08/76 121 -125 kW	**34-000243**	**24-007306**	-> CH.Nr.: 4745034; тип модели: 528 A - RL VA: Øa: 51 мм
B6 Sport **528, 528 i** 09/76 - 05/81 121 -130 kW	**34-003268**	**24-007306**	CH.Nr.: 4745035 ->; тип модели: 528 A - RL VA: Øa: 48 мм
B6 Sport **528** 01/75 - 08/76 121 -125 kW	**34-000243**	**24-007306**	-> CH.Nr.: 4771420 VA: Øa: 51 мм
B6 Sport **528, 528 i** 09/76 - 05/81 121 -135 kW	**34-003268**	**24-007306**	CH.Nr.: 4771421 ->; VA: Øa: 48 мм
B6 Sport **M 535 i** 06/80 - 08/81 160 kW	**34-003268**		стандартная подвеска VA: Øa: 48 мм
BMW 5 (E28)			
B1 **518, 518 i, 518i, 520 i, 524 d, 524 td, 525 e 2.7, 525 i, 528 i, 535 i, M 535 i, 535 i, M535 i** 06/81 - 12/87 63 -160 kW	**12-117628**		VA: Øi: 14 мм; Øa: 32 мм; с шариковым подшибником
B3 **518, 518 i, 520 i, 524 d, 524 td, 525 e 2.7** 06/81 - 12/87 63 -95 kW	**36-133222**	**36-129270**	стандартная подвеска
B3 **520 i, 524 d, 524 td, 525 e 2.7, 525 i** 06/81 - 06/90 63 -110 kW	**36-133239**		стандартная подвеска; Усиленное оснащение .
B3 **525 i, 528 i** 06/81 - 12/87 110 -135 kW	**36-133239**	**36-129270**	стандартная подвеска
B4 **518, 518 i, 518i, 520 i, 524 d, 524 td, 525 e 2.7, 525 i, 528 i** 06/81 - 12/87 63 -135 kW	**21-030512** **11-101321** SP	**19-020174** **11-101451** SP	стандартная подвеска
B6 Sport **518, 518 i, 518i, 520 i, 525 i** 06/81 - 12/87 66 -110 kW	**34-002339**	**24-006088**	стандартная подвеска
B6 Sport **525 e 2.7** 01/85 - 12/87 90 -95 kW	**34-002339**	**24-006088**	стандартная подвеска

Пригодны для			
BMW			
BMW 5 (E28)			
B6 Sport **528 i** 06/81 - 12/87 135 kW	**34-002339**	**24-006088**	стандартная подвеска
B6 Sport **535 i, M 535 i, 535 i, M535 i** 01/85 - 12/87 136 -160 kW	**34-002339**	**24-006088**	стандартная подвеска; тип модели: ex. M 535i
B6 Sport **3.5, M5 3.5** 08/85 - 12/88 210 -211 kW	**34-002421**		
B6 Sport **524 d, 524 td** 09/83 - 12/87 63 -85 kW	**34-002339**	**24-006088**	стандартная подвеска
B8 **518, 518 i, 518i, 520 i, 524 d, 524 td, 525 e 2.7, 525 i, 528 i, 535 i, M 535 i, 535 i, M535 i** 06/81 - 12/87 63 -160 kW	**34-181546**	**24-007276**	HA: Параметр: 270/100
B8 **518, 518 i, 518i, 520 i, 524 d, 524 td, 525 e 2.7, 525 i, 528 i** 06/81 - 12/87 63 -135 kW	**34-181546**	**24-006071**	HA: Параметр: 160/80
BMW 5 (E34)			
B1 **518 i, 520 i, 520 i 24V, 524 td, 525 i, 525 i 24V, 525 td, 525 tds** 01/88 - 09/95 83 -141 kW	**12-117628**	**12-117116**	стандартная подвеска VA: Øi: 14 мм; Øa: 32 мм; с шариковым подшибником HA: исполнение M-техник
B1 **3.5, 525 i X 24V, 530 i, 530 i V8, 535 i, 540 i V8** 12/87 - 09/95 138 -210 kW		**12-117116**	стандартная подвеска; исполнение M-техник
B3 **520 i, 520 i 24V, 525 i, 525 i 24V, 530 i, 535 i** 01/88 - 09/95 95 -155 kW	**36-129317**	**36-129331**	стандартная подвеска
B3 **520 i, 520 i 24V, 525 i, 525 i 24V, 530 i, 535 i** 01/88 - 09/95 95 -155 kW		**36-129096**	стандартная подвеска; Усиленное оснащение .
B3 **540 i V8** 09/92 - 09/95 210 kW	**36-153855**	**36-153862**	стандартная подвеска
B3 **540 i V8** 09/92 - 09/95 210 kW	**36-153886**	**36-129096**	стандартная подвеска; Усиленное оснащение .
B4 **518 i, 520 i, 520 i 24V** 01/88 - 07/90 83 -110 kW	**21-030253** **11-101321** SP	**19-020068**	стандартная подвеска
B4 **518 i, 520 i, 520 i 24V** 07/90 - 09/95 83 -110 kW	**21-031182** **11-101321** SP	**19-020068**	стандартная подвеска
B4 **518 i, 520 i, 520 i 24V** 01/88 - 07/90 83 -110 kW	**21-030246** **11-101321** SP	**19-020068**	спортивная подвеска; кроме заниженной подвески
B4 **518 i** 07/90 - 09/95 83 -85 kW	**21-031199** **11-101321** SP	**19-020068**	спортивная подвеска; кроме заниженной подвески
B4 **520 i 24V** 07/90 - 09/92 110 kW	**21-031199** **11-101321** SP	**19-020068**	спортивная подвеска; кроме заниженной подвески
B4 **520 i 24V** 09/92 - 09/95 110 kW	**21-031182** **11-101321** SP	**19-020068**	спортивная подвеска; кроме заниженной подвески
B4 **525 i, 530 i, 535 i** 01/88 - 07/90 125 -155 kW	**21-030246** **11-101321** SP	**19-020068**	стандартная подвеска; спортивная подвеска; кроме заниженной подвески
B4 **525 i** 07/90 - 08/91 125 kW	**21-031199** **11-101321** SP	**19-020068**	стандартная подвеска; спортивная подвеска; кроме заниженной подвески
B4 **525 i 24V** 09/89 - 07/90 141 kW	**21-030253** **11-101321** SP	**19-020068**	стандартная подвеска

Пригодны для			
BMW			
BMW 5 (E34)			
B4 **525 i 24V** 07/90 - 09/92 141 kW	**21-031199** **11-101321** SP	**19-020068**	стандартная подвеска
B4 **525 i 24V** 09/92 - 09/95 141 kW	**21-031182** **11-101321** SP	**19-020068**	стандартная подвеска
B4 **525 i 24V** 09/89 - 09/92 141 kW	**21-031199** **11-101321** SP	**19-020068**	спортивная подвеска
B4 **525 i X 24V** 10/91 - 09/95 141 kW		**19-020068**	
B4 **530 i, 535 i** 08/90 - 09/95 138 -155 kW	**21-031199** **11-101321** SP	**19-020068**	спортивная подвеска; кроме заниженной подвески
B4 **530 i, 535 i** 08/90 - 09/95 138 -155 kW	**21-031199** **11-101321** SP	**19-020068**	стандартная подвеска
B4 **530 i V8, 540 i V8** 09/92 - 09/95 160 -210 kW	**21-031199** **11-101321** SP	**19-020068**	стандартная подвеска
B4 **524 td** 03/88 - 07/90 85 kW	**21-030246** **11-101321** SP	**19-020068**	стандартная подвеска; спортивная подвеска; кроме заниженной подвески
B4 **524 td** 07/90 - 09/95 85 kW	**21-031199** **11-101321** SP	**19-020068**	стандартная подвеска
B4 **524 td** 07/90 - 09/92 85 kW	**21-031199** **11-101321** SP	**19-020068**	спортивная подвеска; кроме заниженной подвески
B4 **525 td** 04/93 - 09/95 85 kW	**21-031199** **11-101321** SP	**19-020068**	стандартная подвеска
B4 **525 td** 04/93 - 09/95 85 kW	**21-031182** **11-101321** SP	**19-020068**	спортивная подвеска; кроме заниженной подвески
B4 **525 tds** 09/91 - 09/92 105 kW	**21-031199** **11-101321** SP	**19-020068**	стандартная подвеска; спортивная подвеска; кроме заниженной подвески
B4 **525 tds** 09/92 - 09/95 105 kW	**21-031182** **11-101321** SP	**19-020068**	стандартная подвеска; спортивная подвеска; кроме заниженной подвески
B6 Sport **518 i, 520 i, 520 i 24V** 01/88 - 09/95 83 -110 kW	**34-030233**	**24-012218**	стандартная подвеска; без регулируемой подвески
B6 Sport **520 i, 520 i 24V, 525 i, 525 i 24V** 01/88 - 07/90 95 -141 kW	**34-030219**	**24-012218**	стандартная подвеска; без регулируемой подвески
B6 Sport **520 i, 520 i 24V, 525 i, 525 i 24V** 08/90 - 09/95 95 -141 kW	**34-030226**	**24-012218**	стандартная подвеска; без регулируемой подвески
B6 Sport **525 i 24V, 525 tds** 09/89 - 09/92 105 -141 kW	**34-030226**	**24-012218**	стандартная подвеска; без регулируемой подвески
B6 Sport **525 i 24V, 525 td, 525 tds** 10/92 - 09/95 85 -141 kW	**34-030233**	**24-012218**	стандартная подвеска; без регулируемой подвески
B6 Sport **530 i V8, 540 i V8** 09/92 - 09/95 160 -210 kW	**34-030226**	**24-012218**	стандартная подвеска; без регулируемой подвески
B6 Sport **524 td, 530 i, 535 i** 01/88 - 07/90 85 -155 kW	**34-030219**	**24-012218**	стандартная подвеска; без регулируемой подвески
B6 Sport **524 td, 530 i, 535 i** 08/90 - 09/95 85 -155 kW	**34-030226**	**24-012218**	стандартная подвеска; без регулируемой подвески
B8 **518 i, 520 i, 520 i 24V** 01/88 - 09/95 83 -110 kW	**34-030202**	**24-014861**	стандартная подвеска; без регулируемой подвески

	Пригодны для			
BMW				
BMW 5 (E34)				
B8	**518 i, 520 i, 520 i 24V** 01/88 - 09/95 83 -110 kW	**34-030202**	**24-012478**	стандартная подвеска; без регулируемой подвески HA: Более тугая регулировка (настройка)
B8	**520 i, 520 i 24V, 525 i, 525 i 24V** 01/88 - 07/90 95 -141 kW	**34-030189**	**24-012478**	исполнение M-техник; без регулируемой подвески HA: Более тугая регулировка (настройка)
B8	**520 i, 520 i 24V, 525 i, 525 i 24V** 08/90 - 09/95 95 -141 kW	**34-030196**	**24-012478**	исполнение M-техник; без регулируемой подвески HA: Более тугая регулировка (настройка)
B8	**520 i, 520 i 24V, 525 i, 525 i 24V** 01/88 - 07/90 95 -141 kW	**34-030189**	**24-014861**	исполнение M-техник; без регулируемой подвески
B8	**520 i, 520 i 24V, 525 i, 525 i 24V** 08/90 - 09/95 95 -141 kW	**34-030196**	**24-014861**	исполнение M-техник; без регулируемой подвески
B8	**525 i 24V, 525 tds** 08/90 - 09/92 105 -141 kW	**34-030196**	**24-012478**	стандартная подвеска; без регулируемой подвески HA: Более тугая регулировка (настройка)
B8	**525 i 24V, 525 td, 525 tds** 10/92 - 09/95 85 -141 kW	**34-030202**	**24-012478**	стандартная подвеска; без регулируемой подвески HA: Более тугая регулировка (настройка)
B8	**525 i 24V, 525 tds** 08/90 - 09/92 105 -141 kW	**34-030196**	**24-014861**	стандартная подвеска; без регулируемой подвески
B8	**525 i 24V, 525 td, 525 tds** 10/92 - 09/95 85 -141 kW	**34-030202**	**24-014861**	стандартная подвеска; без регулируемой подвески
B8	**530 i V8, 540 i V8** 09/92 - 09/95 160 -210 kW	**34-030196**	**24-014861**	исполнение M-техник; без регулируемой подвески
B8	**530 i V8, 540 i V8** 09/92 - 09/95 160 -210 kW	**34-030196**	**24-012478**	исполнение M-техник; без регулируемой подвески HA: Более тугая регулировка (настройка)
B8	**3.5, 524 td, 530 i, 535 i, M5 3.6, M5 3.6 KAT** 12/87 - 07/90 85 -232 kW	**34-030189**	**24-014861**	исполнение M-техник; без регулируемой подвески
B8	**524 td, 525 i, 525 i 24V, 530 i, 535 i** 01/88 - 07/90 85 -155 kW	**34-030189**	**24-012478**	стандартная подвеска; без регулируемой подвески HA: Более тугая регулировка (настройка)
B8	**524 td, 530 i, 535 i** 01/88 - 07/90 85 -155 kW	**34-030189**	**24-012478**	исполнение M-техник; без регулируемой подвески HA: Более тугая регулировка (настройка)
B8	**524 td, 525 i, 530 i, 535 i** 08/90 - 09/95 85 -155 kW	**34-030196**	**24-012478**	стандартная подвеска; без регулируемой подвески HA: Более тугая регулировка (настройка)
B8	**524 td, 530 i, 535 i** 08/90 - 09/95 85 -155 kW	**34-030196**	**24-012478**	исполнение M-техник; без регулируемой подвески HA: Более тугая регулировка (настройка)
B8	**524 td, 525 i, 525 i 24V, 530 i, 535 i** 01/88 - 07/90 85 -155 kW	**34-030189**	**24-014861**	стандартная подвеска; без регулируемой подвески
B8	**524 td, 525 i, 530 i, 535 i** 08/90 - 09/95 85 -155 kW	**34-030196**	**24-014861**	стандартная подвеска; без регулируемой подвески
B8	**524 td, 530 i, 535 i** 08/90 - 09/95 85 -155 kW	**34-030196**	**24-014861**	исполнение M-техник; без регулируемой подвески
B12 PK	**518 i, 520 i, 520 i 24V** 01/88 - 09/95 83 -110 kW	**46-190925**		без регулируемой подвески; Обязанность, предусмотренная экспертизой VA: Глубина (экспертиза): 25-35 мм; Нагрузка оси до: 970 кг HA: Глубина (экспертиза): 20-30 мм; Нагрузка оси до: 1300 кг
B12 PK	**525 i, 525 i 24V** 01/88 - 07/90 125 -141 kW	**46-190901**		без регулируемой подвески; Обязанность, предусмотренная экспертизой VA: Глубина (экспертиза): 25-35 мм; Нагрузка оси до: 970 кг HA: Глубина (экспертиза): 20-30 мм; Нагрузка оси до: 1300 кг

Пригодны для			

BMW

BMW 5 (E34)

B12 PK	**525 i, 525 i 24V** 08/90 - 09/92 125 -141 kW	**46-190918**		без регулируемой подвески; Обязанность, предусмотренная экспертизой VA: Глубина (экспертиза): 25-35 мм; Нагрузка оси до: 970 кг HA: Глубина (экспертиза): 20-30 мм; Нагрузка оси до: 1300 кг
B12 PK	**525 i 24V** 10/92 - 09/95 141 kW	**46-190925**		без регулируемой подвески; Обязанность, предусмотренная экспертизой VA: Глубина (экспертиза): 25-35 мм; Нагрузка оси до: 970 кг HA: Глубина (экспертиза): 20-30 мм; Нагрузка оси до: 1300 кг
B12 PK	**524 td, 530 i, 535 i** 01/88 - 07/90 85 -155 kW	**46-190871**		без регулируемой подвески; Обязанность, предусмотренная экспертизой VA: Глубина (экспертиза): 25-35 мм; Нагрузка оси до: 1060 кг HA: Глубина (экспертиза): 20-30 мм; Нагрузка оси до: 1300 кг
B12 PK	**524 td, 525 tds, 530 i, 535 i** CH-Nr. - CH-Nr. 85 -155 kW	**46-190888**		CH.Nr.: 199008-> 199209; без регулируемой подвески; Обязанность, предусмотренная экспертизой VA: Глубина (экспертиза): 25-35 мм; Нагрузка оси до: 1060 кг HA: Глубина (экспертиза): 20-30 мм; Нагрузка оси до: 1300 кг
B12 PK	**524 td, 525 td, 525 tds** CH-Nr. - 09/95 85 -105 kW	**46-190895**		CH.Nr.: 199210 ->; без регулируемой подвески; Обязанность, предусмотренная экспертизой VA: Глубина (экспертиза): 25-35 мм; Нагрузка оси до: 1060 кг HA: Глубина (экспертиза): 20-30 мм; Нагрузка оси до: 1300 кг
B12 SL	**518 i, 520 i, 520 i 24V** 01/88 - 09/95 83 -110 kW	**46-190956**		без регулируемой подвески; Обязанность, предусмотренная экспертизой VA: Глубина (экспертиза): 45-50 мм; Нагрузка оси до: 975 кг HA: Глубина (экспертиза): 30 мм; Нагрузка оси до: 1300 кг
B12 SL	**525 i 24V, 525 tds** 08/90 - 09/92 105 -141 kW	**46-190949**		без регулируемой подвески; Обязанность, предусмотренная экспертизой VA: Глубина (экспертиза): 45-50 мм; Нагрузка оси до: 975 кг HA: Глубина (экспертиза): 30 мм; Нагрузка оси до: 1300 кг
B12 SL	**525 i 24V, 525 td, 525 tds** 10/92 - 09/95 85 -141 kW	**46-190956**		без регулируемой подвески; Обязанность, предусмотренная экспертизой VA: Глубина (экспертиза): 45-50 мм; Нагрузка оси до: 975 кг HA: Глубина (экспертиза): 30 мм; Нагрузка оси до: 1300 кг
B12 SL	**524 td, 525 i, 525 i 24V, 530 i, 535 i** 01/88 - 07/90 85 -155 kW	**46-190932**		без регулируемой подвески; Обязанность, предусмотренная экспертизой VA: Глубина (экспертиза): 45-50 мм; Нагрузка оси до: 975 кг HA: Глубина (экспертиза): 30 мм; Нагрузка оси до: 1300 кг
B12 SL	**524 td, 525 i, 530 i, 535 i** 01/88 - 09/95 85 -155 kW	**46-190949**		без регулируемой подвески; Обязанность, предусмотренная экспертизой VA: Глубина (экспертиза): 45-50 мм; Нагрузка оси до: 975 кг HA: Глубина (экспертиза): 30 мм; Нагрузка оси до: 1300 кг

BMW 5 Touring (E34)

B1	**518 g, 518 i, 520 i, 525 i, 525 td, 525 tds** 12/91 - 01/97 83 -141 kW	**12-117628**	**12-117116**	стандартная подвеска VA: Øi: 14 мм; Øa: 32 мм; с шариковым подшибником HA: исполнение M-техник
B3	**518 i, 520 i** 11/91 - 01/97 83 -110 kW	**36-133246**	**36-129119**	стандартная подвеска
B3	**518 i, 520 i, 525 i, 525 td, 525 tds, 530 i V8, 540 i** 09/92 - 01/97 83 -210 kW	**36-153886**		стандартная подвеска; Усиленное оснащение .
B3	**525 i** 11/91 - 01/97 141 kW	**36-129317**	**36-129119**	стандартная подвеска

Пригодны для			

BMW

BMW 5 Touring (E34)

B3	**530 i V8, 540 i** 09/92 - 01/97 160 -210 kW	**36-153855**	**36-153923**	стандартная подвеска
B3	**525 td, 525 tds** 12/91 - 01/97 85 -105 kW	**36-129317**	**36-133253**	стандартная подвеска
B4	**518 i, 520 i, 525 td** 11/91 - 01/97 83 -110 kW	**21-031182**	**19-020068**	стандартная подвеска
B4	**525 i, 530 i V8** 11/91 - 01/97 141 -160 kW	**21-031199** **11-101321** SP		стандартная подвеска
B4	**525 i X** 02/92 - 01/97 141 kW		**19-020068**	
B4	**525 tds** 12/91 - 01/97 105 kW	**21-031199** **11-101321** SP	**19-020068**	стандартная подвеска; спортивная подвеска; кроме заниженной подвески
B6 Sport	**518 g, 518 i, 520 i** 11/91 - 01/97 83 -110 kW	**34-030233**	**24-012218**	стандартная подвеска; без регулируемой подвески
B6 Sport	**525 i** 11/91 - 01/97 141 kW	**34-030226**		стандартная подвеска
B6 Sport	**530 i V8, 540 i** 09/92 - 01/97 160 -210 kW	**34-030226**		стандартная подвеска
B6 Sport	**525 td, 525 tds** 12/91 - 01/97 85 -105 kW	**34-030226**	**24-012218**	стандартная подвеска; без регулируемой подвески
B8	**518 g, 518 i, 520 i** 11/91 - 01/97 83 -110 kW	**34-030202**	**24-014861**	стандартная подвеска; без регулируемой подвески
B8	**520 i** 11/91 - 01/97 110 kW	**34-030196**	**24-014861**	исполнение M-техник; без регулируемой подвески
B8	**525 i, 530 i V8, 540 i** 11/91 - 01/97 141 -210 kW	**34-030196**		стандартная подвеска; исполнение M-техник
B8	**525 td, 525 tds** 12/91 - 01/97 85 -105 kW	**34-030196**	**24-014861**	стандартная подвеска; без регулируемой подвески
B12 PK	**518 i, 520 i, 525 i** 11/91 - 01/97 83 -141 kW	**46-190925**		без регулируемой подвески; Обязанность, предусмотренная экспертизой VA: Глубина (экспертиза): 25-35 мм; Нагрузка оси до: 970 кг HA: Глубина (экспертиза): 20-30 мм; Нагрузка оси до: 1300 кг
B12 PK	**525 td, 525 tds, 530 i V8, 540 i** 09/92 - 01/97 85 -210 kW	**46-190888**		без регулируемой подвески; Обязанность, предусмотренная экспертизой VA: Глубина (экспертиза): 25-35 мм; Нагрузка оси до: 1060 кг HA: Глубина (экспертиза): 20-30 мм; Нагрузка оси до: 1300 кг

BMW 5 (E39)

B1	**520 i, 523 i, 525 td, 525 tds, 528 i** 11/95 - 09/97 85 -142 kW	**12-117598**	**12-117123**	VA: с шариковым подшибником
B1	**520 i, 523 i, 525 td, 525 tds, 528 i** 10/97 - 06/03 85 -142 kW	**12-117260**	**12-117123**	VA: с шариковым подшибником
B1	**535 i, 540 i** 04/96 - 06/03 173 -210 kW	**12-224425**	**12-117123**	стандартная подвеска VA: без шарикового подшибника
B1	**535 i, 540 i** 04/96 - 06/03 173 -210 kW	**12-224425**	**12-224418**	VA: без шарикового подшибника HA: электронное регулирование аморт. Силы
B1	**535 i, 540 i** 04/96 - 06/03 173 -210 kW	**12-224425**	**12-224401**	VA: без шарикового подшибника HA: исполнение M-техник

Пригодны для				
BMW				
BMW 5 (E39)				
B1	**520 d, 520 i, 525 d, 525 i, 530 d, 530 i** 08/98 - 06/03 100 -170 kW	**12-117260**	**12-117123**	VA: с шариковым подшибником
B3	**528 i, 530 d, 530 i, 535 i, 540 i** 11/95 - 06/03 135 -210 kW	**36-129171**	**36-129140**	стандартная подвеска
B3	**520 d, 520 i, 523 i, 525 d, 525 i, 525 tds** 01/96 - 06/03 100 -141 kW	**36-129164**	**36-129140**	стандартная подвеска
B4	**535 i, 540 i** 04/96 - 06/03 173 -210 kW	*22-100177* i.V. SP	**19-067346**	стандартная подвеска VA: Должна использоваться серийная тарелка пружины
B4	**535 i, 540 i** 04/96 - 06/03 173 -210 kW	**22-111081** i.V. SP	**19-067346**	стандартная подвеска
B4	**520 d, 520 i, 523 i, 525 d, 525 i, 525 td, 525 tds, 528 i, 530 d, 530 i** 08/98 - 06/03 85 -170 kW	**22-111074** i.V. SP	**19-067346**	стандартная подвеска
B6 Sport	**535 i, 540 i** 04/96 - 06/03 173 -210 kW	**35-114086**	**24-028288**	кроме исполнения M-техник; без регулируемой подвески; кроме пневматической подвески
B6 Sport	**535 i, 540 i** 04/96 - 06/03 173 -210 kW	*22-044402*	**24-028288**	стандартная подвеска; кроме исполнения M-техник; без регулируемой подвески VA: Должна использоваться серийная тарелка пружины
B6 Sport	**520 d, 520 i, 523 i, 525 d, 525 i, 525 td, 525 tds, 528 i, 530 d, 530 i** 08/98 - 06/03 85 -170 kW	**35-114062**	**24-028288**	стандартная подвеска; кроме исполнения M-техник; без регулируемой подвески VA: однотрубная система
B6 Sport	**520 d, 520 i, 523 i, 525 d, 525 i, 525 td, 525 tds, 528 i, 530 d, 530 i** 08/98 - 06/03 85 -170 kW	*22-044389*	**24-028288**	стандартная подвеска; кроме исполнения M-техник; без регулируемой подвески VA: Должна использоваться серийная тарелка пружины; двухтрубная система
B8	**535 i, 540 i, M5** 04/96 - 06/03 173 -294 kW	**35-114093**	**24-028295**	исполнение M-техник; без электронн. регулирования аморт. Силы; без регулируемой подвески; кроме пневматической подвески
B8	**535 i, 540 i** 04/96 - 06/03 173 -210 kW	*22-044419*	**24-028295**	стандартная подвеска; исполнение M-техник; без регулируемой подвески VA: Должна использоваться серийная тарелка пружины
B8	**520 d, 520 i, 523 i, 525 d, 525 i, 525 td, 525 tds, 528 i, 530 d, 530 i** 08/98 - 06/03 85 -170 kW	**35-114079**	**24-028295**	исполнение M-техник; без регулируемой подвески VA: однотрубная система
B8	**520 d, 520 i, 523 i, 525 d, 525 i, 525 td, 525 tds, 528 i, 530 d, 530 i** 08/98 - 06/03 85 -170 kW	*22-044396*	**24-028295**	исполнение M-техник; без регулируемой подвески VA: Должна использоваться серийная тарелка пружины; двухтрубная система
B12 PK	**535 i, 540 i** 04/96 - 06/03 173 -210 kW	**46-180858**		без электронн. регулирования аморт. Силы; без регулируемой подвески; Обязанность, предусмотренная экспертизой VA: Глубина (экспертиза): 30 мм; Нагрузка оси до: 1100 кг HA: Глубина (экспертиза): 20-25 мм; Нагрузка оси до: 1290 кг
B12 PK	**520 d, 520 i, 523 i, 525 i, 525 td, 525 tds, 528 i, 530 i** 11/95 - 06/03 85 -170 kW	**46-180841**		без электронн. регулирования аморт. Силы; без регулируемой подвески; Обязанность, предусмотренная экспертизой VA: Глубина (экспертиза): 30 мм; Нагрузка оси до: 1065 кг HA: Глубина (экспертиза): 20-25 мм; Нагрузка оси до: 1290 кг
B12 PK	**525 d, 530 d** 08/98 - 06/03 120 -142 kW	**46-180865**		без электронн. регулирования аморт. Силы; без регулируемой подвески; Обязанность, предусмотренная экспертизой VA: Глубина (экспертиза): 30 мм; Нагрузка оси до: 1100 кг HA: Глубина (экспертиза): 20-25 мм; Нагрузка оси до: 1290 кг

Пригодны для			
BMW			
BMW 5 (E39)			
B12 SL **520 d, 520 i, 523 i, 525 i, 525 td, 525 tds, 528 i, 530 i** 11/95 - 06/03 85 -170 kW	**46-180926**		без электронн. регулирования аморт. Силы; без регулируемой подвески; Обязанность, предусмотренная экспертизой VA: Глубина (экспертиза): 45-50 мм; Нагрузка оси до: 1040 кг HA: Глубина (экспертиза): 30 мм; Нагрузка оси до: 1170 кг
B14 **535 i, 540 i** 04/96 - 06/03 173 -210 kW	**47-111264**		Для некоторых типов шин необходимы дистанционные шайбы; стандартная подвеска; исполнение M-техник; без электронн. регулирования аморт. Силы; без регулируемой подвески; Обязанность, предусмотренная экспертизой VA: Глубина (экспертиза): 25-50 мм; Нагрузка оси до: 1105 кг HA: Глубина (экспертиза): 20-50 мм; Нагрузка оси до: 1225 кг
B14 **M5** 09/98 - 06/03 230 -294 kW	**47-111264**		Для некоторых типов шин необходимы дистанционные шайбы; стандартная подвеска; без электронн. регулирования аморт. Силы; без регулируемой подвески; Обязанность, предусмотренная экспертизой VA: Глубина (экспертиза): 40-50 мм; только в соединении с 33 53 1 091 924; Нагрузка оси до: 1105 кг HA: Глубина (экспертиза): 40-50 мм; Нагрузка оси до: 1225 кг
B14 **520 d, 520 i, 523 i, 525 d, 525 i, 525 td, 525 tds, 528 i, 530 d, 530 i** 08/98 - 06/03 85 -170 kW	**47-100763**		Для некоторых типов шин необходимы дистанционные шайбы; без электронн. регулирования аморт. Силы; без регулируемой подвески; Обязанность, предусмотренная экспертизой VA: Глубина (экспертиза): 35-50 мм; Нагрузка оси до: 1105 кг HA: Глубина (экспертиза): 20-50 мм; Нагрузка оси до: 1225 кг
B16 PSS9 **535 i, 540 i** 04/96 - 06/03 173 -210 kW	**48-104555**		Для некоторых типов шин необходимы дистанционные шайбы; стандартная подвеска; исполнение M-техник; без электронн. регулирования аморт. Силы; без регулируемой подвески; Обязанность, предусмотренная экспертизой VA: Глубина (экспертиза): 25-50 мм; Нагрузка оси до: 1105 кг HA: Глубина (экспертиза): 20-50 мм; Нагрузка оси до: 1225 кг
B16 PSS9 **M5** 09/98 - 06/03 230 -294 kW	**48-104555**		Для некоторых типов шин необходимы дистанционные шайбы; стандартная подвеска; без электронн. регулирования аморт. Силы; без регулируемой подвески; Обязанность, предусмотренная экспертизой VA: Глубина (экспертиза): 25-50 мм; только в соединении с 33 53 1 091 924; Нагрузка оси до: 1105 кг HA: Глубина (экспертиза): 20-50 мм; Нагрузка оси до: 1225 кг
B16 PSS9 **520 d, 520 i, 523 i, 525 d, 525 i, 525 td, 525 tds, 528 i, 530 d, 530 i** 08/98 - 06/03 85 -170 kW	**48-104692**		Для некоторых типов шин необходимы дистанционные шайбы; без электронн. регулирования аморт. Силы; без регулируемой подвески; Обязанность, предусмотренная экспертизой VA: Глубина (экспертиза): 35-50 мм; Нагрузка оси до: 1105 кг HA: Глубина (экспертиза): 20-50 мм; Нагрузка оси до: 1225 кг
BMW 5 Touring (E39)			
B1 **520 i, 523 i, 525 tds, 528 i** 01/97 - 09/97 105 -142 kW	**12-117598**	**12-117703**	VA: с шариковым подшибником
B1 **520 i, 523 i, 525 tds, 528 i** 10/97 - 05/04 105 -142 kW	**12-117260**	**12-117703**	VA: с шариковым подшибником
B1 **520 d, 520 i, 525 d, 525 i, 530 d, 530 i** 08/98 - 05/04 100 -170 kW	**12-117260**	**12-117703**	VA: с шариковым подшибником
B3 **520 i, 523 i, 525 d, 525 i, 525 tds, 530 d** 08/98 - 05/04 100 -142 kW		**36-153954**	стандартная подвеска; Усиленное оснащение .
B3 **520 d, 520 i, 523 i, 525 i** 01/97 - 05/04 100 -141 kW	**36-129164**	**36-133260**	стандартная подвеска

Пригодны для			
BMW			
BMW 5 Touring (E39)			
B3 **525 d, 525 tds** 03/97 - 05/04 105 -120 kW	**36-129164**	**36-133277**	стандартная подвеска
B3 **530 d** 08/98 - 05/04 135 -142 kW	**36-129171**	**36-133277**	стандартная подвеска
B4 **540 i** 01/97 - 05/04 210 kW	*22-100177* i.V. SP	**19-132341**	VA: Должна использоваться серийная тарелка пружины HA: с пневматической подвеской
B4 **540 i** 01/97 - 05/04 210 kW	**22-111081** i.V. SP	**19-132341**	HA: с пневматической подвеской
B4 **520 d, 520 i, 523 i, 525 d, 525 i, 525 tds, 528 i, 530 d, 530 i** 08/98 - 05/04 100 -170 kW	**22-111074** i.V. SP	**19-106649**	стандартная подвеска HA: кроме пневматической подвески
B4 **520 d, 520 i, 523 i, 525 d, 525 i, 525 tds, 528 i, 530 d, 530 i** 08/98 - 05/04 100 -170 kW	**22-111074** i.V. SP	**19-132341**	стандартная подвеска HA: с пневматической подвеской
B6 Sport **520 i, 523 i, 525 i, 525 tds, 528 i, 530 i** 01/97 - 05/04 100 -170 kW	*22-044389*	**24-060967**	стандартная подвеска; с регулируемой подвеской VA: Должна использоваться серийная тарелка пружины HA: с пневматической подвеской
B6 Sport **540 i** 01/97 - 05/04 210 kW	**35-114086**	**24-060967**	кроме исполнения M-техник; с регулируемой подвеской; с пневматической подвеской
B6 Sport **540 i** 01/97 - 05/04 210 kW	*22-044402*	**24-060967**	стандартная подвеска; кроме исполнения M-техник; с регулируемой подвеской VA: Должна использоваться серийная тарелка пружины
B6 Sport **520 d, 520 i, 523 i, 525 d, 525 i, 525 tds, 528 i, 530 d, 530 i** 08/98 - 05/04 100 -170 kW	**35-114062**	**24-060615**	стандартная подвеска; без регулируемой подвески HA: на витых пружинах
B6 Sport **520 d, 520 i, 523 i, 525 d, 525 i, 525 tds, 528 i, 530 d, 530 i** 08/98 - 05/04 100 -170 kW	**35-114062**	**24-060967**	стандартная подвеска; с регулируемой подвеской HA: с пневматической подвеской
B6 Sport **520 d, 520 i, 523 i, 525 d, 525 i, 525 tds, 528 i, 530 d, 530 i** 08/98 - 05/04 100 -170 kW	*22-044389*	**24-060615**	стандартная подвеска; без регулируемой подвески VA: Должна использоваться серийная тарелка пружины HA: на витых пружинах
B8 **540 i** 01/97 - 05/04 210 kW	**35-114093** *35-118657*	**24-060967**	исполнение M-техник HA: с пневматической подвеской
B8 **540 i** 01/97 - 05/04 210 kW	*22-044419*	**24-060967**	исполнение M-техник VA: Должна использоваться серийная тарелка пружины HA: с пневматической подвеской
B8 **520 d, 520 i, 523 i, 525 d, 525 i, 525 tds, 528 i, 530 d, 530 i** 08/98 - 05/04 100 -170 kW	**35-114079**	**24-060615**	исполнение M-техник; без регулируемой подвески; кроме пневматической подвески
B8 **520 d, 520 i, 523 i, 525 d, 525 i, 525 tds, 528 i, 530 d, 530 i** 08/98 - 05/04 100 -170 kW	**35-114079**	**24-060967**	исполнение M-техник HA: с регулируемой подвеской; с пневматической подвеской
B12 PK **540 i** 01/97 - 05/04 210 kW	**46-180902**		без электронн. регулирования аморт. Силы; с регулируемой подвеской; Обязанность, предусмотренная экспертизой; с пневматической подвеской VA: Глубина (экспертиза): 30 мм; Нагрузка оси до: 1100 кг
B12 PK **520 d, 520 i, 523 i, 525 i, 525 tds, 528 i, 530 i** 01/97 - 05/04 100 -170 kW	**46-180872**		без электронн. регулирования аморт. Силы; без регулируемой подвески; Обязанность, предусмотренная экспертизой; кроме пневматической подвески VA: Глубина (экспертиза): 30 мм; Нагрузка оси до: 1065 кг HA: Глубина (экспертиза): 25-30 мм; Нагрузка оси до: 1390 кг

Пригодны для			
BMW			
BMW 5 Touring (E39)			
B12 PK	**520 d, 520 i, 523 i, 525 i, 525 tds, 528 i, 530 i** 01/97 - 05/04 100 -170 kW	**46-180896**	без электронн. регулирования аморт. Силы; с регулируемой подвеской; Обязанность, предусмотренная экспертизой; с пневматической подвеской VA: Глубина (экспертиза): 30 мм; Нагрузка оси до: 1065 кг
B12 PK	**525 d, 530 d** 08/98 - 05/04 120 -142 kW	**46-180889**	без электронн. регулирования аморт. Силы; без регулируемой подвески; Обязанность, предусмотренная экспертизой; кроме пневматической подвески VA: Глубина (экспертиза): 30 мм; Нагрузка оси до: 1100 кг HA: Глубина (экспертиза): 25-30 мм; Нагрузка оси до: 1390 кг
B12 PK	**525 d, 530 d** 08/98 - 05/04 120 -142 kW	**46-180919**	без электронн. регулирования аморт. Силы; с регулируемой подвеской; Обязанность, предусмотренная экспертизой; с пневматической подвеской VA: Глубина (экспертиза): 30 мм; Нагрузка оси до: 1100 кг
BMW 5 Touring (E61)			
B1	**520d, 520i, 523i, 525d, 525i, 530d, 530i, 535d, 545i, 550i** 07/05 - 110 -270 kW	**12-117260**	VA: с шариковым подшибником
B1	**525xd, 525xi, 530xd, 530xi** 07/05 - 145 -200 kW	**12-117260**	VA: 11/08 ->
B3	**545i** 06/04 - 245 kW	**37-161859**	стандартная подвеска
B3	**520d, 520i, 523i, 525d, 525i, 530d, 530i, 535d, 550i** 07/05 - 110 -270 kW	**37-161866**	стандартная подвеска
B3	**520d, 520i, 523i, 525i, 530i** 07/05 - 110 -200 kW	**37-161859**	стандартная подвеска; Усиленное оснащение .
B4	**520d, 520i, 523i, 525d, 525i, 530d, 530i, 535d, 545i, 550i** 07/05 - 110 -270 kW	**22-138361**	**19-145747** стандартная подвеска
B6 Sport	**520d, 520i, 523i, 525d, 525i, 530d, 530i, 535d, 545i, 550i** 07/05 - 110 -270 kW	**35-109631**	**24-120708** без электронн. регулирования аморт. Силы; стандартная подвеска
B6 Sport	**525d xDrive, 525i xDrive, 525xd, 525xi, 530d xDrive, 530i xDrive, 530xd, 530xi** 01/07 - 145 -200 kW	**35-141761** **35-141778**	**24-120708**
B8	**520d, 520i, 523i, 525d, 525i, 530d, 530i, 535d, 545i, 550i** 07/05 - 110 -270 kW	**35-109655**	**24-120708** без электронн. регулирования аморт. Силы; спортивная подвеска
B8	**525d xDrive, 525i xDrive, 525xd, 525xi, 530d xDrive, 530i xDrive, 530xd, 530xi** 01/07 - 145 -200 kW	**35-141792** **35-141808**	**24-120708**
B12 PK	**520d, 520i, 523i, 525i, 530i** 07/05 - 110 -200 kW	**46-181138**	без электронн. регулирования аморт. Силы; Обязанность, предусмотренная экспертизой VA: Глубина (экспертиза): 30 мм; Нагрузка оси до: 990 кг HA: Глубина (экспертиза): 30 мм; Нагрузка оси до: 1300 кг
B12 PK	**525d, 530d, 535d, 545i, 550i** 06/04 - 120 -270 kW	**46-181145**	без электронн. регулирования аморт. Силы; Обязанность, предусмотренная экспертизой VA: Глубина (экспертиза): 30 мм; Нагрузка оси до: 1070 кг HA: Глубина (экспертиза): 30 мм; Нагрузка оси до: 1300 кг

Пригодны для			

BMW

BMW 5 GRAN TURISMO (F07GT)

B4	**530d, 535d, 535i, 550i** 10/09 - 155 -300 kW	**19-195339** **19-195346**	**19-195353**	стандартная подвеска; без электронн. регулирования аморт. Силы
B6 Sport	**530d, 535d, 535i, 550i** 10/09 - 155 -300 kW	**24-193580** **24-193597**	**24-178617**	стандартная подвеска; без электронн. регулирования аморт. Силы

BMW 5 (F10)

B4	**520d, 520i, 523i, 525d, 528i, 530d, 530i, 535d, 535i, 550i** 03/10 - 120 -300 kW	**19-193298** **19-193304**	**19-193311**	стандартная подвеска; без электронн. регулирования аморт. Силы
B6 Sport	**520d, 520i, 523i, 525d, 528i, 530d, 530i, 535d, 535i, 550i** 03/10 - 120 -300 kW	**24-178488** **24-178495**	**24-176255**	стандартная подвеска; без электронн. регулирования аморт. Силы
B8	**520d, 520i, 523i, 525d, 528i, 530d, 530i, 535d, 535i, 550i** 03/10 - 120 -300 kW	**24-178501** **24-178518**	**24-178525**	исполнение M-техник; без электронн. регулирования аморт. Силы
B12 PK	**550i** 03/10 - 300 kW	**46-195128**		без электронн. регулирования аморт. Силы; без регулируемой подвески; Обязанность, предусмотренная экспертизой VA: Глубина (экспертиза): 30 мм; Нагрузка оси до: 1250 кг HA: Глубина (экспертиза): 30 мм; Нагрузка оси до: 1320 кг
B12 PK	**520d, 520i, 523i, 528i** 03/10 - 120 -190 kW	**46-195104**		без электронн. регулирования аморт. Силы; без регулируемой подвески; Обязанность, предусмотренная экспертизой VA: Глубина (экспертиза): 30 мм; Нагрузка оси до: 1070 кг HA: Глубина (экспертиза): 30 мм; Нагрузка оси до: 1310 кг
B12 PK	**525d, 530d, 530i, 535d, 535i** 03/10 - 150 -230 kW	**46-195111**		без электронн. регулирования аморт. Силы; без регулируемой подвески; Обязанность, предусмотренная экспертизой VA: Глубина (экспертиза): 30 мм; Нагрузка оси до: 1190 кг HA: Глубина (экспертиза): 30 мм; Нагрузка оси до: 1310 кг
B16 PSS10	**520d, 520i, 523i, 525d, 528i, 530d, 530i, 535d, 535i, 550i** 03/10 - 120 -300 kW	**48-177580**		без электронн. регулирования аморт. Силы; Обязанность, предусмотренная экспертизой VA: Глубина (экспертиза): 10-30 мм; Нагрузка оси до: 1250 кг HA: Глубина (экспертиза): 10-30 мм; Нагрузка оси до: 1320 кг

BMW 5 (E60)

B1	**3.0, 520d, 520i, 523i, 525d, 525i, 530d, 530i, 535d, 540i, 545i** 09/03 - 110 -245 kW	**12-117260**	**12-224302**	VA: с шариковым подшибником
B1	**525xd, 525xi, 530xd, 530xi** 07/05 - 145 -200 kW	**12-224432**	**12-224302**	VA: -> 10/08
B1	**525xd, 525xi, 530xd, 530xi** 07/05 - 145 -200 kW	**12-117260**	**12-224302**	VA: 11/08 ->
B3	**520i, 523i, 525i** 01/07 - 125 -160 kW	**37-161903**	**36-161485**	стандартная подвеска
B3	**520i, 523i, 525i** 07/05 - 125 -160 kW	**37-161897**	**36-161409**	стандартная подвеска; Усиленное оснащение .
B3	**520d, 530i** 07/05 - 110 -200 kW	**37-161897**	**36-161485**	стандартная подвеска
B3	**520d, 530i** 07/05 - 110 -200 kW	**37-161880**	**36-161409**	стандартная подвеска; Усиленное оснащение .

Пригодны для			
BMW			
BMW 5 (E60)			
B3	**525d, 535d, 540i, 545i, 550i** 09/03 - 120 -270 kW	**37-161880**	**36-161409**	стандартная подвеска
B3	**530d** 07/03 - 160 -173 kW	**37-161880**	**36-161485**	стандартная подвеска
B3	**530d** 07/03 - 160 -173 kW		**36-161409**	стандартная подвеска; Усиленное оснащение .
B4	**3.0, 520d, 520i, 523i, 525d, 525i, 530d, 530i, 535d** 09/04 - 110 -225 kW	**22-138361**	**19-138381**	стандартная подвеска
B4	**3.0, 520d, 520i, 523i, 525d, 525i, 530d, 530i, 535d** 09/04 - 110 -225 kW	**22-212696**	**19-212722**	исполнение M-техник
B6 Sport	**3.0, 520d, 520i, 523i, 525d, 525i, 530d, 530i, 535d, 540i, 545i, 550i** 07/05 - 110 -270 kW	**35-109631**	**24-109642**	без электронн. регулирования аморт. Силы; стандартная подвеска; без регулируемой подвески
B6 Sport	**525d xDrive, 525i xDrive, 525xd, 525xi, 530d xDrive, 530i xDrive, 530xd, 530xi** 01/07 - 145 -200 kW	**35-141761** **35-141778**	**24-141789**	
B8	**3.0, 520d, 520i, 523i, 525d, 525i, 530d, 530i, 535d, 540i, 545i, 550i** 07/05 - 110 -270 kW	**35-109655**	**24-109666**	без электронн. регулирования аморт. Силы; спортивная подвеска; без регулируемой подвески
B8	**525d xDrive, 525i xDrive, 525xd, 525xi, 530d xDrive, 530i xDrive, 530xd, 530xi** 01/07 - 145 -200 kW	**35-141792** **35-141808**	**24-141819**	
B12 PK	**3.0, 540i, 545i, 550i** 07/05 - 225 -270 kW	**46-181121**		без электронн. регулирования аморт. Силы; Обязанность, предусмотренная экспертизой VA: Глубина (экспертиза): 30 мм; Нагрузка оси до: 1070 кг HA: без регулируемой подвески; Глубина (экспертиза): 30 мм; Нагрузка оси до: 1275 кг
B12 PK	**520d, 520i, 523i, 525i, 530i** 07/05 - 110 -200 kW	**46-181107**		без электронн. регулирования аморт. Силы; Обязанность, предусмотренная экспертизой VA: Глубина (экспертиза): 30 мм; Нагрузка оси до: 990 кг HA: без регулируемой подвески; Глубина (экспертиза): 30 мм; Нагрузка оси до: 1245 кг
B12 PK	**525d, 530d, 535d** 09/04 - 120 -210 kW	**46-181114**		без электронн. регулирования аморт. Силы; Обязанность, предусмотренная экспертизой VA: Глубина (экспертиза): 30 мм; Нагрузка оси до: 1070 кг HA: без регулируемой подвески; Глубина (экспертиза): 30 мм; Нагрузка оси до: 1245 кг
B12 SL	**3.0, 525d, 530d, 535d, 540i, 545i, 550i** 07/05 - 120 -270 kW	**46-181206**		без электронн. регулирования аморт. Силы; Обязанность, предусмотренная экспертизой VA: Глубина (экспертиза): 45-50 мм; Нагрузка оси до: 1070 кг HA: без регулируемой подвески; Глубина (экспертиза): 30 мм; Нагрузка оси до: 1300 кг
B12 SL	**520d, 520i, 523i, 525i, 530i** 07/05 - 110 -200 kW	**46-181190**		без электронн. регулирования аморт. Силы; Обязанность, предусмотренная экспертизой VA: Глубина (экспертиза): 45-50 мм; Нагрузка оси до: 990 кг HA: без регулируемой подвески; Глубина (экспертиза): 30 мм; Нагрузка оси до: 1300 кг
B14	**3.0, 520d, 520i, 523i, 525d, 525i, 530d, 530i, 535d, 540i, 545i, 550i** 07/05 - 110 -270 kW	**47-111165**		без электронн. регулирования аморт. Силы; без регулируемой подвески; Обязанность, предусмотренная экспертизой VA: Глубина (экспертиза): 30-50 мм; Нагрузка оси до: 1070 кг HA: Глубина (экспертиза): 30-50 мм; Нагрузка оси до: 1300 кг

Пригодны для			
BMW			
BMW 5 (E60)			
B16 PSS10 **3.0, 520d, 520i, 523i, 525d, 525i, 530d, 530i, 535d, 540i, 545i, 550i** 07/05 - 110 -270 kW	**48-135498**		без электронн. регулирования аморт. Силы; без регулируемой подвески; Обязанность, предусмотренная экспертизой VA: Глубина (экспертиза): 30-50 мм; Нагрузка оси до: 1070 кг HA: Глубина (экспертиза): 30-50 мм; Нагрузка оси до: 1300 кг
B16 RC **3.0, 520d, 520i, 523i, 525d, 525i, 530d, 530i, 535d, 540i, 545i, 550i** 07/05 - 110 -270 kW	**49-135169**		без электронн. регулирования аморт. Силы; без регулируемой подвески; Обязанность, предусмотренная экспертизой VA: Глубина (экспертиза): 30-50 мм; Нагрузка оси до: 1070 кг HA: Глубина (экспертиза): 30-50 мм; Нагрузка оси до: 1300 кг
BMW 5 Touring (F11)			
B4 **520d, 520i, 523i, 525d, 528i, 530d, 530i, 535d, 535i, 550i** 03/10 - 135 -300 kW	**19-193298** **19-193304**	**19-193328**	стандартная подвеска; без электронн. регулирования аморт. Силы
B6 Sport **520d, 520i, 523i, 525d, 528i, 530d, 530i, 535d, 535i, 550i** 03/10 - 135 -300 kW	**24-178488** **24-178495**	**24-178617**	стандартная подвеска; без электронн. регулирования аморт. Силы
B8 **520d, 520i, 523i, 525d, 528i, 530d, 530i, 535d, 535i, 550i** 03/10 - 135 -300 kW	**24-178501** **24-178518**	**24-178617**	исполнение M-техник; без электронн. регулирования аморт. Силы
B12 PK **520d, 520i, 523i, 525d, 528i, 530i** 09/10 - 135 -200 kW	**46-195173**		без электронн. регулирования аморт. Силы; с регулируемой подвеской; Обязанность, предусмотренная экспертизой VA: Глубина (экспертиза): 30 мм; Нагрузка оси до: 1070 кг HA: Глубина (экспертиза): 15-20 мм; с пневматической подвеской
B12 PK **525d, 530d, 535d, 535i** 09/10 - 150 -230 kW	**46-195180**		без электронн. регулирования аморт. Силы; с регулируемой подвеской; Обязанность, предусмотренная экспертизой VA: Глубина (экспертиза): 30 мм; Нагрузка оси до: 1190 кг HA: Глубина (экспертиза): 15-20 мм; с пневматической подвеской
BMW 6 (E24)			
B1 **3.5, 628 CSi, 633 CSi, 635 CSi, 635i, M 635 CSi** 11/81 - 09/90 135 -211 kW	**12-117628**		VA: 05/82 ->; Øa: 32 мм; с шариковым подшибником
B3 **628 CSi, 630 CS, 633 CSi, 635 CSi** 02/79 - 01/82 135 -160 kW	**36-159826**	**36-153930**	стандартная подвеска
B3 **628 CSi, 633 CSi, 635 CSi, 635i** 02/82 - 10/89 135 -160 kW	**36-159642**	**36-153961**	стандартная подвеска
B3 **630 CS, 633 CSi, 635 CSi** 04/76 - 01/79 135 -160 kW	**36-159659**	**36-153930**	стандартная подвеска
B4 **628 CSi, 633 CSi** 06/82 - 08/87 135 -145 kW	**21-030512** **11-101321** SP	**19-020174** **11-101451** SP	
B4 **635 CSi** 01/85 - 09/90 136 -155 kW	**21-030512** **11-101321** SP	**19-020174** **11-101451** SP	
B6 Sport **628 CSi, 633 CSi, 635 CSi, 635i** 12/79 - 05/82 135 -160 kW	**34-002292**	**24-008020**	стандартная подвеска
B6 Sport **630 CS** CH-Nr. - 08/79 135 -136 kW	**34-002292**	**24-008020**	CH.Nr.: 4361010 ->; стандартная подвеска
B6 Sport **630 CS** CH-Nr. - 08/79 135 -136 kW	**34-002292**	**24-008020**	CH.Nr.: 4365393 ->; стандартная подвеска; тип модели: 630 CS- A

Пригодны для			
BMW			
BMW 6 (E24)			
B6 Sport **633 CSi** CH-Nr. - 12/79 145 -147 kW	**34-002292**	**24-008020**	CH.Nr.: 3385372 ->; стандартная подвеска; тип модели: 633CSi- A
B6 Sport **633 CSi** CH-Nr. - 12/79 145 -147 kW	**34-002292**	**24-008020**	CH.Nr.: 4376794 ->; стандартная подвеска
B6 Sport **633 CSi** CH-Nr. - 12/79 145 -147 kW	**34-002292**	**24-008020**	CH.Nr.: 4380054 ->; стандартная подвеска; тип модели: 633 CSI- RL
B6 Sport **633 CSi** CH-Nr. - 12/79 145 -147 kW	**34-002292**	**24-008020**	CH.Nr.: 4390025 ->; стандартная подвеска; тип модели: 633 CSI- A- RL
B6 Sport **M 635 CSi** 03/84 - 05/89 191 -211 kW	**34-002421**	**24-007252**	стандартная подвеска
B6 Sport **3.5, 628 CSi, 635 CSi, 635i** 06/82 - 09/90 135 -191 kW	**34-002339**	**24-006088**	стандартная подвеска
BMW 6 (E63)			
B1 **630i, 635d, 645Ci, 650i** 01/04 - 190 -270 kW	**12-117260**	**12-224302**	VA: с шариковым подшибником
B4 **630i, 635d, 645Ci, 650i** 01/04 - 190 -270 kW	**i.V.**	**19-220970**	стандартная подвеска
B6 Sport **630i, 635d, 645Ci, 650i** 01/04 - 190 -270 kW	**35-109655**	**24-112703**	стандартная подвеска
B8 **630i, 635d, 645Ci, 650i** 01/04 - 190 -270 kW	**35-112716**	**24-112727**	стандартная подвеска
B12 PK **630i** 09/04 - 190 -200 kW	**46-181176**		Обязанность, предусмотренная экспертизой VA: Глубина (экспертиза): 25 мм; Нагрузка оси до: 980 кг HA: без регулируемой подвески; Глубина (экспертиза): 20 мм; Нагрузка оси до: 1170 кг
B12 PK **635d, 645Ci, 650i** 07/05 - 210 -270 kW	**46-181152**		Обязанность, предусмотренная экспертизой VA: Глубина (экспертиза): 30 мм; Нагрузка оси до: 1070 кг HA: без регулируемой подвески; Глубина (экспертиза): 25-30 мм; Нагрузка оси до: 1170 кг
B16 PSS9 **630i, 635d, 645Ci, 650i** 01/04 - 190 -270 kW	**48-123952**		стандартная подвеска; Обязанность, предусмотренная экспертизой VA: Глубина (экспертиза): 30-50 мм; Нагрузка оси до: 1070 кг HA: Глубина (экспертиза): 30-50 мм; Нагрузка оси до: 1270 кг
BMW 6 кабрио (E64)			
B1 **630i, 635d, 645Ci, 650i** 04/04 - 190 -270 kW	**12-117260**		VA: с шариковым подшибником
B6 Sport **630i, 635d, 645Ci, 650i** 04/04 - 190 -270 kW	**35-109655**	**24-112703**	стандартная подвеска
B8 **630i, 635d, 645Ci, 650i** 04/04 - 190 -270 kW	**35-112716**	**24-112727**	стандартная подвеска
B12 PK **630i** 09/04 - 190 -200 kW	**46-181183**		Обязанность, предусмотренная экспертизой VA: Глубина (экспертиза): 25 мм; Нагрузка оси до: 1070 кг HA: без регулируемой подвески; Глубина (экспертиза): 20 мм; Нагрузка оси до: 1270 кг
B12 PK **635d, 645Ci, 650i** 07/05 - 210 -270 kW	**46-181169**		Обязанность, предусмотренная экспертизой VA: Глубина (экспертиза): 30 мм; Нагрузка оси до: 1100 кг HA: без регулируемой подвески; Глубина (экспертиза): 25-30 мм; Нагрузка оси до: 1270 кг

Пригодны для			
BMW			
BMW 6 кабрио (E64)			
B16 PSS9 **630i, 635d, 645Ci, 650i** 04/04 - 190 -270 kW	**48-123952**		Обязанность, предусмотренная экспертизой VA: Глубина (экспертиза): 30-50 мм; Нагрузка оси до: 1070 кг HA: Глубина (экспертиза): 30-50 мм; Нагрузка оси до: 1270 кг
BMW 6 кабрио (F12)			
B6 Sport **640d, 640i, 650i** 03/11 - 230 -300 kW	**24-178488** ПЛ **24-178495** ПП	**24-202961** ПО	стандартная подвеска; без электронн. регулирования аморт. Силы
B8 **640d, 640i, 650i** 03/11 - 230 -300 kW	**24-178501** ПЛ **24-178518** ПП	**24-202992** ПО	исполнение M-техник; без электронн. регулирования аморт. Силы
BMW 6 купе (F13)			
B6 Sport **640d, 640i, 650i** 06/11 - 230 -300 kW	**24-178488** ПЛ **24-178495** ПП	**24-202961** ПО	стандартная подвеска; без электронн. регулирования аморт. Силы
B8 **640d, 640i, 650i** 06/11 - 230 -300 kW	**24-178501** ПЛ **24-178518** ПП	**24-202992** ПО	исполнение M-техник; без электронн. регулирования аморт. Силы
BMW 7 (E23)			
B3 **728, 728 i, 730, 732 i/733 i** 05/77 - 01/79 125 -145 kW	**36-159734**		стандартная подвеска
B3 **728 i, 732 i/733 i, 735 i** 02/79 - 01/82 135 -160 kW	**36-159734**		стандартная подвеска
B3 **728 i, 732 i/733 i, 735 i** 02/79 - 01/82 135 -160 kW		**36-153930**	стандартная подвеска; Усиленное оснащение .
B3 **728 i, 735 i** 02/82 - 08/86 135 -160 kW		**36-159697**	стандартная подвеска
B3 **745 i** 04/80 - 01/82 185 kW	**36-159734**	**36-153930**	стандартная подвеска
B3 **745 i** 02/82 - 08/86 185 kW		**36-202782**	стандартная подвеска
B6 Sport **2.5, 3.4, 728 i, 735 i, 745 i** 09/81 - 08/86 110 -185 kW	**34-002315**	**24-007214** ПО	стандартная подвеска
B6 Sport **728 i, 732 i/733 i, 735 i, 745 i** 09/79 - 08/81 135 -185 kW	**34-002315**		стандартная подвеска
BMW 7 (E32)			
B1 **730 i,iL, 730 i,iL V8, 735 i,iL, 740 i,iL V8** 05/90 - 09/94 138 -210 kW		**12-117130**	
B3 **730 i,iL, 730 i,iL V8, 735 i,iL** 09/86 - 09/94 138 -162 kW	**36-133284**	**36-129348**	стандартная подвеска; тип модели: i
B3 **730 i,iL, 730 i,iL V8** 12/86 - 09/94 138 -160 kW	**36-153978**	**36-153930**	стандартная подвеска; тип модели: iL
B3 **740 i,iL V8** 04/92 - 09/94 210 kW	**36-162062**	**36-162017**	стандартная подвеска
B3 **740 i,iL V8** 04/92 - 09/94 210 kW	**36-162055**	*36-153879*	стандартная подвеска; Усиленное оснащение .
B3 **740 i,iL V8** 04/92 - 09/94 210 kW		**36-153930**	стандартная подвеска; с регулируемой подвеской

Пригодны для			
BMW			
BMW 7 (E32)			
B3 **750 i,iL V12** 09/87 - 09/94 220 kW	**36-153978**	**36-153930**	стандартная подвеска
B4 **730 i,iL, 735 i,iL** 09/86 - 02/88 138 -162 kW	**21-031120**	**19-028637**	без электронн. регулирования аморт. Силы; двухтрубная система НА: без регулируемой подвески
B4 **730 i,iL, 735 i,iL** 03/88 - 07/90 138 -155 kW	**21-031137**	**19-028637**	без электронн. регулирования аморт. Силы; двухтрубная система НА: без регулируемой подвески
B4 **730 i,iL, 735 i,iL** 03/88 - 07/90 138 -155 kW	**34-100608**		без электронн. регулирования аморт. Силы; однотрубная система
B4 **730 i,iL, 735 i,iL** 08/90 - 09/94 138 -155 kW	**21-031144**	**19-028637**	без электронн. регулирования аморт. Силы; двухтрубная система НА: без регулируемой подвески
B4 **730 i,iL, 735 i,iL** 08/90 - 09/94 138 -155 kW	**21-031144**		без электронн. регулирования аморт. Силы; однотрубная система
B4 **730 i,iL V8, 740 i,iL V8** 04/92 - 09/94 160 -210 kW	**21-031144**	**19-028637**	двухтрубная система НА: без регулируемой подвески
B4 **730 i,iL V8, 740 i,iL V8** 04/92 - 09/94 160 -210 kW	**34-031483**		однотрубная система
B4 **750 i,iL V12** 09/87 - 07/90 220 kW	**21-031137**		двухтрубная система
B4 **750 i,iL V12** 09/87 - 07/90 220 kW	**34-100608**		однотрубная система
B4 **750 i,iL V12** 08/90 - 09/94 220 kW	**21-031144**		двухтрубная система
B4 **750 i,iL V12** 08/90 - 09/94 220 kW	**34-031483**		однотрубная система
B6 Sport **730 i,iL, 735 i,iL, 750 i,iL V12** 09/86 - 02/88 138 -220 kW	**34-181553**	**24-011488**	стандартная подвеска; без электронн. регулирования аморт. Силы; без регулируемой подвески
B6 Sport **730 i,iL, 735 i,iL** 03/88 - 07/90 138 -155 kW	**34-003534**	**24-011488**	стандартная подвеска; без электронн. регулирования аморт. Силы; без регулируемой подвески
B6 Sport **730 i,iL, 730 i,iL V8, 735 i,iL, 740 i,iL V8, 750 i,iL V12** 08/90 - 09/94 138 -220 kW	**34-003688**	**24-011488**	стандартная подвеска; без электронн. регулирования аморт. Силы; без регулируемой подвески
B8 **730 i,iL, 735 i,iL** 03/88 - 07/90 138 -155 kW	**34-030189**	**24-015271**	исполнение M-техник; без электронн. регулирования аморт. Силы; без регулируемой подвески
B8 **730 i,iL, 730 i,iL V8, 735 i,iL, 740 i,iL V8, 750 i,iL V12** 08/90 - 09/94 138 -220 kW	**34-181560**	**24-015271**	исполнение M-техник; без электронн. регулирования аморт. Силы; без регулируемой подвески
B12 PK **730 i,iL, 735 i,iL** 03/88 - 07/90 138 -155 kW	**46-189448**		без электронн. регулирования аморт. Силы; Обязанность, предусмотренная экспертизой; Регулировка уровня после перестройки неактивна VA: Глубина (экспертиза): 25-35 мм; Нагрузка оси до: 1110 кг HA: Глубина (экспертиза): 25-30 мм; Нагрузка оси до: 1280 кг
B12 PK **730 i,iL, 730 i,iL V8, 735 i,iL** 08/90 - 09/94 138 -160 kW	**46-189455**		без электронн. регулирования аморт. Силы; Обязанность, предусмотренная экспертизой; Регулировка уровня после перестройки неактивна VA: Глубина (экспертиза): 25-35 мм; Нагрузка оси до: 1110 кг HA: Глубина (экспертиза): 25-30 мм; Нагрузка оси до: 1280 кг

Пригодны для			
BMW			
BMW 7 (E32)			
B12 PK **740 i,iL V8** 08/90 - 09/94 210 kW	**46-189462**		без регулируемой подвески; Обязанность, предусмотренная экспертизой; Регулировка уровня после перестройки неактивна VA: Глубина (экспертиза): 30 мм; Нагрузка оси до: 1110 кг HA: Глубина (экспертиза): 25 мм; Нагрузка оси до: 1280 кг
BMW 7 (E38)			
B1 **728 i,iL, 730 d, 730 i,iL, 735 i,iL, 740 d, 740 i,iL, 750 i,iL** 12/94 - 11/01 135 -240 kW	**12-117253**		
B3 **728 i,iL** 08/95 - 11/01 142 kW	**36-129188**	**36-129133**	стандартная подвеска; тип модели: i
B3 **728 i,iL** 08/95 - 11/01 142 kW	**36-129188**	**36-133291**	стандартная подвеска; тип модели: iL
B3 **735 i,iL** 01/96 - 11/01 173 kW	**36-129195**	**36-129133**	стандартная подвеска; тип модели: i
B3 **735 i,iL** 01/96 - 11/01 173 kW	**36-129195**	**36-133291**	стандартная подвеска; тип модели: iL
B3 **735 i,iL** 01/96 - 11/01 173 kW	**36-129195**	**36-153947**	стандартная подвеска; с регулируемой подвеской
B3 **740 i,iL** 10/94 - 11/01 210 kW	**36-129201**	**36-129133**	стандартная подвеска; тип модели: i
B3 **740 i,iL** 10/94 - 11/01 210 kW	**36-129201**	**36-133291**	стандартная подвеска; тип модели: iL
B3 **740 i,iL** 10/94 - 11/01 210 kW	**36-129201**	**36-153947**	стандартная подвеска; с регулируемой подвеской
B3 **750 i,iL** 12/94 - 11/01 240 kW	**36-133314**	**36-129133**	стандартная подвеска; тип модели: i
B3 **750 i,iL** 12/94 - 11/01 240 kW	**36-133314**	**36-133291**	стандартная подвеска; тип модели: iL
B3 **750 i,iL** 12/94 - 11/01 240 kW	**36-133314**	**36-153947**	стандартная подвеска; с регулируемой подвеской
B3 **725 tds** 04/96 - 11/01 105 kW	**36-129188**	**36-129133**	стандартная подвеска
B3 **725 tds, 728 i,iL, 735 i,iL, 740 i,iL, 750 i,iL** 12/94 - 11/01 105 -240 kW	**36-129126**	**36-129157**	стандартная подвеска; Усиленное оснащение .
B3 **725 tds, 728 i,iL** 08/95 - 11/01 105 -142 kW		**36-153947**	стандартная подвеска; с регулируемой подвеской
B4 **728i X** 11/95 - 09/01 142 kW		**19-028675**	стандартная подвеска; двухтрубная система
B4 **725 tds, 728 i,iL, 730 d, 730 i,iL, 735 i,iL, 740 d, 740 i,iL, 750 i,iL** 12/94 - 11/01 105 -240 kW	**22-045034** **22-045041**	**19-028675**	стандартная подвеска; двухтрубная система
B6 Sport **725 tds, 728 i,iL, 730 d, 730 i,iL, 735 i,iL, 740 d, 740 i,iL, 750 i,iL** 12/94 - 11/01 105 -240 kW	**35-041696** **35-041702**	**24-021388**	стандартная подвеска; для автомобилей без EDC; без регулируемой подвески
B12 PK **730 i,iL, 740 i,iL, 750 i,iL** 10/94 - 11/01 155 -240 kW	**46-189479**		для автомобилей без EDC; без регулируемой подвески; Обязанность, предусмотренная экспертизой VA: Глубина (экспертиза): 30 мм; Нагрузка оси до: 1230 кг HA: Глубина (экспертиза): 25 мм; Нагрузка оси до: 1370 кг

Пригодны для			

BMW

BMW 7 (E38)

BMW 7 (E65, E66)

B1	**730 d, 730 i,Li, 730 Ld, 735 i,Li, 735i, 740 d, 740 i,Li, 745 d, 745 i,Li, 750 i,Li** 11/01 - 155 -270 kW	**12-224319**	**12-224302**	
B4	**3.0, 730 d, 730 i,Li, 730 Ld, 735 i,Li, 735i, 740 i,Li, 745 i,Li, 750 i,Li** 11/01 - 155 -270 kW	**22-184283** **22-184306**	**19-172743**	стандартная подвеска
B4	**3.0, 730 d, 730 i,Li, 730 Ld, 735 i,Li, 735i, 740 i,Li, 745 i,Li, 750 i,Li, 760, 760 i,Li** 01/03 - 155 -327 kW	**22-218919** **22-218926**	**19-218939**	спортивная подвеска
B4 AMC	**3.0, 730 d, 730 i,Li, 730 Ld, 735 i,Li, 735i, 740 d, 740 i,Li, 745 d, 745 i,Li, 750 i,Li, 760, 760 i,Li** 01/03 - 155 -327 kW	**22-184283** **22-184306**	**44-191825** **44-191832**	без электронн. регулирования аморт. Силы; для автомобилей без активного управления стабилизатора; с регулируемой подвеской

BMW 8 (E31)

B3	**840 Ci, 840 i, 850 Ci, 850 CSi, 850 i,Ci** 04/90 - 12/99 210 -280 kW		**36-197484**	стандартная подвеска; кроме исполнения M-техник
B3	**840 Ci, 840 i, 850 Ci, 850 CSi, 850 i,Ci** 04/90 - 12/99 210 -280 kW	**36-197491**		стандартная подвеска; кроме исполнения M-техник; Усиленное оснащение .
B6 Sport	**840 Ci, 840 i, 850 Ci, 850 CSi** 04/93 - 12/99 210 -280 kW	**34-110096**	**24-108096**	без электронн. регулирования аморт. Силы
B6 Sport	**850 i,Ci** 04/90 - 07/90 220 kW	**34-110096**	**24-108096**	без электронн. регулирования аморт. Силы; только в соединении с 31 33 1 139 436
B6 Sport	**850 i,Ci** 07/90 - 10/94 220 kW	**34-110096**	**24-108096**	без электронн. регулирования аморт. Силы
B12 PK	**840 Ci, 840 i, 850 Ci, 850 CSi** 04/93 - 12/99 210 -280 kW	**46-188106**		без электронн. регулирования аморт. Силы; Обязанность, предусмотренная экспертизой VA: Глубина (экспертиза): 25 мм; Нагрузка оси до: 1150 кг HA: Глубина (экспертиза): 15-20 мм; Нагрузка оси до: 1200 кг
B12 PK	**850 i,Ci** 04/90 - 07/90 220 kW	**46-188106**		без электронн. регулирования аморт. Силы; Обязанность, предусмотренная экспертизой; только в соединении с 31 33 1139 436 VA: Глубина (экспертиза): 25 мм; Нагрузка оси до: 1140 кг HA: Глубина (экспертиза): 15-20 мм; Нагрузка оси до: 1200 кг
B12 PK	**850 i,Ci** 07/90 - 10/94 220 kW	**46-188106**		без электронн. регулирования аморт. Силы; Обязанность, предусмотренная экспертизой VA: Глубина (экспертиза): 25 мм; Нагрузка оси до: 1140 кг HA: Глубина (экспертиза): 15-20 мм; Нагрузка оси до: 1200 кг

BMW M1

B6 Sport	**3.5** 05/79 - 05/83 204 kW	*24-630016*		

BMW X1 (E84)

B1	**sDrive18d, sDrive18i, sDrive20d, xDrive18d, xDrive20d, xDrive23d, xDrive25i, xDrive28i** 03/09 - 100 -190 kW	**12-117260**		VA: -> 03/11
B4	**sDrive18d, sDrive18i, sDrive20d, sDrive20i** 03/09 - 100 -135 kW	**22-183873** **22-183880**	**19-183862**	

Пригодны для			
BMW			
BMW X1 (E84)			
B4 **xDrive18d, xDrive20d, xDrive20i, xDrive23d, xDrive25i, xDrive28i** 03/09 - 100 -190 kW	**22-183842** **22-183859**	**19-183862**	
B6 Sport **sDrive18d, sDrive18i, sDrive20d, sDrive20i** 03/09 - 100 -135 kW	**35-171553** **35-171560**	**24-171311**	
B6 Sport **xDrive18d, xDrive20d, xDrive20i, xDrive23d, xDrive25i, xDrive28i** 03/09 - 100 -190 kW	**35-171294** **35-171300**	**24-171311**	
B12 PK **sDrive18d, sDrive18i, sDrive20d, sDrive20i** 03/09 - 100 -135 kW	**46-189554**		без регулируемой подвески; Обязанность, предусмотренная экспертизой VA: Глубина (экспертиза): 30 мм; Нагрузка оси до: 940 кг HA: Глубина (экспертиза): 30 мм; Нагрузка оси до: 1180 кг
B12 PK **xDrive18d, xDrive20d, xDrive20i, xDrive23d, xDrive25i, xDrive28i** 03/09 - 100 -190 kW	**46-191465**		без регулируемой подвески; Обязанность, предусмотренная экспертизой VA: Глубина (экспертиза): 30 мм; Нагрузка оси до: 1030 кг HA: Глубина (экспертиза): 30 мм; Нагрузка оси до: 1180 кг
BMW X3 (E83)			
B1 **2.0 d, 2.0 i, 2.5 i, 2.5 si, 3.0 d, 3.0 i, 3.0 sd, 3.0 si, xDrive18d, xDrive20d, xDrive20i, xDrive25i, xDrive30d, xDrive30i, xDrive35d** 01/04 - 105 -210 kW	**12-117260**		VA: с шариковым подшибником
B4 **2.0 d, 2.0 i, 2.5 i, 2.5 si, 3.0 d, 3.0 i, 3.0 sd, 3.0 si, xDrive18d, xDrive20d, xDrive20i, xDrive25i, xDrive30d, xDrive30i, xDrive35d** 01/04 - 105 -210 kW	**22-123602** **22-123619**	**19-123622**	стандартная подвеска
B6 Offroad **2.0 d, 2.0 i, 2.5 i, 2.5 si, 3.0 d, 3.0 i, 3.0 sd, 3.0 si, xDrive18d, xDrive20d, xDrive20i, xDrive25i, xDrive30d, xDrive30i, xDrive35d** 01/04 - 105 -210 kW	**35-114567** **35-114574**	**24-114585**	кроме пневматической подвески
B12 PK **2.0 d, 2.5 i, 2.5 si, 3.0 d, 3.0 i, 3.0 sd, 3.0 si, xDrive18d, xDrive20d, xDrive25i, xDrive30d, xDrive30i, xDrive35d** 01/04 - 105 -210 kW	**46-189547**		Обязанность, предусмотренная экспертизой; кроме пневматической подвески VA: Глубина (экспертиза): 30-40 мм; Нагрузка оси до: 1177 кг HA: Глубина (экспертиза): 30 мм; Нагрузка оси до: 1285 кг
BMW X3 (F25)			
B4 **xDrive 20d, xDrive 20i, xDrive 28i, xDrive 30d, xDrive 35d, xDrive 35i** 09/10 - 135 -230 kW	**22-197672** **22-197689**	**19-197692**	стандартная подвеска
B4 **xDrive 20d, xDrive 20i, xDrive 28i, xDrive 30d, xDrive 35d, xDrive 35i** 09/10 - 135 -230 kW	**22-213136** **22-213143**	**19-213156**	спортивная подвеска
B6 Offroad **xDrive 20d, xDrive 20i, xDrive 28i, xDrive 30d, xDrive 35d, xDrive 35i** 09/10 - 135 -230 kW	**35-197157** **35-197195**	**24-197205**	
BMW X5 (E53)			
B1 **3.0 d, 3.0 d Привод на все колеса, 3.0 i** 05/00 - 135 -170 kW	**12-117260**		VA: с шариковым подшибником
B3 **3.0 i** 05/00 - 163 -170 kW	**37-174026**	**36-174041**	стандартная подвеска

Пригодны для			
BMW			
BMW X5 (E53)			
B3 **3.0 i** 05/00 - 163 -170 kW	**37-174033**	**36-174041**	стандартная подвеска; Усиленное оснащение .
B3 **3.0 d, 3.0 d Привод на все колеса, 4.4 i, 4.6 is** 05/00 - 135 -255 kW	**37-174033**	**36-174041**	стандартная подвеска
B4 **3.0 d, 3.0 d Привод на все колеса, 3.0 i, 4.4 i, 4.6 is, 4.8 is** 05/00 - 135 -265 kW	**22-119278** **22-119261**	**24-026529**	стандартная подвеска; спортивная подвеска; кроме пневматической подвески
B6 Offroad **3.0 d, 3.0 d Привод на все колеса, 3.0 i, 4.4 i, 4.6 is, 4.8 is** 05/00 - 135 -265 kW	**35-107422** **35-107439**	**24-107440**	кроме пневматической подвески
B12 PK **3.0 i** 05/00 - 163 -170 kW	**46-189523**		Обязанность, предусмотренная экспертизой; кроме пневматической подвески VA: Глубина (экспертиза): 30 мм; Нагрузка оси до: 1230 кг HA: Глубина (экспертиза): 30 мм; Нагрузка оси до: 1630 кг
B12 PK **3.0 d, 3.0 d Привод на все колеса** 05/01 - 135 -160 kW	**46-189530**		Обязанность, предусмотренная экспертизой; кроме пневматической подвески VA: Глубина (экспертиза): 30 мм; Нагрузка оси до: 1250 кг HA: Глубина (экспертиза): 30 мм; Нагрузка оси до: 1630 кг
BMW X5 (E70)			
B4 **3.0 d, 3.0 d Привод на все колеса, 3.0 sd, 3.0 si, xDrive30d, xDrive30i, xDrive35d, xDrive35i, xDrive40d, xDrive48i, xDrive50i** 02/07 - 155 -300 kW	**19-184098**	**19-184074** **19-184081**	для автомобилей без 3-го ряда сидений; без регулируемой подвески
B6 Offroad **3.0 d, 3.0 d Привод на все колеса, 3.0 sd, 3.0 si, 4.8 i, xDrive30d, xDrive30i, xDrive35d, xDrive35i, xDrive40d, xDrive48i, xDrive50i** 02/07 - 155 -300 kW	**24-143936**	**24-143943** **24-143950**	стандартная подвеска; для автомобилей без 3-го ряда сидений; без регулируемой подвески
B8 **3.0 d, 3.0 d Привод на все колеса, 3.0 sd, 3.0 si, xDrive30d, xDrive30i, xDrive35d, xDrive35i, xDrive40d, xDrive48i, xDrive50i** 02/07 - 155 -300 kW	**24-143967**	**24-143974** **24-143981**	спортивная подвеска; для автомобилей без 3-го ряда сидений; без регулируемой подвески
B12 PK **3.0 d, 3.0 d Привод на все колеса, 3.0 sd, 3.0 si, xDrive30d, xDrive30i, xDrive35d, xDrive35i, xDrive40d** 02/07 - 155 -225 kW	**46-181220**		без регулируемой подвески; для автомобилей без 3-го ряда сидений; Обязанность, предусмотренная экспертизой VA: Глубина (экспертиза): 30-40 мм; Нагрузка оси до: 1350 кг HA: Глубина (экспертиза): 25 мм; Нагрузка оси до: 1755 кг
BMW X6 (E71)			
B4 **30d, 35d, 35i, 50i, xDrive30d, xDrive35d, xDrive35i, xDrive40d, xDrive50i** 05/08 - 155 -300 kW	**19-184098**	**19-184074** **19-184081**	для автомобилей без 3-го ряда сидений; без регулируемой подвески
B6 Sport **30d, 35d, 35i, 50i, xDrive30d, xDrive35d, xDrive35i, xDrive40d, xDrive50i** 05/08 - 155 -300 kW	**24-143936**	**24-143943** **24-143950**	для автомобилей без 3-го ряда сидений; без регулируемой подвески
B8 **30d, 35d, 35i, 50i, xDrive30d, xDrive35d, xDrive35i, xDrive40d, xDrive50i** 05/08 - 155 -300 kW	**24-143967**	**24-143974** **24-143981**	для автомобилей без 3-го ряда сидений; без регулируемой подвески

Пригодны для			
BMW			
BMW X6 (E71)			
B12 PK **30d, 35d, 35i, 50i, xDrive30d, xDrive35d, xDrive35i, xDrive40d, xDrive50i** 05/08 - 155 -300 kW	**46-187987**		без регулируемой подвески; для автомобилей без 3-го ряда сидений; Обязанность, предусмотренная экспертизой VA: Глубина (экспертиза): 20 мм; Нагрузка оси до: 1365 кг HA: Глубина (экспертиза): 20 мм; Нагрузка оси до: 1520 кг
BMW Z1			
B1 **2.5** 06/88 - 06/91 125 kW	**12-117628**	**12-117109**	VA: Øi: 14 мм; Øa: 32 мм; с шариковым подшибником HA: с прокладкой
B4 **2.5** 06/88 - 06/91 125 kW	**21-030505** **11-101321** *SP*	**19-019819**	стандартная подвеска VA: Наружный диаметр передней амортизационной стойки шасси 51 мм
B6 Sport **2.5** 06/88 - 06/91 125 kW	**34-001363**	**24-007382**	VA: Наружный диаметр передней амортизационной стойки шасси 51 мм
BMW Z3			
B1 **1.8, 1.9, 2.0, 2.2, 2.8, 3.0, 3.2 M, M 3.2** 10/95 - 01/03 85 -252 kW	**12-116829**	**12-117109**	VA: с шариковым подшибником HA: с прокладкой
B3 **1.8, 1.9** 10/95 - 03/99 85 -103 kW	**36-164288**	**38-164255**	стандартная подвеска
B3 **2.0, 2.2, 2.8, 3.0** 04/97 - 01/03 110 -170 kW	**36-164271**	**38-164248**	стандартная подвеска
B4 **1.8, 1.9, 2.0, 2.2, 2.8** 10/95 - 06/00 85 -141 kW	**22-158819** **22-158826**	**19-158839**	стандартная подвеска
B6 Sport **1.8, 1.9, 2.0, 2.2, 2.8, 3.0** 10/95 - 01/03 85 -170 kW	**35-044024** **35-044031**	**24-023863**	однотрубная система
B6 Sport **1.8, 1.9, 2.0, 2.2, 2.8, 3.0** 10/95 - 01/03 85 -170 kW	*22-040091* *22-040107*	**24-023863**	VA: двухтрубная система
B6 Sport **3.2 M, M 3.2** 03/97 - 01/03 236 -252 kW	**35-043935** **35-043942**	**24-027182**	стандартная подвеска
B8 **3.2 M, M 3.2** 03/97 - 01/03 236 -252 kW	**35-044048** **35-044055**	**24-027304**	спортивная подвеска
B12 PK **1.8, 1.9** 10/95 - 03/99 85 -103 kW	**46-189493**		Обязанность, предусмотренная экспертизой VA: Глубина (экспертиза): 30 мм; Нагрузка оси до: 755 кг HA: Глубина (экспертиза): 30 мм; Нагрузка оси до: 870 кг
B12 PK **2.0, 2.2, 2.8, 3.0** 04/97 - 01/03 110 -170 kW	**46-189509**		Обязанность, предусмотренная экспертизой VA: Глубина (экспертиза): 30 мм; Нагрузка оси до: 830 кг HA: Глубина (экспертиза): 30 мм; Нагрузка оси до: 870 кг
BMW Z3 купе			
B1 **2.8, 3.0** 07/97 - 06/03 141 -170 kW		**12-117109**	HA: с прокладкой
B3 **2.8, 3.0** 07/97 - 06/03 141 -170 kW	**36-164264**	**38-164231**	стандартная подвеска
B4 **2.8, 3.0** 07/97 - 06/03 141 -170 kW	**22-158819** **22-158826**	**19-158839**	стандартная подвеска
B6 Sport **2.8, 3.0** 07/97 - 06/03 141 -170 kW	**35-044024** **35-044031**	**24-028172**	

Пригодны для			
BMW			
BMW Z3 купе			
B6 Sport **M, M 3.2** 02/98 - 06/03 236 -252 kW	**35-043935** **35-043942**	**24-027182**	стандартная подвеска
B8 **M, M 3.2** 02/98 - 06/03 236 -252 kW	**35-044048** **35-044055**	**24-027304**	стандартная подвеска
B12 PK **2.8, 3.0** 07/97 - 06/03 141 -170 kW	**46-189516**		Обязанность, предусмотренная экспертизой VA: Глубина (экспертиза): 30 мм; Нагрузка оси до: 830 кг HA: Глубина (экспертиза): 30 мм; Нагрузка оси до: 870 кг
BMW Z4 (E85)			
B1 **2.0 i, 2.2 i, 2.5 i, 2.5 si, 3.0 i, 3.0 si** 02/03 - 110 -195 kW		**12-117895**	
B4 **2.0 i, 2.2 i, 2.5 i, 2.5 si, 3.0 i, 3.0 si** 02/03 - 110 -195 kW	**22-164568** **22-164575**	**19-158983**	стандартная подвеска
B6 Sport **2.0 i, 2.2 i, 2.5 i, 2.5 si, 3.0 i, 3.0 si** 02/03 - 110 -195 kW	**35-124092** **35-124108**	**24-104906**	однотрубная система
B6 Sport **2.0 i, 2.2 i, 2.5 i, 2.5 si, 3.0 i, 3.0 si** 02/03 - 110 -195 kW	*22-104885* *22-104892*	**24-104906**	VA: двухтрубная система
B6 Sport **3.2 M** 03/06 - 252 kW	**35-141662** **35-141679**	**24-141680**	
B8 **2.0 i, 2.2 i, 2.5 i, 2.5 si, 3.0 i, 3.0 si** 02/03 - 110 -195 kW	**35-124115** **35-124122**	**24-104937**	VA: однотрубная система
B12 PK **2.2 i, 2.5 i, 2.5 si, 3.0 i, 3.0 si** 02/03 - 125 -195 kW	**46-181237**		Обязанность, предусмотренная экспертизой VA: Глубина (экспертиза): 30 мм; Нагрузка оси до: 790 кг HA: без регулируемой подвески; Глубина (экспертиза): 30 мм; Нагрузка оси до: 860 кг
B12 PK **3.2 M** 03/06 - 252 kW	**46-000033**		Обязанность, предусмотренная экспертизой VA: Глубина (экспертиза): 20 мм; Нагрузка оси до: 855 кг HA: без регулируемой подвески; Глубина (экспертиза): 10 мм; Нагрузка оси до: 935 кг
B16 PSS9 **2.0 i, 2.2 i, 2.5 i, 2.5 si, 3.0 i, 3.0 si** 02/03 - 110 -195 kW	**48-104739**		Обязанность, предусмотренная экспертизой VA: Глубина (экспертиза): 25-45 мм; Нагрузка оси до: 790 кг HA: Глубина (экспертиза): 25-45 мм; Нагрузка оси до: 890 кг
B16 PSS10 **3.2 M** 03/06 - 252 kW	**48-141635**		Обязанность, предусмотренная экспертизой VA: Глубина (экспертиза): 10-30 мм; Нагрузка оси до: 855 кг HA: Глубина (экспертиза): 10-30 мм; Нагрузка оси до: 935 кг
MS **2.0 i, 2.2 i, 2.5 i, 2.5 si, 3.0 i, 3.0 si** 02/03 - 110 -195 kW	*31-633499* *31-633505*	*26-602059*	тип модели: VLN VA: изменяемая упругость механически регулируемая; изменяемой высоты HA: изменяемая упругость механически регулируемая
BMW Z4 купе			
B1 **3.0 si** 03/06 - 195 kW		**12-117895**	
B4 **3.0 si** 03/06 - 195 kW	**22-164568** **22-164575**	**19-158983**	стандартная подвеска
B6 Sport **3.0 si** 03/06 - 195 kW	**35-124092** **35-124108**	**24-104906**	

Пригодны для			
BMW			
BMW Z4 купе			
B6 Sport **3.2 M** 03/06 - 252 kW	**35-141662** **35-141679**	**24-141680**	
B8 **3.0 si** 03/06 - 195 kW	**35-124115** **35-124122**	**24-104937**	VA: однотрубная система
B12 PK **3.0 si** 03/06 - 195 kW	**46-181251**		Обязанность, предусмотренная экспертизой VA: Глубина (экспертиза): 30 мм; Нагрузка оси до: 790 кг HA: без регулируемой подвески; Глубина (экспертиза): 20 мм; Нагрузка оси до: 890 кг
B12 PK **3.2 M** 03/06 - 252 kW	**46-000033**		Обязанность, предусмотренная экспертизой VA: Глубина (экспертиза): 20 мм; Нагрузка оси до: 855 кг HA: без регулируемой подвески; Глубина (экспертиза): 10 мм; Нагрузка оси до: 935 кг
B16 PSS9 **3.0 si** 03/06 - 195 kW	**48-104739**		Обязанность, предусмотренная экспертизой VA: Глубина (экспертиза): 25-45 мм; Нагрузка оси до: 790 кг HA: Глубина (экспертиза): 25-45 мм; Нагрузка оси до: 890 кг
B16 PSS10 **3.2 M** 03/06 - 252 kW	**48-141635**		Обязанность, предусмотренная экспертизой VA: Глубина (экспертиза): 10-30 мм; Нагрузка оси до: 855 кг HA: Глубина (экспертиза): 10-30 мм; Нагрузка оси до: 935 кг
MS **3.0 si** 03/06 - 195 kW	*31-633499* *31-633505*	*26-602059*	тип модели: VLN VA: изменяемая упругость механически регулируемая; изменяемой высоты HA: изменяемая упругость механически регулируемая
BMW Z4 (E89)			
B4 **sDrive20i, sDrive23i, sDrive28i, sDrive30i, sDrive35i, sDrive35is** 09/10 - 135 -250 kW	**22-183897** **22-183903**	**19-183916**	без электронн. регулирования аморт. Силы
B6 Sport **sDrive20i, sDrive23i, sDrive28i, sDrive30i, sDrive35i, sDrive35is** 09/10 - 135 -250 kW	**35-170631** **35-170648**	**24-170659**	без электронн. регулирования аморт. Силы
B8 **sDrive20i, sDrive23i, sDrive28i, sDrive30i, sDrive35i, sDrive35is** 09/10 - 135 -250 kW	**35-170662** **35-170679**	**24-170680**	без электронн. регулирования аморт. Силы
B12 PK **sDrive20i, sDrive23i, sDrive28i, sDrive30i** 05/09 - 135 -190 kW	**46-181268**		без электронн. регулирования аморт. Силы; Обязанность, предусмотренная экспертизой VA: Глубина (экспертиза): 25 мм; Нагрузка оси до: 800 кг HA: без регулируемой подвески; Глубина (экспертиза): 15 мм; Нагрузка оси до: 970 кг
B12 PK **sDrive35i, sDrive35is** 05/09 - 225 -250 kW	**46-181275**		без электронн. регулирования аморт. Силы; Обязанность, предусмотренная экспертизой VA: Глубина (экспертиза): 20 мм; Нагрузка оси до: 870 кг HA: без регулируемой подвески; Глубина (экспертиза): 20 мм; Нагрузка оси до: 1000 кг
B16 PSS10 **sDrive20i, sDrive23i, sDrive28i, sDrive30i, sDrive35i, sDrive35is** 09/10 - 135 -250 kW	**48-169998**		без электронн. регулирования аморт. Силы; не для: 2VF; Обязанность, предусмотренная экспертизой VA: Глубина (экспертиза): 20-40 мм HA: Глубина (экспертиза): 20-40 мм
BMW 02 (E10)			
B3 **1600/2, 1802, 2002** 12/67 - 07/75 63 -74 kW	**36-162987**		стандартная подвеска; Усиленное оснащение .
B6 Sport **1502 1.6, 1600 Ti, 1600/2, 1602, 1802, 2002, 2002 Ti, 2002 Tii, 2002 Turbo** 01/74 - 07/77 55 -125 kW	**34-000236**	**24-008037**	тип модели: Komfort

Пригодны для			
BMW			
BMW 02 (E10)			
B6 Sport **1502 1.6, 1600 Ti, 1600/2, 1602, 1802, 2002, 2002 Ti, 2002 Tii, 2002 Turbo** 01/74 - 07/77 55 -125 kW	**34-000250**	**24-001182**	тип модели: Club Sport
MS **1502 1.6, 1600 Ti, 1600/2, 1602, 1802, 2002, 2002 Ti, 2002 Tii, 2002 Turbo** 01/74 - 07/77 55 -125 kW	*34-594520*	**24-604277**	тип модели: Rennen НА: Параметр: 180/120
BMW 02 Touring (E6)			
B6 Sport **1600, 1802, 2002, 2002 Tii** 01/71 - 07/75 63 -96 kW	**34-000236**	**24-008037**	тип модели: Komfort
B6 Sport **1600, 1802, 2002, 2002 Tii** 01/71 - 07/75 63 -96 kW	**34-000250**	**24-001182**	тип модели: Club Sport
MS **1600, 1802, 2002, 2002 Tii** 01/71 - 07/75 63 -96 kW	*34-594520*	**24-604277**	тип модели: Rennen НА: Параметр: 180/120
BMW 02 кабрио (E10)			
B6 Sport **1600-2, 2002** 12/67 - 07/75 63 -74 kW	**34-000236**	**24-008037**	тип модели: Komfort
B6 Sport **1600-2, 2002** 12/67 - 07/75 63 -74 kW	**34-000250**	**24-001182**	тип модели: Club Sport
MS **1600-2, 2002** 12/67 - 07/75 63 -74 kW	*34-594520*	**24-604277**	тип модели: Rennen НА: Параметр: 180/120
BMW 1500-2000			
B6 Sport **1500, 1500 1.6, 1600, 1800, 1800 Ti** 10/62 - 04/68 59 -96 kW	**34-632192**	**24-632133**	
B6 Sport **2000, 2000 1.8, 2000 Ti / Tilux, 2000 Tii** 01/66 - 11/72 66 -96 kW	**34-632192**	**24-632140**	
BMW 2000-3.2 купе (E9)			
B6 Sport **2000 C/CA, 2000 CS** 10/65 - 06/70 74 -88 kW	**34-632192**	**24-632140**	
B6 Sport **2.5 CS, 2800 CS, 3.0 CS, 3.0 Csi, 3.2 CSL** 01/74 - 03/76 110 -152 kW	**34-000243**	**24-008136**	VA: Øa: 51 мм
BMW 2500-3.3 (E3)			
B6 Sport **2500** 10/68 - 08/76 110 kW	**34-000243**	**24-008198**	-> CH.Nr.: 2072398 VA: Øa: 51 мм
B6 Sport **2500** 09/76 - 04/77 110 kW	**34-003268**	**24-008198**	CH.Nr.: 2072399 -> VA: Øa: 48 мм
B6 Sport **2500** 10/68 - 08/76 110 kW	**34-000243**	**24-008198**	-> CH.Nr.: 2431043; тип модели: 2500RL VA: Øa: 51 мм
B6 Sport **2500** 09/76 - 04/77 110 kW	**34-003268**	**24-008198**	CH.Nr.: 2431044 ->; тип модели: 2500RL VA: Øa: 48 мм
B6 Sport **2500** 10/68 - 08/76 110 kW	**34-000243**	**24-008198**	-> CH.Nr.: 2453394; тип модели: 2500A VA: Øa: 51 мм
B6 Sport **2500** 09/76 - 04/77 110 kW	**34-003268**	**24-008198**	CH.Nr.: 2453395 ->; тип модели: 2500A VA: Øa: 48 мм
B6 Sport **2500** 10/68 - 08/76 110 kW	**34-000243**	**24-008198**	-> CH.Nr.: 2471068; тип модели: 2500 A-RL VA: Øa: 51 мм

B

Пригодны для			
BMW			
BMW 2500-3.3 (E3)			
B6 Sport **2500** 09/76 - 04/77 110 kW	**34-003268**	**24-008198**	CH.Nr.: 2471069 ->; тип модели: 2500 A-RL VA: Øa: 48 мм
B6 Sport **2.8 L** 02/75 - 08/76 125 kW	**34-000243**	**24-008198**	-> CH.Nr.: 3032933 VA: Øa: 51 мм
B6 Sport **2.8 L** 09/76 - 04/77 125 kW	**34-003268**	**24-008198**	CH.Nr.: 3032934 ->; VA: Øa: 48 мм
B6 Sport **2.8 L** 02/75 - 08/76 125 kW	**34-000243**	**24-008198**	-> CH.Nr.: 3041376; тип модели: 2.8 L-A VA: Øa: 51 мм
B6 Sport **2.8 L** 09/76 - 04/77 125 kW	**34-003268**	**24-008198**	CH.Nr.: 3041377 ->; тип модели: 2.8 L-A VA: Øa: 48 мм
B6 Sport **3.0 S** 05/71 - 08/76 132 kW	**34-000243**	**24-008198**	-> CH.Nr.: 3025744 VA: Øa: 51 мм
B6 Sport **3.0 S** 09/76 - 04/77 132 kW	**34-003268**	**24-008198**	CH.Nr.: 3025745 ->; VA: Øa: 48 мм
B6 Sport **3.0 L** 02/75 - 08/76 132 kW	**34-000243**	**24-008198**	-> CH.Nr.: 3052295 VA: Øa: 51 мм
B6 Sport **3.0 L** 09/76 - 04/77 132 kW	**34-003268**	**24-008198**	CH.Nr.: 3052296 ->; VA: Øa: 48 мм
B6 Sport **3.0 L** 02/75 - 08/76 132 kW	**34-000243**	**24-008198**	-> CH.Nr.: 3061613; тип модели: 3.0 L-A VA: Øa: 51 мм
B6 Sport **3.0 L** 09/76 - 04/77 132 kW	**34-003268**	**24-008198**	CH.Nr.: 3061614 ->; тип модели: 3.0 L-A VA: Øa: 48 мм
B6 Sport **3.0 L** 02/75 - 08/76 132 kW	**34-000243**	**24-008198**	-> CH.Nr.: 3075742; тип модели: 3.0 L-A-RL VA: Øa: 51 мм
B6 Sport **3.0 L** 09/76 - 04/77 132 kW	**34-003268**	**24-008198**	CH.Nr.: 3075743 ->; тип модели: 3.0 L-A-RL VA: Øa: 48 мм
B6 Sport **3.0 Si** 07/71 - 08/76 143 -147 kW	**34-000243**	**24-008198**	-> CH.Nr.: 3225207 VA: Øa: 51 мм
B6 Sport **3.0 Si** 09/76 - 04/77 143 kW	**34-003268**	**24-008198**	CH.Nr.: 3225208 ->; VA: Øa: 48 мм
B6 Sport **3.0 Si** 07/71 - 08/76 143 -147 kW	**34-000243**	**24-008198**	-> CH.Nr.: 3271251; тип модели: 3.0 Si-RL VA: Øa: 51 мм
B6 Sport **3.0 Si** 09/76 - 04/77 143 kW	**34-003268**	**24-008198**	CH.Nr.: 3271252 ->; тип модели: 3.0 Si-RL VA: Øa: 48 мм
B6 Sport **3.0 Si** 07/71 - 08/76 143 -147 kW	**34-000243**	**24-008198**	-> CH.Nr.: 3230468; тип модели: 3.0 Si-A VA: Øa: 51 мм
B6 Sport **3.0 Si** 09/76 - 04/77 143 kW	**34-003268**	**24-008198**	CH.Nr.: 3230469 ->; тип модели: 3.0 Si-A VA: Øa: 48 мм
B6 Sport **3.3 L** 01/74 - 08/76 140 kW	**34-000243**	**24-008198**	-> CH.Nr.: 3080409 VA: Øa: 51 мм
B6 Sport **3.3 L** CH-Nr. - 09/76 140 kW	**34-003268**	**24-008198**	CH.Nr.: 3080410 ->; VA: Øa: 48 мм
B6 Sport **3.3 L** 01/74 - 08/76 140 kW	**34-000243**	**24-008198**	-> CH.Nr.: 3090587; тип модели: 3.3 L-A VA: Øa: 51 мм
B6 Sport **3.3 L** CH-Nr. - 09/76 140 kW	**34-003268**	**24-008198**	CH.Nr.: 3090588 ->; тип модели: 3.3 L-A VA: Øa: 48 мм
B6 Sport **3.3 L** 01/74 - 08/76 140 kW	**34-000243**	**24-008198**	-> CH.Nr.: 3070171; тип модели: 3.3 L-A-RL VA: Øa: 51 мм

Пригодны для			
BMW			
BMW 2500-3.3 (E3)			
B6 Sport **3.3 L** CH-Nr. - 09/76 140 kW	**34-003268**	**24-008198**	CH.Nr.: 3070172 ->; тип модели: 3.3 L-A-RL VA: Øa: 48 мм
BRILLIANCE BMW			
BRILLIANCE BMW 3 SERIES (E46)			
B4 **2.0, 2.5** 07/03 - 105 -160 kW	**22-103093** **22-103109**	**19-103150** **11-181415** SP	стандартная подвеска
B4 **2.0, 2.5** 07/03 - 105 -160 kW	**22-139931** **22-139948**	**19-103150** **11-181415** SP	исполнение M-техник
B6 Sport **2.0, 2.5** 07/03 - 105 -160 kW	**35-115045** **35-115052**	**24-026970**	стандартная подвеска VA: однотрубная система
B6 a10 **2.0, 2.5** 07/03 - 105 -160 kW	**31-181884** **31-181891**	**26-181905**	
B8 **2.0, 2.5** 07/03 - 105 -160 kW	**35-115069** **35-115076**	**24-026987**	исполнение M-техник VA: однотрубная система
B12 PK **2.0, 2.5** 07/03 - 105 -160 kW	**46-180018**		Обязанность, предусмотренная экспертизой VA: Глубина (экспертиза): 30 мм; Нагрузка оси до: 970 кг HA: Глубина (экспертиза): 20-25 мм; Нагрузка оси до: 1190 кг
B12 SL **2.0, 2.5** 07/03 - 105 -160 kW	**46-180117**		Обязанность, предусмотренная экспертизой VA: Глубина (экспертиза): 45-50 мм; Нагрузка оси до: 935 кг HA: Глубина (экспертиза): 20-25 мм; Нагрузка оси до: 1190 кг
B14 **2.0, 2.5** 07/03 - 105 -160 kW	**47-126848**		Обязанность, предусмотренная экспертизой VA: Глубина (экспертиза): 35-50 мм; Нагрузка оси до: 1000 кг HA: Глубина (экспертиза): 25-40 мм; Нагрузка оси до: 1190 кг
B16 PSS10 **2.0, 2.5** 07/03 - 105 -160 kW	**48-126380**		Обязанность, предусмотренная экспертизой VA: Глубина (экспертиза): 25-40 мм; Нагрузка оси до: 1000 кг HA: Глубина (экспертиза): 35-50 мм; Нагрузка оси до: 1190 кг
B16 RC **2.0, 2.5** 07/03 - 105 -160 kW	**49-135121**		Обязанность, предусмотренная экспертизой VA: Глубина (экспертиза): 35-50 мм; Нагрузка оси до: 1000 кг HA: Глубина (экспертиза): 25-40 мм; Нагрузка оси до: 1190 кг
BRILLIANCE BMW 3 Series (E90)			
B1 **2.0, 2.5, 320i** 06/05 - 100 -160 kW	**12-117260**		VA: с шариковым подшибником
B4 **2.0, 2.5, 320i** 06/05 - 100 -160 kW	**22-135001** **22-135018**	**19-135021**	стандартная подвеска
B4 **2.0, 2.5, 320i** 06/05 - 100 -160 kW	**22-135032** **22-135049**	**19-135052**	спортивная подвеска
B6 Sport **2.0, 2.5, 320i** 06/05 - 100 -160 kW	**35-120377** **35-120384**	**24-120395**	стандартная подвеска
B6 a10 **2.0, 2.5, 320i** 06/05 - 100 -160 kW	**31-181914** **31-181921**	**26-181936**	
B8 **2.0, 2.5, 320i** 06/05 - 100 -160 kW	**35-120407** **35-120414**	**24-120425**	исполнение M-техник

Пригодны для			
BRILLIANCE BMW			
BRILLIANCE BMW 3 Series (E90)			
B12 PK **2.0, 320i** 05/08 - 100 -115 kW	**46-180544**		Обязанность, предусмотренная экспертизой VA: Глубина (экспертиза): 30 мм; Нагрузка оси до: 935 кг HA: без регулируемой подвески; Глубина (экспертиза): 25 мм; Нагрузка оси до: 1085 кг
B12 PK **2.5** 06/05 - 160 kW	**46-180551**		Обязанность, предусмотренная экспертизой VA: Глубина (экспертиза): 30 мм; Нагрузка оси до: 1045 кг HA: без регулируемой подвески; Глубина (экспертиза): 25 мм; Нагрузка оси до: 1135 кг
B12 SL **2.0, 320i** 05/08 - 100 -115 kW	**46-180711**		Обязанность, предусмотренная экспертизой VA: Глубина (экспертиза): 45-50 мм; Нагрузка оси до: 935 кг HA: без регулируемой подвески; Глубина (экспертиза): 35 мм; Нагрузка оси до: 1085 кг
B12 SL **2.5** 06/05 - 160 kW	**46-180728**		Обязанность, предусмотренная экспертизой VA: Глубина (экспертиза): 45-50 мм; Нагрузка оси до: 955 кг HA: без регулируемой подвески; Глубина (экспертиза): 35 мм; Нагрузка оси до: 1135 кг
B14 **2.0, 2.5, 320i** 06/05 - 100 -160 kW	**47-120471**		Обязанность, предусмотренная экспертизой VA: Глубина (экспертиза): 30-50 мм; Нагрузка оси до: 1020 кг HA: Глубина (экспертиза): 30-50 мм; Нагрузка оси до: 1200 кг
B16 PSS10 **2.0, 2.5, 320i** 06/05 - 100 -160 kW	**48-131636**		Обязанность, предусмотренная экспертизой VA: Глубина (экспертиза): 30-50 мм; Нагрузка оси до: 1020 кг HA: Глубина (экспертиза): 30-50 мм; Нагрузка оси до: 1200 кг
B16 RC **2.0, 2.5, 320i** 06/05 - 100 -160 kW	**49-131543**		Обязанность, предусмотренная экспертизой VA: Глубина (экспертиза): 30-50 мм; Нагрузка оси до: 1020 кг HA: Глубина (экспертиза): 30-50 мм; Нагрузка оси до: 1200 кг
BRILLIANCE BMW 5 SERIES (E60)			
B1 **2.2, 2.5, 3.0, 520i, 523Li, 525Li** 10/03 - 04/10 115 -190 kW	**12-117260**		VA: с шариковым подшибником
B4 **2.2, 2.5, 3.0, 520i, 523Li, 525Li** 10/03 - 04/10 115 -190 kW	**22-138361**	**19-138381**	стандартная подвеска
B6 Sport **2.2, 2.5, 3.0, 520i, 523Li, 525Li** 10/03 - 04/10 115 -190 kW	**35-109631**	**24-109642**	без электронн. регулирования аморт. Силы; стандартная подвеска; без регулируемой подвески
B8 **2.2, 2.5, 3.0, 520i, 523Li, 525Li** 10/03 - 04/10 115 -190 kW	**35-109655**	**24-109666**	без электронн. регулирования аморт. Силы; спортивная подвеска; без регулируемой подвески
B12 PK **2.2, 2.5, 3.0, 520i, 523Li, 525Li** 10/03 - 04/10 115 -190 kW	**46-181107**		без электронн. регулирования аморт. Силы; Обязанность, предусмотренная экспертизой VA: Глубина (экспертиза): 30 мм; Нагрузка оси до: 990 кг HA: без регулируемой подвески; Глубина (экспертиза): 30 мм; Нагрузка оси до: 1245 кг
B14 **2.2, 2.5, 3.0, 520i, 523Li, 525Li** 10/03 - 04/10 115 -190 kW	**47-111165**		без электронн. регулирования аморт. Силы; без регулируемой подвески; Обязанность, предусмотренная экспертизой VA: Глубина (экспертиза): 30-50 мм; Нагрузка оси до: 1070 кг HA: Глубина (экспертиза): 30-50 мм; Нагрузка оси до: 1300 кг
B16 PSS10 **2.2, 2.5, 3.0, 520i, 523Li, 525Li** 10/03 - 04/10 115 -190 kW	**48-135498**		без электронн. регулирования аморт. Силы; без регулируемой подвески; Обязанность, предусмотренная экспертизой VA: Глубина (экспертиза): 30-50 мм; Нагрузка оси до: 1070 кг HA: Глубина (экспертиза): 30-50 мм; Нагрузка оси до: 1300 кг

Пригодны для			

BRILLIANCE BMW

BRILLIANCE BMW 5 SERIES (E60)

B16 RC	**2.2, 2.5, 3.0, 520i, 523Li, 525Li** 10/03 - 04/10 115 -190 kW	**49-135169**		без электронн. регулирования аморт. Силы; без регулируемой подвески; Обязанность, предусмотренная экспертизой VA: Глубина (экспертиза): 30-50 мм; Нагрузка оси до: 1070 кг HA: Глубина (экспертиза): 30-50 мм; Нагрузка оси до: 1300 кг

BRILLIANCE BMW 5 SERIES (F18)

B4	**520Li, 523Li, 528Li, 535Li** 08/10 - 130 -225 kW	**19-193298** **19-193304**	**19-193311**	стандартная подвеска; без электронн. регулирования аморт. Силы
B6 Sport	**520Li, 523Li, 528Li, 535Li** 08/10 - 130 -225 kW	**24-178488** **24-178495**	**24-176255**	стандартная подвеска
B8	**520Li, 523Li, 528Li, 535Li** 08/10 - 130 -225 kW	**24-178501** **24-178518**		исполнение M-техник
B16 PSS10	**520Li, 523Li, 528Li, 535Li** 08/10 - 130 -225 kW	**48-177580**		Обязанность, предусмотренная экспертизой VA: Глубина (экспертиза): 30-50 мм HA: Глубина (экспертиза): 30-50 мм

BRILLIANCE BMW X1 (E84)

B4	**5.5 V10, sDrive18i** 03/12 - 110 -135 kW	**22-183873** **22-183880**	**19-183862**	
B4	**xDrive20i, xDrive28i** 03/12 - 135 -180 kW	**22-183842** **22-183859**	**19-183862**	
B6 Sport	**5.5 V10, sDrive18i** 03/12 - 110 -135 kW	**35-171553** **35-171560**	**24-171311**	
B6 Sport	**xDrive20i, xDrive28i** 03/12 - 135 -180 kW	**35-171294** **35-171300**	**24-171311**	
B12 PK	**5.5 V10, sDrive18i** 03/12 - 110 -135 kW	**46-189554**		без регулируемой подвески; Обязанность, предусмотренная экспертизой VA: Глубина (экспертиза): 30 мм; Нагрузка оси до: 940 кг HA: Глубина (экспертиза): 30 мм; Нагрузка оси до: 1180 кг
B12 PK	**xDrive20i, xDrive28i** 03/12 - 135 -180 kW	**46-191465**		без регулируемой подвески; Обязанность, предусмотренная экспертизой VA: Глубина (экспертиза): 30 мм; Нагрузка оси до: 1030 кг HA: Глубина (экспертиза): 30 мм; Нагрузка оси до: 1180 кг

BUICK

BUICK CENTURY седан

B6 Sport	**5.7 D** 01/73 - 12/81 77 kW	**24-009492**	**24-009294**	

BUICK CENTURY седан (A)

B6 Sport	**2.5, 2.8 Limited, 3.0, 3.8** 10/81 - 09/86 66 -103 kW	*35-132462*	**24-010191**	

BUICK CENTURY седан (4_69)

B6 Sport	**2.5, 3.3, 3.8, 3.8 Custom, 3.8 T-Type** 10/86 - 09/91 66 -125 kW	*35-132462*	**24-010191**	

BUICK CENTURY седан (4_69)

B6 Sport	**2.2, 2.2 Special, 3.1** 10/91 - 12/96 82 -130 kW	*35-132462*	**24-010191**	

Пригодны для			

BUICK

BUICK CENTURY седан (4_69)

BUICK CENTURY универсал (A)

B6 Sport	**3.8 Special** 10/77 - 12/80 78 kW	**24-009492**	**24-009294**	

BUICK CENTURY универсал (A)

B6 Sport	**2.8 Custom, 3.0, 3.8** 10/81 - 09/86 82 -103 kW	*35-132462*	**24-010191**	

BUICK CENTURY универсал (4_35)

B6 Sport	**3.3, 3.8, 3.8 T-Type** 10/86 - 09/91 94 -119 kW	*35-132462*	**24-010191**	

BUICK CENTURY универсал (4_35)

B6 Sport	**2.2, 2.2 Special, 3.1, 3.1 Special** 10/91 - 12/96 82 -130 kW	*35-132462*	**24-010191**	

BUICK CENTURY купе (4A_)

B6 Sport	**3.8 Custom, 3.8 T-Type** 10/86 - 09/89 94 -112 kW	*35-132462*	**24-010191**	

BUICK ELECTRA

B6 Sport	**4.1, 4.3 Limited** 10/81 - 09/84 89 -92 kW	**24-011044**	**24-009294**	Привод на задние колеса

BUICK ELECTRA

B6 Sport	**3.0 Park Avenue, 3.8, 3.8 Park Avenue, 3.8 Park Avenue Ultra, 4.3 Park Avenue** 10/84 - 09/91 63 -168 kW	**24-011044**	**24-009294**	Привод на задние колеса

BUICK ELECTRA

B6 Sport	**3.8, 3.8 Park Avenue** 10/86 - 09/89 92 -112 kW	**24-011044**	**24-009294**	Привод на задние колеса

BUICK LA CROSSE Наклонная задняя часть

B4	**2.4 VVTi** 10/04 - 125 kW	**22-168597** **22-168603**	**19-118758**	CH.Nr.: 51000001 ->; стандартная подвеска; для автомобилей без IDS+ шасси
B6 Sport	**2.4 VVTi** 10/04 - 125 kW	**35-192954** **35-192961**	**24-069601**	CH.Nr.: 51000001 ->; для автомобилей без IDS+ шасси
B8	**2.4 VVTi** 10/04 - 125 kW	**35-192978** **35-192985**	**24-069618**	CH.Nr.: 51000001 ->; для автомобилей без IDS+ шасси

BUICK LA CROSSE седан

B4	**2.4 VVTi, 2.4 VVTi Hybrid, 3.0** 10/04 - 12/09 118 -131 kW	**22-168597** **22-168603**	**19-118758**	CH.Nr.: 51000001 ->; стандартная подвеска; для автомобилей без IDS+ шасси
B6 Sport	**2.4 VVTi, 2.4 VVTi Hybrid, 3.0** 10/04 - 12/09 118 -131 kW	**35-192954** **35-192961**	**24-069601**	CH.Nr.: 51000001 ->; для автомобилей без IDS+ шасси
B8	**2.4 VVTi, 2.4 VVTi Hybrid, 3.0** 10/04 - 12/09 118 -131 kW	**35-192978** **35-192985**	**24-069618**	CH.Nr.: 51000001 ->; для автомобилей без IDS+ шасси

Пригодны для			
BUICK			
BUICK LE SABRE			
B6 Sport **3.8** 10/85 - 09/87 103 -123 kW	**24-011044**	**24-009294**	Привод на задние колеса
BUICK LE SABRE			
B6 Sport **3.8** 10/91 - 09/95 127 kW	**24-015165**	**24-015172**	Привод на задние колеса
BUICK ROADMASTER универсал			
B6 Sport **5.0** 10/90 - 09/92 127 kW	**24-011044**	**24-009294**	
BUICK ROADMASTER седан			
B6 Sport **5.7** 10/92 - 09/96 135 -194 kW	**24-011044**	**24-009294**	Привод на задние колеса
BUICK SAIL седан			
B4 **1.6** 07/02 - 68 kW	**22-040909** **11-101314** SP	**19-126395**	стандартная подвеска
B4 **1.6** 07/02 - 68 kW	**22-040909** **11-101314** SP	**19-019727**	спортивная подвеска
B6 Sport **1.6** 07/02 - 68 kW	**35-040590**	**24-000857**	
B8 **1.6** 07/02 - 68 kW	**35-040590**	**24-000857**	
B14 **1.6** 07/02 - 68 kW	**47-080713**		Для некоторых типов шин необходимы дистанционные шайбы; Обязанность, предусмотренная экспертизой VA: Глубина (экспертиза): 30-50 мм; Нагрузка оси до: 820 кг HA: Глубина (экспертиза): 20-40 мм; Нагрузка оси до: 700 кг
B16 PSS9 **1.6** 07/02 - 68 kW	**48-080767**		Для некоторых типов шин необходимы дистанционные шайбы; Обязанность, предусмотренная экспертизой VA: Глубина (экспертиза): 30-50 мм; Нагрузка оси до: 820 кг HA: Глубина (экспертиза): 20-40 мм; Нагрузка оси до: 700 кг
BUICK SAIL универсал			
B4 **1.6** 07/02 - 68 kW	**22-040909** **11-101314** SP	**19-126395**	стандартная подвеска
B4 **1.6** 07/02 - 68 kW	**22-040909** **11-101314** SP	**19-019727**	спортивная подвеска
B6 Sport **1.6** 07/02 - 68 kW	**35-040590**	**24-000857**	
B8 **1.6** 07/02 - 68 kW	**35-040590**	**24-000857**	
B14 **1.6** 07/02 - 68 kW	**47-080713**		Для некоторых типов шин необходимы дистанционные шайбы; Обязанность, предусмотренная экспертизой VA: Глубина (экспертиза): 30-50 мм; Нагрузка оси до: 820 кг HA: Глубина (экспертиза): 20-40 мм; Нагрузка оси до: 700 кг
B16 PSS9 **1.6** 07/02 - 68 kW	**48-080767**		Для некоторых типов шин необходимы дистанционные шайбы; Обязанность, предусмотренная экспертизой VA: Глубина (экспертиза): 30-50 мм; Нагрузка оси до: 820 кг HA: Глубина (экспертиза): 20-40 мм; Нагрузка оси до: 700 кг

Пригодны для			

BUICK

BUICK SAIL универсал

BUICK SKYLARK (N)

B6 Sport	**2.8** 01/80 - 12/85 86 kW	*35-132462*	**24-010191**	

Buick SGM

Buick SGM LACROSSE

B4	**2.4, 3.0** 10/04 - 07/09 125 -131 kW	**22-168597** **22-168603**	**19-118758**	CH.Nr.: 51000001 ->; стандартная подвеска; для автомобилей без IDS+ шасси
B6 Sport	**2.4, 3.0** 10/04 - 07/09 125 -131 kW	**35-192954** **35-192961**	**24-069601**	CH.Nr.: 51000001 ->; для автомобилей без IDS+ шасси
B8	**2.4, 3.0** 10/04 - 07/09 125 -131 kW	**35-192978** **35-192985**	**24-069618**	CH.Nr.: 51000001 ->; для автомобилей без IDS+ шасси

Buick SGM LACROSSE II седан

B4	**2.0, 2.4, 2.4 Hybrid, 3.0** 07/09 - 125 -190 kW	**22-183675** **22-183682**	**19-183664**	для автомобилей без FlexRide; стандартная подвеска
B6 Sport	**2.0, 2.4, 2.4 Hybrid, 3.0** 07/09 - 125 -190 kW	**35-167990** **35-168003**	**24-168014**	для автомобилей без FlexRide; стандартная подвеска
B8	**2.0, 2.4, 2.4 Hybrid, 3.0** 07/09 - 125 -190 kW	**35-168027** **35-168034**	**24-168045**	для автомобилей без FlexRide; спортивная подвеска

Buick SGM LACROSSE III

B4	**2.0 Turbo, 2.4, 2.4 Hybrid** 01/11 - 137 -162 kW	**22-183675** **22-183682**	**19-183664**	для автомобилей без FlexRide; стандартная подвеска
B6 Sport	**2.0 Turbo, 2.4, 2.4 Hybrid** 01/11 - 137 -162 kW	**35-167990** **35-168003**	**24-168014**	для автомобилей без FlexRide; стандартная подвеска
B8	**2.0 Turbo, 2.4, 2.4 Hybrid** 01/11 - 137 -162 kW	**35-168027** **35-168034**	**24-168045**	для автомобилей без FlexRide; спортивная подвеска

Buick SGM REGAL

B4	**2.0, 2.5, 3.0** 10/04 - 12/08 91 -126 kW	**22-168597** **22-168603**	**19-118758**	CH.Nr.: 51000001 ->; стандартная подвеска; для автомобилей без IDS+ шасси
B6 Sport	**2.0, 2.5, 3.0** 10/04 - 12/08 91 -126 kW	**35-192954** **35-192961**	**24-069601**	CH.Nr.: 51000001 ->; для автомобилей без IDS+ шасси
B8	**2.0, 2.5, 3.0** 10/04 - 12/08 91 -126 kW	**35-192978** **35-192985**	**24-069618**	CH.Nr.: 51000001 ->; для автомобилей без IDS+ шасси

Buick SGM REGAL

B4	**1.6, 2.0, 2.0 Turbo, 2.4** 12/08 - 108 -162 kW	**22-183675** **22-183682**	**19-183664**	для автомобилей без FlexRide; стандартная подвеска
B6 Sport	**1.6, 2.0, 2.0 Turbo, 2.4** 12/08 - 108 -162 kW	**35-167990** **35-168003**	**24-168014**	для автомобилей без FlexRide; стандартная подвеска
B8	**1.6, 2.0, 2.0 Turbo, 2.4** 12/08 - 108 -162 kW	**35-168027** **35-168034**	**24-168045**	для автомобилей без FlexRide; спортивная подвеска

Пригодны для			
Buick SGM			
Buick SGM SAIL			
B4 **1.6** 06/01 - 02/05 68 kW	**22-040909** **11-101314** SP	**19-126395**	стандартная подвеска
B4 **1.6** 06/01 - 02/05 68 kW	**22-040909** **11-101314** SP	**19-019727**	спортивная подвеска
B6 Sport **1.6** 06/01 - 02/05 68 kW	**35-040590**	**24-000857**	
B8 **1.6** 06/01 - 02/05 68 kW	**35-040590**	**24-000857**	
B14 **1.6** 06/01 - 02/05 68 kW	**47-080713**		Для некоторых типов шин необходимы дистанционные шайбы; Обязанность, предусмотренная экспертизой VA: Глубина (экспертиза): 30-50 мм; Нагрузка оси до: 820 кг HA: Глубина (экспертиза): 20-40 мм; Нагрузка оси до: 700 кг
B16 PSS9 **1.6** 06/01 - 02/05 68 kW	**48-080767**		Для некоторых типов шин необходимы дистанционные шайбы; Обязанность, предусмотренная экспертизой VA: Глубина (экспертиза): 30-50 мм; Нагрузка оси до: 820 кг HA: Глубина (экспертиза): 20-40 мм; Нагрузка оси до: 700 кг
Buick SGM SAIL универсал			
B4 **1.6** 06/01 - 02/05 68 kW	**22-040909** **11-101314** SP	**19-126395**	стандартная подвеска
B4 **1.6** 06/01 - 02/05 68 kW	**22-040909** **11-101314** SP	**19-019727**	спортивная подвеска
B6 Sport **1.6** 06/01 - 02/05 68 kW	**35-040590**	**24-000857**	
B8 **1.6** 06/01 - 02/05 68 kW	**35-040590**	**24-000857**	
B14 **1.6** 06/01 - 02/05 68 kW	**47-080713**		Для некоторых типов шин необходимы дистанционные шайбы; Обязанность, предусмотренная экспертизой VA: Глубина (экспертиза): 30-50 мм; Нагрузка оси до: 820 кг HA: Глубина (экспертиза): 20-40 мм; Нагрузка оси до: 700 кг
B16 PSS9 **1.6** 06/01 - 02/05 68 kW	**48-080767**		Для некоторых типов шин необходимы дистанционные шайбы; Обязанность, предусмотренная экспертизой VA: Глубина (экспертиза): 30-50 мм; Нагрузка оси до: 820 кг HA: Глубина (экспертиза): 20-40 мм; Нагрузка оси до: 700 кг
CADILLAC			
CADILLAC BLS			
B4 **1.9 D, 2.0 T, 2.0 T Flexpower, 2.8 T** 04/06 - 110 -188 kW	**22-140067** **22-140074**	**19-140087**	стандартная подвеска; спортивная подвеска
B6 Sport **1.9 D, 2.0 T, 2.0 T Flexpower, 2.8 T** 04/06 - 110 -188 kW	**35-102502** **35-102519**	**24-102520**	
B8 **1.9 D, 2.0 T, 2.0 T Flexpower, 2.8 T** 04/06 - 110 -188 kW	**35-102533** **35-102540**	**24-102551**	
CADILLAC BLS Wagon			
B4 **1.9 D, 2.0 T, 2.0 T Flexpower, 2.8 T** 12/07 - 110 -206 kW	**22-140067** **22-140074**	**19-140087**	стандартная подвеска; спортивная подвеска

Пригодны для			
CADILLAC			
CADILLAC BLS Wagon			
B6 Sport **1.9 D, 2.0 T, 2.0 T Flexpower, 2.8 T** 12/07 - 110 -206 kW	**35-102502** **35-102519**	**24-102520**	
B8 **1.9 D, 2.0 T, 2.0 T Flexpower, 2.8 T** 12/07 - 110 -206 kW	**35-102533** **35-102540**	**24-102551**	
CADILLAC ESCALADE			
B6 Sport **5.8** 10/98 - 190 kW	**24-024242**		тип модели: Komfort
B6 Offroad **5.8** 10/98 - 190 kW	**24-104050**	**24-021791**	
CADILLAC FLEETWOOD			
B6 Sport **5.7 D** 01/80 - 09/84 77 kW	**24-011044**	**24-009294**	Привод на задние колеса
CADILLAC FLEETWOOD			
B6 Sport **5.7 Brougham** 10/81 - 09/84 77 kW	**24-011044**	**24-009294**	Привод на задние колеса
CADILLAC FLEETWOOD			
B6 Sport **5.0, 5.7 D** 10/84 - 09/90 77 -127 kW	**24-011044**	**24-009294**	Привод на задние колеса
CATERHAM			
CATERHAM SUPER SEVEN (CF)			
B6 Sport **1.4, 1.4 i, 1.6, 1.6 i, 1.6 Turbo, 1.7, 1.8, 1.8 16 V, 1.8 i, 1.8 VVTi Super Sport, 2.0, 2.0 i, 2.0 R400, 2.0 R500, 2.0 Rally, 2.0 Turbo, 2.0 Turbo R500, 2.3 CSR** 04/90 - 74 -223 kW	*24-018999*		
CHEVROLET			
CHEVROLET ASTRA Наклонная задняя часть			
B4 **1.8, 2.0 DTi GLS, 2.0 GL, 2.0 GLS** 09/98 - 74 -100 kW	**22-053060** **22-053077** **11-101512** SP	**19-068756**	стандартная подвеска
B6 Sport **1.8, 2.0 DTi GLS, 2.0 GL, 2.0 GLS** 09/98 - 74 -100 kW	**35-044338**	**24-027823**	
B8 **1.8, 2.0 DTi GLS, 2.0 GL, 2.0 GLS** 09/98 - 74 -100 kW	**35-044345**	**24-027830**	
B14 **1.8, 2.0 DTi GLS, 2.0 GL, 2.0 GLS** 09/98 - 74 -100 kW	**47-087484**		Обязанность, предусмотренная экспертизой VA: Глубина (экспертиза): 30-45 мм; Нагрузка оси до: 885 кг HA: Глубина (экспертиза): 25-45 мм
CHEVROLET ASTRA седан			
B4 **1.8, 2.0 DTi GLS, 2.0 GL, 2.0 GLS** 03/99 - 74 -100 kW	**22-053060** **22-053077** **11-101512** SP	**19-068756**	стандартная подвеска

Пригодны для			
CHEVROLET			
CHEVROLET ASTRA седан			
B6 Sport **1.8, 2.0 DTi GLS, 2.0 GL, 2.0 GLS** 03/99 - 74 -100 kW	**35-044338**	**24-027823**	
B8 **1.8, 2.0 DTi GLS, 2.0 GL, 2.0 GLS** 03/99 - 74 -100 kW	**35-044345**	**24-027830**	
B14 **1.8, 2.0 DTi GLS, 2.0 GL, 2.0 GLS** 03/99 - 74 -100 kW	**47-087484**		Обязанность, предусмотренная экспертизой VA: Глубина (экспертиза): 30-45 мм; Нагрузка оси до: 885 кг HA: Глубина (экспертиза): 25-45 мм
CHEVROLET ASTRA универсал			
B4 **2.0, 2.2** 10/99 - 08/04 94 -108 kW	**22-053060** **22-053077** **11-101512** *SP*	**19-068763**	стандартная подвеска; без регулируемой подвески
B6 Sport **2.0, 2.2** 10/99 - 08/04 94 -108 kW	**35-044338**	**24-027847**	без регулируемой подвески
B8 **2.0** 10/99 - 07/02 94 kW	**35-044345**	**24-027823**	без регулируемой подвески
B8 **2.0** 08/02 - 07/05 100 kW	**35-044345**	**24-027823**	без регулируемой подвески
B8 **2.2** 08/00 - 08/04 108 kW	**35-044345**	**24-027823**	без регулируемой подвески
B12 PK **2.0** 10/99 - 07/02 94 kW	**46-188953**		без регулируемой подвески; Обязанность, предусмотренная экспертизой VA: Глубина (экспертиза): 30 мм; Нагрузка оси до: 935 кг HA: Глубина (экспертиза): 30 мм; Нагрузка оси до: 885 кг
B12 PK **2.0, 2.2** 10/99 - 08/04 94 -108 kW	**46-188977**		без регулируемой подвески; Обязанность, предусмотренная экспертизой VA: Глубина (экспертиза): 30 мм; Нагрузка оси до: 1035 кг HA: Глубина (экспертиза): 30 мм; Нагрузка оси до: 885 кг
B12 PK **2.0** 08/02 - 07/05 100 kW	**46-188953**		без регулируемой подвески; Обязанность, предусмотренная экспертизой VA: Глубина (экспертиза): 30 мм; Нагрузка оси до: 935 кг HA: Глубина (экспертиза): 30 мм; Нагрузка оси до: 885 кг
B12 PK **2.2** 08/00 - 08/04 108 kW	**46-188953**		без регулируемой подвески; Обязанность, предусмотренная экспертизой VA: Глубина (экспертиза): 30 мм; Нагрузка оси до: 935 кг HA: Глубина (экспертиза): 30 мм; Нагрузка оси до: 885 кг
CHEVROLET ASTRO автобус			
B6 Sport **4.3 Luxury** 10/86 - 09/89 119 kW	**24-011044**	**24-010474**	
CHEVROLET ASTRO фургон			
B6 Sport **4.3** 10/84 - 09/89 103 -119 kW	**24-011044**	**24-010474**	
CHEVROLET ASTRO автобус			
B6 Sport **4.3, 4.3 Luxury** 10/89 - 09/94 112 -119 kW	**24-011044**	**24-010474**	
B6 Sport **4.3 AWD, 4.3 Luxury AWD** 10/89 - 09/94 112 -119 kW	**24-021364**	**24-010474**	

Пригодны для			
CHEVROLET			
CHEVROLET ASTRO фургон			
B6 Sport **4.3 AWD** 10/89 - 09/94 107 -119 kW	**24-021364**	**24-010474**	
B6 Sport **4.3** 10/89 - 09/94 119 kW	**24-011044**	**24-010474**	
CHEVROLET ASTRO автобус			
B6 Sport **4.3** 10/94 - 142 kW	**24-011044**	**24-010474**	
B6 Sport **4.3 AWD** 10/94 - 142 kW	**24-021364**	**24-010474**	
CHEVROLET ASTRO фургон			
B6 Sport **4.3** 10/94 - 127 -142 kW	**24-011044**	**24-010474**	
B6 Sport **4.3 AWD** 10/94 - 142 kW	**24-021364**	**24-010474**	
CHEVROLET AVALANCHE			
B6 Offroad **5.3, 5.3 AWD, 8.1, 8.1 AWD** 01/02 - 220 -253 kW	**24-065009**	**24-128933**	без электронн. регулирования аморт. Силы; тип модели: 1500
B6 Offroad **5.3, 5.3 AWD, 8.1, 8.1 AWD** 10/00 - 01/02 220 -253 kW	**24-060813**	**24-143806**	тип модели: 2500
CHEVROLET AVEO седан			
B3 **1.2** 03/06 - 53 -62 kW	**36-215270**	**36-200955**	стандартная подвеска
B3 **1.4** 03/06 - 69 -74 kW	**36-200740**	**36-200955**	стандартная подвеска
CHEVROLET BLAZER S '82			
B6 Offroad **2.0, 2.5, 2.8, 2.8 V6, 4.3, 4.3 V6** 09/82 - 08/94 63 -119 kW	**24-014120**	**24-014137**	тип модели: ex. ZR2; Привод на все колеса
B6 Offroad **2.0, 2.5, 2.8, 2.8 V6, 4.3, 4.3 V6** 09/82 - 08/94 63 -119 kW	**24-013079**	**24-014137**	Привод на задние колеса
CHEVROLET BLAZER			
B6 Offroad **5.7 AWD** 10/91 - 09/96 157 kW	**24-104050**	**24-025027**	Число дверей: 2
CHEVROLET BLAZER '94			
B6 Sport **4.3 V6** 01/94 - 142 kW	**24-013079**	**24-014137**	стандартная подвеска; Привод на задние колеса
B6 Sport **4.3 V6** 01/94 - 142 kW		**24-018197**	спортивная подвеска; тип модели: ZR2
B6 Offroad **4.3 V6** 01/94 - 142 kW	**24-014120**	**24-014137**	стандартная подвеска; Привод на все колеса
CHEVROLET BLAZER S10			
B6 Sport **4.3 AWD** 10/94 - 09/98 119 -127 kW		**24-018197**	тип модели: ZR2

Пригодны для			

CHEVROLET

CHEVROLET BLAZER S10

B6 Offroad	**2.2 AWD, 4.3 AWD** 10/94 - 09/98 90 -127 kW	**24-014120**	**24-014137**	тип модели: ex. ZR2; Привод на все колеса

CHEVROLET BLAZER S10 пикап

B6 Sport	**4.3 AWD** 10/94 - 08/02 142 kW	**24-014120**	**24-018197**	тип модели: ZR2
B6 Offroad	**4.3** 10/94 - 08/02 142 kW	**24-013079**	**24-016810**	тип модели: ex. ZQ8 Extreme
B6 Offroad	**4.3 AWD** 10/94 - 08/02 142 kW	**24-014106**	**24-016810**	тип модели: ZM6

CHEVROLET C1500

B6 Offroad	**5.7** 10/91 - 09/96 157 kW	**24-020336**	**24-014533**	тип модели: Komfort
B6 Offroad	**5.7** 10/91 - 09/96 157 kW	**24-016971**	*24-016988*	тип модели: Heavy Duty
B6 Offroad	**5.7 AWD** 10/91 - 09/96 157 kW	**24-104050**	i.V.	тип модели: 271; тип модели: Komfort
B6 Offroad	**5.7 AWD** 10/91 - 09/96 157 kW	*24-020404*	*24-020435*	тип модели: OE 271 package; тип модели: Heavy Duty

CHEVROLET C1500 пикап

B6 Offroad	**4.3** 10/91 - 09/96 119 kW	**24-020336**	**24-014533**	тип модели: Komfort
B6 Offroad	**4.3** 10/91 - 09/96 119 kW	**24-016971**	*24-016988*	тип модели: Heavy Duty
B6 Offroad	**4.3** 10/91 - 09/96 119 kW	**24-020336**	**24-014533**	тип модели: 1500HD; тип модели: Komfort
B6 Offroad	**4.3** 10/91 - 09/96 119 kW	**24-016971**	*24-016988*	тип модели: 1500HD; тип модели: Heavy Duty
B6 Offroad	**4.3 AWD** 10/91 - 09/96 119 kW	*24-020404*	*24-020435*	тип модели: OE 271 package; тип модели: Heavy Duty

CHEVROLET C1500 пикап

B6 Offroad	**4.3, 6.5 TDiC** 10/96 - 135 -149 kW	**24-020336**	**24-014533**	тип модели: Komfort; Привод на задние колеса
B6 Offroad	**4.3, 6.5 TDiC** 10/96 - 135 -149 kW	**24-016971**	*24-016988*	тип модели: Heavy Duty; Привод на задние колеса
B6 Offroad	**4.3, 6.5 TDiC** 10/96 - 135 -149 kW	**24-020336**	**24-014533**	тип модели: 1500HD; тип модели: Komfort; Привод на задние колеса
B6 Offroad	**4.3** 10/96 - 09/99 149 kW	**24-016971**	*24-016988*	тип модели: 1500HD; тип модели: Heavy Duty; Привод на задние колеса
B6 Offroad	**4.3, 6.5 TDiC** 10/96 - 135 -149 kW	*24-020404*	*24-020435*	тип модели: OE 271 package; тип модели: Heavy Duty; Привод на все колеса

CHEVROLET C2500

B6 Offroad	**5.7** 10/91 - 09/96 157 kW	**24-020336**	**24-014533**	тип модели: inkl. 2500HD; тип модели: Komfort
B6 Offroad	**5.7** 10/91 - 09/96 157 kW	**24-016971**	*24-016988*	тип модели: inkl. 2500HD; тип модели: Heavy Duty

C

Пригодны для			
CHEVROLET			
CHEVROLET C2500			
B6 Offroad **5.7 AWD** 10/91 - 09/96 157 kW	**24-104050**	**24-025683**	
CHEVROLET C2500 пикап			
B6 Offroad **4.3** 10/91 - 09/96 119 kW	**24-020336**	**24-014533**	тип модели: inkl. 2500HD; тип модели: Komfort
B6 Offroad **4.3** 10/91 - 09/96 119 kW	**24-016971**	*24-016988*	тип модели: inkl. 2500HD; тип модели: Heavy Duty
B6 Offroad **4.3 AWD** 10/91 - 09/96 119 kW	**24-104050**	**24-025683**	
CHEVROLET C2500 пикап			
B6 Offroad **5.7 RC AWD, 6.5 TDiC AWD** 10/96 - 135 -186 kW	**24-104050**	**24-025683**	
B6 Offroad **5.7 RC, 6.5 TDiC** 10/96 - 135 -190 kW	**24-020336**	**24-014533**	тип модели: inkl. 2500HD; тип модели: Komfort
B6 Offroad **5.7 RC, 6.5 TDiC** 10/96 - 135 -190 kW	**24-016971**	*24-016988*	тип модели: inkl. 2500HD; тип модели: Heavy Duty
CHEVROLET C3500			
B6 Offroad **6.5 TDiC** 10/93 - 09/96 135 kW	**24-020336**	**24-014533**	тип модели: Komfort
B6 Offroad **6.5 TDiC** 10/93 - 09/96 135 kW	**24-016971**	*24-016988*	тип модели: Heavy Duty
B6 Offroad **6.5 TDiC AWD** 10/93 - 09/96 135 kW	**24-104050**	**24-025683**	
CHEVROLET CAMARO '70			
B6 Sport **5.0** 01/70 - 12/76 110 kW	**24-029728**	**24-001564**	
B6 Sport **5.0** 01/77 - 12/81 110 kW	**24-011044**	**24-001564**	
CHEVROLET CAMARO '81 (FP_)			
B6 Sport **2.5, 2.8, 3.1 RS, 5.0, 5.0 LX, 5.0 RS, 5.0 Supercharged, 5.7 Iroc-Z** 01/82 - 09/92 66 -171 kW	*35-125228*	**24-010214**	тип модели: Sport
B6 Sport **2.5, 2.8, 3.1 RS, 5.0, 5.0 LX, 5.0 RS, 5.0 Supercharged, 5.7 Iroc-Z** 01/82 - 09/92 66 -171 kW	*35-125228*	**24-011211**	тип модели: Heavy Duty
CHEVROLET CAMARO ´92			
B6 Sport **3.4 V6, 3.8, 5.7 V8** 01/93 - 07/98 119 -205 kW	**24-024068**	**24-024075**	
CHEVROLET CAMARO кабрио			
B6 Sport **5.7** 01/93 - 09/97 207 kW	**24-024068**	**24-024075**	
CHEVROLET CAMARO ´98			
B6 Sport **3.8 V6, 5.7** 07/98 - 142 -212 kW	**24-024068**	**24-024075**	

Пригодны для			

CHEVROLET

CHEVROLET CAMARO ´98

CHEVROLET CAMARO ´98 кабрио

B6 Sport	**3.8 V6** 07/98 - 142 kW	**24-024068**	**24-024075**	

CHEVROLET CAMARO

B16 PSS10	**3.6, 6.2** 01/11 - 232 -318 kW		48-191845	для США; без рецензии TUV
B16 PSS10	**3.6, 6.2** 01/11 - 232 -318 kW		48-222983	Обязанность, предусмотренная экспертизой VA: Глубина (экспертиза): 30-50 мм HA: Глубина (экспертиза): 30-50 мм

CHEVROLET CAMARO кабрио

B16 PSS10	**3.6, 6.2** 01/11 - 232 -318 kW		48-222983	Обязанность, предусмотренная экспертизой VA: Глубина (экспертиза): 30-50 мм HA: Глубина (экспертиза): 30-50 мм
B16 PSS10	**3.6, 6.2** 01/11 - 232 -318 kW		48-191845	для США; без рецензии TUV

CHEVROLET CAPRICE '70

B6 Sport	**5.0** 01/70 - 12/83 112 kW	**24-011044**	**24-009294**	Привод на задние колеса

CHEVROLET CAPRICE '83

B6 Sport	**3.8, 4.3, 5.0, 5.0 Brougham, 5.7, 5.7 D** 10/81 - 09/85 77 -120 kW	**24-011044**	**24-009294**	Привод на задние колеса
B6 Sport	**5.7** 01/83 - 01/90 120 kW	**24-011044**	**24-009294**	

CHEVROLET CAPRICE CLASSIC универсал

B6 Sport	**5.0** 10/82 - 09/86 110 -114 kW	**24-011044**	**24-009294**	Привод на задние колеса

CHEVROLET CAPRICE CLASSIC универсал

B6 Sport	**5.0** 10/86 - 09/90 100 -104 kW	**24-011044**	**24-009294**	Привод на задние колеса

CHEVROLET CAPRICE CLASSIC седан (1BL_)

B6 Sport	**4.3, 5.0, 5.0 Turbo, 5.7, 5.7 LS** 10/90 - 09/96 127 -194 kW	**24-015165**	**24-015172**	Привод на задние колеса

CHEVROLET CAPRICE CLASSIC универсал

B6 Sport	**5.0, 5.7** 10/90 - 09/96 127 -207 kW	**24-011044**	**24-009294**	Привод на задние колеса

CHEVROLET COLORADO

B6 Offroad	**3.5 LS AWD** 05/05 - 12/05 164 kW	24-186162	24-186179	тип модели: inkl. Z71

CHEVROLET CORSA

B1	**1.0, 1.4 GLS, 1.6 GLS, 1.6 GS, 1.7 D** 03/94 - 07/02 44 -75 kW	**12-224197**		VA: с шариковым подшибником
B2	**1.0, 1.4 GLS, 1.6 GLS, 1.6 GS, 1.7 D** 03/94 - 07/02 44 -75 kW	**17-104104** **11-101314** SP	**15-126405**	

BILSTEIN®

C

Пригодны для			
CHEVROLET			
CHEVROLET CORSA			
B3 **1.4 GLS** 08/94 - 07/97 44 kW	**36-130337**	**38-130342**	стандартная подвеска
B3 **1.4 GLS** 08/94 - 07/97 44 kW	**36-130108**	**38-130403**	стандартная подвеска; Усиленное оснащение .
B3 **1.6 GLS, 1.6 GS** 08/94 - 07/02 68 -75 kW		**38-130403**	стандартная подвеска; Усиленное оснащение .
B3 **1.6 GLS, 1.6 GS** 08/94 - 07/02 68 -75 kW	**36-161447**	**38-120008**	стандартная подвеска
B3 **1.7 D** 08/00 - 07/02 44 kW	**36-133949**	**38-130342**	стандартная подвеска
B3 **1.7 D** 08/00 - 07/02 44 kW	**36-130108**	**38-130403**	стандартная подвеска; Усиленное оснащение .
B4 **1.0, 1.4 GLS, 1.6 GLS, 1.6 GS, 1.7 D** 03/94 - 07/02 44 -75 kW	**22-040909** **11-101314** SP	**19-126395**	стандартная подвеска
B4 **1.0, 1.4 GLS, 1.6 GLS, 1.6 GS, 1.7 D** 03/94 - 07/02 44 -75 kW	**22-040909** **11-101314** SP	**19-019727**	спортивная подвеска
B6 Sport **1.0, 1.4 GLS, 1.6 GLS, 1.6 GS, 1.7 D** 03/94 - 07/02 44 -75 kW	**35-040590**	**24-000857**	
B8 **1.0, 1.4 GLS, 1.6 GLS, 1.6 GS, 1.7 D** 03/94 - 07/02 44 -75 kW	**35-040590**	**24-000857**	
B10 **1.0, 1.4 GLS, 1.6 GLS, 1.6 GS, 1.7 D** 03/94 - 07/02 44 -75 kW	**46-111951**		Обязанность, предусмотренная экспертизой VA: Глубина (экспертиза): 60 мм HA: Глубина (экспертиза): 40 мм
B14 **1.0, 1.4 GLS, 1.6 GLS, 1.6 GS, 1.7 D** 03/94 - 07/02 44 -75 kW	**47-080713**		Для некоторых типов шин необходимы дистанционные шайбы; Обязанность, предусмотренная экспертизой VA: Глубина (экспертиза): 30-50 мм; Нагрузка оси до: 820 кг HA: Глубина (экспертиза): 20-40 мм; Нагрузка оси до: 700 кг
B16 PSS9 **1.0, 1.4 GLS, 1.6 GLS, 1.6 GS, 1.7 D** 03/94 - 07/02 44 -75 kW	**48-080767**		Для некоторых типов шин необходимы дистанционные шайбы; Обязанность, предусмотренная экспертизой VA: Глубина (экспертиза): 30-50 мм; Нагрузка оси до: 820 кг HA: Глубина (экспертиза): 20-40 мм; Нагрузка оси до: 700 кг
MS **1.0, 1.4 GLS, 1.6 GLS, 1.6 GS, 1.7 D** 03/94 - 07/02 44 -75 kW	*35-041757*	**24-023917**	тип модели: Rallye VA: Параметр: 230/80 HA: Параметр: 200/80
MS **1.0, 1.4 GLS, 1.6 GLS, 1.6 GS, 1.7 D** 03/94 - 07/02 44 -75 kW	**35-042136**	**24-023900**	тип модели: Renen Gruppe N+G VA: Параметр: 230/80; укороченный амортизатор: 20 мм HA: Параметр: 200/80; укороченный амортизатор: 20 мм
CHEVROLET CORSA Наклонная задняя часть			
B1 **1.0, 1.4 GLS, 1.6 GLS, 1.6 GS, 1.6 GSI, 1.7 D** 03/94 - 07/02 37 -80 kW	**12-224197**		VA: с шариковым подшибником
B2 **1.0, 1.4 GLS, 1.6 GLS, 1.6 GS, 1.6 GSI, 1.7 D** 03/94 - 07/02 37 -80 kW	**17-104104** **11-101314** SP	**15-126405**	
B4 **1.0, 1.4 GLS, 1.6 GLS, 1.6 GS, 1.6 GSI, 1.7 D** 03/94 - 07/02 37 -80 kW	**22-040909** **11-101314** SP	**19-126395**	стандартная подвеска
B4 **1.0, 1.4 GLS, 1.6 GLS, 1.6 GS, 1.6 GSI, 1.7 D** 03/94 - 07/02 37 -80 kW	**22-040909** **11-101314** SP	**19-019727**	спортивная подвеска

Пригодны для			
CHEVROLET			
CHEVROLET CORSA Наклонная задняя часть			
B6 Sport **1.0, 1.4 GLS, 1.6 GLS, 1.6 GS, 1.6 GSI, 1.7 D** 03/94 - 07/02 37 -80 kW	**35-040590**	**24-000857**	
B8 **1.0, 1.4 GLS, 1.6 GLS, 1.6 GS, 1.6 GSI, 1.7 D** 03/94 - 07/02 37 -80 kW	**35-040590**	**24-000857**	
B14 **1.0, 1.4 GLS, 1.6 GLS, 1.6 GS, 1.6 GSI, 1.7 D** 03/94 - 07/02 37 -80 kW	**47-080713**		Для некоторых типов шин необходимы дистанционные шайбы; Обязанность, предусмотренная экспертизой VA: Глубина (экспертиза): 30-50 мм; Нагрузка оси до: 820 кг HA: Глубина (экспертиза): 20-40 мм; Нагрузка оси до: 700 кг
B16 PSS9 **1.0, 1.4 GLS, 1.6 GLS, 1.6 GS, 1.6 GSI, 1.7 D** 03/94 - 07/02 37 -80 kW	**48-080767**		Для некоторых типов шин необходимы дистанционные шайбы; Обязанность, предусмотренная экспертизой VA: Глубина (экспертиза): 30-50 мм; Нагрузка оси до: 820 кг HA: Глубина (экспертиза): 20-40 мм; Нагрузка оси до: 700 кг
MS **1.0, 1.4 GLS, 1.6 GLS, 1.6 GS, 1.6 GSI, 1.7 D** 03/94 - 07/02 37 -80 kW	*35-041757*	**24-023917**	тип модели: Rallye VA: Параметр: 230/80 HA: Параметр: 200/80
MS **1.0, 1.4 GLS, 1.6 GLS, 1.6 GS, 1.6 GSI, 1.7 D** 03/94 - 07/02 37 -80 kW	**35-042136**	**24-023900**	тип модели: Renen Gruppe N+G VA: Параметр: 230/80; укороченный амортизатор: 20 мм HA: Параметр: 200/80; укороченный амортизатор: 20 мм
CHEVROLET CORVETTE '83 кабрио (1YY)			
B6 Sport **5.6, 5.7** 01/89 - 12/91 179 -207 kW	**20-070007**	**20-070014**	электронное регулирование аморт. Силы; тип модели: ZR1
B6 Sport **5.6, 5.7** 01/89 - 12/94 179 -207 kW	**24-011778**	**24-011785**	тип модели: Z51
B6 Sport **5.6, 5.7** 01/89 - 12/96 179 -207 kW	**24-020558**		тип модели: Z51 convertible
B6 Sport **5.6, 5.7** 01/92 - 12/95 179 -207 kW	**20-070274**	**20-070281**	электронное регулирование аморт. Силы; тип модели: ZR1
B6 Sport **5.6, 5.7** 01/89 - 12/96 179 -207 kW	**24-020534**	**24-020541**	тип модели: ex. Z51
B6 Sport **5.6, 5.7** 01/88 - 12/88 179 kW	**24-011310**	**24-020541**	тип модели: ex. Z51
B6 Sport **5.6, 5.7** 01/84 - 12/87 179 kW	**24-002288**		тип модели: ex. Z51
B6 Sport **5.7, 5.7 Grand Sport** 01/89 - 12/96 179 -246 kW	**24-020558**	**24-011785**	тип модели: Z51 convertible
CHEVROLET CORVETTE			
B6 Sport **5.7** 01/89 - 12/91 224 kW	**20-070007**	**20-070014**	тип модели: ZR1; тип модели: all W / S.Ride / FX3
B6 Sport **5.7, 5.7 Grand Sport** 01/92 - 12/95 224 -246 kW	**20-070274**	**20-070281**	электронное регулирование аморт. Силы; тип модели: ZR1
B6 Sport **5.7, 5.7 Grand Sport** 01/89 - 12/96 224 -246 kW	**24-020534**	**24-020541**	тип модели: ex. Z51
CHEVROLET CORVETTE ´97			
B6 Sport **5.7** 01/97 - 09/04 253 kW	**24-029773**	**24-029780**	электронное регулирование аморт. Силы; стандартная подвеска

BILSTEIN

C

Пригодны для			
CHEVROLET			
CHEVROLET CORVETTE ´97			
B6 Sport **5.7** 01/97 - 09/04 253 kW	**24-029759**	**24-029766**	тип модели: Z51 / Z06
CHEVROLET CORVETTE ´97 кабрио			
B6 Sport **5.7** 09/97 - 09/04 253 kW	**24-029773**	**24-029780**	стандартная подвеска; без электронн. регулирования аморт. Силы
B6 Sport **5.7** 09/97 - 09/04 253 kW	**24-029759**	**24-029766**	тип модели: Z51 / Z06
CHEVROLET CORVETTE (C6)			
B6 Sport **6.0, 6.2 LS3, 6.2 ZR1, Z06 7.0** 09/04 - 298 -476 kW	**24-029773**	**24-029780**	без электронн. регулирования аморт. Силы
B6 Sport **6.0, 6.2 LS3, 6.2 ZR1, Z06 7.0** 09/04 - 298 -476 kW	**24-029759**	**24-029766**	без электронн. регулирования аморт. Силы; тип модели: Heavy Duty
MS MDS **6.0, 6.2 LS3, 6.2 ZR1, Z06 7.0** 09/04 - 298 -476 kW	*26-182001*	*26-182018*	тип модели: GT1
CHEVROLET CORVETTE кабрио (C6)			
B6 Sport **6.0, 6.2 LS3** 09/04 - 298 -321 kW	**24-029773**	**24-029780**	стандартная подвеска; без электронн. регулирования аморт. Силы
B6 Sport **6.0, 6.2 LS3** 09/04 - 298 -321 kW	**24-029759**	**24-029766**	тип модели: inkl. Z51
MS MDS **6.0, 6.2 LS3** 09/04 - 298 -321 kW	*26-182001*	*26-182018*	тип модели: GT1
CHEVROLET CRUZE			
B4 **1.6, 1.8, 2.0 CDI** 05/09 - 80 -120 kW	**22-183644** ↰ **22-183651** ↱	**19-183633**	стандартная подвеска
B6 Sport **1.6, 1.8, 2.0 CDI** 05/09 - 80 -120 kW	**35-171669** ↰ **35-171676** ↱	**24-171687** OI	стандартная подвеска
B8 **1.6, 1.8, 2.0 CDI** 05/09 - 80 -120 kW	**35-171690** ↰ **35-171706** ↱	**24-171717** OI	для автомобилей без IDS+ шасси; спортивная подвеска
B14 **1.6, 1.8, 2.0 CDI** 05/09 - 80 -120 kW	**47-171725**		Обязанность, предусмотренная экспертизой VA: Глубина (экспертиза): 30-50 мм; Нагрузка оси до: 1220 кг HA: Глубина (экспертиза): 20-40 мм; Нагрузка оси до: 1020 кг
CHEVROLET CRUZE Наклонная задняя часть			
B4 **1.6, 1.8, 2.0 CDI** 06/11 - 91 -120 kW	**22-183644** ↰ **22-183651** ↱	**19-183633**	
B6 Sport **1.6, 1.8, 2.0 CDI** 06/11 - 91 -120 kW	**35-171669** ↰ **35-171676** ↱	**24-171687** OI	стандартная подвеска
B8 **1.6, 1.8, 2.0 CDI** 06/11 - 91 -120 kW	**35-171690** ↰ **35-171706** ↱	**24-171717** OI	для автомобилей без IDS+ шасси; спортивная подвеска
B14 **1.6, 1.8, 2.0 CDI** 06/11 - 91 -120 kW	**47-171725**		Обязанность, предусмотренная экспертизой VA: Глубина (экспертиза): 30-50 мм; Нагрузка оси до: 1220 кг HA: Глубина (экспертиза): 20-40 мм; Нагрузка оси до: 1020 кг

Пригодны для			

CHEVROLET

CHEVROLET EVANDA

B3	**2.0** 03/05 - 96 kW	36-217847	36-217502	стандартная подвеска; механическая КПП
B3	**2.0** 03/05 - 96 kW	36-217519	36-217502	стандартная подвеска; АКПП

CHEVROLET EXPRESS фургон

B6 Sport	**4.3** 10/95 - 09/98 142 kW	**24-025652** OI	**24-024815** OO	полезная нагрузка до 3300 kg; тип модели: 1500/2500 HA: полезная нагрузка до 3300 kg
B6 Sport	**4.3** 10/95 - 09/98 142 kW	**24-025652** OI	**24-025706** OO	полезная нагрузка от 3300 kg; тип модели: 2500/3500; тип модели: ex. Motorhome HA: полезная нагрузка от 3300 kg

CHEVROLET G20 CHEVY фургон (G)

B6 Sport	**5.0 AWD, 5.7 AWD** 10/87 - 12/93 110 -145 kW	**24-010252** OO	**24-010269** OO	Шины: для одинарных шин

CHEVROLET G20 CHEVY фургон (G)

B6 Sport	**5.7 AWD, 6.5 D, 7.4** 01/94 - 135 -176 kW	**24-010252** OO	**24-010269** OO	Шины: для одинарных шин

CHEVROLET G30 Chevy фургон

B6 Sport	**6.6 Extended AWD** 10/89 - 09/94 116 kW	**24-010252** OO	**24-010269** OO	Шины: для одинарных шин
B6 Sport	**6.6 Extended AWD** 10/89 - 09/94 116 kW	**24-010252** OO	**24-011419** OO	Шины: со сдвоенными шинами

CHEVROLET KALOS

B3	**1.2** 03/05 - 12/05 53 kW	36-216581	**36-215300**	-> CH.Nr.: 602984; стандартная подвеска
B3	**1.2** 01/06 - 53 kW	**36-215270**	**36-200955**	CH.Nr.: 602985 ->; стандартная подвеска
B3	**1.4, 1.4 16V** 03/05 - 12/05 61 -69 kW	**36-200740**	**36-215300**	-> CH.Nr.: 602984; стандартная подвеска
B3	**1.4, 1.4 16V** 01/06 - 61 -69 kW	**36-200740**	**36-200955**	CH.Nr.: 602985 ->; стандартная подвеска
B4	**1.2, 1.4, 1.4 16V** 03/05 - 53 -69 kW	i.V. i.V.	**19-169262** OI	

CHEVROLET KALOS седан

B3	**1.2** 03/05 - 12/05 53 kW	36-216581	**36-215300**	-> CH.Nr.: 602984; стандартная подвеска
B3	**1.2** 01/06 - 53 kW	**36-215270**	**36-200955**	CH.Nr.: 602985 ->; стандартная подвеска
B3	**1.4, 1.4 16V** 03/05 - 12/05 61 -69 kW	**36-200740**	**36-215300**	-> CH.Nr.: 602984; стандартная подвеска
B3	**1.4, 1.4 16V** 01/06 - 61 -69 kW	**36-200740**	**36-200955**	CH.Nr.: 602985 ->; стандартная подвеска
B4	**1.2, 1.4, 1.4 16V** 03/05 - 53 -69 kW	i.V. i.V.	**19-169262** OI	

Пригодны для			

CHEVROLET

CHEVROLET LACETTI

B3	**1.4 16V, 1.6** 03/05 - 70 -80 kW	36-216598	36-216642	стандартная подвеска
B3	**1.8** 03/05 - 89 -90 kW	36-216604	36-216642	стандартная подвеска; механическая КПП
B3	**1.8** 03/05 - 89 -90 kW	36-216611	36-216642	стандартная подвеска; АКПП
B3	**2.0 D** 01/07 - 89 kW	36-216628	36-216659	стандартная подвеска; механическая КПП
B3	**2.0 D** 01/07 - 89 kW	36-216635	36-216659	стандартная подвеска; АКПП

CHEVROLET LUMINA APV

B6 Sport	**2.3, 3.1, 3.4, 3.8** 10/91 - 07/96 90 -134 kW	*35-132462*	**24-010191**	тип модели: APV

CHEVROLET MALIBU '69

B6 Sport	**3.7, 5.0** 01/73 - 12/83 81 -110 kW	**24-009492**	**24-009294**	

CHEVROLET MATIZ

B3	**0.8, 1.0** 03/05 - 38 -49 kW	**36-215249**	**36-215256**	стандартная подвеска
B4	**0.8, 1.0** 03/05 - 38 -49 kW		**19-194523**	

CHEVROLET MERIVA

B3	**1.4 Flex, 1.8, 1.8 Flex, 1.8 GLS Ethanol** 03/03 - 73 -84 kW	**36-199860**	**36-202140**	стандартная подвеска
B4	**1.4 Flex, 1.8, 1.8 Flex, 1.8 GLS Ethanol** 03/03 - 73 -84 kW	**22-110442** **22-110459**	**19-115351**	
B6 Sport	**1.4 Flex, 1.8, 1.8 Flex, 1.8 GLS Ethanol** 03/03 - 73 -84 kW	**35-141068** **35-141075**	**19-148519**	
B8	**1.4 Flex, 1.8, 1.8 Flex, 1.8 GLS Ethanol** 03/03 - 73 -84 kW	**35-141099** **35-141105**	**19-148519**	

CHEVROLET MONTE CARLO

B6 Sport	**3.8** 01/73 - 12/88 83 kW	**24-009492**	**24-009294**	

CHEVROLET NIVA

B4	**1.7 4x4** 01/10 - 61 kW	**19-135069**	**19-135076**	

CHEVROLET NUBIRA седан

B3	**1.4, 1.5, 1.6** 01/05 - 69 -80 kW	36-216598	36-216673	стандартная подвеска
B3	**1.8** 03/05 - 89 -90 kW	36-216604	36-216673	стандартная подвеска; механическая КПП
B3	**1.8** 03/05 - 90 kW	36-216611	36-216673	стандартная подвеска; АКПП

Пригодны для			

CHEVROLET

CHEVROLET NUBIRA седан

B3	**2.0, 2.0 D** 01/05 - 88 -89 kW	36-216628	36-216659	стандартная подвеска; механическая КПП
B3	**2.0, 2.0 D** 01/05 - 88 -89 kW	36-216635	36-216659	стандартная подвеска; АКПП

CHEVROLET NUBIRA универсал

B3	**1.5, 1.6, 1.8** 01/05 - 78 -90 kW	36-216666	36-216680	стандартная подвеска; механическая КПП
B3	**1.6, 1.8** 03/05 - 80 -90 kW	**36-215195**	36-216680	стандартная подвеска; АКПП
B3	**2.0, 2.0 D** 01/05 - 88 -89 kW	36-216628	36-216697	стандартная подвеска; механическая КПП
B3	**2.0, 2.0 D** 01/05 - 88 -89 kW	36-216635	36-216697	стандартная подвеска; АКПП

CHEVROLET REZZO

B3	**1.6, 2.0** 03/05 - 77 -90 kW	36-217472	36-217496	стандартная подвеска

CHEVROLET S10 Pick Up

B6 Offroad	**2.2 D AWD, 2.8 AWD, 4.3 AWD** 10/83 - 09/91 68 -119 kW	**24-014106** OIO	**24-016810** OIO	тип модели: ZM6

CHEVROLET S10 Pick Up

B6 Offroad	**2.2, 2.5 TDCi** 10/94 - 05/05 84 -90 kW	**24-013079**	**24-016810** OIO	тип модели: ex. ZQ8 Extreme
B6 Offroad	**2.2 AWD, 4.3 AWD** 10/94 - 09/98 90 -127 kW	**24-014106** OIO	**24-016810** OIO	тип модели: ZM6
B6 Offroad	**4.3 AWD** 10/94 - 09/95 119 kW	**24-014120** OIO	**24-018197**	тип модели: ZR2

CHEVROLET SILVERADO пикап

B6 Offroad	**4.3 1500** 10/99 - 147 kW	**24-029063**	**24-029070** OIO	тип модели: Komfort
B6 Offroad	**4.3 1500** 10/99 - 147 kW	**24-029025**		тип модели: Heavy Duty
B6 Offroad	**4.3 1500 Привод на все колеса** 10/99 - 147 kW	**24-065009** HF	24-029056 OIO	
B6 Offroad	**5.3 LT 1500 Extended Привод на все колеса, 6.6 TDi 2500 Привод на все колеса** 10/99 - 201 -224 kW	**24-060813** OIO	**24-060820** OIO	
B6 Offroad	**6.6 TDi 2500** 10/01 - 224 kW	**24-060813** OIO	**24-060820** OIO	VA: торсионная подвеска

CHEVROLET SPARK

B4	**0.8, 1.0** 09/00 - 03/05 38 -47 kW	**22-050120** **22-050137**	**19-065045** OIO	

CHEVROLET SPARK

B3	**0.8, 1.0 SX** 05/05 - 37 -46 kW	**36-215249**	**36-215256**	стандартная подвеска

Пригодны для			
CHEVROLET			
CHEVROLET SPARK			
CHEVROLET SUBURBAN			
B6 Offroad **5.7 D, 5.7 Tailgate** 10/78 - 09/84 78 -123 kW		**24-009331** XIO	Привод на задние колеса
B6 Offroad **5.7 D, 5.7 Tailgate** 10/78 - 09/84 78 -123 kW	**24-009232** OIO	**24-009331** XIO	Привод на все колеса
CHEVROLET SUBURBAN			
B6 Offroad **5.7 Extra Long** 10/84 - 09/89 123 -138 kW		**24-009331** XIO	
B6 Offroad **5.7 Extra Long AWD, 7.4 AWD** 10/84 - 09/91 136 -170 kW	**24-009232** OIO	**24-009331** XIO	
CHEVROLET SUBURBAN			
B6 Sport **5.7 AWD, 6.5 D AWD, 7.4 AWD** 10/91 - 09/96 135 -170 kW	**24-020411** OIO	**24-020428** OO	тип модели: 1500; тип модели: Sport
B6 Sport **5.7 AWD, 6.5 D AWD, 7.4 AWD** 10/91 - 09/96 135 -170 kW	**24-104050** OIO	**24-024051** OO	тип модели: 2500; тип модели: Sport
B6 Offroad **5.7, 6.5 D** 10/91 - 09/96 135 -157 kW	**24-024167** IO	**24-024174** OO	тип модели: Komfort; тип модели: 1500
B6 Offroad **5.7, 6.5 D** 10/91 - 09/96 135 -157 kW	**24-022477** IO	**24-022484** OIO	тип модели: Heavy Duty; тип модели: 1500
B6 Offroad **5.7, 6.5 D** 10/91 - 09/96 135 -157 kW	**24-024228** IO	**24-024235** OO	тип модели: 2500
B6 Offroad **5.7 AWD, 6.5 D AWD, 7.4 AWD** 10/91 - 09/96 135 -170 kW	**24-104050** OIO	*24-024211* OO	тип модели: 1500
B6 Offroad **5.7 AWD, 6.5 D AWD, 7.4 AWD** 10/91 - 09/96 135 -170 kW	**24-024181** OIO	**24-024198** OO	тип модели: 2500
CHEVROLET SUBURBAN			
B6 Sport **5.7 AWD** 10/96 - 04/00 190 kW	**24-020411** OIO	**24-020428** OO	тип модели: 1500; тип модели: Sport
B6 Sport **5.7 AWD** 10/96 - 04/00 190 kW	**24-104050** OIO	**24-024051** OO	тип модели: 2500; тип модели: Sport
B6 Offroad **5.7 AWD** 10/96 - 04/00 190 kW	**24-104050** OIO	*24-024211* OO	тип модели: 1500
B6 Offroad **5.7 AWD** 10/96 - 04/00 190 kW	**24-024181** OIO	**24-024198** OO	тип модели: 2500
CHEVROLET SUBURBAN			
B6 Offroad **5.3, 5.3 AWD** 05/00 - 06/06 209 kW	**24-065009** IHC	**24-143806** OIO	без электронн. регулирования аморт. Силы; тип модели: 1500
B6 Offroad **5.3, 5.3 AWD, 8.1 2500 LS AWD** 05/00 - 06/06 209 -254 kW	**24-060813** IO	**24-143806** OIO	без электронн. регулирования аморт. Силы; тип модели: 2500 VA: торсионная подвеска
CHEVROLET TAHOE			
B6 Offroad **5.7 AWD, 6.5 TDiC AWD** 10/94 - 09/96 135 -147 kW	**24-104050** OIO	**24-025027** OO	Число дверей: 2
B6 Offroad **6.5 TDiC** 10/94 - 09/96 135 kW	*24-026703* IO	*24-026727* OO	Число дверей: 4

Пригодны для			
CHEVROLET			
CHEVROLET TAHOE			
B6 Offroad **6.5 TDiC AWD** 10/94 - 09/96 135 kW	*24-020404*	**24-021791**	тип модели: Heavy Duty; Число дверей: 4
B6 Offroad **6.5 TDiC AWD** 10/94 - 09/96 135 kW	**24-024129**	**24-024136**	тип модели: Komfort; Число дверей: 4
CHEVROLET TAHOE (B2W)			
B6 Offroad **4.1 AWD, 4.2 TDi AWD, 4.8, 4.8 V8, 5.3, 5.3 AWD, 5.3 V8, 6.0 V8** 12/99 - 10/06 103 -224 kW	**24-065009**	**24-143806**	без электронн. регулирования аморт. Силы; длинная колесная база
CHEVROLET TRAILBLAZER (KC_)			
B6 Offroad **4.2, 4.2 AWD, 5.3 LT AWD, 6.0 AWD** 09/01 - 201 -295 kW	*24-103336*	**24-103343**	HA: с пневматической подвеской
B6 Offroad **4.2, 4.2 AWD, 5.3 LT AWD, 6.0 AWD** 09/01 - 201 -295 kW	*24-103336*	*24-103350*	HA: кроме пневматической подвески
CHEVROLET VECTRA			
B6 Sport **1.6, 2.0, 2.2, 2.2 GLS, 3.2 GLX** 03/96 - 55 -155 kW	**35-164432** (↰) **35-164449** (↱)	**24-025515**	стандартная подвеска; исполнение для плохих дорог HA: без регулируемой подвески
B8 **1.6, 2.0, 2.2, 2.2 GLS, 3.2 GLX** 03/96 - 55 -155 kW	**35-164456** (↰) **35-164463** (↱)	**24-025515**	спортивная подвеска HA: без регулируемой подвески
CHEVROLET ZAFIRA (F75)			
B1 **2.0, 2.0 GL, 2.0 GLS, 2.2** 04/01 - 85 -100 kW	**12-117376**		VA: жеское исполнение; без шарикового подшибника
B4 **2.0, 2.0 GL, 2.0 GLS, 2.2** 04/01 - 85 -100 kW	**22-106605** (↰) **22-106612** (↱)	**19-106625**	
B6 Sport **2.0, 2.0 GL, 2.0 GLS, 2.2** 04/01 - 85 -100 kW	**35-045984**	**24-029896**	
B8 **2.0, 2.0 GL, 2.0 GLS, 2.2** 04/01 - 85 -100 kW	**35-045991**	**24-029902**	
CHEVROLET ZAFIRA			
B4 **2.2** 07/05 - 110 kW	**22-141590** (↰) **22-141606** (↱)	**19-141626**	без электронн. регулирования аморт. Силы; для автомобилей без IDS+ шасси
B6 Sport **2.2** 07/05 - 110 kW	**35-114635** (↰) **35-114642** (↱)	**24-118576**	для автомобилей без IDS+ шасси; без электронн. регулирования аморт. Силы
B12 PK **2.2** 07/05 - 110 kW	**46-194244**		для автомобилей без IDS+ шасси; без электронн. регулирования аморт. Силы; Обязанность, предусмотренная экспертизой VA: Глубина (экспертиза): 30 мм; Нагрузка оси до: 1155 кг HA: Глубина (экспертиза): 30-35 мм; Нагрузка оси до: 1230 кг
SGM CHEVROLET			
SGM CHEVROLET CRUZE			
B4 **1.6, 1.6 T, 1.8** 04/09 - 86 -135 kW	**22-183644** (↰) **22-183651** (↱)	**19-183633**	
B6 Sport **1.6, 1.6 T, 1.8** 04/09 - 86 -135 kW	**35-171669** (↰) **35-171676** (↱)	**24-171687**	стандартная подвеска

Пригодны для			
SGM CHEVROLET			
SGM CHEVROLET CRUZE			
B8 **1.6, 1.6 T, 1.8** 04/09 - 86 -135 kW	**35-171690** **35-171706**	**24-171717**	для автомобилей без IDS+ шасси; спортивная подвеска
B14 **1.6, 1.6 T, 1.8** 04/09 - 86 -135 kW	**47-171725**		Обязанность, предусмотренная экспертизой VA: Глубина (экспертиза): 30-50 мм; Нагрузка оси до: 1220 кг HA: Глубина (экспертиза): 20-40 мм; Нагрузка оси до: 1020 кг
CHRYSLER			
CHRYSLER CROSSFIRE			
B6 Sport **3.2, SRT-6** 07/03 - 160 -246 kW	**24-109987**	**24-109994**	
B8 **3.2, SRT-6** 07/03 - 160 -246 kW	**24-109987**	**24-110013**	
B12 PK **3.2** 07/03 - 160 kW	**46-000682**		Обязанность, предусмотренная экспертизой VA: Глубина (экспертиза): 30 мм; Нагрузка оси до: 845 кг HA: без регулируемой подвески; Глубина (экспертиза): 30 мм; Нагрузка оси до: 820 кг
B14 **3.2, SRT-6** 07/03 - 160 -246 kW	**47-119536**		Обязанность, предусмотренная экспертизой VA: Глубина (экспертиза): 15-35 мм; Нагрузка оси до: 905 кг HA: Глубина (экспертиза): 10-30 мм; Нагрузка оси до: 850 кг
B16 PSS9 **3.2, SRT-6** 07/03 - 160 -246 kW	**48-119542**		Обязанность, предусмотренная экспертизой VA: Глубина (экспертиза): 15-30 мм; Нагрузка оси до: 905 кг HA: Глубина (экспертиза): 10-30 мм; Нагрузка оси до: 850 кг
CHRYSLER CROSSFIRE Roadster			
B6 Sport **3.2, SRT-6** 05/04 - 160 -246 kW	**24-109987**	**24-109994**	
B8 **3.2, SRT-6** 05/04 - 160 -246 kW	**24-109987**	**24-110013**	
B12 PK **3.2** 05/04 - 160 kW	**46-000682**		Обязанность, предусмотренная экспертизой VA: Глубина (экспертиза): 30 мм; Нагрузка оси до: 845 кг HA: без регулируемой подвески; Глубина (экспертиза): 30 мм; Нагрузка оси до: 820 кг
B14 **3.2, SRT-6** 05/04 - 160 -246 kW	**47-119536**		Обязанность, предусмотренная экспертизой VA: Глубина (экспертиза): 15-35 мм; Нагрузка оси до: 905 кг HA: Глубина (экспертиза): 10-30 мм; Нагрузка оси до: 850 кг
B16 PSS9 **3.2, SRT-6** 05/04 - 160 -246 kW	**48-119542**		Обязанность, предусмотренная экспертизой VA: Глубина (экспертиза): 15-30 мм; Нагрузка оси до: 905 кг HA: Глубина (экспертиза): 10-30 мм; Нагрузка оси до: 850 кг
CHRYSLER PT CRUISER (PT_)			
B8 **1.6, 2.0, 2.2 CRD, 2.4, GT 2.4** 06/00 - 85 -164 kW		*24-107839*	HA: Параметр: 90/75
CHRYSLER PT CRUISER кабрио			
B8 **2.4, 2.4 GT** 03/04 - 105 -164 kW		*24-107839*	HA: Параметр: 90/75

Пригодны для			
CHRYSLER			
CHRYSLER VOYAGER I (ES)			
B4 **3.0, 3.3, 2.5 i, 2.5 TD, 3.0, 3.0 i, 3.3 i, 3.3 i AWD** 10/87 - 09/95 72 -120 kW		**19-065212**	
B6 Sport **3.0, 3.3, 2.5 i, 2.5 TD, 3.0, 3.0 i, 3.3 i, 3.3 i AWD** 10/87 - 09/95 72 -120 kW		*24-015226*	
CHRYSLER VOYAGER II (GS)			
B4 **2.0 i, 2.4 i, 2.5 TD, 3.0, 3.3 i** 01/95 - 03/01 85 -116 kW	i.V.	**19-065212**	НА: стандартная подвеска
B6 Sport **2.0 i, 2.4 i, 2.5 TD, 3.0, 3.3 i** 01/95 - 03/01 85 -116 kW		*24-015226*	НА: стандартная подвеска
CHRYSLER VOYAGER III			
B4 **2.4, 2.5 CRD, 2.8 CRD, 3.3, 3.3 AWD, 3.3 Flex-Fuel, 3.8, 3.8 AWD** 02/00 - 88 -160 kW	i.V.	**19-065212**	стандартная подвеска
CHRYSLER 300 C			
B6 Sport **2.7, 3.0 CRD, 3.0 V6 CRD, 3.5, 5.7, 6.1 SRT8** 06/05 - 130 -317 kW	*24-144766* *24-144773*	*24-144780*	без регулируемой подвески; Привод на задние колеса
CHRYSLER 300 C Touring			
B6 Sport **2.7, 3.0 CRD, 3.5, 5.7, 6.1 SRT8** 06/05 - 130 -317 kW	*24-144766* *24-144773*	*24-144780*	без регулируемой подвески; Привод на задние колеса
CHRYSLER (BBDC)			
CHRYSLER (BBDC) 300C			
B6 Sport **2.7, 3.5, 5.7** 10/06 - 01/12 152 -252 kW	*24-144766* *24-144773*	*24-144780*	без регулируемой подвески; Привод на задние колеса
CITROЛN			
CITROЛN AX (ZA-_)			
B1 **1.3 Sport, 1.4 GTi, 10, 10 E, 11, 11 KAT, 14, 14 D, 14 GT, 15 D** 12/86 - CH-Nr. 30 -74 kW	**12-116614**		-> CH.Nr.: 50265608 VA: с шариковым подшибником
B1 **1.3 Sport, 1.4 GTi, 10, 10 E, 11, 11 KAT, 14, 14 D, 14 GT, 15 D** CH-Nr. - 12/97 30 -74 kW	**12-116621**		CH.Nr.: 50265609 -> VA: с шариковым подшибником
B4 **1.3 Sport, 1.4 GTi, 10, 10 E, 11, 11 KAT, 14, 14 D, 14 GT, 15 D** 12/86 - 12/97 30 -74 kW	**21-030475** **11-122449** SP	**19-019765**	стандартная подвеска
B6 Sport **1.3 Sport, 1.4 GTi, 10, 10 E, 11, 11 KAT, 14, 14 D, 14 GT, 15 D** 12/86 - 12/97 30 -74 kW	**34-030608**	**24-020756**	
B6 Sport **1.3 Sport, 1.4 GTi, 10, 10 E, 11, 11 KAT, 14, 14 D, 14 GT, 15 D** 12/86 - 12/97 30 -74 kW	**34-030608**	**24-012768**	НА: Более тугая регулировка (настройка)
B8 **1.3 Sport, 1.4 GTi, 10, 10 E, 11, 11 KAT, 14, 14 D, 14 GT, 15 D** 12/86 - 12/97 30 -74 kW	**34-030592**	**24-020756**	

C

Пригодны для			
CITROЛН			
CITROЛН AX (ZA-_)			
B8 **1.3 Sport, 1.4 GTi, 10, 10 E, 11, 11 KAT, 14, 14 D, 14 GT, 15 D** 12/86 - 12/97 30 -74 kW	**34-030592**	**24-012768**	HA: Более тугая регулировка (настройка)
B12 PK **10, 10 E, 11, 11 KAT, 14, 14 D** 07/86 - 12/97 30 -62 kW	**46-189301**		Обязанность, предусмотренная экспертизой VA: Глубина (экспертиза): 25-30 мм; Нагрузка оси до: 605 кг HA: Нагрузка оси до: 585 кг
MS **1.3 Sport, 1.4 GTi, 10, 10 E, 11, 11 KAT, 14, 14 D, 14 GT, 15 D** 12/86 - 12/97 30 -74 kW	**34-003510**	**24-012768**	тип модели: Rallye Gruppe N HA: Более тугая регулировка (настройка)
CITROЛН BERLINGO (MF)			
B1 **1.1 i, 1.4, 1.4 bivalent, 1.4 GNC, 1.4 i, 1.4 i bivalent, 1.6, 1.6 16V, 1.6 HDi, 1.6 HDI 75, 1.6 HDI 90, 1.8 D, 1.8 i, 1.8 X, 1.9 D, 2.0 HDi, 2.0 HDI 90** 07/96 - 43 -81 kW	**12-117925**		с гидроусилителем; Код двигателя: TU1JP VA: с шариковым подшибником
B3 **1.1 i, 1.4 i** 07/96 - 12/01 44 -55 kW	**36-212514**		стандартная подвеска
B3 **1.1 i, 1.4 i, 1.6 16V** 07/96 - 12/01 44 -80 kW	**36-198221**		стандартная подвеска; с кондиционером
B3 **1.1 i, 1.4 i** 07/96 - 12/01 44 -55 kW	**36-212514**		стандартная подвеска; с АБС; с гидроусилителем
B3 **1.1 i, 1.4 i** 07/96 - 12/01 44 -55 kW	**36-198153**		стандартная подвеска; Усиленное оснащение .
B3 **1.1 i, 1.4 i, 1.6 16V** 07/96 - 12/01 44 -80 kW	**36-198221**		исполнение для плохих дорог
B3 **1.1 i, 1.4, 1.4 bivalent, 1.4 i, 1.4 i bivalent** 01/02 - 44 -55 kW	**36-198276**		стандартная подвеска
B3 **1.1 i, 1.4, 1.4 bivalent, 1.4 i, 1.4 i bivalent** 01/02 - 44 -55 kW	**36-198184**		стандартная подвеска; с кондиционером
B3 **1.1 i** 01/02 - 44 kW	**36-212569**		стандартная подвеска; Усиленное оснащение .
B3 **1.4, 1.4 bivalent, 1.4 i, 1.4 i bivalent** 01/02 - 48 -55 kW	**36-198184**		стандартная подвеска; Усиленное оснащение .; без кондиционера
B3 **1.4 i** 07/96 - 12/01 55 kW	**36-198276**		стандартная подвеска; без кондиционера; Варианты оснащения: Multispace
B3 **1.4 i** 07/96 - 12/01 55 kW	**36-198184**		стандартная подвеска; с кондиционером; Варианты оснащения: Multispace
B3 **1.6 16V** 10/00 - 12/01 80 kW	**36-212514**		стандартная подвеска
B3 **1.6 16V** 10/00 - 12/01 80 kW	**36-198252**		стандартная подвеска; Усиленное оснащение .
B3 **1.6 16V** 10/00 - 12/01 80 kW	**36-212538**		стандартная подвеска; без кондиционера; Варианты оснащения: Multispace
B3 **1.6 16V, 2.0 HDI 90** 12/99 - 12/01 66 -80 kW	**36-212552**		стандартная подвеска; с кондиционером; Варианты оснащения: Multispace
B3 **1.6, 1.6 16V** 01/02 - 80 -81 kW	**36-198184**		стандартная подвеска

Пригодны для				
CITROЛN				
CITROЛN BERLINGO (MF)				
B3	**1.6, 1.6 16V** 01/02 - 80 -81 kW	**36-198184**		стандартная подвеска; Усиленное оснащение .
B3	**1.6, 1.6 16V** 01/02 - 80 -81 kW	**36-198191**		исполнение для плохих дорог
B3	**1.8 i** 05/97 - 12/01 66 kW	**36-198221**		стандартная подвеска
B3	**1.8 i** 05/97 - 12/01 66 kW	**36-198252**		стандартная подвеска; Усиленное оснащение .
B3	**1.8 i** 05/97 - 12/01 66 kW	**36-198184**		исполнение для плохих дорог
B3	**1.6 HDi, 1.6 HDI 75, 1.6 HDI 90** 01/02 - 55 -80 kW	**36-198184**		стандартная подвеска
B3	**1.6 HDi, 1.6 HDI 75, 1.6 HDI 90, 1.9 D** 01/02 - 50 -80 kW	**36-198368**		стандартная подвеска; Усиленное оснащение .
B3	**1.6 HDi, 1.6 HDI 75, 1.6 HDI 90, 1.9 D** 01/02 - 50 -80 kW	**36-198191**		исполнение для плохих дорог
B3	**1.8 D, 1.8 X** 11/96 - 12/01 43 -44 kW	**36-198221**		стандартная подвеска
B3	**1.8 D, 1.8 X** 11/96 - 12/01 43 -44 kW	**36-198153**		стандартная подвеска; Усиленное оснащение .
B3	**1.8 D, 1.8 X, 1.9 D** 07/96 - 12/01 43 -51 kW	**36-198252**		исполнение для плохих дорог
B3	**1.9 D** 07/96 - 12/01 50 -51 kW	**36-198221**		стандартная подвеска
B3	**1.9 D** 07/96 - 12/01 50 -51 kW	**36-198153**		стандартная подвеска; Усиленное оснащение .
B3	**1.9 D** 01/02 - 50 -51 kW	**36-198184**		стандартная подвеска
B3	**1.9 D** 01/02 - 50 -51 kW			стандартная подвеска; с кондиционером
B3	**1.9 D** 01/02 - 50 -51 kW	**36-198184**		стандартная подвеска; с кондиционером; для автомобилей с панорамной крышей
B3	**2.0 HDI 90** 12/99 - 12/01 66 kW	**36-200580**		стандартная подвеска
B3	**2.0 HDI 90** 01/02 - 66 kW	**36-198184**		стандартная подвеска
B3	**2.0 HDI 90** 01/02 - 66 kW	**36-198368**		стандартная подвеска; Усиленное оснащение .
B3	**2.0 HDI 90** 01/02 - 66 kW	**36-200580**		исполнение для плохих дорог
B3	**2.0 HDI 90** 12/99 - 12/01 66 kW	**36-212545**		стандартная подвеска; без кондиционера; Варианты оснащения: Multispace
B3	**2.0 HDi** 11/02 - 10/05 66 kW	**36-198184**		стандартная подвеска; без кондиционера
B3	**2.0 HDi** 11/02 - 10/05 66 kW	**36-215515**		стандартная подвеска; Усиленное оснащение .; без кондиционера
B3	**2.0 HDi** 11/02 - 10/05 66 kW	**36-198368**		стандартная подвеска; с кондиционером

Пригодны для			
CITROЛН			
CITROЛН BERLINGO (MF)			
B3 **2.0 HDi** 11/02 - 10/05 66 kW	**36-200580**		исполнение для плохих дорог; с кондиционером
B4 **1.1 i, 1.4 i, 1.6 16V, 1.8 D, 1.8 i, 1.8 X, 1.9 D, 2.0 HDI 90** 07/96 - 11/02 43 -80 kW	**22-045676** **22-045669** **11-101376** SP	**19-061047** OIO	стандартная подвеска; не для: Multispace; не для: Audace
B4 **1.1 i, 1.4 i, 1.6 16V, 1.8 D, 1.8 i, 1.9 D, 2.0 HDI 90** 12/02 - 43 -80 kW	**22-052964** **22-052957** **11-101376** SP	**19-061047** OIO	стандартная подвеска; не для: Multispace; не для: Audace
B4 **1.1 i, 1.4, 1.4 bivalent, 1.4 i, 1.4 i bivalent, 1.6, 1.6 16V, 1.6 HDi, 1.6 HDI 75, 1.6 HDI 90, 1.8 D, 1.8 i, 1.8 X, 1.9 D, 2.0 HDi, 2.0 HDI 90** 07/96 - 43 -81 kW	**22-100030** **22-100047**	**19-100050** OIO	Варианты оснащения: Multispace; Варианты оснащения: Audace
B4 **1.4, 1.4 bivalent, 1.4 i bivalent, 1.6, 1.6 HDi, 1.6 HDI 75, 1.6 HDI 90, 2.0 HDi** 11/02 - 48 -81 kW	**22-052964** **22-052957** **11-101376** SP	**19-061047** OIO	стандартная подвеска; не для: Multispace; не для: Audace
CITROЛН BERLINGO фургон (M_)			
B1 **1.1 i, 1.4, 1.4 i, 1.6 16V, 1.8 D, 1.8 i, 1.9 D, 1.9 D 70, 2.0 HDI 90** 07/96 - 43 -80 kW	**12-117925**		с гидроусилителем VA: с шариковым подшибником
B3 **1.1 i** 07/96 - 12/01 44 kW	**36-212514**		стандартная подвеска; полезная нагрузка до 475 kg
B3 **1.1 i** 07/96 - 12/01 44 kW	**36-215546**		исполнение для плохих дорог; полезная нагрузка до 475 kg
B3 **1.1 i, 1.4 i** 07/96 - 12/01 44 -55 kW	**36-197507**		стандартная подвеска; полезная нагрузка до 600 kg
B3 **1.1 i, 1.4 i** 07/96 - 12/01 44 -55 kW	**36-212514**		стандартная подвеска; полезная нагрузка до 600 kg; с АБС
B3 **1.1 i, 1.4 i** 07/96 - 12/01 44 -55 kW	**36-215546**		стандартная подвеска; полезная нагрузка до 600 kg; с кондиционером
B3 **1.1 i, 1.4 i** 07/96 - 12/01 44 -55 kW	**36-198221**		исполнение для плохих дорог; полезная нагрузка до 600 kg
B3 **1.1 i, 1.4 i** 07/96 - 12/01 44 -55 kW	**36-198221**		исполнение для плохих дорог; полезная нагрузка до 600 kg; с кондиционером
B3 **1.1 i** 01/02 - 44 kW	**36-198184**		стандартная подвеска; полезная нагрузка до 600 kg
B3 **1.1 i** 01/02 - 44 kW	**36-198184**		исполнение для плохих дорог; полезная нагрузка до 600 kg
B3 **1.4, 1.4 bivalent, 1.4 i, 1.4 i bivalent** 01/02 - 48 -55 kW	**36-212569**		стандартная подвеска; полезная нагрузка до 600 kg
B3 **1.4, 1.4 bivalent, 1.4 i, 1.4 i bivalent** 01/02 - 48 -55 kW	**36-212569**		исполнение для плохих дорог; полезная нагрузка до 600 kg
B3 **1.4, 1.4 bivalent, 1.4 i, 1.4 i bivalent** 01/02 - 48 -55 kW	**36-198276**		стандартная подвеска; полезная нагрузка до 600 kg; с кондиционером
B3 **1.4, 1.4 bivalent, 1.4 i, 1.4 i bivalent** 01/02 - 48 -55 kW	**36-198184**		исполнение для плохих дорог; полезная нагрузка до 600 kg; с кондиционером
B3 **1.4, 1.4 bivalent, 1.4 i, 1.4 i bivalent** 01/02 - 48 -55 kW	**36-212484**		исполнение для плохих дорог; полезная нагрузка до 800 kg; с кондиционером
B3 **1.4 i** 07/96 - 12/01 55 kW	**36-212484**		стандартная подвеска; полезная нагрузка от 601 kg

Пригодны для			
CITROЛN			
CITROЛN BERLINGO фургон (M_)			
B3 **1.6 16V** 10/00 - 12/01 80 kW	36-212484		стандартная подвеска; полезная нагрузка до 800 kg
B3 **1.6 HDI 75, 1.6 HDI 90** 01/02 - 55 -66 kW			стандартная подвеска; полезная нагрузка до 800 kg
B3 **1.6 HDI 75, 1.6 HDI 90** 01/02 - 55 -66 kW	**36-198184**		стандартная подвеска; полезная нагрузка до 800 kg; с кондиционером
B3 **1.8 D, 1.8 i, 1.9 D, 1.9 D 70** 07/96 - 12/01 43 -66 kW	**36-198221**		стандартная подвеска; полезная нагрузка до 600 kg
B3 **1.8 D, 1.8 i, 1.9 D, 1.9 D 70** 07/96 - 12/01 43 -66 kW	**36-198153**		стандартная подвеска; полезная нагрузка до 600 kg; с кондиционером
B3 **1.8 D, 1.8 i, 1.9 D, 1.9 D 70** 07/96 - 12/01 43 -66 kW	**36-198252**		исполнение для плохих дорог; полезная нагрузка до 600 kg
B3 **1.8 D, 1.8 i, 1.9 D, 1.9 D 70, 2.0 HDI 90** 07/96 - 12/01 43 -66 kW	**36-211968**		стандартная подвеска; полезная нагрузка от 601 kg
B3 **1.8 D, 1.8 i, 1.9 D, 1.9 D 70, 2.0 HDI 90** 07/96 - 12/01 43 -66 kW	36-212491		стандартная подвеска; полезная нагрузка от 601 kg; с кондиционером
B3 **1.8 D, 1.9 D, 1.9 D 70** 01/02 - 43 -51 kW	**36-198184**		стандартная подвеска; полезная нагрузка до 600 kg
B3 **1.8 D, 1.9 D, 1.9 D 70** 01/02 - 43 -51 kW			стандартная подвеска; полезная нагрузка до 600 kg; с кондиционером
B3 **1.8 D, 1.9 D, 1.9 D 70** 01/02 - 43 -51 kW	**36-198184**		исполнение для плохих дорог; полезная нагрузка до 600 kg
B3 **1.8 D, 1.9 D, 1.9 D 70** 01/02 - 43 -51 kW	**36-198191**		исполнение для плохих дорог; полезная нагрузка до 600 kg; с кондиционером
B3 **1.8 D, 1.9 D, 1.9 D 70, 2.0 HDI 90** 01/02 - 43 -66 kW	36-212484		стандартная подвеска; полезная нагрузка до 800 kg
B3 **2.0 HDI 90** 12/99 - 12/01 66 kW	**36-198269**		стандартная подвеска; полезная нагрузка до 600 kg
B3 **2.0 HDI 90** 12/99 - 12/01 66 kW	**36-200580**		стандартная подвеска; полезная нагрузка до 600 kg; с кондиционером
B3 **2.0 HDI 90** 12/99 - 12/01 66 kW	**36-200580**		исполнение для плохих дорог; полезная нагрузка до 600 kg
B3 **2.0 HDI 90** 12/99 - 12/01 66 kW	**36-200580**		исполнение для плохих дорог; полезная нагрузка до 600 kg; с кондиционером
B3 **2.0 HDI 90** 01/02 - 66 kW	**36-198252**		стандартная подвеска; полезная нагрузка до 600 kg
B3 **2.0 HDI 90** 01/02 - 66 kW	**36-198184**		стандартная подвеска; полезная нагрузка до 600 kg; с кондиционером
B4 **1.1 i, 1.4 i, 1.6 16V, 1.8 D, 1.8 i, 1.9 D, 1.9 D 70, 2.0 HDI 90** 07/96 - 11/02 43 -80 kW	**22-045676** **22-045669** **11-101376** SP	**19-061047** OIO	стандартная подвеска; Макс. нагрузка: 600 кг
B4 **1.1 i, 1.4 i, 1.6 16V, 1.8 D, 1.8 i, 1.9 D, 1.9 D 70, 2.0 HDI 90** 07/96 - 11/02 43 -80 kW	**22-045959** **22-045966** **11-101376** SP	**19-061047** OIO	стандартная подвеска; Макс. нагрузка: 800 кг
CITROЛN C-CROSSER (EP_)			
B4 **2.2 HDi, 2.4 16V** 02/07 - 115 -125 kW	i.V. i.V.	**19-172682**	

Пригодны для			
CITROЛН			
CITROЛН C15 (VD-_)			
B2 **1.0, 1.1, 1.1 i, 1.4, 1.4 E, 1.4 i, 1.8 D, 1.9 D** 05/88 - 12/05 33 -55 kW	**17-053310** **11-101376** SP		стандартная подвеска
B4 **1.0, 1.1, 1.1 i, 1.4, 1.4 E, 1.4 i, 1.8 D, 1.9 D** 05/88 - 12/05 33 -55 kW	**22-040916** **11-101376** SP	i.V.	стандартная подвеска
CITROЛН C1 (PM_, PN_)			
B3 **1.0** 06/05 - 50 kW	**36-200764**	**36-200795**	стандартная подвеска
B3 **1.0** 06/05 - 50 kW	**36-200788**	**36-200795**	стандартная подвеска; Усиленное оснащение .
B3 **1.4 HDi** 06/05 - 40 kW	**36-200788**	**36-200795**	стандартная подвеска
B4 **1.0, 1.4 HDi** 06/05 - 40 -50 kW	**22-146809** **22-146816**	**19-147659**	
CITROЛН C2 (JM_)			
B1 **1.1, 1.4, 1.4 16V, 1.4 HDi, 1.6, 1.6 HDi, 1.6 VTS** 09/03 - 44 -90 kW	**12-224258**		VA: с шариковым подшибником; до орг. Номера 10156
B1 **1.1, 1.4, 1.4 16V, 1.4 HDi, 1.6, 1.6 HDi, 1.6 VTS** 09/03 - 44 -90 kW	**12-226542**		VA: без шарикового подшибника; с орг. Номера 10157
B3 **1.1, 1.4, 1.4 16V, 1.4 HDi, 1.6, 1.6 HDi** 09/03 - 44 -80 kW	**37-161033**	**36-161003**	стандартная подвеска
B3 **1.1, 1.4, 1.4 16V, 1.4 HDi, 1.6, 1.6 HDi** 09/03 - 44 -80 kW	**37-161019**	**36-164202**	стандартная подвеска; Усиленное оснащение .
B4 **1.1, 1.4, 1.4 16V, 1.4 HDi, 1.6, 1.6 HDi, 1.6 VTS** 09/03 - 44 -90 kW	**22-118608** **22-118615**	**19-223025**	
B6 Sport **1.1, 1.4, 1.4 16V, 1.4 HDi, 1.6, 1.6 HDi, 1.6 VTS** 09/03 - 44 -90 kW	**35-140795** **35-140801**	**24-140812**	стандартная подвеска
B12 PK **1.1, 1.4, 1.4 16V, 1.4 HDi, 1.6, 1.6 VTS** 09/03 - 44 -90 kW	**46-189363**		Обязанность, предусмотренная экспертизой VA: Глубина (экспертиза): 30 мм; Нагрузка оси до: 850 кг HA: Глубина (экспертиза): 30 мм; Нагрузка оси до: 820 кг
B12 SL **1.1, 1.4, 1.4 16V, 1.4 HDi, 1.6, 1.6 HDi, 1.6 VTS** 09/03 - 44 -90 kW	**46-189370**		Обязанность, предусмотренная экспертизой VA: Глубина (экспертиза): 45-50 мм; Нагрузка оси до: 820 кг HA: Глубина (экспертиза): 30 мм; Нагрузка оси до: 735 кг
B14 **1.1, 1.4, 1.4 16V, 1.4 HDi, 1.6, 1.6 HDi, 1.6 VTS** 09/03 - 44 -90 kW	**47-168299**		Обязанность, предусмотренная экспертизой VA: Глубина (экспертиза): 20-40 мм HA: Глубина (экспертиза): 20-40 мм
CITROЛН C3 (FC_)			
B1 **1.1 i, 1.4 16V, 1.4 16V HDi, 1.4 Bioflex, 1.4 Flex, 1.4 HDi, 1.4 i, 1.4 i Bivalent, 1.6 16V, 1.6 16V HDi, 1.6 Bioflex** 02/02 - 44 -83 kW	**12-224258**		VA: с шариковым подшибником; до орг. Номера 10156
B1 **1.1 i, 1.4 16V, 1.4 16V HDi, 1.4 HDi, 1.4 i, 1.4 i Bivalent, 1.6 16V** 02/02 - 44 -80 kW	**12-226542**		VA: без шарикового подшибника; -> 01/05; с орг. Номера 10157

Пригодны для				
CITROЛN				
CITROЛN C3 (FC_)				
B3	**1.1 i, 1.4 16V, 1.4 16V HDi, 1.4 Bioflex, 1.4 Flex, 1.4 HDi, 1.4 i, 1.4 i Bivalent** 02/02 - 44 -66 kW	**37-154646**	**36-164202**	стандартная подвеска
B3	**1.1 i, 1.4 16V, 1.4 16V HDi, 1.4 Bioflex, 1.4 Flex, 1.4 HDi, 1.4 i, 1.4 i Bivalent** 02/02 - 44 -66 kW	**37-164225**	**36-164196**	стандартная подвеска; Усиленное оснащение .
B3	**1.6 16V, 1.6 16V HDi, 1.6 Bioflex** 02/02 - 66 -83 kW	**37-164225**	**36-164202**	стандартная подвеска
B3	**1.6 16V, 1.6 16V HDi, 1.6 Bioflex** 02/02 - 66 -83 kW	**37-164218**	**36-164196**	стандартная подвеска; Усиленное оснащение .
B4	**1.1 i, 1.4 16V, 1.4 16V HDi, 1.4 Bioflex, 1.4 Flex, 1.4 HDi, 1.4 i, 1.4 i Bivalent, 1.6 16V, 1.6 16V HDi, 1.6 Bioflex** 02/02 - 44 -83 kW	**22-118608** **22-118615**	**19-223025**	
B6 Sport	**1.1 i, 1.4 16V, 1.4 16V HDi, 1.4 Bioflex, 1.4 Flex, 1.4 HDi, 1.4 i, 1.4 i Bivalent, 1.6 16V, 1.6 16V HDi, 1.6 Bioflex** 02/02 - 44 -83 kW	**35-140795** **35-140801**	**24-140812**	стандартная подвеска
B12 PK	**1.1 i, 1.4 16V, 1.4 16V HDi, 1.4 Bioflex, 1.4 Flex, 1.4 HDi, 1.4 i, 1.4 i Bivalent, 1.6 16V, 1.6 Bioflex** 02/02 - 44 -83 kW	**46-189363**		Обязанность, предусмотренная экспертизой VA: Глубина (экспертиза): 30 мм; Нагрузка оси до: 850 кг HA: Глубина (экспертиза): 30 мм; Нагрузка оси до: 820 кг
B12 SL	**1.1 i, 1.4 16V, 1.4 16V HDi, 1.4 Bioflex, 1.4 Flex, 1.4 HDi, 1.4 i, 1.4 i Bivalent, 1.6 16V, 1.6 Bioflex** 02/02 - 44 -83 kW	**46-189370**		Обязанность, предусмотренная экспертизой VA: Глубина (экспертиза): 45-50 мм; Нагрузка оси до: 820 кг HA: Глубина (экспертиза): 30 мм; Нагрузка оси до: 735 кг
B14	**1.1 i, 1.4 16V, 1.4 16V HDi, 1.4 Bioflex, 1.4 Flex, 1.4 HDi, 1.4 i, 1.4 i Bivalent, 1.6 16V, 1.6 16V HDi, 1.6 Bioflex** 02/02 - 44 -83 kW	**47-168299**		Обязанность, предусмотренная экспертизой VA: Глубина (экспертиза): 20-40 мм HA: Глубина (экспертиза): 20-40 мм
CITROЛN C3 Pluriel (HB_)				
B1	**1.4, 1.4 HDi, 1.6** 05/03 - 50 -80 kW	**12-224258**		VA: с шариковым подшибником; до орг. Номера 10156
B1	**1.4, 1.4 HDi, 1.6** 05/03 - 50 -80 kW	**12-226542**		VA: без шарикового подшибника; с орг. Номера 10157
B3	**1.4, 1.4 HDi, 1.6** 05/03 - 50 -80 kW	**37-164218**	**36-164196**	стандартная подвеска
B4	**1.4, 1.4 HDi, 1.6** 05/03 - 50 -80 kW	**22-118608** **22-118615**	**19-223025**	
CITROЛN C3				
B4	**1.1, 1.1 BiFuel, 1.4, 1.4 16V, 1.4 Flex, 1.4 HDi, 1.6 16V, 1.6 Flex, 1.6 HDi** 11/09 - 44 -88 kW	**22-193421** **22-193438**	**19-193441**	VA: Øa: 47 мм
B4	**1.1, 1.1 BiFuel, 1.4, 1.4 16V, 1.4 Flex, 1.4 HDi, 1.6 16V, 1.6 Flex, 1.6 HDi** 11/09 - 44 -88 kW	**22-195241** **22-195258**	**19-193441**	VA: Øa: 51 мм
B6 Sport	**1.1, 1.1 BiFuel, 1.4, 1.4 16V, 1.4 Flex, 1.4 HDi, 1.6 16V, 1.6 Flex, 1.6 HDi** 11/09 - 44 -88 kW	**35-176862** **35-176879**	**24-176880**	VA: Øa: 47 мм
B6 Sport	**1.1, 1.1 BiFuel, 1.4, 1.4 16V, 1.4 Flex, 1.4 HDi, 1.6 16V, 1.6 Flex, 1.6 HDi** 11/09 - 44 -88 kW	**35-223276** **35-223283**	**24-176880**	VA: Øa: 51 мм

Пригодны для			
CITROЛN			
CITROЛN C3			
B8 **1.1, 1.1 BiFuel, 1.4, 1.4 16V, 1.4 Flex, 1.4 HDi, 1.6 16V, 1.6 Flex, 1.6 HDi** 11/09 - 44 -88 kW	**35-176893** **35-176909**	**24-176002**	VA: Øa: 47 мм
B8 **1.1, 1.1 BiFuel, 1.4, 1.4 16V, 1.4 Flex, 1.4 HDi, 1.6 16V, 1.6 Flex, 1.6 HDi** 11/09 - 44 -88 kW	**35-223290** **35-223306**	**24-176002**	VA: Øa: 51 мм
B14 **1.1, 1.1 BiFuel, 1.4, 1.4 16V, 1.4 Flex, 1.4 HDi, 1.6 16V, 1.6 Flex, 1.6 HDi** 11/09 - 44 -88 kW	**47-175976**		Øa: 47 мм; Обязанность, предусмотренная экспертизой VA: Глубина (экспертиза): 30-50 мм HA: Глубина (экспертиза): 30-50 мм
CITROЛN C4 (LC_)			
B1 **1.4 16V, 1.6 16V, 1.6 16V Bio-Flex, 1.6 HDi, 1.6 THP 140, 1.6 THP 150, 1.6 VTi 120, 2.0 16V, 2.0 HDi** 11/04 - 65 -130 kW		**12-224333**	HA: без шарикового подшибника
B3 **1.4 16V** 11/04 - 65 kW	**36-199716**	**36-199808**	стандартная подвеска; для автомобилей без панорамной крыши
B3 **1.4 16V** 11/04 - 65 kW	**36-199716**	**36-199761**	стандартная подвеска; для автомобилей с панорамной крышей
B3 **1.4 16V** 11/04 - 65 kW		**36-199785**	стандартная подвеска; Усиленное оснащение .
B3 **1.6 16V, 1.6 16V Bio-Flex** 11/04 - 80 kW	**36-199723**		стандартная подвеска; механическая КПП
B3 **1.6 16V, 1.6 16V Bio-Flex, 1.6 16V** 11/04 - 80 kW	**36-199730**		стандартная подвеска; АКПП
B3 **1.6 16V, 1.6 16V Bio-Flex, 1.6 16V** 11/04 - 80 kW		**36-199808**	стандартная подвеска; для автомобилей без панорамной крыши
B3 **1.6 16V, 1.6 16V Bio-Flex, 1.6 16V** 11/04 - 80 kW		**36-199761**	стандартная подвеска; для автомобилей с панорамной крышей
B3 **1.6 16V, 1.6 16V Bio-Flex, 1.6 16V** 11/04 - 80 kW		**36-199785**	стандартная подвеска; Усиленное оснащение .
B3 **2.0 16V** 11/04 - 130 kW	**36-199754**	**36-202249**	стандартная подвеска
B3 **1.6 HDi, 2.0 16V** 11/04 - 66 -103 kW	**36-199747**	**36-199808**	стандартная подвеска; для автомобилей без панорамной крыши
B3 **1.6 HDi** 11/04 - 66 kW	**36-199730**	**36-199808**	стандартная подвеска; для автомобилей с панорамной крышей
B3 **1.6 HDi, 2.0 16V** 11/04 - 66 -103 kW		**36-199785**	стандартная подвеска; Усиленное оснащение .
B3 **1.6 HDi** 11/04 - 80 kW	**36-199730**	**36-199808**	стандартная подвеска
B3 **1.6 HDi** 11/04 - 80 kW		**36-199785**	стандартная подвеска; Усиленное оснащение .
B3 **2.0 HDi** 11/04 - 100 -103 kW	**36-199723**	**36-199808**	стандартная подвеска
B3 **2.0 HDi** 11/04 - 100 kW		**36-199785**	стандартная подвеска; Усиленное оснащение .
B3 **2.0 HDi** 07/08 - 103 kW		**36-199785**	стандартная подвеска; Усиленное оснащение .

Пригодны для			
CITROЛN			
CITROЛN C4 (LC_)			
B4 **1.4 16V, 1.6 16V, 1.6 16V Bio-Flex, 1.6 HDi, 1.6 THP 140, 1.6 THP 150, 1.6 VTi 120, 2.0 16V, 2.0 HDi** 11/04 - 65 -130 kW	**22-113115**	**19-113128**	стандартная подвеска
B6 Sport **1.4 16V, 1.6 16V, 1.6 16V Bio-Flex, 1.6 HDi, 1.6 THP 140, 1.6 THP 150, 1.6 VTi 120, 2.0 16V, 2.0 HDi** 11/04 - 65 -130 kW	**35-052746**	**24-068604**	
B8 **1.4 16V, 1.6 16V, 1.6 16V Bio-Flex, 1.6 HDi, 1.6 THP 140, 1.6 THP 150, 1.6 VTi 120, 2.0 16V, 2.0 HDi** 11/04 - 65 -130 kW	**35-052753**	**24-068611**	
B12 PK **1.4 16V, 1.6 THP 140, 1.6 THP 150, 1.6 VTi 120** 11/04 - 65 -110 kW	**46-189332**		Обязанность, предусмотренная экспертизой VA: Глубина (экспертиза): 30 мм; Нагрузка оси до: 1010 кг HA: Глубина (экспертиза): 25 мм; Нагрузка оси до: 920 кг
B12 PK **1.6 16V, 1.6 16V Bio-Flex** 11/04 - 80 kW	**46-189332**		Обязанность, предусмотренная экспертизой; механическая КПП VA: Глубина (экспертиза): 30 мм; Нагрузка оси до: 1010 кг HA: Глубина (экспертиза): 25 мм; Нагрузка оси до: 920 кг
B12 PK **1.6 16V, 1.6 16V Bio-Flex, 1.6 HDi, 1.6 THP 140, 1.6 THP 150, 1.6 VTi 120, 2.0 16V, 2.0 HDi** 11/04 - 66 -130 kW	**46-189349**		Обязанность, предусмотренная экспертизой VA: Глубина (экспертиза): 30 мм; Нагрузка оси до: 1120 кг HA: Глубина (экспертиза): 25 мм; Нагрузка оси до: 920 кг
B14 **1.4 16V, 1.6 16V, 1.6 16V Bio-Flex, 1.6 HDi, 1.6 THP 140, 1.6 THP 150, 1.6 VTi 120, 2.0 16V, 2.0 HDi** 11/04 - 65 -130 kW	**47-100817**		Обязанность, предусмотренная экспертизой VA: Глубина (экспертиза): 45-55 мм; Нагрузка оси до: 1065 кг HA: Глубина (экспертиза): 30-50 мм; Нагрузка оси до: 1065 кг
CITROЛN C4 купе (LA_)			
B1 **1.4 16V, 1.6 16V, 1.6 HDi, 1.6 THP 150, 1.6 VTi 120, 2.0 16V, 2.0 HDi** 11/04 - 65 -130 kW		**12-224333**	HA: без шарикового подшибника
B3 **1.4 16V** 11/04 - 65 kW	**36-199716**	**36-199808**	стандартная подвеска; для автомобилей без панорамной крыши
B3 **1.4 16V** 11/04 - 65 kW	**36-199716**	**36-199761**	стандартная подвеска; для автомобилей с панорамной крышей
B3 **1.4 16V** 11/04 - 65 kW		**36-199785**	стандартная подвеска; Усиленное оснащение .
B3 **1.6 16V** 11/04 - 80 kW	**36-199723**		стандартная подвеска; механическая КПП
B3 **1.6 THP 150, 2.0 16V** 11/04 - 100 -110 kW	**36-199747**	**36-199808**	стандартная подвеска; для автомобилей без панорамной крыши
B3 **1.6 THP 150, 2.0 16V** 11/04 - 100 -110 kW	**37-171940**	**36-199785**	стандартная подвеска; Усиленное оснащение .
B3 **2.0 16V** 11/04 - 130 kW	**36-199754**	**36-202249**	стандартная подвеска
B3 **1.6 HDi** 11/04 - 66 kW	**36-199747**	**36-199808**	стандартная подвеска; для автомобилей без панорамной крыши
B3 **1.6 HDi** 11/04 - 66 kW	**36-199730**	**36-199808**	стандартная подвеска; для автомобилей с панорамной крышей
B3 **1.6 HDi** 11/04 - 66 kW		**36-199785**	стандартная подвеска; Усиленное оснащение .

Пригодны для			
CITROЛN			
CITROЛN C4 купе (LA_)			
B3 **1.6 HDi** 11/04 - 80 kW	**36-199730**	**36-199808**	стандартная подвеска
B3 **1.6 HDi** 11/04 - 80 kW		**36-199785**	стандартная подвеска; Усиленное оснащение .
B3 **2.0 HDi** 11/04 - 100 -103 kW	**36-199723**	**36-199808**	стандартная подвеска
B3 **2.0 HDi** 11/04 - 100 -103 kW		**36-199785**	стандартная подвеска; Усиленное оснащение .
B4 **1.4 16V, 1.6 16V, 1.6 HDi, 1.6 THP 150, 1.6 VTi 120, 2.0 16V, 2.0 HDi** 11/04 - 65 -130 kW	**22-113115**	**19-113128**	стандартная подвеска
B6 Sport **1.4 16V, 1.6 16V, 1.6 HDi, 1.6 THP 150, 1.6 VTi 120, 2.0 16V, 2.0 HDi** 11/04 - 65 -130 kW	**35-052746**	**24-068604**	
B8 **1.4 16V, 1.6 16V, 1.6 HDi, 1.6 THP 150, 1.6 VTi 120, 2.0 16V, 2.0 HDi** 11/04 - 65 -130 kW	**35-052753**	**24-068611**	
B12 PK **1.4 16V, 1.6 THP 150, 1.6 VTi 120** 11/04 - 65 -110 kW	**46-189332**		Обязанность, предусмотренная экспертизой VA: Глубина (экспертиза): 30 мм; Нагрузка оси до: 1010 кг HA: Глубина (экспертиза): 25 мм; Нагрузка оси до: 920 кг
B12 PK **1.6 16V** 11/04 - 80 kW	**46-189332**		Обязанность, предусмотренная экспертизой; механическая КПП VA: Глубина (экспертиза): 30 мм; Нагрузка оси до: 1010 кг HA: Глубина (экспертиза): 25 мм; Нагрузка оси до: 920 кг
B12 PK **1.6 16V, 1.6 HDi, 1.6 THP 150, 1.6 VTi 120, 2.0 16V, 2.0 HDi** 11/04 - 66 -130 kW	**46-189349**		Обязанность, предусмотренная экспертизой VA: Глубина (экспертиза): 30 мм; Нагрузка оси до: 1120 кг HA: Глубина (экспертиза): 25 мм; Нагрузка оси до: 920 кг
B14 **1.4 16V, 1.6 16V, 1.6 HDi, 1.6 THP 150, 1.6 VTi 120, 2.0 16V, 2.0 HDi** 11/04 - 65 -130 kW	**47-100817**		Обязанность, предусмотренная экспертизой VA: Глубина (экспертиза): 45-55 мм; Нагрузка оси до: 1065 кг HA: Глубина (экспертиза): 30-50 мм; Нагрузка оси до: 1065 кг
CITROЛN C4 (B7)			
B1 **1.4, 1.6 16V, 1.6 HDi, 1.6 VTi 120 LPG, 2.0 HDi** 11/09 - 68 -110 kW	**12-226559**		VA: без шарикового подшибника
CITROЛN C5 (RD_)			
B4 **1.6 16V, 1.6 HDi, 1.8 16V, 2.0 16V, 2.0 HDi, 2.2 HDi, 2.7 HDi, 3.0, 3.0 HDi, 3.0 V6** 02/08 - 80 -177 kW	**19-194493**	**19-194509**	стандартная подвеска
CITROЛN C5 Break (TD_)			
B4 **1.6 16V, 1.6 HDi, 1.8 16V, 2.0 16V, 2.0 HDi, 2.2 HDi, 2.7 HDi, 3.0, 3.0 HDi, 3.0 V6** 02/08 - 80 -177 kW	**19-194493**	**19-194509**	стандартная подвеска
CITROЛN C8 (EA_, EB_)			
B3 **2.0, 2.0 16V, 2.2** 07/02 - 100 -116 kW	**36-217533**	**36-217571**	стандартная подвеска

Пригодны для			
CITROЛН			
CITROЛН C8 (EA_, EB_)			
B3 **2.0, 2.0 16V, 2.2** 07/02 - 100 -116 kW		36-217588	стандартная подвеска; Усиленное оснащение .
B3 **2.0 HDi** 07/02 - 79 -120 kW	36-217540	36-217601	стандартная подвеска
B3 **2.0 HDi, 2.2 HDi, 3.0 V6** 07/02 - 79 -150 kW		36-217595	стандартная подвеска; Усиленное оснащение .
B3 **2.2 HDi** 07/02 - 94 -125 kW	36-217564	36-217601	стандартная подвеска
B4 **2.0, 2.0 16V, 2.0 HDi, 2.2, 2.2 HDi, 3.0 V6** 07/02 - 79 -150 kW	**22-128225** ↰ **22-139122** ↱	**19-128238** OIO	
CITROЛН DS3			
B4 **1.4 16V, 1.6 16V, 1.6 HDi, 1.6 THP 150** 01/10 - 68 -115 kW	**22-193421** ↰ **22-193438** ↱	**19-193441** OIO	VA: Øa: 47 мм
B4 **1.4 16V, 1.6 16V, 1.6 HDi, 1.6 THP 150** 01/10 - 68 -115 kW	**22-195241** ↰ **22-195258** ↱	**19-193441** OIO	VA: Øa: 51 мм
B6 Sport **1.4 16V, 1.6 16V, 1.6 HDi, 1.6 THP 150** 01/10 - 68 -115 kW	**35-176893** ↰ **35-176909** ↱	**24-176002** OIO	VA: Øa: 47 мм
B6 Sport **1.4 16V, 1.4 HDi 70, 1.6 16V, 1.6 HDi, 1.6 Racing, 1.6 THP 150** 01/10 - 50 -152 kW	35-223290 ↰ 35-223306 ↱	**24-176002** OIO	VA: Øa: 51 мм
B14 **1.4 16V, 1.6 16V, 1.6 HDi, 1.6 THP 150** 01/10 - 68 -115 kW	**47-175976**		Øa: 47 мм; без рецензии TUV VA: Глубина (экспертиза): 30-50 мм HA: Глубина (экспертиза): 5-15 мм
CITROЛН DS4			
B1 **1.6 HDi 110, 1.6 THP 155, 1.6 THP 200, 1.6 VTi 120, 2.0 HDi 160** 04/11 - 82 -147 kW	**12-226559**		VA: без шарикового подшибника
CITROЛН EVASION (22, U6)			
B1 **1.8, 1.9 TD, 2.0, 2.0 16V, 2.0 HDI, 2.0 TD, 2.0 Turbo C.T., 2.1 TD** 05/96 - 07/02 66 -108 kW	**12-117505** ↰ **12-117499** ↱		VA: с шариковым подшибником
B4 **1.8, 1.9 TD, 2.0, 2.0 16V, 2.0 HDI, 2.0 TD, 2.0 Turbo C.T., 2.1 TD** 10/97 - 07/02 66 -108 kW	**22-046734**	**19-110547** OIO	CH.Nr.: 7609 ->; стандартная подвеска
B4 **1.9 TD, 2.0, 2.0 Turbo C.T., 2.1 TD** 06/94 - CH-Nr. 66 -108 kW	**22-046734**	**19-061054** OIO	-> CH.Nr.: 7608; стандартная подвеска
CITROЛН JUMPY (U6U)			
B1 **1.6, 1.9 D, 1.9 D 70, 1.9 TD, 2.0, 2.0 HDi, 2.0 i 16V** 10/95 - 51 -102 kW	**12-117505** ↰ **12-117499** ↱		VA: с шариковым подшибником
B4 **1.6, 1.9 D, 1.9 TD** 10/95 - 08/97 51 -68 kW	**22-046734**	**19-068022** OIO	-> CH.Nr.: 7608; стандартная подвеска
B4 **1.6, 1.9 TD** 09/97 - 10/03 58 -68 kW	**22-046734**	**19-135106** OIO	CH.Nr.: 7609-> 9793; стандартная подвеска
B4 **1.9 D 70, 2.0, 2.0 HDi, 2.0 i 16V** 04/98 - 10/03 51 -102 kW	**22-046734**	**19-135106** OIO	-> CH.Nr.: 9793

BILSTEIN®

C

Пригодны для			
CITROЛN			
CITROЛN JUMPY фургон (BS_, BT_, BY_, BZ_)			
B1 **1.6 i, 1.9 D, 1.9 DT, 1.9 TD, 2.0 HDi, 2.0 HDi 110, 2.0 i 16V** 10/95 - 51 -102 kW	**12-117505** **12-117499**		VA: с шариковым подшибником
B4 **1.6 i, 1.9 D, 1.9 DT, 1.9 TD** 10/95 - 08/97 51 -66 kW	**22-046734**	**19-068022**	-> CH.Nr.: 7608; стандартная подвеска
B4 **1.6 i, 1.9 DT, 1.9 TD** 09/97 - 10/03 58 -66 kW	**22-046734**	**19-135106**	CH.Nr.: 7609-> 9793; стандартная подвеска
B4 **1.9 D, 2.0 HDi, 2.0 HDi 110, 2.0 i 16V** 04/98 - 10/03 51 -102 kW	**22-046734**	**19-135106**	-> CH.Nr.: 9793
CITROЛN JUMPY с бортовой платформой/ходовая часть (BU_, BV_, BW_, BX			
B1 **1.9 TD, 2.0 HDi** 10/99 - 68 -69 kW	**12-117505** **12-117499**		VA: с шариковым подшибником
B4 **1.9 TD, 2.0 HDi** 10/99 - CH-Nr. 68 -69 kW	**22-046734**	**19-135106**	-> CH.Nr.: 8891
CITROЛN JUMPY			
B4 **1.6 HDi 90, 2.0 HDi 120, 2.0 HDi 125, 2.0 HDi 140, 2.0 HDi 165, 2.0 HDi 95, 2.0 i** 01/07 - 66 -120 kW	i.V. i.V.	**19-171203**	Усиленное оснащение .; с пневматической подвеской
CITROЛN JUMPY фургон			
B4 **1.6 HDi 90, 2.0 HDi 120, 2.0 HDi 140, 2.0 i** 01/07 - 66 -103 kW		**19-171203**	
CITROЛN NEMO универсал			
B1 **1.2 HDi 75, 1.4, 1.4 HDi** 04/09 - 50 -55 kW	**12-226504** **12-226481**		VA: с шариковым подшибником
B4 **1.4, 1.4 HDi** 04/09 - 50 -54 kW	**22-189271** **22-189288**	**19-189291**	
CITROЛN NEMO фургон (AA_)			
B1 **1.2 HDi 75, 1.4, 1.4 HDi** 02/08 - 50 -55 kW	**12-226504** **12-226481**		VA: с шариковым подшибником
B4 **1.4, 1.4 HDi** 02/08 - 50 -54 kW	**22-189271** **22-189288**	**19-189291**	
CITROЛN SAXO (S0, S1)			
B1 **1.0 X, 1.1 X,SX, 1.4 VTS, 1.5 D, 1.6, 1.6 VTL,VTR, 1.6 VTR, 1.6 VTS** 02/96 - 09/03 33 -88 kW	**12-116621**		VA: с шариковым подшибником
B3 **1.0 X, 1.1 X,SX, 1.4 VTS** 05/96 - 01/99 33 -55 kW	**36-154654**		стандартная подвеска; без кондиционера
B3 **1.0 X, 1.1 X,SX, 1.5 D** 02/99 - 09/03 37 -44 kW	**36-202164**		исполнение для плохих дорог
B3 **1.1 X,SX** 05/96 - 01/99 44 kW	**36-154654**		стандартная подвеска; тип модели: Engine: TU1M
B3 **1.6 VTL,VTR** 02/99 - 06/03 65 kW	**36-202164**		стандартная подвеска; с кондиционером; механическая КПП

Пригодны для			
CITROЛН			
CITROЛН SAXO (S0, S1)			
B3 **1.6 VTL,VTR** 02/99 - 06/03 65 kW	**36-202164**		стандартная подвеска; без кондиционера; АКПП
B3 **1.6, 1.6 VTR, 1.6 VTS** 02/96 - 09/03 66 -87 kW	**36-154661**		стандартная подвеска
B3 **1.5 D** 02/99 - 09/03 40 -42 kW	**36-202164**		стандартная подвеска; без кондиционера
B4 **1.0 X, 1.1 X,SX, 1.4 VTS, 1.5 D, 1.6, 1.6 VTL,VTR, 1.6 VTR, 1.6 VTS** 02/96 - 09/03 33 -88 kW	**21-030475** **11-122449** SP	**19-019765** OIO	
B6 Sport **1.0 X, 1.1 X,SX, 1.4 VTS, 1.5 D, 1.6, 1.6 VTL,VTR, 1.6 VTR, 1.6 VTS** 02/96 - 09/03 33 -88 kW	**34-030608**	**24-020756** OIO	
B6 Sport **1.0 X, 1.1 X,SX, 1.4 VTS, 1.5 D, 1.6, 1.6 VTL,VTR, 1.6 VTR, 1.6 VTS** 02/96 - 09/03 33 -88 kW	**34-030608**	**24-012768** OIO	HA: Более тугая регулировка (настройка)
B8 **1.0 X, 1.1 X,SX, 1.4 VTS, 1.5 D, 1.6, 1.6 VTL,VTR, 1.6 VTR, 1.6 VTS** 02/96 - 09/03 33 -88 kW	**34-030592**	**24-020756** OIO	
B8 **1.0 X, 1.1 X,SX, 1.4 VTS, 1.5 D, 1.6, 1.6 VTL,VTR, 1.6 VTR, 1.6 VTS** 02/96 - 09/03 33 -88 kW	**34-030592**	**24-012768** OIO	HA: Более тугая регулировка (настройка)
B12 PK **1.0 X, 1.1 X,SX, 1.4 VTS, 1.5 D, 1.6, 1.6 VTL,VTR, 1.6 VTR, 1.6 VTS** 02/96 - 09/03 33 -88 kW	**46-189318**		Обязанность, предусмотренная экспертизой VA: Глубина (экспертиза): 30 мм; Нагрузка оси до: 785 кг
B12 SL **1.0 X, 1.1 X,SX, 1.4 VTS, 1.5 D, 1.6, 1.6 VTL,VTR, 1.6 VTR, 1.6 VTS** 02/96 - 09/03 33 -88 kW	**46-189325**		Обязанность, предусмотренная экспертизой VA: Глубина (экспертиза): 45-50 мм; Нагрузка оси до: 785 кг
MS **1.0 X, 1.1 X,SX, 1.4 VTS, 1.5 D, 1.6, 1.6 VTL,VTR, 1.6 VTR, 1.6 VTS** 02/96 - 09/03 33 -88 kW	**34-003510**	**24-012768** OIO	тип модели: Rallye Gruppe N HA: Более тугая регулировка (настройка)
CITROЛН VISA			
B2 **17 D** 04/84 - 03/91 44 kW	**17-053310** **11-101376** SP		стандартная подвеска
B4 **16 GTI** 01/85 - 06/86 76 kW	**22-041043** **22-041050** **11-101376** SP		стандартная подвеска
B4 **16 GTI** 06/86 - 12/88 83 kW	**22-041043** **22-041050** **11-101376** SP		стандартная подвеска
B4 **17 D** 04/84 - 03/91 44 kW	**22-040916** **11-101376** SP		стандартная подвеска
CITROЛН XSARA (N1)			
B1 **1.4 HDi, 1.4 i, 1.5 D, 1.6 16V, 1.6 i, 1.8 D, 1.8 i, 1.8 i 16V, 1.8 i Aut., 1.8 TD, 1.9 D, 1.9 SD, 1.9 TD, 2.0 16V, 2.0 HDi 109, 2.0 HDi 90** 02/99 - 03/05 42 -120 kW	**12-117000**		VA: с шариковым подшибником
B4 **1.4 i, 1.5 D, 1.6 i, 1.8 D, 1.8 i, 1.8 i 16V, 1.8 i Aut., 1.8 TD, 1.9 D, 1.9 SD, 1.9 TD, 2.0 16V, 2.0 HDi 90** 04/97 - 09/00 42 -120 kW	**22-045676** **22-045669** **11-101376** SP	**19-068145** OIO	стандартная подвеска; кроме спортивной подвески

BILSTEIN®

C

Пригодны для			
CITROЛН			
CITROЛН XSARA (N1)			
B4 **1.4 HDi, 1.4 i, 1.6 16V, 1.8 VTS, 1.9 D, 2.0 16V, 2.0 HDi 109, 2.0 HDi 90** 09/00 - 03/05 50 -100 kW	**22-168665** **22-168672** **11-101376** SP	**19-168685** OIO	стандартная подвеска; кроме спортивной подвески
B6 Sport **1.4 i, 1.5 D, 1.6 16V, 1.6 i, 1.8 D, 1.8 i, 1.8 i 16V, 1.8 i Aut., 1.8 TD, 1.9 D, 1.9 SD, 1.9 TD, 2.0 16V, 2.0 HDi 90** 04/97 - 09/00 42 -120 kW	**35-046462** **35-046479**	**24-060608** OIO	стандартная подвеска; кроме спортивной подвески
B8 **1.4 i, 1.5 D, 1.6 16V, 1.6 i, 1.8 D, 1.8 i, 1.8 i 16V, 1.8 i Aut., 1.8 TD, 1.8 VTS, 1.9 D, 1.9 SD, 1.9 TD, 2.0 16V, 2.0 HDi 90** 04/97 - 09/00 42 -120 kW	**35-050162** **35-050179**	**24-060608** OIO	
B12 PK **1.4 i, 1.5 D, 1.6 16V, 1.6 i, 1.8 D, 1.8 i, 1.8 i 16V, 1.8 i Aut., 1.8 TD, 1.8 VTS, 1.9 D, 1.9 SD, 1.9 TD, 2.0 16V, 2.0 HDi 90** 04/97 - 09/00 42 -120 kW	**46-189356**		Обязанность, предусмотренная экспертизой VA: Глубина (экспертиза): 30 мм; Нагрузка оси до: 950 кг
CITROЛН XSARA Break (N2)			
B1 **1.4 HDi, 1.4 i, 1.5 D, 1.6 16V, 1.6 i, 1.8 D, 1.8 i, 1.8 i 16V, 1.8 i Aut., 1.9 D, 1.9 TD, 2.0 16V, 2.0 HDi 109, 2.0 HDI 90** 02/99 - 08/05 42 -100 kW	**12-117000**		VA: с шариковым подшибником
B4 **1.4 i, 1.5 D, 1.6 i, 1.8 D, 1.8 i, 1.8 i 16V, 1.8 i Aut., 1.9 D, 1.9 TD, 2.0 HDI 90** 10/97 - 09/00 42 -81 kW	**22-045676** **22-045669** **11-101376** SP	**19-068145** OIO	стандартная подвеска
B4 **2.0 16V** 07/98 - 09/00 97 kW	**22-045676** **22-045669**	**19-068145** OIO	стандартная подвеска
B4 **1.4 HDi, 1.4 i, 1.6 16V, 1.9 D, 2.0 16V, 2.0 HDi 109, 2.0 HDI 90** 09/00 - 08/05 50 -100 kW	**22-168665** **22-168672** **11-101376** SP	**19-168685** OIO	стандартная подвеска; кроме спортивной подвески
B6 Sport **1.4 i, 1.5 D, 1.6 16V, 1.6 i, 1.8 D, 1.8 i, 1.8 i 16V, 1.8 i Aut., 1.9 D, 1.9 TD, 2.0 16V, 2.0 HDI 90** 10/97 - 09/00 42 -100 kW	**35-046462** **35-046479**	**24-060608** OIO	стандартная подвеска; кроме спортивной подвески
B8 **1.4 i, 1.5 D, 1.6 16V, 1.6 i, 1.8 D, 1.8 i, 1.8 i 16V, 1.8 i Aut., 1.9 D, 1.9 TD, 2.0 16V, 2.0 HDI 90** 10/97 - 09/00 42 -100 kW	**35-050162** **35-050179**	**24-060608** OIO	
B12 PK **1.4 i, 1.5 D, 1.6 16V, 1.6 i, 1.8 D, 1.8 i, 1.8 i 16V, 1.8 i Aut., 1.9 D, 1.9 TD, 2.0 16V, 2.0 HDI 90** 10/97 - 09/00 42 -100 kW	**46-189356**		Обязанность, предусмотренная экспертизой VA: Глубина (экспертиза): 30 мм; Нагрузка оси до: 950 кг
CITROЛН XSARA купе (N0)			
B1 **1.4 HDi, 1.4 i, 1.6 16V, 1.6 i, 1.8 i, 1.8 i 16V, 1.9 D, 1.9 TD, 2.0, 2.0 16V, 2.0 HDi 109, 2.0 HDI 90, 2.0 i 16V** 02/98 - 03/05 50 -120 kW	**12-117000**		VA: с шариковым подшибником
B4 **1.4 i, 1.6 i, 1.8 i, 1.8 i 16V, 1.9 D, 1.9 TD, 2.0, 2.0 HDI 90, 2.0 i 16V** 02/98 - 09/00 50 -120 kW	**22-045676** **22-045669** **11-101376** SP	**19-068145** OIO	стандартная подвеска; кроме спортивной подвески
B4 **1.4 HDi, 1.4 i, 1.6 16V, 1.8 VTS, 1.9 D, 2.0 16V, 2.0 HDi 109, 2.0 HDI 90, 2.0 i 16V** 09/00 - 03/05 50 -120 kW	**22-168665** **22-168672** **11-101376** SP	**19-168685** OIO	стандартная подвеска; кроме спортивной подвески

Пригодны для			

CITROЛN

CITROЛN XSARA купе (N0)

B6 Sport	**1.4 i, 1.6 16V, 1.6 i, 1.8 i, 1.8 i 16V, 1.9 D, 1.9 TD, 2.0, 2.0 16V, 2.0 HDI 90, 2.0 i 16V** 02/98 - 09/00 50 -120 kW	**35-046462** ↰ **35-046479** ↱	**24-060608** OIO	стандартная подвеска; кроме спортивной подвески
B8	**1.4 i, 1.6 16V, 1.6 i, 1.8 i, 1.8 i 16V, 1.8 VTS, 1.9 D, 1.9 TD, 2.0, 2.0 16V, 2.0 HDI 90, 2.0 i 16V** 02/98 - 09/00 50 -120 kW	**35-050162** ↰ **35-050179** ↱	**24-060608** OIO	
B12 PK	**1.4 i, 1.6 16V, 1.6 i, 1.8 i, 1.8 i 16V, 1.8 VTS, 1.9 D, 1.9 TD, 2.0, 2.0 16V, 2.0 HDI 90, 2.0 i 16V** 02/98 - 09/00 50 -120 kW	**46-189356**		Обязанность, предусмотренная экспертизой VA: Глубина (экспертиза): 30 мм; Нагрузка оси до: 950 кг

CITROЛN XSARA PICASSO (N68)

B1	**1.6, 1.6 16V, 1.6 Flex, 1.6 HDi, 1.8 16V, 1.8 SX, 2.0 16V, 2.0 HDi** 12/99 - 65 -100 kW	**12-117925**		VA: с шариковым подшибником
B3	**1.6, 1.6 16V, 1.6 Flex, 1.8 16V, 1.8 SX** 12/99 - 65 -85 kW	**36-198245**		стандартная подвеска
B3	**1.6, 1.6 16V, 1.6 Flex, 1.8 16V, 1.8 SX** 12/99 - 65 -85 kW	**36-198269**		стандартная подвеска; Усиленное оснащение .
B3	**2.0 16V** 01/03 - 100 kW	**36-200580**		стандартная подвеска
B3	**2.0 16V, 2.0 HDi** 12/99 - 66 -100 kW	**36-212552**		стандартная подвеска; Усиленное оснащение .
B3	**1.6 HDi** 05/04 - 66 -80 kW	**36-200580**		стандартная подвеска
B3	**2.0 HDi** 12/99 - 66 kW	**36-200580**		стандартная подвеска
B4	**1.6, 1.6 16V, 1.6 Flex, 1.6 HDi, 1.8 16V, 1.8 SX, 2.0 16V, 2.0 HDi** 12/99 - 65 -100 kW	**22-100030** ↰ **22-100047** ↱ **11-101376** SP	**19-100050** OIO	стандартная подвеска

CITROЛN ZX (N2)

B1	**1,1, 1.1, 1.4, 1.4 D, 1.4 i, 1.6, 1.6 i, 1.8, 1.8 D, 1.8 i, 1.8 i 16V, 1.9, 1.9 D, 1.9 DT, 1.9 i, 1.9 Luxury, 1.9 TD, 2.0, 2.0 i, 2.0 i 16V** 03/91 - 06/97 37 -122 kW	**12-117925**		VA: с шариковым подшибником
B4	**1,1, 1.1, 1.4, 1.4 i, 1.6 i, 1.9, 1.9 i** 03/91 - 03/92 40 -96 kW	*22-040671* ↰ *22-040688* ↱ **11-101376** SP		-> CH.Nr.: 5683; стандартная подвеска
B4	**1,1, 1.1, 1.4, 1.4 D, 1.4 i, 1.6, 1.6 i, 1.8 i, 1.8 i 16V, 1.9, 1.9 i** CH-Nr. - 06/97 37 -96 kW	**22-040657** ↰ **22-040664** ↱ **11-101376** SP	**19-019314** OIO	CH.Nr.: 5684 ->; CH.Nr.: 199204 ->; стандартная подвеска
B4	**1.9 D** 04/92 - 06/97 47 -50 kW	*22-040671* ↰ *22-040688* ↱ **11-101376** SP	**19-019314** OIO	CH.Nr.: 5684 ->; стандартная подвеска; без АБС
B4	**1.9 D** 04/92 - 06/97 47 -50 kW	**22-040657** ↰ **22-040664** ↱ **11-101376** SP	**19-019314** OIO	CH.Nr.: 5684 ->; стандартная подвеска; с АБС
B4	**1.9 TD** 04/92 - 06/97 66 kW	**22-040657** ↰ **22-040664** ↱ **11-101376** SP	**19-019314** OIO	CH.Nr.: 5684 ->; стандартная подвеска; тип модели: ex. Volcane

Пригодны для			
CITROЛН			
CITROЛН ZX (N2)			
B4 **1.9 TD, 2.0 i, 2.0 i 16V** 04/92 - 06/97 66 -120 kW	**22-040657** **22-040664** **11-101376** SP	*19-019321* OIO	CH.Nr.: 5684 ->; стандартная подвеска; тип модели: Volcane
B6 Sport **1,1, 1.1, 1.4, 1.4 D, 1.4 i, 1.6 i, 1.8 D, 1.8 i, 1.8 i 16V, 1.9 D, 1.9 TD** 03/91 - CH-Nr. 37 -81 kW	**22-040046** **22-040053**	**24-016247** OIO	-> CH.Nr.: 5683
B6 Sport **1,1, 1.1, 1.4, 1.4 D, 1.4 i, 1.6 i, 1.8 D, 1.8 i, 1.8 i 16V, 1.9, 1.9 D, 1.9 i, 1.9 TD, 2.0 i, 2.0 i 16V** CH-Nr. - 06/97 37 -120 kW	**22-040213** **22-040220**	**24-016247** OIO	CH.Nr.: 5684 ->
B6 Sport **1.9, 1.9 i, 2.0 i, 2.0 i 16V** 03/91 - CH-Nr. 88 -120 kW	**22-040046** **22-040053**	**24-016247** OIO	-> CH.Nr.: 5683
CITROЛН ZX Break (N2)			
B1 **1.4 i, 1.5 SX, 1.6 i, 1.8 D, 1.8 i, 1.8 i 16V, 1.9 D, 1.9 TD** 10/93 - 02/98 42 -81 kW	**12-117925**		VA: с шариковым подшибником
B3 **1.6 i, 1.8 i** 10/93 - 10/97 65 -74 kW	**36-197507**		стандартная подвеска
B3 **1.9 D, 1.9 TD** 10/93 - 10/97 47 -66 kW	**36-198221**		стандартная подвеска
B4 **1.4 i, 1.5 SX, 1.6 i, 1.8 D, 1.8 i, 1.8 i 16V, 1.9 D, 1.9 TD** 10/93 - 02/98 42 -81 kW	**22-040657** **22-040664** **11-101376** SP		стандартная подвеска
CITROЛН 2 CV			
MS **4, 6** 03/63 - 10/85 12 -21 kW	*24-197953*	*24-197953*	
CITROЛН C25 автобус (280_, 290_)			
B4 **1.8, 1.8 E, 1.9 D, 1.9 TD, 2.0, 2.0 E, 2.5 D, 2.5 D Turbo** 09/81 - 02/94 50 -70 kW		**19-065625** OIO	
CITROЛН C25 фургон (280_, 290_)			
B4 **1.8, 1.9 D 1400, 1.9 DT, 2.0, 2.0 E, 2.5 D, 2.5 DT** 09/81 - 03/94 50 -70 kW		**19-065625** OIO	
CITROЛН C25 с бортовой платформой/ходовая часть (280_, 290_)			
B4 **1.8, 1.9 1400, 1.9 DT, 2.0, 2.0 1000 E, 2.5 D, 2.5 DT 1400** 11/81 - 03/94 50 -70 kW		**19-065601** OIO	
CITROЛН JUMPER автобус (230P)			
B1 **1.9 D, 1.9 TD, 1.9 TD 4x4, 2.0, 2.0 4x4, 2.5 D, 2.5 D 4x4, 2.5 TD, 2.5 TD 4x4, 2.5 TDi, 2.5 TDI 4x4, 2.8 D, 2.8 HDi, 2.8 HDi 4x4** 12/96 - 04/02 51 -94 kW	**12-117536** **12-117529**		VA: с шариковым подшибником
B2 **1.9 D, 1.9 TD, 1.9 TD 4x4, 2.0, 2.0 4x4, 2.5 D, 2.5 D 4x4, 2.5 TD, 2.5 TD 4x4, 2.5 TDi, 2.5 TDI 4x4** 12/96 - 04/02 51 -80 kW		**15-122582** OIO	

Пригодны для			

CITROЛN

CITROЛN JUMPER автобус (230P)

B4	**1.9 D, 1.9 TD, 1.9 TD 4x4, 2.0, 2.0 4x4, 2.5 D, 2.5 D 4x4, 2.5 TD, 2.5 TD 4x4, 2.5 TDi, 2.5 TDI 4x4, 2.8 D, 2.8 HDi, 2.8 HDi 4x4** 12/96 - 04/02 51 -94 kW	**22-136244**	**19-065656**	

CITROЛN JUMPER фургон (230L)

B1	**1.9 D, 1.9 TD, 2.0, 2.0 4x4, 2.0 HDI, 2.5 D, 2.5 D 4X4, 2.5 DT 4x4, 2.5 TD, 2.5 TDi, 2.5 TDi 4X4, 2.8 D, 2.8 HDi, 2.8 HDi 4x4** 01/99 - 04/02 50 -94 kW	**12-117536** **12-117529**		VA: с шариковым подшибником
B2	**1.9 D, 1.9 TD, 2.0, 2.0 4x4, 2.5 D, 2.5 TD, 2.5 TDi** 12/96 - 04/02 50 -80 kW		**15-122582**	стандартная подвеска; полезная нагрузка до 1400 kg
B4	**1.9 D, 1.9 TD, 2.0, 2.0 4x4, 2.0 HDI, 2.5 D, 2.5 D 4X4, 2.5 DT 4x4, 2.5 TD, 2.5 TDi, 2.5 TDi 4X4, 2.8 D, 2.8 HDi, 2.8 HDi 4x4** 01/99 - 04/02 50 -94 kW	**22-136244**	**19-065656**	стандартная подвеска; полезная нагрузка до 1400 kg
B4	**1.9 D, 1.9 TD, 2.0, 2.0 4x4, 2.0 HDI, 2.5 D, 2.5 D 4X4, 2.5 DT 4x4, 2.5 TD, 2.5 TDi, 2.5 TDi 4X4, 2.8 D, 2.8 HDi, 2.8 HDi 4x4** 01/99 - 04/02 50 -94 kW	**22-136244**	**24-168731**	стандартная подвеска; полезная нагрузка до 1800 kg
B4	**1.9 D, 1.9 TD, 2.0, 2.0 4x4, 2.0 HDI, 2.5 D, 2.5 D 4X4, 2.5 DT 4x4, 2.5 TD, 2.5 TDi, 2.5 TDi 4X4, 2.8 D, 2.8 HDi, 2.8 HDi 4x4** 01/99 - 04/02 50 -94 kW	**22-136244**	**24-168748**	полезная нагрузка до 1800 kg; для жилых микроавтобусов (кемперов)

CITROЛN JUMPER с бортовой платформой/ходовая часть (230)

B1	**1.9 TD, 2.0, 2.5 D, 2.5 D 4X4, 2.5 TD, 2.5 TDi, 2.5 TDi 4X4, 2.8 D, 2.8 HDi** 03/94 - 04/02 63 -94 kW	**12-117536** **12-117529**		VA: с шариковым подшибником
B4	**1.9 TD, 2.0, 2.5 D, 2.5 TD, 2.5 TDi, 2.5 TDi 4X4, 2.8 D, 2.8 HDi** 03/94 - 04/02 63 -94 kW	**22-136244**	**19-065656**	стандартная подвеска; полезная нагрузка до 1400 kg
B4	**1.9 TD, 2.0, 2.5 D, 2.5 TD, 2.5 TDi, 2.5 TDi 4X4, 2.8 D, 2.8 HDi** 03/94 - 04/02 63 -94 kW	**22-136244**	**24-168731**	стандартная подвеска; полезная нагрузка до 1800 kg

CITROЛN JUMPER автобус (244, Z_)

B1	**2.0, 2.0 HDi, 2.2 HDi, 2.8 HDi** 04/02 - 62 -94 kW	**12-117536** **12-117529**		VA: с шариковым подшибником
B4	**2.0, 2.0 HDi, 2.2 HDi, 2.8 HDi** 04/02 - 62 -94 kW	**22-136244**	**19-065656**	полезная нагрузка до 1400 kg

CITROЛN JUMPER фургон (244)

B1	**2.0, 2.0 bivalent, 2.0 HDi, 2.2 HDi, 2.8 HDi, 2.8 HDi 4x4** 04/02 - 62 -107 kW	**12-117536** **12-117529**		VA: с шариковым подшибником
B4	**2.0, 2.0 bivalent, 2.0 HDi, 2.2 HDi, 2.8 HDi, 2.8 HDi 4x4** 04/02 - 62 -107 kW	**22-136244**	**19-065656**	полезная нагрузка до 1400 kg

Пригодны для			
CITROЛN			
CITROЛN JUMPER с бортовой платформой/ходовая часть (244)			
B1 **2.0 HDi, 2.2 HDi, 2.8 HDi** 04/02 - 62 -107 kW	**12-117536** **12-117529**		VA: с шариковым подшибником
B4 **2.0 HDi, 2.2 HDi, 2.8 HDi** 04/02 - 62 -107 kW	**22-136244**	**19-065656**	полезная нагрузка до 1400 kg
CITROЛN JUMPER фургон			
B4 **2.2 HDi 100, 2.2 HDi 120, 3.0 HDi 145, 3.0 HDi 155, 3.0 HDi 160** 04/06 - 74 -116 kW	i.V.	**19-183398**	тип модели: Light 11-15 Q
B4 **2.2 HDi 100, 2.2 HDi 120, 3.0 HDi 145, 3.0 HDi 155, 3.0 HDi 160** 04/06 - 74 -116 kW	i.V.	**19-183398**	тип модели: Light 17-18 Q
CITROЛN JUMPER с бортовой платформой/ходовая часть			
B4 **2.2 HDi 100, 2.2 HDi 120, 3.0 HDi 145, 3.0 HDi 160** 04/06 - 74 -116 kW	i.V.	**19-183398**	тип модели: Light 11-15 Q
B4 **2.2 HDi 100, 2.2 HDi 120, 3.0 HDi 145, 3.0 HDi 160** 04/06 - 74 -116 kW	i.V.	**19-183398**	тип модели: Light 17-18 Q
DACIA			
DACIA LOGAN			
B1 **1.2 16V, 1.4, 1.4 Bifuel, 1.5 dCi, 1.6, 1.6 16V, 1.6 MPI 85** 09/04 - 48 -77 kW	**12-224241**		VA: с шариковым подшибником
B3 **1.2 16V, 1.4, 1.4 Bifuel, 1.6, 1.6 MPI 85** 09/04 - 55 -64 kW	**36-160433**	**36-160181**	стандартная подвеска
B3 **1.2 16V, 1.4, 1.4 Bifuel, 1.6, 1.6 MPI 85** 09/04 - 55 -64 kW	**36-160150**		стандартная подвеска; Усиленное оснащение .
B3 **1.5 dCi, 1.6 16V** 09/05 - 48 -77 kW	**36-160150**	**36-160181**	стандартная подвеска
B4 **1.2 16V, 1.4, 1.4 Bifuel, 1.5 dCi, 1.6, 1.6 16V, 1.6 MPI 85** 09/04 - 48 -77 kW	**22-122469**	**19-122472**	
B8 **1.2 16V, 1.4, 1.4 Bifuel, 1.5 dCi, 1.6, 1.6 16V, 1.6 MPI 85** 09/04 - 48 -77 kW	**22-140388**	**19-140391**	
B12 PK **1.4, 1.5 dCi, 1.6, 1.6 16V, 1.6 MPI 85** 09/04 - 48 -77 kW	**46-189387**		Обязанность, предусмотренная экспертизой VA: Глубина (экспертиза): 35 мм; Нагрузка оси до: 930 кг HA: Глубина (экспертиза): 35 мм; Нагрузка оси до: 880 кг
DACIA LOGAN MCV			
B1 **1.4, 1.5 dCi, 1.6, 1.6 16V, 1.6 16V Flexifuel, 1.6 MPI 85** 02/07 - 50 -77 kW	**12-224241**		VA: с шариковым подшибником
B3 **1.4, 1.6, 1.6 LPG, 1.6 MPI 85** 02/07 - 55 -64 kW	**36-160433**	**36-160174**	стандартная подвеска
B3 **1.4, 1.6, 1.6 LPG, 1.6 MPI 85** 02/07 - 55 -64 kW	**36-160150**		стандартная подвеска; Усиленное оснащение .

Пригодны для			

DACIA

DACIA LOGAN MCV

B3	**1.5 dCi, 1.6 16V, 1.6 16V Flexifuel** 02/07 - 50 -77 kW	**36-160150**	**36-160174**	стандартная подвеска
B4	**1.4, 1.5 dCi, 1.6, 1.6 16V, 1.6 16V Flexifuel, 1.6 LPG, 1.6 MPI 85** 02/07 - 50 -77 kW	**22-122469**	**19-143026**	
B8	**1.4, 1.5 dCi, 1.6, 1.6 16V, 1.6 16V Flexifuel, 1.6 LPG, 1.6 MPI 85** 02/07 - 50 -77 kW	**22-140388**	**19-140391**	
B12 PK	**1.4, 1.5 dCi, 1.6, 1.6 16V, 1.6 MPI 85** 02/07 - 50 -77 kW	**46-189394**		Обязанность, предусмотренная экспертизой VA: Глубина (экспертиза): 30 мм; Нагрузка оси до: 930 кг HA: Глубина (экспертиза): 30 мм; Нагрузка оси до: 1100 кг

DACIA LOGAN EXPRESS

B1	**1.4, 1.5 dCi, 1.6, 1.6 MPI 85** 03/09 - 50 -65 kW	**12-224241**		VA: с шариковым подшибником
B3	**1.4, 1.6, 1.6 MPI 85** 03/09 - 55 -64 kW	**36-160433**	**36-160174**	стандартная подвеска
B3	**1.4, 1.6, 1.6 MPI 85** 03/09 - 55 -64 kW	**36-160150**		стандартная подвеска; Усиленное оснащение .
B3	**1.5 dCi** 03/09 - 50 -65 kW	**36-160150**	**36-160174**	стандартная подвеска
B4	**1.4, 1.5 dCi, 1.6, 1.6 MPI 85** 03/09 - 50 -65 kW	**22-122469**	**19-143026**	

DACIA LOGAN пикап

B1	**1.4, 1.5 dCi, 1.6, 1.6 MPI 85** 03/08 - 50 -65 kW	**12-224241**		VA: с шариковым подшибником
B3	**1.4, 1.6, 1.6 MPI 85** 03/08 - 55 -64 kW	**36-160433**	**36-160174**	стандартная подвеска
B3	**1.4, 1.6, 1.6 MPI 85** 03/08 - 55 -64 kW	**36-160150**		стандартная подвеска; Усиленное оснащение .
B3	**1.5 dCi** 03/08 - 50 -65 kW	**36-160150**	**36-160174**	стандартная подвеска
B4	**1.4, 1.5 dCi, 1.6, 1.6 MPI 85** 03/08 - 50 -65 kW	**22-122469**	**19-143026**	

DACIA SANDERO

B1	**1.2 16V, 1.4, 1.4 MPI LPG, 1.5 dCi, 1.6, 1.6 MPI 85** 06/08 - 50 -65 kW	**12-224241**		VA: с шариковым подшибником
B3	**1.2 16V, 1.4, 1.4 MPI LPG, 1.6, 1.6 MPI 85** 06/08 - 53 -64 kW	**36-197996**	**36-197972**	стандартная подвеска
B3	**1.2 16V, 1.4, 1.4 MPI LPG, 1.6, 1.6 MPI 85** 06/08 - 53 -64 kW	**36-160150**	**36-197989**	стандартная подвеска; Усиленное оснащение .
B3	**1.5 dCi** 11/08 - 50 -65 kW	**36-160150**	**36-197989**	стандартная подвеска
B4	**1.2 16V, 1.4, 1.4 MPI LPG, 1.5 dCi, 1.6, 1.6 MPI 85** 06/08 - 50 -65 kW	**22-166371**	**19-166384**	

Пригодны для			

DACIA

DACIA SANDERO

D

DAEWOO

DAEWOO ARANOS

B4	**1.5, 1.8, 2.0** 01/95 - 11/97 66 -77 kW	**21-030413** **11-101314** SP	**19-019956**	стандартная подвеска

DAEWOO CIELO

B4	**1.5** 01/95 - 08/97 55 -66 kW	**21-030413** **11-101314** SP	**19-019956**	стандартная подвеска

DAEWOO ESPERO (KLEJ)

B1	**1.5, 1.5 16V, 1.8, 2.0** 10/93 - 09/99 55 -81 kW	**12-116799**		VA: с шариковым подшибником
B2	**1.5, 1.5 16V, 1.8, 2.0** 10/93 - 09/99 55 -81 kW	**16-031302** **11-101314** SP	**15-062215**	стандартная подвеска
B3	**1.5, 1.5 16V, 1.8, 2.0** 10/93 - 09/99 55 -81 kW	**36-154951**	**36-154968**	стандартная подвеска
B4	**1.5, 1.5 16V, 1.8, 2.0** 10/93 - 09/99 55 -81 kW	**21-030413** **11-101314** SP	**19-019956**	стандартная подвеска
B6 Sport	**1.5, 1.5 16V, 1.8, 2.0** 10/93 - 09/99 55 -81 kW	**34-001424**	**24-004862**	
B12 PK	**1.5, 1.5 16V, 1.8, 2.0** 10/93 - 09/99 55 -81 kW	**46-189400**		Обязанность, предусмотренная экспертизой VA: Глубина (экспертиза): 30 мм; Нагрузка оси до: 860 кг HA: Глубина (экспертиза): 30 мм; Нагрузка оси до: 890 кг
MS	**1.5, 1.5 16V, 1.8, 2.0** 10/93 - 09/99 55 -81 kW	**34-001462**	**24-000925**	тип модели: Cup VA: Параметр: 230/30 HA: Параметр: 160/50
MS	**1.5, 1.5 16V, 1.8, 2.0** 10/93 - 09/99 55 -81 kW	**34-030721**	*24-024846*	тип модели: Rallye1 VA: Параметр: 270/120 HA: Параметр: 210/90

DAEWOO KALOS (KLAS)

B3	**1.2** 04/03 - 53 kW	**36-216581**		стандартная подвеска
B3	**1.4, 1.4 16V** 09/02 - 61 -69 kW	**36-200740**		стандартная подвеска
B4	**1.2, 1.4, 1.4 16V** 09/02 - 53 -69 kW	**i.V.** **i.V.**	**19-169262**	

DAEWOO KALOS седан (KLAS)

B3	**1.4, 1.5** 11/02 - 12/04 61 -69 kW	**36-200740**		стандартная подвеска
B4	**1.4, 1.5** 11/02 - 12/04 61 -69 kW	**i.V.** **i.V.**	**19-169262**	

DAEWOO KORANDO (KJ)

B4	**2.3, 2.9 D, 2.9 TD, 3.2** 01/99 - 72 -156 kW	**19-140407**	**19-140414**	

Пригодны для			

DAEWOO

DAEWOO KORANDO Cabrio (KJ)

B4	**2.0 16V, 2.3, 2.9 D, 2.9 TD** 02/99 - 72 -105 kW	**19-140407** **19-140414**		

DAEWOO LANOS (KLAT)

B2	**1.4, 1.5, 1.6 16V** 05/97 - 55 -78 kW	**16-031302** **11-101314** SP	**15-062215**	стандартная подвеска
B3	**1.5** 05/97 - 63 kW	**36-224098**		
B3	**1.5** 10/97 - 06/99 73 kW	**36-224098**		
B3	**1.6 16V** 05/97 - 78 kW	**36-224098**		
B4	**1.4, 1.5, 1.6 16V** 05/97 - 55 -78 kW	**21-030413** **11-101314** SP	**19-019956**	стандартная подвеска
B6 Sport	**1.4, 1.5, 1.6 16V** 05/97 - 55 -78 kW	**34-001424**	**24-004862**	
MS	**1.4, 1.5, 1.6 16V** 05/97 - 55 -78 kW	**34-001462**	**24-000925**	тип модели: Cup VA: Параметр: 230/30 HA: Параметр: 160/50
MS	**1.4, 1.5, 1.6 16V** 05/97 - 55 -78 kW	**34-030721**	*24-024846*	тип модели: Rallye1 VA: Параметр: 270/120 HA: Параметр: 210/90
MS	**1.4, 1.5, 1.6 16V** 05/97 - 55 -78 kW	**34-030721**	*24-027366*	тип модели: Rallye1 VA: Параметр: 270/120 HA: Параметр: 85/29

DAEWOO LANOS седан (KLAT)

B2	**1.4, 1.5, 1.6 16V** 05/97 - 55 -78 kW	**16-031302** **11-101314** SP	**15-062215**	стандартная подвеска
B4	**1.4, 1.5, 1.6 16V** 05/97 - 55 -78 kW	**21-030413** **11-101314** SP	**19-019956**	стандартная подвеска
B6 Sport	**1.4, 1.5, 1.6 16V** 05/97 - 55 -78 kW	**34-001424**	**24-004862**	
MS	**1.4, 1.5, 1.6 16V** 05/97 - 55 -78 kW	**34-001462**	**24-000925**	тип модели: Cup VA: Параметр: 230/30 HA: Параметр: 160/50
MS	**1.4, 1.5, 1.6 16V** 05/97 - 55 -78 kW	**34-030721**	*24-024846*	тип модели: Rallye1 VA: Параметр: 270/120 HA: Параметр: 210/90
MS	**1.4, 1.5, 1.6 16V** 05/97 - 55 -78 kW	**34-030721**	*24-027366*	тип модели: Rallye1 VA: Параметр: 270/120 HA: Параметр: 85/29

DAEWOO MATIZ (KLYA)

B3	**0.8, 1.0** 09/98 - 38 -47 kW	**36-160822**	**36-160815**	стандартная подвеска
B4	**0.8, 1.0** 09/98 - 03/05 38 -47 kW	**22-050120** **22-050137**	**19-065045**	

DAEWOO NEXIA (KLETN)

B1	**1.5, 1.5 16V** 02/95 - 08/97 44 -66 kW	**12-116799**		VA: с шариковым подшибником
B2	**1.5, 1.5 16V** 02/95 - 08/97 44 -66 kW	**16-031302** **11-101314** SP	**15-062215**	стандартная подвеска

BILSTEIN

D

Пригодны для			
DAEWOO			
DAEWOO NEXIA (KLETN)			
B3 **1.5, 1.5 16V** 02/95 - 08/97 44 -66 kW	**36-154951**	**36-154968**	стандартная подвеска
B4 **1.5, 1.5 16V** 02/95 - 08/97 44 -66 kW	**21-030413** **11-101314** SP	**19-019956**	стандартная подвеска
B6 Sport **1.5, 1.5 16V** 02/95 - 08/97 44 -66 kW	**34-001424**	**24-004862**	
B8 **1.5, 1.5 16V** 02/95 - 08/97 44 -66 kW	**34-003114**	**24-013932**	HA: Параметр: 107/36
B12 PK **1.5, 1.5 16V** 02/95 - 08/97 44 -66 kW	**46-189424**		Обязанность, предусмотренная экспертизой VA: Глубина (экспертиза): 30 мм; Нагрузка оси до: 760 кг HA: Глубина (экспертиза): 30 мм; Нагрузка оси до: 830 кг
B12 PK **1.5 16V** 02/95 - 08/97 66 kW	**46-189431**		Обязанность, предусмотренная экспертизой VA: Глубина (экспертиза): 30 мм; Нагрузка оси до: 830 кг HA: Глубина (экспертиза): 30 мм; Нагрузка оси до: 830 кг
MS **1.5, 1.5 16V** 02/95 - 08/97 44 -66 kW	**34-030721**	*24-024846*	тип модели: Rallye1 VA: Параметр: 270/120 HA: Параметр: 210/90
DAEWOO NEXIA седан (KLETN)			
B1 **1.5, 1.5 16V** 02/95 - 08/97 44 -66 kW	**12-116799**		VA: с шариковым подшибником
B2 **1.5, 1.5 16V** 02/95 - 08/97 44 -66 kW	**16-031302** **11-101314** SP	**15-062215**	стандартная подвеска
B3 **1.5, 1.5 16V** 02/95 - 08/97 44 -66 kW	**36-154951**	**36-154968**	стандартная подвеска
B4 **1.5, 1.5 16V** 02/95 - 08/97 44 -66 kW	**21-030413** **11-101314** SP	**19-019956**	стандартная подвеска
B6 Sport **1.5, 1.5 16V** 02/95 - 08/97 44 -66 kW	**34-001424**	**24-004862**	
B8 **1.5** 08/96 - 08/97 44 kW	**34-003114**	**24-013932**	HA: Параметр: 107/36
B12 PK **1.5, 1.5 16V** 02/95 - 08/97 44 -66 kW	**46-189424**		Обязанность, предусмотренная экспертизой VA: Глубина (экспертиза): 30 мм; Нагрузка оси до: 760 кг HA: Глубина (экспертиза): 30 мм; Нагрузка оси до: 830 кг
B12 PK **1.5 16V** 02/95 - 08/97 66 kW	**46-189431**		Обязанность, предусмотренная экспертизой VA: Глубина (экспертиза): 30 мм; Нагрузка оси до: 830 кг HA: Глубина (экспертиза): 30 мм; Нагрузка оси до: 830 кг
MS **1.5, 1.5 16V** 02/95 - 08/97 44 -66 kW	**34-030721**	*24-024846*	тип модели: Rallye1 VA: Параметр: 270/120 HA: Параметр: 210/90
DAEWOO NEXIA седан			
B3 **1.5** 07/08 - 59 kW	**36-154951**	**36-154968**	стандартная подвеска
B3 **1.6** 07/08 - 80 kW	**36-164318**	**38-130373**	стандартная подвеска; Усиленное оснащение .

Пригодны для			

DAEWOO

DAEWOO NEXIA седан

B4	**1.5, 1.6** 07/08 - 59 -80 kW	**21-030413** **11-101314** SP	**19-019956**	стандартная подвеска
B6 Sport	**1.5, 1.6** 07/08 - 59 -80 kW	**34-001424**	**24-004862**	
B12 PK	**1.5, 1.6** 07/08 - 59 -80 kW	**46-189424**		Обязанность, предусмотренная экспертизой VA: Глубина (экспертиза): 30 мм; Нагрузка оси до: 760 кг HA: Глубина (экспертиза): 30 мм; Нагрузка оси до: 830 кг
B12 PK	**1.5, 1.6** 07/08 - 59 -80 kW	**46-189431**		Обязанность, предусмотренная экспертизой VA: Глубина (экспертиза): 30 мм; Нагрузка оси до: 830 кг HA: Глубина (экспертиза): 30 мм; Нагрузка оси до: 830 кг

DAEWOO NUBIRA (KLAJ)

B3	**1.6, 1.6 16V, 1.8, 2.0 16V, 2.0 CDX** 05/97 - 70 -98 kW	**36-164189**	**36-164172**	стандартная подвеска

DAEWOO NUBIRA седан (KLAJ)

B3	**1.5 SE, 1.6 16V, 1.8, 2.0, 2.0 16V** 05/97 - 70 -98 kW	**36-164189**	**36-164172**	стандартная подвеска

DAEWOO NUBIRA Wagon (KLAJ)

B3	**1.6 16V, 1.8, 2.0 16V** 05/97 - 66 -98 kW	**36-164189**	**36-164165**	стандартная подвеска

DAEWOO NUBIRA седан (KLAN)

B3	**1.4, 1.6, 1.8** 07/03 - 69 -90 kW	**36-164189**	**36-164165**	стандартная подвеска

DAEWOO NUBIRA Wagon (KLAN)

B3	**1.6, 1.8** 07/03 - 70 -90 kW	**36-164189**	**36-164165**	стандартная подвеска

DAEWOO TICO

B4	**0.5 S** 05/89 - 03/96 22 kW	i.V. i.V.	*19-065038*	

DAEWOO TICO (KLY3)

B4	**0.8** 02/95 - 12/00 35 kW	*22-050106* *22-050113*	*19-065038*	

DAIHATSU

DAIHATSU CHARADE III (G100, G101, G102)

B4	**1.0, 1.0 D, 1.0 TD, 1.0 Turbo** 03/87 - 12/92 27 -50 kW		*22-048721*	
B4	**1.0 GTi** 03/87 - 12/92 74 kW		*22-048707* *22-048714*	
B4	**1.3 i** 06/88 - 12/92 66 kW			стандартная подвеска

Пригодны для			
DAIHATSU			
DAIHATSU CHARADE IV (G200, G202)			
B4 **1.0, 1.3, 1.3 16V, 1.5 16V, 1.6 GTi** 03/93 - 11/99 38 -77 kW			стандартная подвеска; с АБС
DAIHATSU CHARADE IV седан (G203)			
B4 **1.0, 1.3, 1.5, 1.5 16V, 1.6 GS** 03/93 - 55 -77 kW			стандартная подвеска; с АБС
DAIHATSU CHARMANT (A)			
B4 **1.3, 1.6** 11/81 - 07/87 48 -61 kW		*19-019437*	
DAIHATSU CUORE VI (L7_)			
B3 **1.0 i** 10/98 - 05/03 41 kW	**36-215010**	**36-219346**	стандартная подвеска
B4 **0.7, 1.0, 1.0 DVVT, 1.0 i** 10/98 - 05/03 31 -43 kW		**19-142173**	
DAIHATSU FEROZA Soft Top (F300)			
B6 Offroad **1.6 16V, 1.6 i 16V** 10/88 - 63 -70 kW	**24-014441**	**24-014458**	на листовых рессорах
DAIHATSU FEROZA Hard Top (F300)			
B6 Offroad **1.6 16V, 1.6 i 16V** 10/88 - 63 -70 kW	**24-014441**	**24-014458**	на листовых рессорах
DAIHATSU MOVE (L6, L9)			
B4 **0.8, 1.0 i** 10/96 - 31 -41 kW		**19-142173**	
DAIHATSU SIRION (M1)			
B3 **1.0 i** 04/98 - 01/05 41 -43 kW	**36-221158**	**36-221165**	стандартная подвеска
DAIHATSU SIRION (M3_)			
B3 **1.0** 01/05 - 51 kW	**36-219766**	**36-219773**	стандартная подвеска
B3 **1.3** 01/05 - 64 kW	**36-219872**	**36-219773**	стандартная подвеска; механическая КПП
DAIHATSU WILDCAT/ROCKY (F70)			
B6 Offroad **2.8 D, 2.8 TD** 02/85 - 04/87 54 -65 kW	**24-011020**	**24-011020**	на листовых рессорах
DAIHATSU WILDCAT/ROCKY (F75)			
B6 Offroad **2.7 TD, 2.8 D** 02/85 - 04/87 54 -65 kW	**24-011020**	**24-011020**	на листовых рессорах

Пригодны для			
DAIMLER			
DAIMLER 2.8 - 5.3			
B6 Sport **3.6, Double Six / Vanden 5.3, Double Six 5.3, Double Six H.E. 5.3, Sovereign 2.8, Sovereign 3.4, Sovereign 4.2** 03/79 - 02/93 110 -217 kW	**24-024457**	**24-024464**	без регулируемой подвески
DAIMLER COUPE			
B6 Sport **Double Six 5.3, Sovereign 4.2** 09/73 - 12/77 127 -213 kW	**24-024457**	**24-024464**	без регулируемой подвески
DAIMLER DAIMLER (X300)			
B4 **Double Six 6.0, Six 4.0** 09/94 - 177 -229 kW	**24-018616**	**24-018586**	
DAIMLER XJ 40, 81			
B6 Sport **Double Six 6.0, Sovereign 3.6, Sovereign 4.0** 09/89 - 09/94 136 -229 kW	**24-018043**	**24-018050**	без регулируемой подвески
DE LOREAN			
DE LOREAN DMC-12			
B6 Sport **2.9** 01/81 - 12/83 97 kW	*24-634038*	*24-634045*	тип модели: m/o flux capacitor
DODGE			
DODGE CARAVAN II			
B4 **2.0 i, 2.4 i, 2.5 TD, 3.0, 3.3 i, 3.8 i, 3.8 i AWD** 01/95 - 03/01 85 -131 kW		**19-065212**	НА: стандартная подвеска
B6 Sport **2.0 i, 2.4 i, 2.5 TD, 3.0, 3.3 i, 3.8 i, 3.8 i AWD** 01/95 - 03/01 85 -131 kW		*24-015226*	НА: стандартная подвеска
DODGE DAKOTA			
B6 Offroad **2.5, 3.9 SLT, 5.2, 5.9** 10/95 - 09/03 88 -184 kW	**24-064606**	**24-065382**	тип модели: ex. Quad Cab
B6 Offroad **2.5, 3.9 SLT, 5.2, 5.9** 01/00 - 09/03 88 -184 kW	**24-064606**	**24-107013**	тип модели: Quad Cab
B6 Offroad **3.9 AWD, 4.7 AWD** 10/95 - 09/03 128 -172 kW	**24-185233**	**24-185240**	тип модели: ex. Quad Cab
B6 Offroad **3.9 AWD, 4.7 AWD** 01/01 - 09/03 128 -172 kW	**24-185233**	**33-185859**	тип модели: Quad Cab
DODGE DAKOTA			
B6 Offroad **4.7, 4.7 AWD** 10/03 - 12/04 172 kW	**24-185233**	**24-185240**	тип модели: ex. Quad Cab
B6 Offroad **4.7, 4.7 AWD** 10/03 - 12/04 172 kW	**24-185233**	**33-185859**	тип модели: Quad Cab
DODGE DURANGO			
B6 Offroad **3.7, 3.7 AWD, 4.7 AWD, 5.7 SLT Hemi AWD** 11/03 - 157 -257 kW	**24-139106**	**24-139113**	стандартная подвеска

Пригодны для			

DODGE

DODGE DURANGO

DODGE NITRO

B6 Offroad	**2.8 CRD 4WD** 06/07 - 130 kW	**24-139168**	**24-139175**	

DODGE RAM пикап

B6 Offroad	**3.7, 4.7, 5.9 TD** 06/01 - 157 -172 kW	*24-069274*	*24-025508*	
B6 Offroad	**4.7 AWD, 5.9 AWD, 5.9 TDi AWD, 8.0 Привод на все колеса** 06/01 - 172 -228 kW	*24-069281*	*24-025508*	

FIAT

FIAT ARGENTA (132A)

B4	**1600, 1600 i.e, 2000, 2000 i.e., 2000 Volumex, 2500 Diesel, 2500 Turbodiesel** 06/78 - 07/86 53 -99 kW		*19-019291*	

FIAT BARCHETTA (183)

B3	**1.8 16V** 04/95 - 96 kW	**36-200429**	**36-200436**	стандартная подвеска
B4	**1.8 16V** 04/95 - 96 kW	**22-165954**	**19-165967**	стандартная подвеска
B6 Sport	**1.8 16V** 04/95 - 96 kW	**22-042750**	**24-024662**	
B8	**1.8 16V** 04/95 - 96 kW	**22-042767**	**24-024679**	
B12 PK	**1.8 16V** 04/95 - 96 kW	**46-192509**		Обязанность, предусмотренная экспертизой VA: Глубина (экспертиза): 30 мм; Нагрузка оси до: 850 кг HA: Глубина (экспертиза): 30 мм; Нагрузка оси до: 700 кг

FIAT BRAVA (182)

B1	**1.2 16V 80, 1.8 GT 16V, 1.9 JTD, 1.9 JTD 105, 1.9 TD 100 S, 1.9 TD 75 S, 2.0** 09/98 - 10/01 55 -113 kW	**12-116850**		VA: с шариковым подшибником
B1	**1.4, 1.4 12 V, 1.6 16V** 10/95 - 12/02 55 -76 kW	**12-117550** **12-117567**		без гидроусилителя VA: с шариковым подшибником
B1	**1.4, 1.4 12 V, 1.6 16V** 10/95 - 12/02 55 -76 kW	**12-116850**		с гидроусилителем VA: с шариковым подшибником
B3	**1.2 16V 80** 12/98 - 10/01 59 -60 kW	**36-200276**	**36-200641**	стандартная подвеска
B3	**1.4, 1.4 12 V** 10/95 - 10/01 55 -59 kW	**36-200276**	**36-200641**	стандартная подвеска
B3	**1.6 16V** 10/95 - 10/01 66 -76 kW	**36-200276**	**36-200641**	стандартная подвеска
B3	**1.6 16V** 10/95 - 12/02 66 -76 kW	**36-200016**		стандартная подвеска; Усиленное оснащение .

Пригодны для			
FIAT			
FIAT BRAVA (182)			
B3	**1.8 GT 16V** 10/95 - 12/98 83 kW	**36-200276**	**36-200641**	стандартная подвеска
B3	**1.8 GT 16V** 01/99 - 10/01 83 kW	**36-200276**	**36-200641**	стандартная подвеска
B3	**1.8 GT 16V** 10/95 - 10/01 83 kW	**36-200016**		стандартная подвеска; Усиленное оснащение .
B3	**1.9 D, 2.0** 10/95 - 10/01 48 -113 kW	**36-200276**	**36-200641**	стандартная подвеска
B3	**1.9 D, 2.0** 10/95 - 10/01 48 -113 kW	**36-200016**		стандартная подвеска; Усиленное оснащение .
B3	**1.9 TD 100 S, 1.9 TD 75 S** 03/96 - 10/01 55 -74 kW	**36-200016**	**36-200641**	стандартная подвеска
B3	**1.9 JTD, 1.9 JTD 105** 12/98 - 10/01 74 -77 kW	**36-200016**	**36-200641**	стандартная подвеска
B3	**1.9 JTD, 1.9 JTD 105, 1.9 TD 100 S, 1.9 TD 75 S** 03/96 - 10/01 55 -77 kW	**36-199921**		стандартная подвеска; Усиленное оснащение .
B4	**1.2 16V 80, 1.4, 1.4 12 V, 1.6 16V** 01/96 - 10/01 55 -66 kW	**22-040992** **11-101499** SP	**19-029252** OIO	CH.Nr.: 4085697 ->
B4	**1.4, 1.4 12 V, 1.6 16V** 10/95 - 01/96 55 -66 kW	**22-051813** **11-101499** SP	**19-029252** OIO	-> CH.Nr.: 4085697
B4	**1.6 16V** 02/96 - 12/02 76 kW	**22-040992** **11-101499** SP	**19-029252** OIO	
B4	**1.8 GT 16V, 1.9 D, 1.9 JTD, 1.9 JTD 105, 1.9 TD 100 S, 1.9 TD 75 S, 2.0** 10/95 - 10/01 48 -113 kW	**22-045508** **11-101499** SP	**19-029252** OIO	
B6 Sport	**1.2 16V 80, 1.4, 1.4 12 V, 1.6 16V, 1.8 GT 16V, 1.9 D, 1.9 JTD, 1.9 JTD 105, 1.9 TD 100 S, 1.9 TD 75 S, 2.0** 01/96 - 10/01 48 -113 kW	*22-041852*	**24-015714** OIO	CH.Nr.: 4085697 ->; HA: Более тугая регулировка (настройка)
B6 Sport	**1.6 16V** 02/96 - 12/02 76 kW	*22-041852*	**24-015714** OIO	HA: Более тугая регулировка (настройка)
B8	**1.2 16V 80, 1.4, 1.4 12 V, 1.6 16V, 1.8 GT 16V, 1.9 D, 1.9 JTD, 1.9 JTD 105, 1.9 TD 100 S, 1.9 TD 75 S, 2.0** 01/96 - 10/01 48 -113 kW	*22-041982*	**24-018005** OIO	CH.Nr.: 4085697 ->
B8	**1.6 16V** 02/96 - 12/02 76 kW	*22-041982*	**24-018005** OIO	
FIAT BRAVO (182)			
B1	**1.2 16V 80, 1.9 JTD 105, 1.9 TD 100 S, 1.9 TD 75 S** 03/96 - 10/01 55 -77 kW	**12-116850**		VA: с шариковым подшибником
B1	**1.4, 1.6, 1.6 16V** 10/95 - 02/02 55 -76 kW	**12-117550** **12-117567**		без гидроусилителя VA: с шариковым подшибником
B1	**1.4, 1.6, 1.6 16V** 10/95 - 02/02 55 -76 kW	**12-116850**		с гидроусилителем VA: с шариковым подшибником
B1	**1.8 GT** 10/95 - 10/01 83 kW	**12-116850**		VA: с шариковым подшибником
B1	**2.0 HGT 20V** 10/95 - 10/01 108 -113 kW	**12-116850**		кроме спортивной подвески VA: с шариковым подшибником

F

Пригодны для			
FIAT			
FIAT BRAVO (182)			
B1 **2.0 HGT 20V** 10/95 - 10/01 108 -113 kW	**12-117550** **12-117567**		спортивная подвеска VA: с шариковым подшибником
B3 **1.2 16V 80** 12/98 - 10/01 59 -60 kW	**36-200276**	**36-200641**	стандартная подвеска
B3 **1.4** 10/95 - 10/01 55 -59 kW	**36-200276**	**36-200641**	стандартная подвеска
B3 **1.6 16V** 10/95 - 10/01 66 -76 kW	**36-200276**	**36-200641**	стандартная подвеска
B3 **1.6, 1.6 16V** 01/99 - 02/02 66 -76 kW	**36-200016**		стандартная подвеска; Усиленное оснащение .
B3 **1.8 GT** 10/95 - 12/98 83 kW	**36-200276**	**36-200641**	стандартная подвеска
B3 **1.8 GT** 10/95 - 12/98 83 kW	**36-200016**	**36-200641**	стандартная подвеска; Усиленное оснащение .
B3 **1.8 GT** 01/99 - 10/01 83 kW	**36-200276**	**36-200641**	стандартная подвеска
B3 **1.8 GT** 01/99 - 10/01 83 kW	**36-200016**		стандартная подвеска; Усиленное оснащение .
B3 **2.0 HGT 20V** 10/95 - 10/01 108 -113 kW	**36-195565**	**36-200641**	стандартная подвеска
B3 **1.9 D** 10/95 - 10/01 48 kW	**36-200276**	**36-200641**	стандартная подвеска
B3 **1.9 D** 10/95 - 10/01 48 kW	**36-200016**		стандартная подвеска; Усиленное оснащение .
B3 **1.9 TD 100 S, 1.9 TD 75 S** 03/96 - 12/98 55 -74 kW	**36-200016**	**36-200641**	стандартная подвеска
B3 **1.9 TD 100 S, 1.9 TD 75 S** 01/99 - 10/01 55 -74 kW	**36-200016**	**36-200641**	стандартная подвеска
B3 **1.9 TD 100 S, 1.9 TD 75 S** 03/96 - 10/01 55 -74 kW	**36-199921**	**36-200641**	стандартная подвеска; Усиленное оснащение .
B3 **1.9 JTD, 1.9 JTD 105** 12/98 - 10/01 74 -77 kW	**36-200016**	**36-200641**	стандартная подвеска
B3 **1.9 JTD, 1.9 JTD 105** 12/98 - 10/01 74 -77 kW	**36-199921**	**36-200641**	стандартная подвеска; Усиленное оснащение .
B4 **1.4, 1.6 16V** 10/95 - 01/96 55 -66 kW	**22-051813** **11-101499** *SP*	**19-029252** OIO	-> CH.Nr.: 4085697
B4 **1.4, 1.6 16V** 01/96 - 10/01 55 -66 kW	**22-040992** **11-101499** *SP*	**19-029252** OIO	CH.Nr.: 4085697 ->
B4 **1.6, 1.6 16V** 03/96 - 02/02 76 kW	**22-040992** **11-101499** *SP*	**19-029252** OIO	
B4 **1.8 GT, 1.9 D, 1.9 JTD, 1.9 JTD 105, 1.9 TD 100 S, 1.9 TD 75 S** 10/95 - 10/01 48 -83 kW	**22-045508** **11-101499** *SP*	**19-029252** OIO	
B4 **2.0 HGT 20V** 10/95 - 10/01 108 -113 kW		**19-029252** OIO	спортивная подвеска
B6 Sport **1.4, 1.6 16V, 1.8 GT, 1.9 D, 1.9 JTD, 1.9 JTD 105, 1.9 TD 100 S, 1.9 TD 75 S** 01/96 - 10/01 48 -83 kW	*22-041852*	**24-015714** OIO	CH.Nr.: 4085697 ->\nHA: Более тугая регулировка (настройка)

Пригодны для			
FIAT			
FIAT BRAVO (182)			
B6 Sport **1.6, 1.6 16V** 03/96 - 02/02 76 kW	*22-041852*	**24-015714**	HA: Более тугая регулировка (настройка)
B6 Sport **2.0 HGT 20V** 10/95 - 10/01 108 -113 kW	*22-043016*	**24-015714**	HA: Более тугая регулировка (настройка)
B8 **1.4, 1.6 16V, 1.8 GT** 01/96 - 10/01 55 -83 kW	*22-041982*	**24-018005**	CH.Nr.: 4085697 ->
B8 **1.6, 1.6 16V, 1.9 D, 1.9 JTD, 1.9 JTD 105, 1.9 TD 100 S, 1.9 TD 75 S** 03/96 - 02/02 48 -77 kW	*22-041982*	**24-018005**	
B8 **2.0 HGT 20V** 10/95 - 10/01 108 -113 kW	*22-043023*	**24-018005**	
FIAT BRAVO (198)			
B3 **1.4, 1.4 16V, 1.4 LPG, 1.4 T-Jet, 1.8 16V, 1.9 D Multijet** 11/06 - 66 -110 kW		**36-201396**	стандартная подвеска
B3 **1.4, 1.4 16V, 1.4 LPG, 1.4 T-Jet, 1.8 16V** 04/07 - 66 -110 kW		**36-201396**	стандартная подвеска; с кондиционером
B3 **1.4, 1.4 16V, 1.4 LPG, 1.4 T-Jet, 1.8 16V** 04/07 - 66 -110 kW		**36-201396**	стандартная подвеска; для автомобилей со сдвигаемой панелью крыши
B4 **1.4, 1.4 LPG, 1.4 T-Jet, 1.6 D Multijet, 1.8 16V, 1.9 D Multijet** 11/06 - 66 -110 kW	i.V. *22-113108*	**19-113098**	VA: Расстояние между крепежными отверстиями передней стойки 58 м
B6 Sport **1.4, 1.4 16V, 1.4 LPG, 1.4 T-Jet, 1.6 D Multijet, 1.8 16V, 1.9 D Multijet** 11/06 - 66 -110 kW	i.V. *22-158901*	**24-067911**	VA: Расстояние между крепежными отверстиями передней стойки 58 м
B6 Sport **1.9 D Multijet, 2.0 D Multijet** 04/07 - 110 -121 kW	**35-156338**	**24-067911**	VA: Расстояние между крепежными отверстиями передней стойки 75 м
B8 **1.4, 1.4 16V, 1.4 LPG, 1.4 T-Jet, 1.6 D Multijet, 1.8 16V, 1.9 D Multijet** 11/06 - 66 -110 kW	i.V. *22-158918*	**24-067928**	VA: Расстояние между крепежными отверстиями передней стойки 58 м
B8 **1.9 D Multijet, 2.0 D Multijet** 04/07 - 110 -121 kW	**35-156345**	**24-067928**	VA: Расстояние между крепежными отверстиями передней стойки 75 м
B12 PK **1.4, 1.4 16V, 1.4 LPG, 1.4 T-Jet** 04/07 - 66 -110 kW		**46-192448**	Расстояние между крепежными отверстиями передней стойки 58 м; без регулируемой подвески; Обязанность, предусмотренная экспертизой VA: Глубина (экспертиза): 30 мм; Нагрузка оси до: 1000 кг HA: Глубина (экспертиза): 30 мм; Нагрузка оси до: 880 кг
B12 PK **1.6 D Multijet, 1.9 D Multijet** 04/07 - 66 -110 kW		**46-192455**	Расстояние между крепежными отверстиями передней стойки 58 м; без регулируемой подвески; Обязанность, предусмотренная экспертизой VA: Глубина (экспертиза): 30 мм; Нагрузка оси до: 1090 кг HA: Глубина (экспертиза): 30 мм; Нагрузка оси до: 880 кг
B12 PK **1.9 D Multijet** 11/06 - 66 -110 kW		**46-192462**	Расстояние между крепежными отверстиями передней стойки 75 м; без регулируемой подвески; Обязанность, предусмотренная экспертизой VA: Глубина (экспертиза): 30 мм; Нагрузка оси до: 1090 кг HA: Глубина (экспертиза): 30 мм; Нагрузка оси до: 880 кг
B12 SL **1.4, 1.4 16V, 1.4 LPG, 1.4 T-Jet** 04/07 - 66 -110 kW		**46-192493**	Расстояние между крепежными отверстиями передней стойки 58 м; без регулируемой подвески; Обязанность, предусмотренная экспертизой VA: Глубина (экспертиза): 45-50 мм; Нагрузка оси до: 1000 кг HA: Глубина (экспертиза): 30 мм; Нагрузка оси до: 880 кг

Пригодны для			

FIAT

FIAT BRAVO (198)

B12 SL	**1.6 D Multijet, 1.9 D Multijet** 04/07 - 66 -110 kW	**46-192486**		Расстояние между крепежными отверстиями передней стойки 58 м; без регулируемой подвески; Обязанность, предусмотренная экспертизой VA: Глубина (экспертиза): 45-50 мм; Нагрузка оси до: 1090 кг HA: Глубина (экспертиза): 30 мм; Нагрузка оси до: 880 кг
B12 SL	**1.9 D Multijet** 11/06 - 66 -110 kW	**46-192479**		Расстояние между крепежными отверстиями передней стойки 75 м; без регулируемой подвески; Обязанность, предусмотренная экспертизой VA: Глубина (экспертиза): 45-50 мм; Нагрузка оси до: 1090 кг HA: Глубина (экспертиза): 30 мм; Нагрузка оси до: 880 кг
B14	**1.4, 1.4 16V, 1.4 LPG, 1.4 T-Jet, 1.6 D Multijet, 1.8 16V, 1.9 D Multijet** 11/06 - 66 -110 kW	**47-158993**		Расстояние между крепежными отверстиями передней стойки 58 м; Обязанность, предусмотренная экспертизой VA: Глубина (экспертиза): 20-30 мм; Нагрузка оси до: 1150 кг HA: Глубина (экспертиза): 10-30 мм; Нагрузка оси до: 950 кг

FIAT CINQUECENTO (170)

B1	**0.7, 0.7 i, 0.9, 0.9 i.e., 0.9 i.e. S, 1.1 Sporting** 07/91 - 01/98 22 -40 kW	**12-116836**		VA: с шариковым подшибником
B3	**0.7, 0.7 i, 0.9, 0.9 i.e., 0.9 i.e. S** 07/91 - 07/99 22 -30 kW	**36-164158**	**36-164141**	стандартная подвеска
B4	**0.7, 0.7 i, 0.9, 0.9 i.e., 0.9 i.e. S, 1.1 Sporting** 07/91 - 01/98 22 -40 kW	**22-044839**	**19-028576** OIO	

FIAT COUPE (FA/175)

B6 Sport	**1.8 16V, 2.0 16V, 2.0 20V** 11/93 - 08/00 96 -113 kW		**24-021685** OIO	VA: Расстояние между крепежными отверстиями передней стойки 58 м
B6 Sport	**2.0 16V Turbo, 2.0 20V Turbo** 11/93 - 08/00 140 -162 kW	*22-041401*	**24-021685** OIO	VA: Расстояние между крепежными отверстиями передней стойки 75 м

FIAT CROMA (154)

B3	**2000 CHT, 2000 i.e.** 12/85 - 09/92 66 -88 kW		**36-160686**	стандартная подвеска
B3	**1900 Turbo D i.d., 2500 TD, 2500 TDE** 12/85 - 08/96 66 -85 kW	**36-160648**	**36-160686**	стандартная подвеска
B4	**1600, 1900 Turbo D i.d., 2000 16V, 2000 CHT, 2000 i.e., 2000 i.e. Turbo, 2500 D, 2500 TD, 2500 TDE** 12/85 - 08/96 55 -114 kW	*22-046772*	*22-046789* **11-101383** SP	

FIAT CROMA (194)

B1	**1.8 16V, 1.9 D Multijet, 2.2 16V, 2.4 D Multijet** 06/05 - 85 -147 kW	**12-224272**		VA: с шариковым подшибником
B3	**2.2 16V** 06/05 - 108 kW	**36-219179**	**36-219162**	стандартная подвеска; механическая КПП
B3	**2.2 16V** 06/05 - 108 kW	**36-215065**	**36-219162**	стандартная подвеска; АКПП
B3	**1.9 D Multijet** 06/05 - 85 -110 kW	**36-215065**	**36-219162**	стандартная подвеска

Пригодны для			

FIAT

FIAT CROMA (194)

B4	**1.8 16V, 1.9 D Multijet, 2.2 16V, 2.4 D Multijet** 06/05 - 85 -147 kW	**22-118738** ↰ **22-118745** ↱	**19-118758** OIO	стандартная подвеска
B6 Sport	**1.8 16V, 1.9 D Multijet, 2.2 16V, 2.4 D Multijet** 06/05 - 85 -147 kW	**35-110651** ↰ **35-110668** ↱	**24-069601** OIO	
B8	**1.8 16V, 1.9 D Multijet, 2.2 16V, 2.4 D Multijet** 06/05 - 85 -147 kW	**35-110675** ↰ **35-110682** ↱	**24-069618** OIO	
B12 PK	**1.9 D Multijet, 2.2 16V** 06/05 - 85 -110 kW	**46-194152**		Обязанность, предусмотренная экспертизой VA: Глубина (экспертиза): 30-35 мм; Нагрузка оси до: 1150 кг HA: Глубина (экспертиза): 25-30 мм; Нагрузка оси до: 1120 кг
B12 PK	**2.4 D Multijet** 06/05 - 147 kW	**46-194169**		Обязанность, предусмотренная экспертизой VA: Глубина (экспертиза): 30-35 мм; Нагрузка оси до: 1200 кг HA: Глубина (экспертиза): 25-30 мм; Нагрузка оси до: 1120 кг

FIAT DOBLO (119)

B1	**1.2, 1.2 16V, 1.3 D Multijet, 1.3 JTD, 1.4, 1.6, 1.6 16V, 1.6 Natural Power, 1.8, 1.9 D, 1.9 D Multijet, 1.9 JTD** 03/01 - 46 -88 kW	**12-226412** ↰ **12-226405** ↱		VA: с шариковым подшибником
B4	**1.2, 1.6, 1.6 Natural Power** 03/01 - 09/05 48 -76 kW	**22-122483**	**19-122496** OIO	стандартная подвеска
B4	**1.2, 1.2 16V, 1.3 D Multijet, 1.3 JTD, 1.4, 1.6, 1.6 16V, 1.6 Natural Power, 1.8, 1.9 D, 1.9 D Multijet, 1.9 JTD** 10/05 - 46 -88 kW	**22-172433**	**19-165547** OIO	стандартная подвеска
B4	**1.6 16V, 1.9 D, 1.9 JTD** 03/01 - 09/05 46 -77 kW	**22-136251**	**19-122496** OIO	

FIAT DOBLO Cargo (223)

B1	**1.2, 1.3 D Multijet, 1.3 JTD 16V, 1.3 JTD 16V Multijet, 1.4, 1.6 16V, 1.6 Natural Power, 1.9 D, 1.9 JTD, 1.9 JTD Multijet** 03/01 - 46 -88 kW	**12-226412** ↰ **12-226405** ↱		VA: с шариковым подшибником
B3	**1.2** 03/01 - 48 kW	**36-216840**		стандартная подвеска
B3	**1.4** 10/05 - 57 kW	**36-216840**		стандартная подвеска; полезная нагрузка до 655 kg
B3	**1.4** 10/05 - 57 kW	**36-216857**		стандартная подвеска; полезная нагрузка до 775 kg
B3	**1.6 16V** 10/01 - 12/05 76 kW	**36-216864**		стандартная подвеска
B3	**1.6 16V** 01/06 - 76 kW	**36-216864**		стандартная подвеска
B3	**1.6 Natural Power** 09/02 - 76 kW	**36-216871**		стандартная подвеска; полезная нагрузка до 655 kg
B3	**1.3 JTD 16V** 05/04 - 51 kW	**36-216857**		стандартная подвеска
B3	**1.3 JTD 16V, 1.9 JTD** 07/03 - 51 -77 kW	**36-216888**		стандартная подвеска; страна выпуска автомобиля: Испания

Пригодны для			
FIAT			
FIAT DOBLO Cargo (223)			
B3	**1.3 JTD 16V, 1.9 JTD** 07/03 - 51 -77 kW	**36-216871**	стандартная подвеска; с кондиционером; страна выпуска автомобиля: Испания
B3	**1.9 D** 03/01 - 12/01 46 kW	**36-216857**	стандартная подвеска
B3	**1.9 D** 01/02 - 46 kW	**36-216864**	стандартная подвеска
B3	**1.9 JTD** 10/01 - 74 -77 kW	**36-201068**	стандартная подвеска
B4	**1.2, 1.3 JTD 16V, 1.6 Natural Power** 03/01 - 09/05 48 -76 kW	**22-122483**	**19-122496** OIO стандартная подвеска
B4	**1.2, 1.3 D Multijet, 1.3 JTD 16V, 1.3 JTD 16V Multijet, 1.4, 1.6 16V, 1.6 Natural Power, 1.9 D, 1.9 JTD, 1.9 JTD Multijet** 10/05 - 46 -88 kW	**22-172433**	**19-165547** OIO стандартная подвеска
B4	**1.6 16V, 1.9 D, 1.9 JTD** 03/01 - 09/05 46 -77 kW	**22-136251**	**19-122496** OIO
FIAT DOBLO (152)			
B1	**1.4, 1.4 Natural Power, 1.6 D 16V Multijet, 1.6 D Multijet, 2.0 D Multijet** 02/10 - 66 -99 kW	**12-226412** **12-226405**	VA: с шариковым подшибником
B1	**1.3 D Multijet** 02/10 - 66 kW	**12-226412** **12-226405**	VA: с шариковым подшибником; Код двигателя: 263A2000
FIAT DOBLO Cargo (263)			
B1	**1.4, 1.4 Natural Power, 1.6 D 16V Multijet, 1.6 D Multijet, 2.0 D Multijet** 02/10 - 66 -99 kW	**12-226412** **12-226405**	VA: с шариковым подшибником
B1	**1.3 D Multijet** 02/10 - 66 kW	**12-226412** **12-226405**	VA: с шариковым подшибником; Код двигателя: 263A2000
FIAT DOBLO Cargo с бортовой платформой/ходовая часть (263)			
B1	**1.3 D Multijet, 1.4, 1.6 D Multijet, 2.0 D Multijet** 02/10 - 66 -99 kW	**12-226412** **12-226405**	VA: с шариковым подшибником
FIAT FIORINO фургон (146 Uno)			
B4	**60 1.1, 60 1.7 D, 75 i.e. 1.5** 01/91 - 07/93 40 -55 kW	**22-046741**	CH.Nr.: 8149537 ->
B4	**60 1.1, 60 1.7 D, 70 i.e. 1.4, 75 i.e. 1.5** 07/93 - 05/01 40 -55 kW	**22-046741**	**19-061061** OIO
B4	**65 1.7 TD, 70 1.3, 75 i.e. 1.6** 10/93 - 05/01 46 -55 kW	**22-046741**	**19-061061** OIO
FIAT FIORINO Pick up (146)			
B4	**1.4, 1.6, 1.7 D, 1.7 TD** 10/93 - 05/01 42 -55 kW	**22-046741**	**19-061061** OIO
B4	**1.7 D** 01/91 - 07/93 44 kW	**22-046741**	CH.Nr.: 8149537 ->
B4	**1.7 D** 07/93 - 10/99 44 kW	**22-046741**	**19-061061** OIO

Пригодны для				
FIAT				
FIAT FIORINO фургон				
B1	**1.4** 02/08 - 54 kW	**12-226504** **12-226481**		Код двигателя: KFV VA: с шариковым подшибником
B1	**1.3 D Multijet** 02/08 - 55 kW	**12-226504** **12-226481**		Код двигателя: 199A2000 VA: с шариковым подшибником
B1	**1.3 D Multijet, 1.4 Natural Power** 07/09 - 57 -70 kW	**12-226504** **12-226481**		VA: с шариковым подшибником
B4	**1.3 D Multijet, 1.3 MPI, 1.4** 01/07 - 52 -70 kW	**22-189271** **22-189288**	**19-189291** OIO	
FIAT IDEA				
B3	**1.2 16V** 01/04 - 59 kW	**36-201563**	36-219506	стандартная подвеска
B3	**1.4, 1.4 16V** 01/04 - 57 -70 kW	**36-201563**	36-219506	стандартная подвеска
B3	**1.3 JTD** 01/04 - 51 kW	**36-201686**	36-219506	стандартная подвеска
B3	**1.3 D Multijet, 1.9 JTD** 01/04 - 66 -74 kW		36-219506	стандартная подвеска
B4	**1.2 16V, 1.3 D Multijet, 1.3 JTD, 1.4, 1.4 16V, 1.4 LPG, 1.6 D Multijet, 1.8, 1.9 JTD** 12/03 - 51 -88 kW	22-166432	**19-158693** OIO	
FIAT LINEA				
B1	**1.3 D Multijet, 1.4 T-Jet, 1.6 D Multijet** 06/07 - 66 -88 kW	**12-226504** **12-226481**		VA: с шариковым подшибником
B4	**1.3 D Multijet, 1.4, 1.4 T-Jet, 1.6 D Multijet, 1.9 16V** 06/07 - 57 -112 kW	**22-158475** **22-158482**		стандартная подвеска; спортивная подвеска
FIAT MAREA (185)				
B1	**1.4 80 12V, 1.6 100 16V, 1.6 100 16V Bipower, 1.8 115 16V, 1.9 JTD 105, 1.9 JTD 110, 1.9 TD 100, 1.9 TD 75, 2.0 150 20V, 2.0 155 20V, 2.4 TD 125** 09/96 - 55 -113 kW	**12-116850**		VA: с шариковым подшибником
B3	**1.2 16V, 1.4 80 12V, 1.6, 1.6 100 16V, 1.6 100 16V Bipower, 1.6 SX** 09/96 - 59 -78 kW	36-203239	**36-200023**	стандартная подвеска
B3	**1.2 16V, 1.4 80 12V, 1.6, 1.6 100 16V, 1.6 100 16V Bipower, 1.6 16V, 1.6 SX** 04/97 - 59 -78 kW	**36-199891**		стандартная подвеска; Усиленное оснащение .
B3	**1.8, 1.8 115 16V** 09/96 - 83 -97 kW	**36-199891**	**36-200023**	стандартная подвеска
B3	**1.8, 1.8 115 16V** 09/96 - 83 -97 kW	36-203246		стандартная подвеска; Усиленное оснащение .
B3	**2.0, 2.0 150 20V, 2.0 155 20V, 2.4** 04/99 - 108 -134 kW	**36-200030**	**36-200023**	стандартная подвеска
B3	**1.9 JTD 105, 1.9 JTD 110, 1.9 TD 100, 1.9 TD 75** 09/96 - 55 -81 kW	36-203246	**36-200023**	стандартная подвеска

F

Пригодны для			
FIAT			
FIAT MAREA (185)			
B3 **1.9 JTD 105, 1.9 JTD 110, 1.9 TD 100, 1.9 TD 75** 09/96 - 55 -81 kW	**36-200030**		стандартная подвеска; Усиленное оснащение .
B3 **2.4 JTD 130, 2.4 TD 125** 09/96 - 91 -96 kW	**36-200030**	**36-200023**	стандартная подвеска
B4 **1.9 JTD 105, 1.9 JTD 110, 2.0 150 20V, 2.0 155 20V, 2.4 TD 125** 09/96 - 77 -113 kW	**22-046765**	**19-029269** OIO	
FIAT MAREA Weekend (185)			
B1 **1.2 16V, 1.4 80 12V, 1.6, 1.6 100 16V, 1.8, 1.8 115 16V, 1.9 JTD 105, 1.9 JTD 110, 1.9 TD 100, 1.9 TD 75, 2.0, 2.0 150 20V, 2.0 155 20V, 2.4, 2.4 JTD 130, 2.4 TD 125** 09/96 - 55 -134 kW	**12-116850**		VA: с шариковым подшибником
B3 **1.2 16V, 1.4 80 12V, 1.6, 1.6 100 16V** 09/96 - 59 -78 kW	**36-203239**	**36-203253**	стандартная подвеска
B3 **1.2 16V, 1.4 80 12V, 1.6, 1.6 100 16V** 09/96 - 59 -78 kW	**36-199891**		стандартная подвеска; Усиленное оснащение .
B3 **1.8, 1.8 115 16V** 09/96 - 83 -97 kW	**36-199891**	**36-203253**	стандартная подвеска
B3 **1.8, 1.8 115 16V** 09/96 - 83 -97 kW	**36-203246**		стандартная подвеска; Усиленное оснащение .
B3 **2.0, 2.0 150 20V, 2.0 155 20V, 2.4** 04/99 - 108 -134 kW	**36-200030**	**36-203253**	стандартная подвеска
B3 **1.9 JTD 105, 1.9 JTD 110, 1.9 TD 100, 1.9 TD 75** 09/96 - 55 -81 kW	**36-203246**	**36-203253**	стандартная подвеска
B3 **1.9 JTD 105, 1.9 JTD 110, 1.9 TD 100, 1.9 TD 75** 09/96 - 55 -81 kW	**36-200030**		стандартная подвеска; Усиленное оснащение .
B3 **2.4 JTD 130, 2.4 TD 125** 09/96 - 91 -96 kW	**36-200030**	**36-203253**	стандартная подвеска
B4 **1.2 16V, 1.4 80 12V, 1.6, 1.6 100 16V, 1.8, 1.8 115 16V, 1.9 JTD 105, 1.9 JTD 110, 1.9 TD 100, 1.9 TD 75, 2.0, 2.0 150 20V, 2.4** 09/96 - 55 -134 kW	**22-046758**	**19-029269** OIO	
B4 **2.0 150 20V, 2.0 155 20V, 2.4 JTD 130, 2.4 TD 125** 09/96 - 91 -113 kW	**22-046765**	**19-029269** OIO	
FIAT MULTIPLA (186)			
B3 **1.6 16V Bipower, 1.6 16V Blupower** 04/99 - 70 -76 kW	**36-217069**		стандартная подвеска
B3 **1.6, 1.6 100 16V, 1.6 16V Blupower** 04/02 - 12/10 68 -76 kW	**36-217052**	**36-217083**	стандартная подвеска
B3 **1.9 JTD, 1.9 JTD 105, 1.9 JTD 110, 1.9 JTD 115** 03/01 - 77 -88 kW	**36-217076**	**36-217083**	стандартная подвеска
B4 **1.6, 1.6 100 16V, 1.9 JTD, 1.9 JTD 105, 1.9 JTD 110, 1.9 JTD 115** 07/02 - 68 -88 kW	**22-128287**	**19-128290** OIO	

Пригодны для			

FIAT

FIAT MULTIPLA (186)

FIAT PALIO (178BX)

B3	**1.2, 1.4, 1.4 KAT, 1.5, 1.6 16V** 04/96 - 51 -74 kW		36-217168	стандартная подвеска
B4	**1.0, 1.1, 1.2, 1.3, 1.3 JTD Multijet, 1.4, 1.4 KAT, 1.5, 1.6, 1.6 16V, 1.7 TD ED, 1.7 TD HL, 1.8, 1.9 D** 04/96 - 40 -85 kW	**22-119315**	**19-119328**	НА: тип модели: Heavy Duty

FIAT PALIO Weekend (178DX)

B1	**1.0, 1.0 GLX, 1.2, 1.2 Biopower, 1.2 Flexfuel, 1.2 LPG, 1.4, 1.4 Biopower, 1.4 EL, 1.5, 1.6, 1.6 16V, 1.6 ED, 1.7 TD, 1.8, 1.9 D, 1.9 JTD EL** 09/01 - 44 -97 kW	**12-226412** **12-226405**		VA: с шариковым подшибником
B1	**1.2** 02/01 - 44 kW	**12-226412** **12-226405**		VA: с шариковым подшибником; Код двигателя: 188A4000
B3	**1.2** 04/96 - 12/01 44 -59 kW	36-217120	36-214433	стандартная подвеска
B3	**1.6, 1.6 16V, 1.6 ED** 04/96 - 12/01 68 -76 kW	36-217113	36-214433	стандартная подвеска
B3	**1.6, 1.6 16V, 1.6 ED** 07/97 - 12/01 68 -76 kW	36-217106	36-214433	стандартная подвеска; Усиленное оснащение .
B3	**1.7 TD, 1.9 D** 04/96 - 12/01 46 -53 kW	36-217106	36-214433	стандартная подвеска
B3	**1.7 TD, 1.9 D** 04/96 - 12/01 46 -51 kW	36-217090	36-214433	стандартная подвеска; Усиленное оснащение .
B4	**1.0 GLX, 1.2, 1.2 Flexfuel, 1.2 LPG, 1.4 EL, 1.6, 1.6 16V, 1.6 ED, 1.7 TD** 04/96 - 02/01 44 -76 kW	**22-119315**	**19-119335**	
B4	**1.0, 1.0 GLX, 1.2, 1.2 Biopower, 1.2 Flexfuel, 1.2 LPG, 1.4, 1.4 Biopower, 1.4 EL, 1.5, 1.5 Bipower, 1.6, 1.6 16V, 1.6 ED, 1.7 TD, 1.8, 1.9 D, 1.9 JTD EL** 02/01 - 44 -97 kW		**19-119335**	

FIAT PANDA (141A_)

B1	**1000, 1000 i.e. KAT, 1100, 1300 D, 750, 750 KAT, 800, 900, 950** 09/82 - 06/94 25 -40 kW	**12-116744**		VA: с шариковым подшибником
B3	**0.9 Fire S Привод на все колеса, 1000, 1000 4x4, 1000 i.e. KAT, 1100, 1100 4x4, 1100 Trekking 4x4, 1300 D, 650, 750, 750 KAT, 800, 900, 950, 950 4x4** 10/80 - 12/99 22 -40 kW	**36-154692**		стандартная подвеска
B4	**650, 800, 900** 10/80 - 07/04 22 -33 kW	**22-040879**	*19-019390*	
B4	**1000 4x4, 1100 4x4, 1100 Trekking 4x4, 950 4x4** 09/83 - 07/04 32 -40 kW	i.V.	**19-216942**	стандартная подвеска
B4	**1000, 1000 i.e. KAT, 1100, 1300 D, 750, 750 KAT, 900, 950** 09/82 - 12/96 25 -40 kW	**22-040879**	**19-019833**	

BILSTEIN®

F

Пригодны для			
FIAT			
FIAT PANDA Van (141_)			
B1 **1.1, 1000, 1000 i.e** 01/86 - 02/04 32 -40 kW	**12-116744**		VA: с шариковым подшибником
B3 **1000, 1000 i.e, 750** 01/86 - 12/99 25 -33 kW	**36-154692**		стандартная подвеска
B4 **1.1, 1000, 1000 i.e, 750** 01/86 - 02/04 25 -40 kW	**22-040879**	**19-019833** OIO	
FIAT PANDA (169)			
B1 **1.1, 1.2, 1.2 4x4, 1.3 D Multijet, 1.3 JTD, 1.3 JTD 4x4, 1.4** 09/03 - 40 -74 kW	**12-224234**		VA: с шариковым подшибником
B3 **1.1, 1.2** 09/03 - 40 -51 kW	**36-202843**	**36-201013**	стандартная подвеска
B3 **1.3 D Multijet, 1.3 JTD, 1.4** 09/03 - 51 -74 kW	**36-201006**	**36-201013**	стандартная подвеска
B4 **1.1, 1.2, 1.2 LPG, 1.3 JTD** 09/03 - 40 -51 kW	**22-215482** **22-215505**	**19-142265** OIO	
B4 **1.2 4x4, 1.3 JTD 4x4** 10/04 - 44 -51 kW	**22-196934** **22-196941**	**19-197210** OIO	
B4 **1.3 D Multijet, 1.4, 1.4 Bi-Power / Natural Power** 06/06 - 55 -74 kW	**22-196958** **22-196965**	**19-197227**	
FIAT PANDA Van (169)			
B1 **1.2, 1.3 JTD, 1.4 Natural Power** 03/04 - 44 -57 kW	**12-224234**		VA: с шариковым подшибником
B4 **1.2, 1.3 JTD, 1.4 Natural Power** 03/04 - 44 -57 kW		**19-142265** OIO	
FIAT PUNTO (176)			
B1 **1.4 GT Turbo, 1.7 D, 1.7 TD, 55 1.1, 60 1.2, 60 TD 1.7, 75 1.2, 85 16V 1.2, 90 1.6** 01/94 - 09/99 40 -98 kW	**12-116843**		VA: с шариковым подшибником
B3 **55 1.1** 09/93 - 09/99 40 kW	**36-215386**	**36-215430**	стандартная подвеска
B3 **60 1.2** 01/94 - 09/99 43 -44 kW	**36-215386**	**36-215430**	стандартная подвеска; механическая КПП
B3 **60 1.2** 01/94 - 09/99 43 -44 kW	**36-215393**	**36-215447**	стандартная подвеска; АКПП
B3 **75 1.2, 85 16V 1.2** 10/93 - 09/99 54 -63 kW	**36-215393**	**36-215447**	стандартная подвеска
B3 **90 1.6** 01/94 - 04/97 65 kW	36-215409	**36-215447**	стандартная подвеска
B3 **90 1.6** 01/94 - 04/97 65 kW	36-215416	**36-215447**	стандартная подвеска; с кондиционером
B3 **1.7 D** 04/94 - 09/97 42 kW	36-215416	**36-215447**	стандартная подвеска
B3 **1.7 TD, 60 TD 1.7** 01/94 - 09/99 46 -52 kW	36-215423	**36-215447**	стандартная подвеска

Пригодны для			

FIAT

FIAT PUNTO (176)

B4	**55 1.1, 60 1.2, 75 1.2, 85 16V 1.2, 90 1.6** 09/93 - 09/99 40 -65 kW	**22-045485**	**19-029238**	
B4	**1.4 GT Turbo, 1.7 D, 1.7 TD, 60 TD 1.7** 01/94 - 09/99 42 -98 kW	**22-045492**	**19-029245**	
B6 Sport	**1.4 GT Turbo, 1.7 D, 1.7 TD, 55 1.1, 60 1.2, 60 TD 1.7, 75 1.2, 85 16V 1.2** 10/93 - 09/99 40 -98 kW	**22-042552**	**24-024662**	
B8	**1.4 GT Turbo, 1.7 D, 1.7 TD, 55 1.1, 60 1.2, 60 TD 1.7, 75 1.2, 85 16V 1.2** 10/93 - 09/99 40 -98 kW	**22-042569**	**24-024679**	

FIAT PUNTO кабрио (176C)

B1	**60 1.2, 85 16V 1.2, 90 1.6** 04/94 - 06/00 43 -65 kW	**12-116843**		VA: с шариковым подшибником
B3	**60 1.2, 85 16V 1.2, 90 1.6** 04/94 - 06/00 43 -65 kW	**36-215416**	**36-215447**	стандартная подвеска
B3	**90 1.6** 04/94 - 04/97 65 kW	**36-215423**	**36-215447**	стандартная подвеска; с кондиционером
B4	**60 1.2, 85 16V 1.2, 90 1.6** 04/94 - 06/00 43 -65 kW	**22-045485**	**19-029245**	
B6 Sport	**60 1.2, 85 16V 1.2, 90 1.6** 04/94 - 06/00 43 -65 kW	**22-042552**	**24-024662**	
B8	**60 1.2, 85 16V 1.2, 90 1.6** 04/94 - 06/00 43 -65 kW	**22-042569**	**24-024679**	

FIAT PUNTO Van (176L)

B3	**1.7 D** 04/96 - 02/00 42 kW	**36-215416**	**36-215447**	стандартная подвеска
B3	**1.7 TD** 04/96 - 02/00 52 kW	**36-215423**	**36-215447**	стандартная подвеска

FIAT PUNTO (188)

B1	**1.2 16V 80, 1.2 60, 1.3 JTD 16V, 1.4, 1.8 130 HGT, 1.9 DS 60, 1.9 JTD, 1.9 JTD 80** 09/99 - 44 -96 kW	**12-224234**		VA: с шариковым подшибником
B3	**1.2 60** 09/99 - 12/03 44 kW	**36-201693**	**36-214334**	стандартная подвеска; без кондиционера
B3	**1.2 60** 09/99 - 12/03 44 kW	**36-201655**	**36-214334**	стандартная подвеска; с кондиционером; Варианты оснащения: SX / EL
B3	**1.2 60** 09/99 - 12/03 44 kW	**36-201624**	**36-214334**	стандартная подвеска; с кондиционером; Варианты оснащения: ELX
B3	**1.2 60** 01/04 - 44 kW	**36-201624**	**36-214334**	стандартная подвеска; без кондиционера
B3	**1.2 60** 09/99 - 44 kW	**36-201655**	**36-214334**	стандартная подвеска
B3	**1.2 16V 80** 09/99 - 12/03 59 kW	**36-201624**	**36-214334**	стандартная подвеска; без кондиционера; Варианты оснащения: HLX / ELX

Пригодны для			

FIAT

FIAT PUNTO (188)

B3	**1.2 16V 80** 09/99 - 12/03 59 kW	**36-201655**	**36-214334**	стандартная подвеска; с кондиционером; Варианты оснащения: HLX / EL
B3	**1.2 16V 80** 09/99 - 12/03 59 kW	**36-201655**	**36-214334**	стандартная подвеска; с кондиционером; Варианты оснащения: ELX; механическая КПП
B3	**1.2 16V 80** 01/04 - 59 kW	**36-201624**	**36-214334**	стандартная подвеска; без кондиционера; механическая КПП
B3	**1.2 16V 80** 01/04 - 59 kW	**36-201655**	**36-214334**	стандартная подвеска; без кондиционера; АКПП
B3	**1.2 16V 80** 01/04 - 59 kW	**36-201655**	**36-214334**	стандартная подвеска; с кондиционером; механическая КПП
B3	**1.2 16V 80** 01/04 - 59 kW	**36-201532**	**36-214334**	стандартная подвеска; с кондиционером; АКПП
B3	**1.4** 09/03 - 70 kW	**36-201655**	**36-214334**	стандартная подвеска; без кондиционера; механическая КПП
B3	**1.4** 09/03 - 70 kW	**36-201532**	**36-214334**	стандартная подвеска; без кондиционера; АКПП
B3	**1.3 JTD 16V** 06/03 - 51 kW	**36-201532**	**36-214334**	стандартная подвеска; с кондиционером
B3	**1.9 DS 60** 09/99 - 12/03 44 kW	**36-201457**	**36-214334**	стандартная подвеска; без кондиционера
B3	**1.9 DS 60** 09/99 - 12/03 44 kW	**36-201570**	**36-214334**	стандартная подвеска; с кондиционером
B3	**1.9 JTD 80** 09/99 - 12/03 59 kW	**36-201549**	**36-214334**	стандартная подвеска; с кондиционером
B3	**1.9 JTD, 1.9 JTD 80** 09/99 - 12/03 59 -63 kW	**36-201570**	**36-214334**	стандартная подвеска; без кондиционера
B3	**1.9 JTD** 01/04 - 63 kW	**36-201846**	**36-214334**	стандартная подвеска; с кондиционером
B3	**1.9 JTD** 06/03 - 74 kW	**36-201518**	**36-214334**	стандартная подвеска
B4	**1.2 16V 80, 1.2 60** 09/99 - 44 -59 kW	**22-105349**	**19-105369** OIO	
B4	**1.3 JTD 16V, 1.4, 1.8 130 HGT, 1.9 DS 60, 1.9 JTD, 1.9 JTD 80** 09/99 - 44 -96 kW	**22-105356**	**19-105369** OIO	
B6 Sport	**1.2 16V 80, 1.2 60, 1.3 JTD 16V, 1.4, 1.8 130 HGT, 1.9 DS 60, 1.9 JTD, 1.9 JTD 80** 09/99 - 44 -96 kW	**35-046509**	**24-060646** OIO	
B8	**1.2 16V 80, 1.2 60, 1.3 JTD 16V, 1.4, 1.8 130 HGT, 1.9 DS 60, 1.9 JTD, 1.9 JTD 80** 09/99 - 44 -96 kW	**35-046547**	**24-060646** OIO	
B12 PK	**1.2 16V 80, 1.2 60, 1.3 JTD 16V, 1.4** 09/99 - 44 -70 kW	**46-192523**		Обязанность, предусмотренная экспертизой VA: Глубина (экспертиза): 25-30 мм; Нагрузка оси до: 900 кг HA: Глубина (экспертиза): 25 мм; Нагрузка оси до: 870 кг
B12 PK	**1.8 130 HGT, 1.9 DS 60, 1.9 JTD, 1.9 JTD 80** 09/99 - 44 -96 kW	**46-192530**		Обязанность, предусмотренная экспертизой VA: Глубина (экспертиза): 25-30 мм; Нагрузка оси до: 900 кг HA: Глубина (экспертиза): 25 мм; Нагрузка оси до: 870 кг

Пригодны для			

FIAT

FIAT PUNTO (188)

B12 SL	**1.2 16V 80, 1.2 60, 1.3 JTD 16V, 1.4, 1.8 130 HGT, 1.9 DS 60, 1.9 JTD, 1.9 JTD 80** 09/99 - 44 -96 kW	**46-192516**		Обязанность, предусмотренная экспертизой VA: Глубина (экспертиза): 45-50 мм; Нагрузка оси до: 900 кг HA: Глубина (экспертиза): 35-40 мм; Нагрузка оси до: 750 кг

FIAT PUNTO Van (188AX)

B1	**1.2 60, 1.3 JTD, 1.9 D 60, 1.9 JTD** 02/00 - 44 -63 kW	**12-224234**		VA: с шариковым подшибником
B3	**1.2 60** 02/00 - 12/02 44 kW	**36-201693**		стандартная подвеска
B3	**1.2 60** 01/03 - 44 kW	**36-201624**		стандартная подвеска
B3	**1.2 60** 02/00 - 44 kW	**36-201655**		стандартная подвеска; с кондиционером
B3	**1.9 D 60** 02/00 - 12/02 44 kW	**36-201457**		стандартная подвеска
B3	**1.9 D 60** 02/00 - 12/02 44 kW	**36-201570**		стандартная подвеска; с кондиционером
B3	**1.9 JTD** 02/00 - 12/02 63 kW	**36-201570**		стандартная подвеска
B4	**1.2 60, 1.3 JTD, 1.9 D 60, 1.9 JTD** 02/00 - 44 -63 kW	**22-105356**	**19-105369**	

FIAT GRANDE PUNTO (199)

B1	**1.4 Natural Power** 07/08 - 57 kW	**12-226504** **12-226481**	**12-226467** **12-226450**	VA: с шариковым подшибником
B1	**1.3 D Multijet, 1.4, 1.4 16V, 1.4 T-Jet** 01/08 - 55 -88 kW	**12-226504** **12-226481**	**12-226467** **12-226450**	VA: с шариковым подшибником
B1	**1.3 D Multijet** 04/10 - 62 kW	**12-226504** **12-226481**	**12-226467** **12-226450**	Код двигателя: 199B4000 VA: с шариковым подшибником
B1	**1.6 D Multijet, 1.9 D Multijet** 10/05 - 85 -96 kW		**12-226467** **12-226450**	HA: 01/09 ->
B3	**1.3 D Multijet, 1.6 D Multijet, 1.9 D Multijet** 10/05 - 51 -96 kW	**36-201723**	**36-217939**	стандартная подвеска
B4	**1.2, 1.3 D Multijet, 1.4, 1.4 16V, 1.4 Abarth, 1.4 LPG, 1.4 Natural Power, 1.4 T-Jet, 1.6 16V, 1.6 D Multijet, 1.8, 1.8 16V, 1.9 D Multijet** 10/05 - 48 -132 kW	**22-158475** **22-158482**	**19-158495**	стандартная подвеска; спортивная подвеска
B6 Sport	**1.2, 1.3 D Multijet, 1.4, 1.4 16V, 1.4 Abarth, 1.4 LPG, 1.4 Natural Power, 1.4 T-Jet, 1.6 16V, 1.6 D Multijet, 1.8, 1.8 16V, 1.9 D Multijet** 10/05 - 48 -132 kW	**35-140207** **35-140214**	**24-140225**	
B8	**1.2, 1.3 D Multijet, 1.4, 1.4 16V, 1.4 Abarth, 1.4 LPG, 1.4 Natural Power, 1.4 T-Jet, 1.6 16V, 1.6 D Multijet, 1.8, 1.8 16V, 1.9 D Multijet** 10/05 - 48 -132 kW	**35-140238** **35-140245**	**24-140256**	

F

BILSTEIN

F

Пригодны для			
FIAT			
FIAT GRANDE PUNTO (199)			
B12 PK	**1.2, 1.4, 1.4 16V, 1.4 LPG, 1.4 Natural Power** 10/05 - 48 -70 kW	**46-188120**	Обязанность, предусмотренная экспертизой VA: Глубина (экспертиза): 25-30 мм; Нагрузка оси до: 950 кг HA: без регулируемой подвески; Глубина (экспертиза): 30 мм; Нагрузка оси до: 950 кг
B12 PK	**1.3 D Multijet, 1.4 16V, 1.4 Abarth, 1.4 T-Jet, 1.6 D Multijet, 1.9 D Multijet** 10/05 - 51 -132 kW	**46-188137**	Обязанность, предусмотренная экспертизой VA: Глубина (экспертиза): 25-30 мм; Нагрузка оси до: 1000 кг HA: без регулируемой подвески; Глубина (экспертиза): 30 мм; Нагрузка оси до: 950 кг
B12 SL	**1.2, 1.4, 1.4 16V, 1.4 LPG, 1.4 Natural Power, 1.4 T-Jet** 10/05 - 48 -112 kW	**46-188168**	Обязанность, предусмотренная экспертизой VA: Глубина (экспертиза): 40-45 мм; Нагрузка оси до: 950 кг HA: без регулируемой подвески; Глубина (экспертиза): 30 мм; Нагрузка оси до: 950 кг
B12 SL	**1.3 D Multijet, 1.4, 1.4 16V, 1.4 Abarth, 1.4 LPG, 1.4 Natural Power, 1.4 T-Jet, 1.6 D Multijet, 1.9 D Multijet** 10/05 - 51 -132 kW	**46-188175**	Обязанность, предусмотренная экспертизой VA: Глубина (экспертиза): 40-45 мм; Нагрузка оси до: 1000 кг HA: без регулируемой подвески; Глубина (экспертиза): 30 мм; Нагрузка оси до: 950 кг
B14	**1.2, 1.3 D Multijet, 1.4, 1.4 16V, 1.4 Abarth, 1.4 LPG, 1.4 Natural Power, 1.4 T-Jet, 1.6 16V, 1.6 D Multijet, 1.8, 1.8 16V, 1.9 D Multijet** 10/05 - 48 -132 kW	**47-164499**	Обязанность, предусмотренная экспертизой VA: Глубина (экспертиза): 35-45 мм; Нагрузка оси до: 1000 кг HA: Глубина (экспертиза): 20-45 мм; Нагрузка оси до: 850 кг
FIAT GRANDE PUNTO Van (199)			
B4	**1.3 D Multijet** 04/08 - 55 kW	**22-158475** (↰) **22-158482** (↱)	**19-158495**
B6 Sport	**1.3 D Multijet** 04/08 - 55 kW	**35-140207** (↰) **35-140214** (↱)	**24-140225**
B8	**1.3 D Multijet** 04/08 - 55 kW	**35-140238** (↰) **35-140245** (↱)	**24-140256**
FIAT PUNTO EVO			
B1	**1.2, 1.3 16V Multijet, 1.3 D Multijet, 1.4, 1.4 16V, 1.4 LPG, 1.4 Natural Power, 1.6 D Multijet** 06/09 - 48 -99 kW		**12-226467** **12-226450**
B1	**1.3 D Multijet** 07/08 - 51 kW		**12-226467** **12-226450**	HA: 01/09 ->
B4	**1.2, 1.3 16V Multijet, 1.3 D Multijet, 1.4, 1.4 16V, 1.4 Natural Power, 1.6 D Multijet** 07/09 - 48 -99 kW	**22-158475** (↰) **22-158482** (↱)	**19-158495**	стандартная подвеска; спортивная подвеска
B6 Sport	**1.2, 1.3 16V Multijet, 1.3 D Multijet, 1.4, 1.4 16V, 1.4 Natural Power, 1.6 D Multijet** 07/09 - 48 -99 kW	**35-140207** (↰) **35-140214** (↱)	**24-140225**	
B8	**1.2, 1.3 16V Multijet, 1.3 D Multijet, 1.4, 1.4 16V, 1.4 Abarth, 1.4 Natural Power, 1.6 D Multijet** 07/09 - 48 -120 kW	**35-140238** (↰) **35-140245** (↱)	**24-140256**	
B12 PK	**1.2, 1.4, 1.4 16V, 1.4 Abarth, 1.4 Natural Power** 07/09 - 48 -120 kW	**46-188120**		Обязанность, предусмотренная экспертизой VA: Глубина (экспертиза): 25-30 мм; Нагрузка оси до: 950 кг HA: без регулируемой подвески; Глубина (экспертиза): 30 мм; Нагрузка оси до: 950 кг
B12 PK	**1.3 16V Multijet, 1.3 D Multijet, 1.6 D Multijet** 07/08 - 51 -88 kW	**46-188137**		Обязанность, предусмотренная экспертизой VA: Глубина (экспертиза): 25-30 мм; Нагрузка оси до: 1000 кг HA: без регулируемой подвески; Глубина (экспертиза): 30 мм; Нагрузка оси до: 950 кг

Пригодны для			

FIAT

FIAT PUNTO EVO

B12 SL	**1.2, 1.4, 1.4 16V, 1.4 Abarth, 1.4 Natural Power** 07/09 - 48 -120 kW	**46-188168**		Обязанность, предусмотренная экспертизой VA: Глубина (экспертиза): 40-45 мм; Нагрузка оси до: 950 кг HA: без регулируемой подвески; Глубина (экспертиза): 30 мм; Нагрузка оси до: 950 кг
B12 SL	**1.3 16V Multijet, 1.3 D Multijet, 1.6 D Multijet** 07/08 - 51 -88 kW	**46-188175**		Обязанность, предусмотренная экспертизой VA: Глубина (экспертиза): 40-45 мм; Нагрузка оси до: 1000 кг HA: без регулируемой подвески; Глубина (экспертиза): 30 мм; Нагрузка оси до: 950 кг
B14	**1.2, 1.3 16V Multijet, 1.3 D Multijet, 1.4, 1.4 16V, 1.4 Abarth, 1.4 Natural Power, 1.6 D Multijet** 07/09 - 48 -120 kW	**47-164499**		Обязанность, предусмотренная экспертизой VA: Глубина (экспертиза): 35-45 мм; Нагрузка оси до: 1000 кг HA: Глубина (экспертиза): 20-45 мм; Нагрузка оси до: 850 кг

FIAT QUBO

B1	**1.4** 09/08 - 54 kW	**12-226504** ↰ **12-226481** ↱		Код двигателя: KFV VA: с шариковым подшибником
B1	**1.3 D Multijet** 09/08 - 55 -70 kW	**12-226504** ↰ **12-226481** ↱		VA: с шариковым подшибником
B4	**1.3 D Multijet, 1.4** 09/08 - 54 -55 kW	**22-189271** ↰ **22-189288** ↱	**19-189291** OIO	

FIAT REGATA (138)

B4	**100 Super 1.6, 60 Diesel 1.7, 65 Diesel 1.9, 70 1.3, 75 1.5, 75 i.e. 1.5, 80 Turbo Diesel 1.9, 85 1.5, 85 1.6, 85 Super 1.5, 90 i.e. 1.6** 09/83 - 06/90 43 -74 kW	**22-040930** **11-101338** SP	*22-040763*	

FIAT REGATA Weekend

B4	**100 1.6, 100 i.e. 1.6, 60 Diesel 1.7, 65 Diesel 1.9, 70 1.3, 75 1.5, 75 1.5 i.e. KAT, 80 Turbo Diesel 1.9, 85 1.5, 90 i.e. 1.6** 01/84 - 07/89 44 -74 kW	**22-040930** **11-101338** SP		

FIAT RITMO Bertone кабрио

B4	**100 1.6** 10/85 - 12/87 74 -77 kW	**22-040930** **11-101338** SP	*22-040763*	

FIAT RITMO I (138A)

B4	**105 Sport 1.6, 55 Diesel 1.7, 60 1.0, 65 1.3, 70 1.3, 75 1.3, 75 1.5, 75 i.e. 1.5, 85 1.5, 90 i.e. 1.6** 01/81 - 12/87 40 -77 kW	*22-040756*	*22-040763*	

FIAT RITMO II (138A)

B4	**1.6, 100 1.6, 105 1.6, 60 1.1, 60 Diesel 1.7, 70 1.3, 75 1.5, 75 1.5 KAT, 80 Turbo Diesel 1.9, 85 1.5, 90 1.6 i.e.** 01/83 - 12/88 40 -92 kW	**22-040930** **11-101338** SP	*22-040763*	

FIAT SCUDO Combinato (220P)

B1	**1.6, 1.9 D, 1.9 TD, 1.9 TD Eco, 2.0 16V, 2.0 JTD** 02/96 - 51 -100 kW	**12-117505** ↰ **12-117499** ↱		VA: с шариковым подшибником
B4	**1.6, 1.9 D, 1.9 TD, 1.9 TD Eco** 02/96 - 08/97 51 -68 kW	**22-046734**	**19-068022** OIO	-> CH.Nr.: 7608

Пригодны для			

FIAT

FIAT SCUDO Combinato (220P)

B4	**1.6, 1.9 D, 1.9 TD, 1.9 TD Eco** 09/97 - 10/03 51 -68 kW	**22-046734**	**19-135106**	CH.Nr.: 7609-> 9793
B4	**1.9 D, 2.0 16V, 2.0 JTD** 04/98 - 10/03 51 -100 kW	**22-046734**	**19-135106**	-> CH.Nr.: 9793

FIAT SCUDO фургон (220L)

B1	**1.6, 1.9 D, 1.9 TD, 2.0, 2.0 JTD** 02/96 - 51 -100 kW	**12-117505** **12-117499**		VA: с шариковым подшибником
B4	**1.6, 1.9 D, 1.9 TD** 02/96 - 08/97 51 -66 kW	**22-046734**	**19-068022**	-> CH.Nr.: 7608
B4	**1.6, 1.9 D, 1.9 TD** 09/97 - 10/03 51 -66 kW	**22-046734**	**19-135106**	CH.Nr.: 7609-> 9793
B4	**1.9 D, 1.9 TD, 2.0, 2.0 JTD** 02/98 - 10/03 51 -100 kW	**22-046734**	**19-135106**	-> CH.Nr.: 9793

FIAT SCUDO

B4	**1.6 D Multijet, 2.0 D Multijet** 01/07 - 66 -100 kW		**19-171203**	

FIAT SCUDO фургон

B4	**1.6 D Multijet, 2.0 D Multijet** 01/07 - 66 -100 kW		**19-171203**	

FIAT SCUDO с бортовой платформой/ходовая часть

B4	**1.6 D Multijet, 2.0 D Multijet** 01/07 - 66 -100 kW		**19-171203**	

FIAT SEDICI

B4	**1.6 16V, 1.9 D Multijet** 06/06 - 79 -88 kW	i.V. i.V.	**19-170428**	

FIAT SEICENTO (187)

B1	**0.9, 1.1** 01/98 - 29 -40 kW	**12-116836**		VA: с шариковым подшибником
B3	**0.9, 1.1** 01/98 - 29 -40 kW	**36-164134**	**36-164127**	стандартная подвеска
B4	**0.9, 1.1** 01/98 - 29 -40 kW	**22-044839**	**19-103044**	
B6 Sport	**0.9, 1.1** 01/98 - 29 -40 kW	i.V.	**24-027045**	

FIAT SEICENTO Van (187)

B1	**0.9, 1.1** 01/98 - 29 -40 kW	**12-116836**		VA: с шариковым подшибником
B3	**0.9, 1.1** 01/98 - 29 -40 kW	**36-164158**		стандартная подвеска
B3	**0.9, 1.1** 01/98 - 29 -40 kW	**36-164134**		стандартная подвеска; тип модели: gearbox code SA157

Пригодны для			
FIAT			
FIAT SEICENTO Van (187)			
B4 **0.9, 1.1** 01/98 - 29 -40 kW	**22-044839**	**19-103044**	
B6 Sport **0.9, 1.1** 01/98 - 29 -40 kW	**i.V.**	**24-027045**	
FIAT SIENA (178_)			
B1 **1.0** 09/98 - 45 kW	**12-226412** **12-226405**		VA: с шариковым подшибником; Код двигателя: 178A1000
B1 **1.2, 1.6 16V** 09/98 - 54 -78 kW	**12-226412** **12-226405**		VA: с шариковым подшибником
B4 **1.0, 1.0 Bipower, 1.2, 1.2 Bipower, 1.3 JTD, 1.4, 1.4 KAT, 1.4 Bipower, 1.5, 1.5 Bipower, 1.6, 1.6 16V, 1.7 TD, 1.8, 1.8 Bipower, 1.9 D** 04/96 - 44 -97 kW	**22-119315**	**19-119328**	HA: тип модели: Heavy Duty
FIAT STILO (192)			
B3 **1.2 16V, 1.4 16V** 02/02 - 59 -70 kW	**36-201402**	36-300044	стандартная подвеска; Число дверей: 3
B3 **1.2 16V, 1.4 16V** 02/02 - 59 -70 kW	**36-201402**	**36-300037**	стандартная подвеска; Число дверей: 5
B3 **1.6, 1.6 16V** 10/01 - 76 -100 kW	**36-201525**	36-300044	стандартная подвеска; без кондиционера; Число дверей: 3
B3 **1.6, 1.6 16V** 10/01 - 76 -100 kW	**36-201648**	36-300044	стандартная подвеска; с кондиционером; Число дверей: 3
B3 **1.6, 1.6 16V** 10/01 - 76 -100 kW	**36-201525**	**36-300037**	стандартная подвеска; Число дверей: 5
B3 **1.6, 1.6 16V** 10/01 - 76 -100 kW	**36-201648**	**36-300037**	стандартная подвеска; с кондиционером; Число дверей: 5
B3 **1.8, 1.8 16V** 10/01 - 76 -98 kW	**36-201501**	36-300044	стандартная подвеска; Число дверей: 3
B3 **1.8, 1.8 16V** 10/01 - 76 -98 kW	**36-201501**	**36-300037**	стандартная подвеска; Число дверей: 5
B3 **1.9 JTD** 02/02 - 05/04 59 kW	**36-201587**	36-300044	стандартная подвеска; Число дверей: 3
B3 **1.9 JTD** 06/04 - 59 -85 kW	**36-201594**	36-300044	стандартная подвеска; Число дверей: 3
B3 **1.9 JTD** 02/02 - 05/04 59 kW	**36-201587**	**36-300037**	стандартная подвеска; Число дверей: 5
B3 **1.9 JTD** 06/04 - 59 -85 kW	**36-201600**	**36-300037**	стандартная подвеска; Число дверей: 5
B3 **1.9 D Multijet, 1.9 JTD** 01/04 - 66 -110 kW	**36-201594**	36-300044	стандартная подвеска; Число дверей: 3
B3 **1.9 D Multijet, 1.9 JTD** 01/04 - 66 -110 kW	**36-201600**	**36-300037**	стандартная подвеска; Число дверей: 5
B3 **1.9 JTD** 10/01 - 05/04 85 kW	**36-201600**	36-300044	стандартная подвеска; Число дверей: 3
B3 **1.9 JTD** 10/01 - 05/04 85 kW	**36-201600**	**36-300037**	стандартная подвеска; Число дверей: 5

Пригодны для			
FIAT			
FIAT STILO (192)			
B4 **1.2 16V, 1.4 16V, 1.6, 1.6 16V, 1.8, 1.8 16V, 1.9 D Multijet, 1.9 JTD** 10/01 - 59 -100 kW	i.V. *22-113108*	**19-113098**	VA: Расстояние между крепежными отверстиями передней стойки 58 м
B6 Sport **1.2 16V, 1.4 16V, 1.6, 1.6 16V, 1.8, 1.8 16V, 1.9 D Multijet, 1.9 JTD** 10/01 - 59 -100 kW	i.V. *22-158901*	**24-067911**	VA: Расстояние между крепежными отверстиями передней стойки 58 м
B6 Sport **1.9 D Multijet, 1.9 JTD, 2.4 20V** 10/01 - 103 -125 kW	**35-156338**	**24-067911**	VA: Расстояние между крепежными отверстиями передней стойки 75 м
B8 **1.2 16V, 1.4 16V, 1.6, 1.6 16V, 1.8, 1.8 16V, 1.9 D Multijet, 1.9 JTD** 10/01 - 59 -100 kW	i.V. *22-158918*	**24-067928**	VA: Расстояние между крепежными отверстиями передней стойки 58 м
B8 **1.9 D Multijet, 1.9 JTD, 2.4 20V** 10/01 - 103 -125 kW	**35-156345**	**24-067928**	VA: Расстояние между крепежными отверстиями передней стойки 75 м
B12 PK **1.2 16V, 1.4 16V, 1.6 16V, 1.9 D Multijet, 1.9 JTD** 10/01 - 59 -88 kW	**46-190963**		Расстояние между крепежными отверстиями передней стойки 58 м; Обязанность, предусмотренная экспертизой VA: Глубина (экспертиза): 30 мм; Нагрузка оси до: 1020 кг HA: Глубина (экспертиза): 30 мм; Нагрузка оси до: 940 кг
B12 PK **1.9 JTD** 10/01 - 85 -100 kW	**46-190987**		Расстояние между крепежными отверстиями передней стойки 58 м; Обязанность, предусмотренная экспертизой VA: Глубина (экспертиза): 30 мм; Нагрузка оси до: 1030 кг HA: Глубина (экспертиза): 30 мм; Нагрузка оси до: 940 кг
B12 PK **1.9 JTD, 2.4 20V** 10/01 - 103 -125 kW	**46-190994**		Расстояние между крепежными отверстиями передней стойки 75 м; Обязанность, предусмотренная экспертизой VA: Глубина (экспертиза): 30 мм; Нагрузка оси до: 1030 кг HA: Глубина (экспертиза): 30 мм; Нагрузка оси до: 940 кг
B12 PK **1.9 D Multijet** 09/05 - 110 kW	**46-190970**		Расстояние между крепежными отверстиями передней стойки 75 м; Обязанность, предусмотренная экспертизой VA: Глубина (экспертиза): 30 мм; Нагрузка оси до: 1020 кг HA: Глубина (экспертиза): 30 мм; Нагрузка оси до: 940 кг
B12 SL **1.2 16V, 1.4 16V, 1.6 16V, 1.8, 1.8 16V, 1.9 D Multijet, 1.9 JTD** 10/01 - 59 -98 kW	**46-191014**		Расстояние между крепежными отверстиями передней стойки 58 м; Обязанность, предусмотренная экспертизой VA: Глубина (экспертиза): 45-50 мм; Нагрузка оси до: 1020 кг HA: Глубина (экспертиза): 30 мм; Нагрузка оси до: 940 кг
B12 SL **2.4 20V** 10/01 - 123 -125 kW	**46-191038**		Расстояние между крепежными отверстиями передней стойки 75 м; Обязанность, предусмотренная экспертизой VA: Глубина (экспертиза): 45-50 мм; Нагрузка оси до: 1030 кг HA: Глубина (экспертиза): 30 мм; Нагрузка оси до: 940 кг
B12 SL **1.9 JTD** 10/01 - 85 kW	**46-191021**		Расстояние между крепежными отверстиями передней стойки 58 м; Обязанность, предусмотренная экспертизой VA: Глубина (экспертиза): 45-50 мм; Нагрузка оси до: 1030 кг HA: Глубина (экспертиза): 30 мм; Нагрузка оси до: 940 кг
B12 SL **1.9 D Multijet** 09/05 - 110 kW	**46-191007**		Расстояние между крепежными отверстиями передней стойки 58 м; Обязанность, предусмотренная экспертизой VA: Глубина (экспертиза): 45-50 мм; Нагрузка оси до: 1020 кг HA: Глубина (экспертиза): 30 мм; Нагрузка оси до: 940 кг

Пригодны для			
FIAT			
FIAT STILO Multi Wagon (192)			
B3 **1.4 16V** 01/04 - 66 -70 kW	**36-201402**	36-216345	стандартная подвеска
B3 **1.6 16V** 01/03 - 76 kW	**36-201525**	36-216338	стандартная подвеска
B3 **1.6 16V** 01/03 - 76 kW	**36-201648**	36-216338	стандартная подвеска; с кондиционером
B3 **1.8, 1.8 16V** 01/03 - 76 -98 kW	**36-201501**	36-216338	стандартная подвеска
B3 **1.9 JTD** 01/03 - 59 kW	**36-201587**	36-216338	стандартная подвеска
B3 **1.9 D, 1.9 D Multijet, 1.9 JTD** 06/04 - 59 -88 kW	**36-201594**	36-216338	стандартная подвеска
B3 **1.9 JTD** 01/03 - 05/04 85 kW	**36-201600**	36-216338	стандартная подвеска
B3 **1.9 D Multijet, 1.9 JTD** 01/04 - 93 -110 kW	**36-201594**	36-216338	стандартная подвеска
B4 **1.4 16V, 1.6 16V, 1.8, 1.8 16V, 1.9 D, 1.9 D Multijet, 1.9 JTD** 01/04 - 59 -110 kW	i.V. *22-113108*	**19-140605**	VA: Расстояние между крепежными отверстиями передней стойки 58 м
B6 Sport **1.4 16V, 1.6 16V, 1.8, 1.8 16V, 1.9 D, 1.9 D Multijet, 1.9 JTD** 01/04 - 59 -110 kW	i.V. *22-158901*	**24-102667**	VA: Расстояние между крепежными отверстиями передней стойки 58 м
B6 Sport **2.4 20V** 01/04 - 123 kW	**35-156338**	**24-102667**	VA: Расстояние между крепежными отверстиями передней стойки 75 м
B8 **1.4 16V, 1.6 16V, 1.8, 1.8 16V, 1.9 D, 1.9 D Multijet, 1.9 JTD** 01/04 - 59 -110 kW	i.V. *22-158918*	**24-102674**	VA: Расстояние между крепежными отверстиями передней стойки 58 м
B8 **2.4 20V** 01/04 - 123 kW	**35-156345**	**24-102674**	VA: Расстояние между крепежными отверстиями передней стойки 75 м
B12 PK **1.4 16V, 1.6 16V, 1.8, 1.8 16V, 1.9 D, 1.9 D Multijet, 1.9 JTD** 01/04 - 59 -110 kW	**46-191045**		Расстояние между крепежными отверстиями передней стойки 58 м; Обязанность, предусмотренная экспертизой VA: Глубина (экспертиза): 30 мм; Нагрузка оси до: 1020 кг HA: Глубина (экспертиза): 30 мм; Нагрузка оси до: 980 кг
B12 PK **1.9 JTD** 01/03 - 85 -103 kW	**46-191052**		Расстояние между крепежными отверстиями передней стойки 58 м; Обязанность, предусмотренная экспертизой VA: Глубина (экспертиза): 30 мм; Нагрузка оси до: 1030 кг HA: Глубина (экспертиза): 30 мм; Нагрузка оси до: 980 кг
FIAT STRADA (178E)			
B1 **1.2, 1.3 D Multijet, 1.7 TD, 1.9 D, 1.9 JTD** 12/00 - 44 -62 kW	**12-226412** **12-226405**		VA: с шариковым подшибником
FIAT TEMPRA (159)			
B1 **1.4 i.e., 1.6, 1.6 i.e., 1.8 i.e., 1.9 D, 1.9 TD, 2.0 i.e.** 10/90 - 08/96 48 -83 kW	**12-117550** **12-117567**		VA: с шариковым подшибником
B3 **1.4 i.e., 1.6, 1.6 i.e.** 06/90 - 08/96 51 -66 kW	**36-201792**	36-217618	стандартная подвеска; механическая КПП

Пригодны для			

FIAT

FIAT TEMPRA (159)

B3	**1.4 i.e., 1.6 i.e.** 01/94 - 08/96 51 -66 kW	36-217632		стандартная подвеска; Усиленное оснащение .; механическая КПП
B3	**1.8 i.e., 1.9 D** 07/91 - 08/96 48 -81 kW	36-217625	36-217618	стандартная подвеска
B3	**1.8 i.e., 1.9 D** 07/91 - 12/93 48 -81 kW	**36-201808**		стандартная подвеска; Усиленное оснащение .
B3	**1.8 i.e.** 10/94 - 08/96 74 kW		36-217618	стандартная подвеска
B3	**1.9 TD, 2.0 i.e.** 10/90 - 08/96 59 -83 kW		36-217618	стандартная подвеска
B4	**1.4 i.e., 1.6, 1.6 i.e.** 06/90 - 08/96 51 -66 kW	**22-051813** **11-101499** SP	**19-019826**	
B4	**1.8 i.e., 1.9 D, 1.9 TD, 2.0 i.e.** 10/90 - 08/96 48 -83 kW	**22-041005** **11-101499** SP	**19-019826**	
B6 Sport	**1.4 i.e., 1.6, 1.6 i.e., 1.8 i.e., 1.9 D, 1.9 TD, 2.0 i.e.** 10/90 - 08/96 48 -83 kW	*22-040039*	**24-015714**	HA: Более тугая регулировка (настройка)
B8	**1.4 i.e., 1.6, 1.6 i.e., 1.8 i.e., 1.9 D, 1.9 TD, 2.0 i.e.** 10/90 - 08/96 48 -83 kW	*22-040398*	**24-018005**	

FIAT TEMPRA S.W. (159)

B1	**1.4 i.e., 1.6, 1.6 i.e., 1.9 TD** 07/91 - 08/96 51 -66 kW	**12-117550** **12-117567**		VA: с шариковым подшибником
B3	**1.4 i.e., 1.6, 1.6 i.e.** 10/90 - 08/96 51 -66 kW	**36-201792**	36-217649	стандартная подвеска; механическая КПП
B3	**1.4 i.e., 1.6, 1.6 i.e.** 01/94 - 08/96 51 -66 kW	36-217632		стандартная подвеска; Усиленное оснащение .; механическая КПП
B3	**1.8 i.e.** 09/93 - 08/96 66 kW	36-217625	36-217649	стандартная подвеска
B3	**1.8 i.e.** 09/93 - 12/93 66 kW	**36-201808**		стандартная подвеска; Усиленное оснащение .
B3	**1.8 i.e.** 10/94 - 08/96 74 kW		36-217649	стандартная подвеска
B3	**1.8 i.e., 1.9 D** 07/91 - 08/96 48 -81 kW	36-217625	36-217649	стандартная подвеска
B3	**1.8 i.e., 1.9 D** 07/91 - 12/93 48 -81 kW	**36-201808**		стандартная подвеска; Усиленное оснащение .
B3	**2.0 i.e.** 01/91 - 03/95 83 kW		36-217649	стандартная подвеска
B3	**1.9 TD** 07/91 - 02/95 59 -66 kW		36-217649	стандартная подвеска
B4	**1.4 i.e., 1.6, 1.6 i.e.** 10/90 - 08/96 51 -66 kW	**22-051813** **11-101499** SP	**19-029269**	
B4	**1.8 i.e., 1.9 D, 1.9 TD, 2.0 i.e.** 01/91 - 08/96 48 -83 kW	**22-041005** **11-101499** SP	**19-029269**	

Пригодны для			

FIAT

FIAT TEMPRA S.W. (159)

B6 Sport	**1.4 i.e., 1.6, 1.6 i.e., 1.8 i.e., 1.9 D, 1.9 TD, 2.0 i.e.** 01/91 - 08/96 48 -83 kW	*22-040039*	**24-015714**	HA: Более тугая регулировка (настройка)
B8	**1.4 i.e., 1.6, 1.6 i.e., 1.8 i.e., 1.9 D, 1.9 TD, 2.0 i.e.** 01/91 - 08/96 48 -83 kW	*22-040398*	**24-018005**	

FIAT TIPO (160)

B3	**1.1, 1.4, 1.4 i.e., 1.6, 1.6 i.e., 1.6 SX DGT, 1.8 i.e., 1.8 i.e.16V Sport, 2.0 i.e., 2.0 i.e. 16V Sport** 07/87 - 04/95 41 -102 kW	**36-154715**	**36-154708**	стандартная подвеска
B4	**1.1, 1.4, 1.4 i.e., 1.6, 1.6 i.e., 1.6 SX DGT, 1.7 D, 1.9 D** 07/87 - 08/96 41 -66 kW	**22-051813** **11-101499** *SP*	**19-019826**	
B4	**1.8 i.e, 1.8 i.e., 1.8 i.e.16V Sport, 1.9 TD, 2.0, 2.0 i.e.** 03/90 - 04/95 59 -100 kW	**22-041005** **11-101499** *SP*	**19-019826**	
B6 Sport	**1.1, 1.4, 1.4 i.e., 1.6, 1.6 i.e., 1.6 SX DGT, 1.7 D, 1.8 i.e, 1.8 i.e., 1.8 i.e.16V Sport, 1.9 D, 1.9 TD, 2.0, 2.0 16V, 2.0 i.e., 2.0 i.e. 16V Sport** 07/87 - 04/95 41 -107 kW	*22-040039*	**24-015714**	HA: Более тугая регулировка (настройка)
B8	**1.1, 1.4, 1.4 i.e., 1.6, 1.6 i.e., 1.6 SX DGT, 1.7 D, 1.8 i.e, 1.8 i.e., 1.8 i.e.16V Sport, 1.9 D, 1.9 TD, 2.0, 2.0 16V, 2.0 i.e., 2.0 i.e. 16V Sport** 07/87 - 04/95 41 -107 kW	*22-040398*	**24-018005**	

FIAT ULYSSE (220)

B1	**1.8, 1.9 TD, 2.0, 2.0 16V, 2.0 JTD, 2.0 Turbo, 2.1 TD** 03/96 - 08/02 66 -108 kW	**12-117505** **12-117499**		VA: с шариковым подшибником
B3	**2.0, 2.0 16V** 06/94 - 08/02 89 -100 kW	**36-191536**		стандартная подвеска
B3	**2.0 Turbo** 06/94 - 08/02 108 kW	**36-191536**		стандартная подвеска; без кондиционера
B4	**1.8, 1.9 TD, 2.0, 2.0 16V, 2.0 JTD, 2.0 Turbo, 2.1 TD** 03/96 - CH-Nr. 66 -108 kW	**22-046734**	**19-061054**	-> CH.Nr.: 7608
B4	**1.8, 1.9 TD, 2.0, 2.0 16V, 2.0 JTD, 2.0 Turbo, 2.1 TD** CH-Nr. - 08/02 66 -108 kW	**22-046734**	**19-110547**	CH.Nr.: 7609 ->

FIAT ULYSSE (179AX)

B1	**2.0, 2.0 D Multijet, 2.0 JTD, 2.2 D Multijet, 2.2 JTD, 3.0 V6** 08/02 - 79 -150 kW	**12-117505** **12-117499**		VA: с шариковым подшибником
B4	**2.0, 2.0 D Multijet, 2.0 JTD, 2.2 D Multijet, 2.2 JTD, 3.0 V6** 08/02 - 79 -150 kW	**22-128225** **22-139122**	**19-128238**	

F

BILSTEIN®

F

Пригодны для			

FIAT

FIAT UNO (146A/E)

B3	**0.9, 1.0, 1.0 iE, 1.3 Super Diesel, 1.3 Turbo i.e., 1.4, 1.4 DX, 1.4 Turbo, 1.4 Turbo i.e., 1.5 GX, 1.6, 1.6 R, 1.7 D, 45 0.9, 45 1.0, 45 i.e. 1.0, 50 1.1, 50 i.e. 1.1, 55 1.0, 55 1.1, 60 1.1, 60 Diesel 1.7, 70 1.3, 70 i.e. 1.4, 70 S 1.4, 70 TD 1.4, 75 i.e. 1.5** 01/83 - 12/93 30 -87 kW	**36-130498**	**36-133321**	стандартная подвеска
B4	**0.9, 1.0, 1.0 iE, 1.3 Super Diesel, 1.3 Turbo i.e., 1.4, 1.4 DX, 1.4 Turbo, 1.4 Turbo i.e., 1.5 GX, 1.6, 1.6 R, 1.7 D, 1.9 D, 45 0.9, 45 1.0, 45 i.e. 1.0, 50 1.1, 50 i.e. 1.1, 55 1.0, 55 1.1, 60 1.1, 60 Diesel 1.7, 70 1.3, 70 i.e. 1.4, 70 S 1.4, 70 TD 1.4, 75 i.e. 1.5** 01/83 - 12/93 30 -87 kW	**22-041173** **11-101338** SP	**19-019734**	

FIAT UNO (146 A/E)

B3	**1.0, 1.2, 1.5** 08/00 - 40 -57 kW	**36-130498**	**36-133321**	стандартная подвеска
B4	**1.0, 1.2, 1.5** 08/00 - 40 -57 kW	**22-041173** **11-101338** SP	**19-019734**	

FIAT 125

B6 Sport	**1.6, 1.6 Special** 07/67 - 03/74 66 -74 kW	*24-005494*	*24-221726*	
MS	**1.6, 1.6 Special** 07/67 - 03/74 66 -74 kW	**24-577700**	*24-577403*	

FIAT 126

B6 Sport	**600, 650, 700** 09/72 - 06/96 17 -22 kW	*24-007405*	*24-007504*	
MS	**600, 650, 700** 09/72 - 06/96 17 -22 kW	*24-577410*		

FIAT 127

B3	**0.9, 1.0, 1.0 Sport, 1.3 Diesel, 1.3 Sport** 06/71 - 12/86 29 -55 kW	**36-160730**		стандартная подвеска
B6 Sport	**0.9, 1.0, 1.0 Sport, 1.3 Diesel, 1.3 Sport** 06/71 - 12/86 29 -55 kW		*34-000588*	НА: Сервис срочного ремонта .; Возврат старой детали обязателен .

FIAT 127 Panorama

B3	**1.0, 1.3 Diesel** 01/77 - 12/86 33 -37 kW	**36-160730**		стандартная подвеска
B6 Sport	**1.0, 1.3 Diesel** 01/77 - 12/86 33 -37 kW		*34-000588*	НА: Сервис срочного ремонта .; Возврат старой детали обязателен .

FIAT 128

B4	**1.1, 1.3 Sport** 08/74 - 12/84 33 -44 kW		*22-040794*	
B6 Sport	**1.1, 1.3 Sport** 08/74 - 12/84 33 -44 kW	*34-000533*	*34-000540*	VA: Сервис срочного ремонта .; Возврат старой детали обязателен . НА: Сервис срочного ремонта .; Возврат старой детали обязателен .

Пригодны для			
FIAT			
FIAT 128			
B6 Sport **1.3 Rally** 09/71 - 02/76 49 kW	*34-000557*	*34-000564*	VA: Сервис срочного ремонта .; Возврат старой детали обязателен . HA: Сервис срочного ремонта .; Возврат старой детали обязателен .
FIAT 128 Familiare			
B4 **1.1, 1.3** 12/74 - 10/82 33 -44 kW		*22-040794*	
FIAT 128 купе			
B4 **1.1, 1.3, 1.3 Berlinetta** 03/72 - 02/81 47 -55 kW		*22-040794*	
B6 Sport **1.1, 1.3, 1.3 Berlinetta** 03/72 - 02/81 47 -55 kW	*34-000533*	*34-000540*	VA: Сервис срочного ремонта .; Возврат старой детали обязателен . HA: Сервис срочного ремонта .; Возврат старой детали обязателен .
FIAT 132			
B4 **1.6, 1.7 GLS, 1.7 Special, 2.0, 2.0 D, 2.0 GLS, 2.0 i.e., 2.5 D** 01/76 - 12/82 44 -90 kW		*19-019291*	
FIAT 500			
B6 Sport **0.5, 0.6** 01/57 - 01/76 11 -13 kW	*24-007405*	*24-007504*	
FIAT 500			
B3 **1.2, 1.2 LPG** 10/07 - 51 kW	**36-199709**	**36-200771**	стандартная подвеска
B3 **1.2, 1.2 LPG, 1.3 D Multijet, 1.4** 10/07 - 51 -74 kW	**36-200757**	**36-200771**	стандартная подвеска; с электрич. Усилителем
B3 **1.2, 1.2 LPG, 1.3 D Multijet, 1.4** 10/07 - 51 -74 kW		**36-199686**	стандартная подвеска; Усиленное оснащение .
B3 **1.4** 10/07 - 74 kW	**36-199709**	**36-200771**	стандартная подвеска
B3 **1.4 Abarth** 08/08 - 99 -118 kW		**36-199686**	стандартная подвеска
B3 **1.3 D Multijet** 10/07 - 55 -70 kW	**36-200269**	**36-199686**	стандартная подвеска
B4 **0.9, 1.2, 1.2 LPG, 1.3 D Multijet, 1.4** 10/07 - 51 -74 kW	**22-197351** **22-197368**	**19-184104**	
B14 **0.9, 1.2, 1.2 LPG, 1.3 D Multijet, 1.4, 1.4 Abarth** 08/08 - 51 -140 kW	**47-155770**		Обязанность, предусмотренная экспертизой VA: Глубина (экспертиза): 20-40 мм; Нагрузка оси до: 830 кг HA: Глубина (экспертиза): 20-40 мм; Нагрузка оси до: 640 кг
FIAT 500 C			
B3 **1.2** 09/09 - 51 kW	**36-199709**	**36-199686**	стандартная подвеска
B3 **1.2** 09/09 - 51 kW	**36-200757**	**36-199686**	стандартная подвеска; с электрич. Усилителем
B3 **1.4** 09/09 - 74 kW	**36-199709**	**36-199686**	стандартная подвеска

F

Пригодны для			

FIAT

FIAT 500 C

B3	**1.4** 09/09 - 74 kW	**36-200757**	**36-199686**	стандартная подвеска; с электрич. Усилителем
B4	**0.9, 1.2, 1.3 D Multijet, 1.4** 09/09 - 51 -74 kW	**22-197351** **22-197368**	**19-184104**	стандартная подвеска
B14	**0.9, 1.2, 1.3 D Multijet, 1.4, 1.4 Abarth** 09/09 - 51 -103 kW	**47-155770**		Обязанность, предусмотренная экспертизой VA: Глубина (экспертиза): 20-40 мм; Нагрузка оси до: 830 кг HA: Глубина (экспертиза): 20-40 мм; Нагрузка оси до: 640 кг

FIAT 600

B6 Sport	**0.6, 0.8** 03/55 - 02/71 15 -17 kW	*24-007405*	*24-007504*	

FIAT DUCATO Panorama (280)

B4	**1.8, 1.9 D, 1.9 TD, 2.0, 2.4 D, 2.5 D, 2.5 TD** 07/82 - 08/90 51 -68 kW		**19-065625**	

FIAT DUCATO фургон (280)

B4	**1.8, 1.9 D, 1.9 TD, 2.0, 2.4 D, 2.5 D** 01/82 - 08/90 49 -62 kW		**19-065625**	Варианты оснащения: ex. 18, 18Q
B4	**1.8, 1.9 D, 1.9 TD, 2.0, 2.4 D, 2.5 D** 01/82 - 08/90 49 -62 kW		**19-065618**	Варианты оснащения: 18, 18Q

FIAT DUCATO с бортовой платформой/ходовая часть (280)

B4	**2.5 TD** 01/86 - 08/90 68 kW		**19-065601**	

FIAT DUCATO Panorama (290)

B4	**1.9 D, 1.9 TD, 2.0, 2.0 4x4, 2.5 TD 4x4** 06/90 - 05/94 52 -70 kW		**19-065625**	
B4	**2.5 D, 2.5 D 4x4, 2.5 TD, 2.5 TD 4x4** 07/90 - 03/94 55 -70 kW		**19-065618**	

FIAT DUCATO фургон (290)

B1	**1.9 D, 1.9 TD, 2.5 D 4x4, 2.5 TD, 2.5 TD 4x4** 03/89 - 03/94 52 -70 kW	**12-117536** **12-117529**		VA: с шариковым подшибником
B4	**2.0 4x4, 2.5 D 4x4, 2.5 TD, 2.5 TD 4x4** 06/90 - 05/94 55 -70 kW		**19-065618**	VA: тип модели: ex. Typ 18, 18Q Maxi
B4	**1.9 D, 1.9 TD** 03/89 - 03/94 52 -60 kW		**19-065625**	VA: тип модели: ex. Typ 18, 18QMaxi

FIAT DUCATO с бортовой платформой/ходовая часть (290)

B4	**1.9 TD, 2.0, 2.5 D, 2.5 TD** 03/89 - 03/94 55 -70 kW		**19-065632**	стандартная подвеска; для жилых микроавтобусов (кемперов)
B4	**1.9 TD, 2.0, 2.5 D, 2.5 TD** 03/89 - 03/94 55 -70 kW		**19-065601**	стандартная подвеска

Пригодны для			

FIAT

FIAT DUCATO автобус (230)

B1	**1.9 D, 1.9 D Combinato, 1.9 TD, 1.9 TD Combinato, 1.9 TD Panorama/Combinato, 2.0 JTD, 2.0 Panorama/Combinato, 2.5 D Combinato, 2.5 TDI 4x4, 2.5 TDI Combinato, 2.5 TDI Panorama/Combinato, 2.8 D, 2.8 JTD, 2.8 JTD 4x4, 2.8 TDI, 2.8 TDI 4x4** 10/97 - 04/02 50 -94 kW	**12-117536** **12-117529**		VA: с шариковым подшибником
B2	**1.9 D, 1.9 D Combinato, 1.9 TD, 1.9 TD Combinato, 1.9 TD Panorama/Combinato, 2.0, 2.0 JTD, 2.0 Panorama/Combinato, 2.5 D Combinato, 2.5 TD, 2.5 TDI 4x4, 2.5 TDI Combinato, 2.5 TDI Panorama/Combinato, 2.8 D, 2.8 JTD, 2.8 TDI, 2.8 TDI 4x4** 10/97 - 04/02 50 -94 kW		**15-122582**	тип модели: 10Q, 14Q
B4	**1.9 D, 1.9 D Combinato, 1.9 TD, 1.9 TD Panorama/Combinato, 2.0, 2.0 JTD, 2.0 Panorama/Combinato, 2.5 TD, 2.5 TDI 4x4, 2.5 TDI Panorama/Combinato, 2.8 D, 2.8 JTD, 2.8 TDI, 2.8 TDI 4x4** 10/97 - 04/02 50 -94 kW	**22-136244**	**19-065656**	стандартная подвеска; полезная нагрузка до 1400 kg
B4	**1.9 TD Combinato, 2.5 D Combinato, 2.5 TDI Combinato** 08/94 - 04/02 59 -80 kW	**22-136244**	**19-065663**	НА: тип модели: 14Q

FIAT DUCATO фургон (230L)

B1	**1.9 D, 1.9 TD, 1.9 TD CAT, 2.0, 2.0 JTD, 2.5 D, 2.5 TDI, 2.5 TDI 4x4, 2.5 TDI Maxi, 2.8 D, 2.8 D 4x4, 2.8 JTD, 2.8 JTD 4x4, 2.8 TDI, 2.8 TDI 4x4** 10/97 - 04/02 50 -94 kW	**12-117536** **12-117529**		VA: с шариковым подшибником
B2	**1.9 D, 1.9 TD, 1.9 TD CAT, 2.0, 2.5 D, 2.5 TDI, 2.5 TDI 4x4, 2.8 D, 2.8 D 4x4, 2.8 TDI, 2.8 TDI 4x4** 10/97 - 04/02 50 -90 kW		**15-122582**	тип модели: 10Q, 14Q
B4	**1.9 D, 1.9 TD, 1.9 TD CAT, 2.0, 2.5 D, 2.5 TDI, 2.5 TDI 4x4, 2.5 TDI Maxi, 2.8 D, 2.8 TDI, 2.8 TDI 4x4** 10/97 - 04/02 50 -90 kW	**22-136244**	**19-065656**	стандартная подвеска; полезная нагрузка до 1400 kg
B4	**1.9 D, 1.9 TD, 1.9 TD CAT, 2.0, 2.5 D, 2.5 TDI, 2.5 TDI 4x4, 2.5 TDI Maxi, 2.8 D, 2.8 TDI, 2.8 TDI 4x4** 10/97 - 04/02 50 -90 kW	**22-136244**	**24-168731**	стандартная подвеска; полезная нагрузка до 1800 kg
B4	**1.9 D, 1.9 TD, 1.9 TD CAT, 2.0, 2.5 D, 2.5 TDI, 2.5 TDI 4x4, 2.5 TDI Maxi, 2.8 D, 2.8 TDI, 2.8 TDI 4x4** 10/97 - 04/02 50 -90 kW	**22-136244**	**24-168748**	полезная нагрузка до 1800 kg; для жилых микроавтобусов (кемперов)

FIAT DUCATO с бортовой платформой/ходовая часть (230)

B1	**1.9 D, 1.9 TD, 1.9 TD CAT, 2.0, 2.5 D, 2.5 D 4x4, 2.5 TDI, 2.5 TDI 4x4, 2.8 D, 2.8 JTD, 2.8 TDI** 02/98 - 04/02 50 -94 kW	**12-117536** **12-117529**		VA: с шариковым подшибником
B2	**1.9 D, 1.9 TD, 1.9 TD CAT, 2.0, 2.5 D, 2.5 D 4x4, 2.5 TDI, 2.5 TDI 4x4, 2.8 D, 2.8 TDI** 02/98 - 04/02 50 -90 kW		**15-122582**	полезная нагрузка до 1400 kg

Пригодны для				
FIAT				
FIAT DUCATO с бортовой платформой/ходовая часть (230)				
B4	**1.9 D, 1.9 TD, 1.9 TD CAT, 2.0, 2.5 D, 2.5 TDI, 2.8 D, 2.8 TDI** 02/98 - 04/02 50 -90 kW	**22-136244**	**19-065656**	стандартная подвеска; полезная нагрузка до 1400 kg
B4	**1.9 D, 1.9 TD, 1.9 TD CAT, 2.0, 2.5 D, 2.5 D 4x4, 2.5 TDI, 2.5 TDI 4x4, 2.8 D, 2.8 TDI** 02/98 - 04/02 50 -90 kW	**22-136244**	**24-168731**	стандартная подвеска; полезная нагрузка до 1800 kg
B4	**1.9 D, 1.9 TD, 1.9 TD CAT, 2.0, 2.5 D, 2.5 D 4x4, 2.5 TDI, 2.5 TDI 4x4, 2.8 D, 2.8 TDI** 02/98 - 04/02 50 -90 kW	**22-136244**	**24-168748**	полезная нагрузка до 1800 kg; для жилых микроавтобусов (кемперов)
B4	**2.5 D 4x4, 2.5 TDI 4x4** 03/94 - 04/02 62 -85 kW		**19-065656**	
FIAT DUCATO автобус (244, Z_)				
B4	**2.0, 2.0 Bipower, 2.0 JTD, 2.3 JTD, 2.8 JTD, 2.8 TD, 2.8 TDS** 04/02 - 62 -107 kW	**22-136244**	**19-065656**	стандартная подвеска; полезная нагрузка до 1400 kg
FIAT DUCATO фургон (244)				
B4	**2.0, 2.0 Bipower, 2.0 JTD, 2.3 JTD, 2.8 JTD, 2.8 JTD Power, 2.8 TD, 2.8 TDS** 04/02 - 62 -107 kW	**22-136244**	**19-065656**	полезная нагрузка до 1400 kg
FIAT DUCATO с бортовой платформой/ходовая часть (244)				
B4	**2.0 JTD, 2.3 JTD, 2.8 JTD, 2.8 JTD Power, 2.8 TDS** 04/02 - 62 -107 kW	**22-136244**	**19-065656**	полезная нагрузка до 1400 kg
FIAT DUCATO автобус (250)				
B4	**100 Multijet 2,2 D, 120 Multijet 2,3 D, 130 Multijet 2,3 D, 140 Natural Power 3,0, 150 Multijet 3,0 D, 160 Multijet Power 3,0 D, 2.0 D 115 Multijet, 2.3 150 D Multijet, 3.0 D Multijet** 07/06 - 74 -130 kW	**i.V.**	**19-183398**	тип модели: Light 11-15 Q
B4	**100 Multijet 2,2 D, 120 Multijet 2,3 D, 130 Multijet 2,3 D, 140 Natural Power 3,0, 150 Multijet 3,0 D, 160 Multijet Power 3,0 D, 2.0 D 115 Multijet, 2.3 150 D Multijet, 3.0 D Multijet** 07/06 - 74 -130 kW	**i.V.**	**19-183398**	тип модели: Light 17-18 Q
FIAT DUCATO фургон (250)				
B4	**100 Multijet 2,2 D, 120 Multijet 2,3 D, 140 Natural Power, 150 Multijet 3,0 D, 160 Multijet Power 3,0 D, 2.0 D 115 Multijet, 2.3 150 D Multijet, 3.0 D Multijet** 07/06 - 74 -130 kW	**i.V.**	**19-183398**	тип модели: Light 11-15 Q
B4	**100 Multijet 2,2 D, 120 Multijet 2,3 D, 140 Natural Power, 150 Multijet 3,0 D, 160 Multijet Power 3,0 D, 2.0 D 115 Multijet, 2.3 150 D Multijet, 3.0 D Multijet** 07/06 - 74 -130 kW	**i.V.**	**19-183398**	тип модели: Light 17-18 Q

Пригодны для			

FIAT

FIAT DUCATO с бортовой платформой/ходовая часть (250)

B4	**100 Multijet 2,2 D, 120 Multijet 2,3 D, 130 Multijet 2,3 D, 150 Multijet 3,0 D, 160 Multijet Power 3,0 D, 2.0 D 115 Multijet, 2.3 150 D Multijet, 3.0 D Multijet** 07/06 - 74 -130 kW	i.V.	**19-183398**	тип модели: Light 11-15 Q
B4	**100 Multijet 2,2 D, 120 Multijet 2,3 D, 130 Multijet 2,3 D, 150 Multijet 3,0 D, 160 Multijet Power 3,0 D, 2.0 D 115 Multijet, 2.3 150 D Multijet, 3.0 D Multijet** 07/06 - 74 -130 kW	i.V.	**19-183398**	тип модели: Light 17-18 Q

FORD

FORD CAPRI (ECJ)

B3	**1300, 1600, 1600 GT** 01/69 - 02/74 35 -65 kW	**36-164110**		стандартная подвеска
B6 Sport	**1300, 1500, 1700, 2000, 2300, 2600, 3000** 01/72 - 02/74 35 -103 kW	**34-001103**		

FORD CAPRI II (GECP)

B6 Sport	**1.3, 1.6, 2.0, 2.3, 3.0** 02/74 - 12/77 40 -101 kW	**34-001103**		

FORD CAPRI III (GECP)

B6 Sport	**1.3, 1.6, 2.0, 2.3 Super, 3.0** 01/78 - 12/85 40 -101 kW	**34-001103**	*24-007641*	

FORD CONSUL (GGFL)

B3	**1700, 2000** 01/72 - 12/75 48 -73 kW	*36-202706*		стандартная подвеска

FORD CONSUL Turnier (GGNL)

B3	**1700, 2000** 01/72 - 12/75 48 -73 kW	*36-202706*		стандартная подвеска

FORD CONSUL купе (GGCL)

B3	**1700, 2000** 01/72 - 12/75 48 -73 kW	*36-202706*		стандартная подвеска

FORD CORTINA седан

B3	**1.3** 09/79 - 08/82 44 kW	*36-202713*		стандартная подвеска

FORD ESCORT I (AFH, ATH)

B3	**1100, 1300, 1300 GT, 950** 01/68 - 08/74 25 -53 kW	**36-181438**		стандартная подвеска
B6 Sport	**1.6, 1100, 1300, 1300 GT, Mexico, RS 1600, Twin Cam** 03/68 - 08/73 29 -90 kW		**24-007733**	
B6 Sport	**1.6, 1100, 1300, 950, Mexico** 09/73 - 10/75 25 -63 kW		**24-008723**	

Пригодны для			

FORD

FORD ESCORT I универсал (ADH)

B3	**1100, 1300** 06/68 - 02/76 29 -42 kW	**36-181438**		стандартная подвеска

FORD ESCORT II (ATH)

B3	**1.1, 1.3** 12/74 - 08/80 32 -51 kW	**36-181438**	**36-129829**	стандартная подвеска
B6 Sport	**1.1, 1.3, 1.8** 12/74 - 08/80 32 -115 kW	**34-001011**	**24-008723**	
B6 Sport	**1.6 RS, 2.0 RS,** **2.0 RS Привод на задние колеса, RS 1800** 03/73 - 08/80 62 -92 kW		**24-008723**	
B6 Sport	**2.0 RS** 03/73 - 08/73 73 kW		**24-007733**	
MS	**1.6 RS, 2.0 RS,** **2.0 RS Привод на задние колеса, RS 1800** 03/73 - 08/80 62 -92 kW		**24-008716**	тип модели: Rallye
MS	**1.6 RS, 2.0 RS,** **2.0 RS Привод на задние колеса, RS 1800** 03/73 - 08/80 62 -92 kW		**24-007672**	тип модели: Gruppe 4
MS	**1.6 RS, 2.0 RS,** **2.0 RS Привод на задние колеса, RS 1800** 03/73 - 08/80 62 -92 kW		**24-021906**	тип модели: Gruppe 4; Параметр: 220N /110N

FORD ESCORT II универсал

B3	**1.1, 1.3** 04/75 - 07/81 32 -42 kW		**36-159321**	стандартная подвеска

FORD ESCORT III (GAA)

B2	**1.1, 1.3, 1.6, 1.6 i** 05/83 - 07/86 37 -66 kW	**17-053273** **11-101338** SP		
B2	**1.6 D** 02/84 - 12/85 40 kW	**17-053273** **11-101338** SP		
B3	**1.1, 1.3, 1.6, 1.6 i** 01/83 - 07/86 37 -66 kW	**36-133338**	**36-129829**	стандартная подвеска; механическая КПП
B3	**1.1, 1.3, 1.6, 1.6 i** 01/83 - 07/86 37 -66 kW	**36-133345**	**36-129829**	стандартная подвеска; АКПП
B3	**1.1, 1.3, 1.6, 1.6 D, 1.6 i** 01/83 - 07/86 37 -66 kW	**36-133352**		стандартная подвеска; Усиленное оснащение .
B3	**1.1, 1.3, 1.6** 09/80 - 01/83 40 -71 kW	**36-159284**	*36-159345*	стандартная подвеска
B3	**1.6 XR3i** 09/81 - 12/85 77 -81 kW	**36-159314**	*36-159345*	стандартная подвеска
B3	**1.6 RS Turbo, 1.7 Turbo RS, RS 1600i** 05/82 - 02/86 85 -147 kW		**36-159147**	стандартная подвеска
B3	**1.6 D** 01/83 - 12/85 40 kW	**36-133345**	**36-129829**	стандартная подвеска
B4	**1.1, 1.3, 1.6, 1.6 D, 1.6 i** 05/83 - 07/86 37 -66 kW	**22-040893** **11-101338** SP	**22-040862**	
B4	**1.1, 1.3, 1.6** 09/80 - 04/83 40 -71 kW	*22-040855* **11-101338** SP	**22-040862**	

Пригодны для			
FORD			
FORD ESCORT III (GAA)			
B4 **1.6 RS Turbo, 1.6 XR3i** 09/81 - 02/86 77 -97 kW	**22-040893**		
B6 Sport **1.1, 1.3, 1.6, 1.6 XR3i** 09/80 - 04/83 40 -81 kW	*35-000396*		
FORD ESCORT III универсал (AWA)			
B2 **1.1, 1.3, 1.6, 1.6 D** 05/83 - 12/85 37 -58 kW	**17-053273** **11-101338** SP		
B3 **1.1, 1.6 D** 08/83 - 12/85 37 -40 kW	**36-133345**		стандартная подвеска
B3 **1.1, 1.3, 1.6** 09/80 - 01/83 40 -58 kW		**36-159321**	стандартная подвеска
B3 **1.3, 1.6** 02/83 - 12/85 51 -58 kW	**36-133345**	**36-159321**	стандартная подвеска
B4 **1.1, 1.3, 1.6, 1.6 D** 05/83 - 12/85 37 -58 kW	**22-040893** **11-101338** SP	**22-040862**	
B4 **1.1, 1.3, 1.6** 09/80 - 04/83 40 -58 kW	*22-040855* **11-101338** SP	**22-040862**	
B6 Sport **1.1, 1.3, 1.6** 09/80 - 04/83 40 -58 kW	*35-000396*		
FORD ESCORT IV (GAF, AWF, ABFT)			
B2 **1.1, 1.3, 1.4, 1.6, 1.6 D, 1.6 i, 1.8 D** 10/85 - 10/90 37 -75 kW	**17-053273** **11-101338** SP		
B3 **1.1, 1.3, 1.6** 12/85 - 10/90 37 -65 kW	**36-129898**	**36-129829**	стандартная подвеска
B3 **1.1, 1.3, 1.6, 1.6 D, 1.6 i, 1.8 D** 12/85 - 10/90 37 -75 kW	**36-159222**	**36-133376**	стандартная подвеска; Усиленное оснащение .
B3 **1.4** 01/86 - 07/90 54 -55 kW	**36-129898**	**36-129829**	стандартная подвеска
B3 **1.4** 01/86 - 07/90 54 -55 kW			стандартная подвеска; Усиленное оснащение .
B3 **1.6 i** 01/86 - 07/90 66 -75 kW	**36-133352**	**36-129829**	стандартная подвеска
B3 **1.6 XR3i** 01/86 - 08/89 77 kW	**36-159123**	**36-159147**	стандартная подвеска
B3 **1.6 Turbo RS** 01/86 - 07/90 97 kW		**36-159147**	стандартная подвеска
B3 **1.6 D, 1.8 D** 01/86 - 07/90 40 -44 kW	**36-133369**	**36-129829**	стандартная подвеска
B4 **1.1, 1.3, 1.4, 1.6, 1.6 D, 1.6 i, 1.8 D** 10/85 - 10/90 37 -75 kW	**22-040893** **11-101338** SP	**22-040862**	
B4 **1.6 Turbo RS, 1.6 XR3i** 01/86 - 07/90 77 -97 kW	**22-040893**		
FORD ESCORT IV универсал (AWF, AVF)			
B2 **1.1, 1.3, 1.4, 1.6, 1.6 D, 1.6 i, 1.8 D** 10/85 - 10/90 37 -66 kW	**17-053273** **11-101338** SP		

F

Пригодны для			

FORD

FORD ESCORT IV универсал (AWF, AVF)

B3	**1.1, 1.3, 1.6** 10/85 - 09/90 37 -58 kW	**36-129898**	**36-133376**	стандартная подвеска
B3	**1.1, 1.3, 1.6, 1.6 D, 1.6 i, 1.8 D** 10/85 - 09/90 37 -66 kW	**36-129898**	**36-133376**	стандартная подвеска; Усиленное оснащение .
B3	**1.4** 01/86 - 07/90 54 -55 kW	**36-129898**	**36-133376**	стандартная подвеска; Усиленное оснащение .
B3	**1.6 D, 1.8 D** 01/86 - 07/90 40 -44 kW	**36-133369**	**36-133376**	стандартная подвеска
B4	**1.1, 1.3, 1.4, 1.6, 1.6 D, 1.6 i, 1.8 D** 10/85 - 10/90 37 -66 kW	**22-040893** **11-101338** SP	**22-040862**	

FORD ESCORT IV кабрио (ALF)

B2	**1.4, 1.6, 1.6 i** 01/86 - 07/90 54 -75 kW	**17-053273** **11-101338** SP		
B3	**1.4, 1.6, 1.6 i, 1.6 XR3i** 01/86 - 07/90 54 -77 kW	**36-159123**	**36-159147**	стандартная подвеска
B4	**1.4, 1.6, 1.6 i** 01/86 - 07/90 54 -75 kW	**22-040893** **11-101338** SP	**22-040862**	

FORD ESCORT V (GAL)

B1	**1.3, 1.4, 1.6, 1.8 16V XR3i, 1.8 D, RS 2000** 07/90 - 12/92 44 -110 kW	**12-116669**		VA: с шариковым подшибником
B3	**1.3, 1.6** 07/90 - 12/92 44 -77 kW	**36-129898**	**36-129829**	стандартная подвеска
B3	**1.4** 07/90 - 09/92 52 kW	**36-133390**	**36-203277**	стандартная подвеска; механическая КПП
B3	**1.4** 07/90 - 09/92 52 kW		**36-129911**	стандартная подвеска; Усиленное оснащение .
B3	**1.8 16V XR3i** 02/92 - 12/92 77 -96 kW	**36-203260**	**36-203277**	стандартная подвеска
B3	**RS 2000** 05/91 - 12/92 110 kW		**36-203277**	стандартная подвеска
B3	**1.8 D** 07/90 - 12/92 44 kW	**36-133369**	**36-129829**	стандартная подвеска
B4	**1.3** 07/90 - 09/92 44 kW	**22-041135** **11-101338** SP	**19-019994** OIO	
B4	**1.4, 1.6, 1.8 D** 07/90 - 10/90 44 -77 kW	**22-041135** **11-101338** SP	**19-019994** OIO	
B4	**1.4, 1.6, 1.8 D** 11/90 - 12/92 44 -77 kW	**22-041159** **11-101338** SP	**19-019994** OIO	
B4	**1.8 16V XR3i, RS 2000** 05/91 - 12/92 77 -110 kW	**22-041159** **11-101338** SP		
B6 Sport	**1.3, 1.4, 1.6, 1.8 16V XR3i, 1.8 D, RS 2000** 07/90 - 12/92 44 -110 kW	**35-003984**	**24-015776** OIO	

Пригодны для			
FORD			
FORD ESCORT V (GAL)			
B8 **1.3, 1.4, 1.6, 1.8 16V XR3i, 1.8 D, RS 2000** 07/90 - 12/92 44 -110 kW	**35-040286**	**24-017534**	
FORD ESCORT V универсал (GAL, AVL)			
B1 **1.3, 1.4, 1.6, 1.8 16V, 1.8 D, 1.8 TD** 05/91 - 12/92 44 -77 kW	**12-116669**		VA: с шариковым подшибником
B3 **1.3, 1.6** 07/90 - 09/92 44 -77 kW	**36-129898**	**36-133376**	стандартная подвеска
B3 **1.4** 07/90 - 09/92 52 kW	**36-133390**	**38-129889**	стандартная подвеска; механическая КПП
B3 **1.8 16V** 02/92 - 12/92 77 kW		**38-129889**	стандартная подвеска
B3 **1.8 D, 1.8 TD** 07/90 - 12/92 44 -55 kW	**36-133369**	**36-133376**	стандартная подвеска
B4 **1.3** 09/91 - 09/92 44 kW	**22-041135** **11-101338** SP	**19-029313**	
B4 **1.4** 07/90 - 10/90 52 kW	**22-041135** **11-101338** SP	**19-029313**	тип модели: ex. ls
B4 **1.4** 07/90 - 09/92 52 kW	**22-041159** **11-101338** SP	**19-029313**	
B4 **1.6, 1.8 D** 07/90 - 11/90 44 -77 kW	**22-041135** **11-101338** SP	**19-029313**	
B4 **1.6, 1.8 16V, 1.8 D, 1.8 TD** 11/90 - 12/92 44 -77 kW	**22-041159** **11-101338** SP	**19-029313**	
B6 Sport **1.3, 1.4, 1.6, 1.8 16V, 1.8 D, 1.8 TD** 10/90 - 12/92 44 -77 kW	**35-003984**	**24-016377**	
FORD ESCORT V кабрио (ALL)			
B1 **1.4, 1.6, 1.8 16V XR3i** 07/90 - 12/92 52 -96 kW	**12-116669**		VA: с шариковым подшибником
B3 **1.4** 07/90 - 12/92 52 kW	**36-201112**	**36-129911**	стандартная подвеска
B3 **1.6** 07/90 - 12/92 77 kW		**36-159147**	стандартная подвеска
B3 **1.8 16V XR3i** 02/92 - 12/92 77 -96 kW	**36-201129**	**36-129911**	стандартная подвеска
B4 **1.4, 1.6** 07/90 - 12/92 52 -77 kW	**22-041159** **11-101338** SP	**19-019994**	
B6 Sport **1.4, 1.6** 07/90 - 12/92 52 -77 kW	**35-003984**	**24-015776**	
B6 Sport **1.8 16V XR3i** 02/92 - 12/92 77 -96 kW	**35-003984**	**24-015776**	
B8 **1.8 16V XR3i** 02/92 - 12/92 77 -96 kW	**35-040286**	**24-017534**	

F

BILSTEIN®

F

	Пригодны для			
FORD				
FORD ESCORT VI (GAL)				
B1	**1.3, 1.4, 1.6 i 16V, 1.8 16V XR3i, 1.8 D, 1.8 i 16V, 1.8 TD, 1.8 XR3i 16V 4x4, RS 2000, RS 2000 4x4, RS Cosworth 4x4** 09/92 - 01/95 44 -162 kW	**12-116867**		VA: с шариковым подшибником
B3	**1.3** 09/92 - 01/95 44 kW	**36-133383**	**36-129904**	стандартная подвеска
B3	**1.3, 1.6 i 16V, 1.8 D, 1.8 TD** 09/92 - 01/95 44 -66 kW	**36-133529**	**36-129911**	стандартная подвеска; Усиленное оснащение .
B3	**1.6 i 16V** 09/92 - 01/95 65 -66 kW	**36-133390**	**36-129904**	стандартная подвеска
B3	**1.8 i 16V** 09/92 - 01/95 77 kW	**36-133529**	**36-129904**	стандартная подвеска
B3	**1.8 i 16V** 09/92 - 01/95 77 kW		**36-129904**	стандартная подвеска; Усиленное оснащение .
B3	**1.8 16V XR3i** 09/92 - 01/95 96 kW	**36-203260**	**36-203277**	стандартная подвеска
B3	**RS 2000** 09/92 - 01/95 110 kW		**36-203277**	стандартная подвеска
B3	**1.8 D, 1.8 TD** 09/92 - 01/95 44 -66 kW	**36-133406**	**36-129904**	стандартная подвеска
B4	**1.3** 09/92 - 01/95 44 kW	**22-041135** **11-101338** SP	**19-019994** OIO	
B4	**1.4, 1.6 i 16V, 1.8 D, 1.8 i 16V** 09/92 - 01/95 44 -77 kW	**22-041159** **11-101338** SP	**19-019994** OIO	
B4	**1.8 16V XR3i, RS 2000** 09/92 - 01/95 96 -110 kW	**22-041159** **11-101338** SP		
B4	**1.8 TD** 02/93 - 01/95 66 kW		**19-019994** OIO	
B6 Sport	**1.3** 07/92 - 01/95 44 kW	**35-003984**	**24-015776** OIO	
B6 Sport	**1.4, 1.6 i 16V, 1.8 16V XR3i, 1.8 D, 1.8 i 16V, 1.8 TD, RS 2000** 09/92 - 01/95 44 -110 kW	**35-003984**	**24-015776** OIO	
B6 Sport	**1.8 XR3i 16V 4x4, RS 2000 4x4, RS Cosworth 4x4** 09/92 - 01/95 77 -162 kW	**22-041296**	**24-020602** OIO	
B8	**1.3** 07/90 - 01/95 44 kW	**35-040286**	**24-017534** OIO	
B8	**1.4, 1.6 i 16V, 1.8 16V XR3i, 1.8 D, 1.8 i 16V, 1.8 TD, RS 2000** 09/92 - 01/95 44 -110 kW	**35-040286**	**24-017534** OIO	
MS	**RS Cosworth 4x4** 09/92 - 01/95 162 kW		**24-024884** OIO	тип модели: Rallye Gruppe A HA: Параметр: 350/130; изменяемой высоты
MS	**RS Cosworth 4x4** 09/92 - 01/95 162 kW		**24-021890** OIO	Более тугая регулировка (настройка); тип модели: Rally Gruppe A HA: Параметр: 400/150; изменяемой высоты
FORD ESCORT VI седан (GAL)				
B1	**1.3, 1.4, 1.6 i 16V, 1.8 D, 1.8 i 16V, 1.8 TD** 08/93 - 01/95 44 -77 kW	**12-116669**		VA: с шариковым подшибником

Пригодны для			

FORD

FORD ESCORT VI седан (GAL)

B3	**1.3** 08/93 - 01/95 44 kW	**36-133383**	**36-129904**	стандартная подвеска
B3	**1.3** 08/93 - 01/95 44 kW	**36-133529**	**36-129911**	стандартная подвеска; Усиленное оснащение .
B3	**1.6 i 16V** 08/93 - 01/95 65 -66 kW	**36-133390**	**36-129904**	стандартная подвеска
B3	**1.6 i 16V** 08/93 - 01/95 65 -66 kW	**36-133529**	**36-129911**	стандартная подвеска; Усиленное оснащение .
B3	**1.8 D, 1.8 TD** 08/93 - 01/95 44 -66 kW	**36-133406**	**36-129904**	стандартная подвеска
B3	**1.8 D, 1.8 TD** 08/93 - 01/95 44 -66 kW	**36-133529**	**36-129911**	стандартная подвеска; Усиленное оснащение .
B4	**1.3** 08/93 - 01/95 44 kW	**22-041135** **11-101338** SP	**19-019994** OIO	
B4	**1.4, 1.6 i 16V, 1.8 D, 1.8 i 16V** 08/93 - 01/95 44 -77 kW	**22-041159** **11-101338** SP	**19-019994** OIO	
B4	**1.8 TD** 08/93 - 01/95 66 kW		**19-019994** OIO	
B6 Sport	**1.4, 1.6 i 16V, 1.8 i 16V** 08/93 - 01/95 52 -77 kW	**35-003984**	**24-015776** OIO	
B8	**1.3** 07/90 - 01/95 44 kW	**35-040286**	**24-017534** OIO	
B8	**1.4, 1.6 i 16V, 1.8 i 16V** 09/92 - 01/95 52 -77 kW	**35-040286**	**24-017534** OIO	

FORD ESCORT VI универсал (GAL)

B1	**1.3, 1.4, 1.6 i 16V, 1.8 D, 1.8 i 16V, 1.8 TD** 09/92 - 01/95 44 -96 kW	**12-116669**		VA: с шариковым подшибником
B3	**1.3** 09/92 - 01/95 44 kW	**36-133383**	**38-129889**	стандартная подвеска
B3	**1.6 i 16V** 09/92 - 01/95 65 -66 kW	**36-133390**	**38-129889**	стандартная подвеска
B3	**1.8 D, 1.8 TD** 09/92 - 01/95 44 -66 kW	**36-133406**	**38-129889**	стандартная подвеска
B4	**1.3, 1.4, 1.6 i 16V, 1.8 D, 1.8 i 16V, 1.8 TD** 09/92 - 01/95 44 -96 kW	**22-041159** **11-101338** SP	**19-029313** OO	
B6 Sport	**1.3, 1.4, 1.6 i 16V, 1.8 D, 1.8 i 16V, 1.8 TD** 09/92 - 01/95 44 -96 kW	**35-003984**	**24-016377** OO	

FORD ESCORT VI кабрио (ALL)

B1	**1.4, 1.4 i, 1.6 16V XR3i, 1.6 i 16V, 1.8 16V XR3i** 12/92 - 01/95 52 -96 kW	**12-116669**		VA: с шариковым подшибником
B3	**1.4, 1.4 i, 1.6 i 16V** 12/92 - 01/95 52 -65 kW	**36-201112**	**36-203277**	стандартная подвеска

Пригодны для			
FORD			
FORD ESCORT VI кабрио (ALL)			
B4 **1.4, 1.4 i, 1.6 i 16V** 12/92 - 01/95 52 -65 kW	**22-041159** **11-101338** SP	**19-019994**	
B6 Sport **1.4, 1.4 i, 1.6 16V XR3i, 1.6 i 16V, 1.8 16V XR3i** 12/92 - 01/95 52 -96 kW	**35-003984**	**24-015776**	
B8 **1.4, 1.4 i, 1.6 16V XR3i, 1.6 i 16V, 1.8 16V XR3i** 09/92 - 01/95 52 -96 kW	**35-040286**	**24-017534**	
FORD ESCORT VII (GAL, AAL, ABL)			
B1 **1.3, 1.4, 1.6 16V, 1.6 i 16V, 1.8 16V, 1.8 D, 1.8 TD, 1.8 Turbo D** 01/95 - 10/98 44 -85 kW	**12-116867**		VA: с шариковым подшибником
B3 **1.3, 1.4** 01/95 - 10/98 44 -55 kW	**36-130078**	*36-130061*	стандартная подвеска
B3 **1.6 16V, 1.6 i 16V, 1.8 16V, 1.8 D, 1.8 Turbo D** 01/95 - 10/98 44 -85 kW	**36-130085**	**36-133413**	стандартная подвеска
B3 **RS 2000** 02/95 - 02/98 110 kW	**36-201136**		стандартная подвеска
B3 **1.8 TD** 01/95 - 10/98 66 kW	**36-130092**	**36-133420**	стандартная подвеска
B4 **1.3, 1.4, 1.6 16V** 01/95 - 08/95 44 -66 kW	**22-045560** **11-101468** SP	**19-029320** **11-105886** SP	VA: Øa: 45,5 мм
B4 **1.3, 1.4, 1.6 16V** 09/95 - 10/98 44 -66 kW	**22-045560** **11-101468** SP	**19-029337** **11-105886** SP	VA: Øa: 45,5 мм
B4 **1.6 i 16V, 1.8 16V, 1.8 D, 1.8 TD, 1.8 Turbo D** 01/95 - 10/98 44 -85 kW	**22-045560** **11-101468** SP	**19-029337** **11-105886** SP	VA: Øa: 45,5 мм
B6 Sport **1.4, 1.6 16V, 1.6 i 16V, 1.8 16V, 1.8 D, 1.8 TD, 1.8 Turbo D** 01/95 - 10/98 44 -85 kW	*22-043542*	**24-026604**	
B8 **1.4, 1.6 16V, 1.6 i 16V, 1.8 16V, 1.8 D, 1.8 TD, RS 2000** 01/95 - 10/98 44 -110 kW	**22-043825**	**24-026895**	
FORD ESCORT VII седан (GAL, AFL)			
B1 **1.3, 1.4, 1.6 i 16V, 1.8 16V, 1.8 D, 1.8 TD, 1.8 Turbo D** 01/95 - 02/99 44 -85 kW	**12-116867**		VA: с шариковым подшибником
B3 **1.3, 1.4** 01/95 - 02/99 44 -55 kW	**36-130078**	*36-130061*	стандартная подвеска
B3 **1.6 i 16V, 1.8 16V, 1.8 D, 1.8 Turbo D** 01/95 - 02/99 44 -85 kW	**36-130085**	**36-133413**	стандартная подвеска
B3 **1.8 TD** 01/95 - 10/98 66 kW	**36-130092**	**36-133420**	стандартная подвеска
B4 **1.3, 1.4, 1.6 i 16V, 1.8 16V, 1.8 D, 1.8 TD** 01/95 - 08/95 44 -85 kW	**22-045560** **11-101468** SP	**19-029320** **11-105886** SP	VA: Øa: 45,5 мм
B4 **1.3, 1.4, 1.6 i 16V, 1.8 16V, 1.8 D, 1.8 TD, 1.8 Turbo D** 09/95 - 02/99 44 -85 kW	**22-045560** **11-101468** SP	**19-029337** **11-105886** SP	VA: Øa: 45,5 мм

F

Пригодны для			

FORD

FORD ESCORT VII седан (GAL, AFL)

B6 Sport	**1.4, 1.6 i 16V, 1.8 16V, 1.8 D, 1.8 TD, 1.8 Turbo D** 01/95 - 02/99 44 -85 kW	*22-043542*	**24-026604**	
B8	**1.4, 1.6 i 16V, 1.8 16V, 1.8 D, 1.8 TD** 01/95 - 02/99 44 -85 kW	**22-043825**	**24-026895**	

FORD ESCORT VII универсал (GAL, ANL)

B3	**1.3, 1.4** 01/95 - 02/99 44 -55 kW	**36-130078**	**38-129889**	стандартная подвеска
B3	**1.6 16V, 1.6 i 16V, 1.8 16V, 1.8 D, 1.8 Turbo D** 01/95 - 02/99 44 -85 kW	**36-130085**	**38-129889**	стандартная подвеска
B3	**1.8 TD** 01/95 - 02/99 66 kW	**36-130092**	**38-129889**	стандартная подвеска
B4	**1.3, 1.4, 1.6 16V** 01/95 - 08/95 44 -66 kW	**22-045560** **11-101468** *SP*	**19-029313**	VA: Øa: 45,5 мм
B4	**1.3, 1.4, 1.6 16V, 1.8 16V, 1.8 D, 1.8 TD, 1.8 Turbo D** 09/95 - 02/99 44 -85 kW	**22-045560** **11-101468** *SP*		VA: Øa: 45,5 мм
B4	**1.6 i 16V, 1.8 16V, 1.8 TD** 01/95 - 08/95 65 -85 kW	**22-045560** **11-101468** *SP*	**19-029313**	VA: Øa: 45,5 мм
B6 Sport	**1.3, 1.4, 1.6 16V, 1.6 i 16V, 1.8 16V, 1.8 D, 1.8 TD, 1.8 Turbo D** 01/95 - 02/99 44 -85 kW	*22-043542*	*24-026611*	
B8	**1.3, 1.4, 1.6 16V, 1.6 i 16V, 1.8 16V, 1.8 TD** 01/95 - 02/99 44 -85 kW	**22-043825**	*24-026901*	

FORD ESCORT VII кабрио (ALL)

B1	**1.4, 1.6 16V XR3i, 1.8 16V XR3i, 1.8 TD, 1.8 Turbo D** 02/95 - 08/99 51 -96 kW	**12-116867**		VA: с шариковым подшибником
B3	**1.4** 02/95 - 08/98 55 kW	**36-130085**	**36-133420**	стандартная подвеска
B3	**1.6 16V XR3i, 1.8 16V XR3i** 02/95 - 08/00 65 -96 kW	**36-162963**	**36-159055**	стандартная подвеска
B3	**1.8 TD, 1.8 Turbo D** 09/95 - 08/99 51 -66 kW	**36-130092**	**36-133420**	стандартная подвеска
B4	**1.4, 1.6 16V XR3i, 1.8 16V XR3i, 1.8 TD, 1.8 Turbo D** 02/95 - 08/99 51 -96 kW	**22-045560** **11-101468** *SP*	**19-029337** **11-105886** *SP*	VA: Øa: 45,5 мм
B6 Sport	**1.4, 1.6 16V XR3i, 1.8 16V XR3i, 1.8 TD, 1.8 Turbo D** 02/95 - 08/99 51 -96 kW	*22-043542*	**24-026604**	
B8	**1.4, 1.6 16V XR3i, 1.8 16V XR3i, 1.8 TD, 1.8 Turbo D** 02/95 - 08/99 51 -96 kW	**22-043825**	**24-026895**	

FORD ESCORT CLASSIC (AAL, ABL)

B3	**1.6 16V** 10/98 - 07/00 66 kW	**36-130085**	**36-133413**	стандартная подвеска; тип модели: Classic

Пригодны для			

FORD

FORD ESCORT CLASSIC (AAL, ABL)

B3	**1.8 TD** 10/98 - 07/00 66 kW	**36-130092**	**36-133420**	стандартная подвеска; тип модели: Classic

FORD ESCORT CLASSIC Turnier (ANL)

B3	**1.6 16V** 02/99 - 07/00 66 kW	**36-201136**		стандартная подвеска

F

FORD ESCORT '91 Express (AVL)

B3	**1.4** 07/90 - 12/94 52 kW	**36-159178**		стандартная подвеска; полезная нагрузка до 700 kg
B3	**1.8 D** 07/90 - 12/94 44 kW	**36-201112**		стандартная подвеска; полезная нагрузка до 700 kg
B4	**1.4** 07/90 - 12/94 52 kW	**22-041135** **11-101338** SP	**19-132327** OIO	Макс. нагрузка: 500 кг
B4	**1.4, 1.8 D** 07/90 - 12/94 44 -52 kW	**22-041159** **11-101338** SP	**19-132327** OIO	Макс. нагрузка: 700 кг

FORD ESCORT '95 фургон (AVL)

B3	**1.4, 1.8 D, 1.8 Turbo D** 01/95 - 44 -54 kW	**36-201136**		стандартная подвеска; полезная нагрузка до 700 kg
B4	**1.4** 01/95 - 54 kW	**22-041135** **11-101338** SP	**19-132327** OIO	Макс. нагрузка: 500 кг
B4	**1.4, 1.8 D** 01/95 - 44 -54 kW	**22-041159** **11-101338** SP	**19-132327** OIO	Макс. нагрузка: 700 кг

FORD FIESTA I (GFBT)

B3	**0.9, 1.1, 1.3** 05/76 - 08/83 29 -49 kW	**36-159260**	**36-164042**	стандартная подвеска
B4	**0.9, 1.1, 1.3** 05/76 - 08/83 29 -49 kW	*22-040770* **11-101338** SP		

FORD FIESTA II (FBD)

B3	**1.0, 1.1, 1.3, 1.4** 09/83 - 11/89 33 -55 kW	**36-164097**	**36-164066**	стандартная подвеска
B3	**1.0, 1.1, 1.3, 1.4, 1.6 D** 09/83 - 11/89 33 -55 kW		**36-164042**	стандартная подвеска; Усиленное оснащение .
B3	**1.6 XR2** 03/84 - 02/89 70 -71 kW	**36-164073**	**36-164059**	стандартная подвеска
B3	**1.6 D** 04/84 - 02/89 40 kW	**36-164080**	**36-164066**	стандартная подвеска
B4	**1.0, 1.1, 1.3, 1.4** 09/83 - 11/89 33 -55 kW	*22-040886* **11-101338** SP		
B4	**1.6 XR2** 03/84 - 02/89 70 -71 kW	*22-040954*		
B6 Sport	**1.0, 1.1, 1.3, 1.4, 1.6 D, 1.6 XR2** 09/83 - 11/89 33 -71 kW	*35-041283*		

Пригодны для			
FORD			
FORD FIESTA III (GFJ)			
B3	**1.0, 1.1, 1.3, 1.3 KAT, 1.4, 1.4 KAT, 1.6, 1.6 i 16V, 1.8 16V** 01/89 - 01/97 33 -77 kW	**36-154289**	**36-154340**	стандартная подвеска
B3	**1.0, 1.1, 1.3, 1.3 KAT, 1.4, 1.4 KAT, 1.6, 1.8 D, 1.8 TD** 01/89 - 01/97 33 -66 kW		**36-164004**	стандартная подвеска; Усиленное оснащение .
B3	**1.6 XR2i, 1.8 XR2i 16V** 03/89 - 12/95 76 -96 kW	**36-159178**	**36-164011**	стандартная подвеска
B3	**1.6 Turbo** 03/90 - 10/92 96 kW	**36-159178**	**36-164011**	стандартная подвеска
B3	**1.8 D, 1.8 TD** 03/89 - 12/95 44 -57 kW	**36-154333**		стандартная подвеска
B4	**1.0, 1.3, 1.3 KAT, 1.8 D** 03/89 - 12/93 33 -44 kW	**22-041012** **11-101468** SP	**19-019840**	VA: Øa: 44 мм
B4	**1.0, 1.1, 1.3 KAT, 1.4, 1.4 KAT** 01/94 - 01/97 33 -54 kW	**22-045522** **11-101468** SP	**19-019840**	тип модели: S, SX VA: Øa: 45,5 мм; для автомобилей со стабилизатором
B4	**1.1, 1.4, 1.4 KAT** 03/89 - 12/93 37 -54 kW	**22-041012** **11-101468** SP	**19-019840**	тип модели: ex. S VA: Øa: 44 мм; для автомобилей без стабилизатора
B4	**1.1, 1.4, 1.4 KAT, 1.6** 01/89 - 12/93 37 -66 kW	**22-041241** **11-101468** SP	**19-019840**	тип модели: S VA: Øa: 44 мм; для автомобилей со стабилизатором
B4	**1.1, 1.3 KAT, 1.4, 1.4 KAT** 01/94 - 01/97 37 -54 kW	**22-139993** **11-101468** SP	**19-019840**	тип модели: C,CL,Ghia,Youth,Van VA: Øa: 45,5 мм; для автомобилей без стабилизатора
B4	**1.4, 1.4 KAT** 03/89 - 12/93 52 -54 kW	**22-045560** **11-101468** SP	**19-029320** **11-105886** SP	тип модели: iS VA: Øa: 45,5 мм
B4	**1.6** 01/94 - 01/94 65 kW	**22-045522** **11-101468** SP	**19-019840**	тип модели: Ghia VA: Øa: 45,5 мм
B4	**1.6, 1.6 i 16V, 1.8 16V, 1.8 D, 1.8 TD, 1.8 XR2i 16V** 01/94 - 12/95 44 -96 kW	**11-101468** SP	*19-029290*	
B4	**1.6 XR2i** 03/89 - 05/90 76 -81 kW	**22-041241** **11-101468** SP	**19-019840**	VA: Øa: 44 мм
B4	**1.6 XR2i, 1.8 16V, 1.8 TD, 1.8 XR2i 16V** 06/90 - 12/93 57 -96 kW	**22-041241** **11-101468** SP	*19-029290*	VA: Øa: 44 мм
B6 Sport	**1.1, 1.3 KAT, 1.4, 1.4 KAT, 1.6 i 16V, 1.8 16V, 1.8 D, 1.8 TD, 1.8 XR2i 16V** 01/94 - 01/97 37 -96 kW			
B8	**1.1, 1.3, 1.3 KAT, 1.4, 1.4 KAT, 1.6, 1.6 Turbo, 1.8 16V, 1.8 D, 1.8 TD, 1.8 XR2i 16V** 01/89 - 12/93 37 -96 kW	*35-003779*		VA: Øa: 44 мм
B8	**1.1, 1.3 KAT, 1.4, 1.4 KAT, 1.6 i 16V, 1.8 16V, 1.8 D, 1.8 TD, 1.8 XR2i 16V** 01/94 - 01/97 37 -96 kW	*35-042013*		VA: Øa: 45,5 мм
FORD FIESTA IV (JA_, JB_)			
B1	**1.0 i, 1.1, 1.25 i 16V, 1.3 i, 1.4 i 16V, 1.6 16V Sport, 1.8 D, 1.8 DI** 08/95 - 01/02 37 -76 kW	**12-117161**	**12-117154**	VA: с шариковым подшибником
B3	**1.0 i, 1.1, 1.25 i 16V, 1.3 i** 08/95 - 01/02 37 -55 kW	**36-130030**	**36-133437**	стандартная подвеска

Пригодны для			

FORD

FORD FIESTA IV (JA_, JB_)

B3	**1.4 i 16V** 04/96 - 01/02 66 kW	**36-154432**	**36-133437**	стандартная подвеска
B3	**1.8 D** 08/95 - 04/00 44 kW	**36-130030**	**36-159062**	стандартная подвеска
B3	**1.8 DI** 04/00 - 01/02 55 kW	**36-215348**	**36-159062**	стандартная подвеска
B4	**1.0 i, 1.25 i 16V, 1.3 i, 1.4 i 16V** 04/96 - 08/98 37 -66 kW	**22-045546** **11-101338** SP	**19-029306** HA **11-105886** SP	
B4	**1.0 i, 1.25 i 16V, 1.3 i, 1.4 i 16V** 09/98 - 01/02 37 -66 kW	**22-045546** **11-101338** SP	**19-104089** VO **11-105886** SP	
B4	**1.6 16V Sport** 02/00 - 11/01 76 kW	**22-045546**	**19-104089** VO	
B4	**1.8 D** 08/95 - 08/98 44 kW	**22-045553** **11-101338** SP	**19-029306** HA **11-105886** SP	
B4	**1.8 D** 09/98 - 04/00 44 kW	**22-045553** **11-101338** SP	**19-104089** VO **11-105886** SP	
B4	**1.8 DI** 04/00 - 01/02 55 kW	**22-045553** **11-101338** SP	**19-104089** VO	
B6 Sport	**1.0 i, 1.25 i 16V, 1.3 i, 1.4 i 16V, 1.8 D** 08/95 - 10/98 37 -66 kW	**22-043313**	**24-026413** HA	
B6 Sport	**1.0 i, 1.25 i 16V, 1.3 i, 1.4 i 16V, 1.6 16V Sport, 1.8 D, 1.8 DI** 11/98 - 01/02 37 -76 kW	**22-043313**	**24-060950** VO	

FORD FIESTA V (JH_, JD_)

B1	**1.25 16V, 1.3, 1.4 16V, 1.4 TDCi, 1.6 16V, 1.6 TDCi, ST150** 11/01 - 44 -110 kW	**12-224340**	**12-224388**	VA: с шариковым подшибником
B3	**1.25 16V, 1.3, 1.4 16V, 1.6 16V** 11/01 - 44 -74 kW	**37-148041**	**36-148066**	стандартная подвеска
B3	**1.25 16V, 1.3, 1.4 16V, 1.6 16V** 11/01 - 44 -74 kW	**37-148058**		стандартная подвеска; Усиленное оснащение .
B3	**1.4 TDCi, 1.6 TDCi** 11/01 - 50 -66 kW	**37-148058**	**36-148066**	стандартная подвеска
B4	**1.0, 1.25 16V, 1.3, 1.4 16V, 1.4 TDCi, 1.6 16V, 1.6 TDCi** 11/01 - 44 -74 kW	**22-111760** (L) **22-111777** (R)	**19-111780** VO	
B6 Sport	**1.0, 1.25 16V, 1.3, 1.4 16V, 1.4 TDCi, 1.6 16V, 1.6 TDCi, ST150** 11/01 - 44 -110 kW	**35-103547** (L) **35-103554** (R)	**24-103565** VO	спортивная подвеска; стандартная подвеска
B8	**1.0, 1.25 16V, 1.3, 1.4 16V, 1.4 TDCi, 1.6 16V, 1.6 TDCi, ST150** 11/01 - 44 -110 kW	**35-103578** (L) **35-103585** (R)	**24-103596** VO	стандартная подвеска; спортивная подвеска
B12 PK	**1.25 16V, 1.3, 1.4 16V** 11/01 - 44 -59 kW	**46-190116**		Обязанность, предусмотренная экспертизой VA: Глубина (экспертиза): 35 мм; Нагрузка оси до: 820 кг HA: Глубина (экспертиза): 30 мм; Нагрузка оси до: 800 кг
B12 PK	**1.4 TDCi, 1.6 16V, 1.6 TDCi, ST150** 11/01 - 50 -110 kW	**46-190123**		Обязанность, предусмотренная экспертизой VA: Глубина (экспертиза): 35 мм; Нагрузка оси до: 860 кг HA: Глубина (экспертиза): 30 мм; Нагрузка оси до: 800 кг

Пригодны для			

FORD

FORD FIESTA V (JH_, JD_)

FORD FIESTA VI

B1	**1.25, 1.4, 1.4 LPG, 1.4 TDCi, 1.6, 1.6 Flex, 1.6 TDCi, 1.6 Ti** 10/08 - 44 -99 kW	**12-225354**	**12-225347**	VA: Материал: резина/металл; без шарикового подшибника; механическая КПП HA: Материал: резина/металл; без шарикового подшибника
B3	**1.25, 1.4, 1.4 LPG, 1.6, 1.6 Flex, 1.6 Ti** 10/08 - 44 -99 kW	**36-214501**	**36-214549**	стандартная подвеска
B3	**1.25, 1.4, 1.4 LPG, 1.6, 1.6 Flex, 1.6 Ti** 10/08 - 44 -99 kW	**36-214518**		стандартная подвеска; Усиленное оснащение .
B3	**1.4 TDCi, 1.6 TDCi** 10/08 - 50 -70 kW	**36-214518**	**36-214549**	стандартная подвеска
B4	**1.0 Flex, 1.25, 1.4, 1.4 LPG, 1.4 TDCi, 1.6, 1.6 Flex, 1.6 TDCi, 1.6 Ti** 02/10 - 44 -99 kW	i.V. i.V.	**24-188654** OIO	
B14	**1.0 Flex, 1.25, 1.4, 1.4 LPG, 1.4 TDCi, 1.6, 1.6 Flex, 1.6 TDCi, 1.6 Ti** 02/10 - 44 -99 kW	**47-167490**		Обязанность, предусмотренная экспертизой VA: Глубина (экспертиза): 25-40 мм; Нагрузка оси до: 850 кг HA: Глубина (экспертиза): 20-40 мм; Нагрузка оси до: 765 кг

FORD FIESTA фургон (WFVT)

B6 Sport	**1.0, 1.1** 10/77 - 11/86 29 -39 kW	*35-041283*		

FORD FIESTA фургон (FVD)

B3	**1.0** 08/83 - 11/89 33 kW		**36-164042**	стандартная подвеска
B4	**1.0, 1.4, 1.6 D** 08/83 - 11/89 33 -52 kW	**22-041012** **11-101468** SP	**19-019840** OIO	VA: Øa: 44 мм
B4	**1.3, 1.8 D, 1.8 TD** 03/89 - 12/93 40 -55 kW	**22-041012** **11-101468** SP	**19-019840** OIO	VA: Øa: 44 мм
B4	**1.3, 1.8 D, 1.8 TD** 01/94 - 12/95 40 -55 kW	**22-045522** **11-101468** SP	**19-019840** OIO	VA: Øa: 45,5 мм

FORD FIESTA фургон (F3L, F5L)

B3	**1.3** 09/91 - 02/96 44 kW	**36-154289**		стандартная подвеска
B3	**1.8 D, 1.8 TD** 09/91 - 02/96 44 -55 kW	**36-201129**		стандартная подвеска
B4	**1.3, 1.8 D** 09/91 - 12/93 44 kW	**22-041241** **11-101468** SP	**19-029283** OIO	VA: Øa: 44 мм
B4	**1.3, 1.8 D, 1.8 TD** 01/94 - 02/96 44 -55 kW	**22-045522** **11-101468** SP	**19-029283** OIO	VA: Øa: 45,5 мм

FORD FIESTA фургон (J5_, J3_)

B1	**1.3, 1.4 i, 1.8 D, 1.8 DI** 02/96 - 44 -66 kW	**12-117161**		VA: с шариковым подшибником
B3	**1.3, 1.4 i** 02/96 - 44 -66 kW	**36-154432**		стандартная подвеска
B3	**1.8 D, 1.8 DI** 02/96 - 44 -55 kW	**36-215348**		стандартная подвеска

F

Пригодны для			

FORD

FORD FIESTA фургон (J5_, J3_)

B4	**1.3, 1.4 i** 02/96 - 44 -66 kW	**22-045546**	**19-029283**	
B4	**1.8 D, 1.8 DI** 02/96 - 44 -55 kW	**22-045553** **11-101338** SP	**19-029283**	

FORD FIESTA фургон (JV_)

B1	**D 1.8, TD 1.8** 05/98 - 44 -55 kW	**12-117161**	**12-117154**	VA: с шариковым подшибником
B3	**D 1.8** 05/98 - 44 kW	**36-154432**	**36-133437**	стандартная подвеска
B3	**TD 1.8** 03/00 - 55 kW		**36-133437**	стандартная подвеска
B4	**D 1.8** 05/98 - 08/98 44 kW	**22-045553** **11-101338** SP	**19-029306** **11-105886** SP	
B4	**D 1.8** 09/98 - 44 kW	**22-045553** **11-101338** SP	**19-104089** **11-105886** SP	
B4	**TD 1.8** 03/00 - 55 kW	**22-045546** **11-101338** SP	**19-104089** **11-105886** SP	

FORD FIESTA Van

B3	**1.3** 10/03 - 12/03 51 kW	**37-148041**		стандартная подвеска
B3	**1.3, 1.4 TDCi** 10/03 - 50 -51 kW		**36-148066**	стандартная подвеска
B3	**1.4 TDCi** 10/03 - 12/03 50 kW	**37-148058**	**36-148066**	стандартная подвеска

FORD FIESTA Van

B3	**1.25, 1.4 TDCi** 01/09 - 50 -60 kW		**36-148066**	стандартная подвеска

FORD FOCUS (DAW, DBW)

B1	**1.4 16V, 1.6 16V, 1.6 16V Flexifuel, 1.8 16V, 1.8 DI / TDDi, 1.8 TDCi, 1.8 Turbo DI / TDDi, 2.0 16V** 10/98 - 11/04 55 -96 kW	**12-117888**		не для: RS; механическая КПП VA: с шариковым подшибником
B3	**1.4 16V, 1.6 16V, 1.8 16V, 2.0 16V** 10/98 - 11/04 55 -96 kW	**36-154296**	**36-154302**	стандартная подвеска
B3	**1.4 16V, 1.6 16V** 10/98 - 11/04 55 -74 kW	**36-154326**		стандартная подвеска; Усиленное оснащение .
B3	**1.8 DI / TDDi, 1.8 Turbo DI / TDDi** 10/98 - 11/04 55 -66 kW	**36-154326**	**36-154302**	стандартная подвеска
B3	**1.8 TDCi** 03/01 - 11/04 74 -85 kW	**36-154326**	**36-163991**	стандартная подвеска
B3	**1.8 TDCi** 03/01 - 11/04 74 -85 kW		**36-154302**	стандартная подвеска; Усиленное оснащение .
B4	**1.4 16V, 1.6 16V, 1.6 16V Flexifuel, 1.8 16V, 1.8 DI / TDDi, 1.8 TDCi, 1.8 Turbo DI / TDDi, 2.0 16V** 10/98 - 11/04 55 -96 kW	**22-051226** **22-051219**	**19-065878**	

Пригодны для			

FORD

FORD FOCUS (DAW, DBW)

B6 Sport	**1.4 16V, 1.6 16V, 1.6 16V Flexifuel, 1.8 16V, 1.8 DI / TDDi, 1.8 TDCi, 1.8 Turbo DI / TDDi, 2.0 16V, ST170** 10/98 - 11/04 55 -127 kW	**35-051398** **35-051404**	**24-066655**	
B8	**1.4 16V, 1.6 16V, 1.8 16V, 1.8 DI / TDDi, 1.8 TDCi, 1.8 Turbo DI / TDDi, 2.0 16V, ST170** 10/98 - 11/04 55 -127 kW	**35-051411** **35-051428**	**24-066662**	
B12 PK	**1.4 16V, 1.6 16V** 10/98 - 11/04 55 -74 kW		**46-181336**	Обязанность, предусмотренная экспертизой VA: Глубина (экспертиза): 30 мм; Нагрузка оси до: 855 кг HA: без регулируемой подвески; Глубина (экспертиза): 30 мм; Нагрузка оси до: 905 кг
B12 PK	**1.8 16V, 2.0 16V** 10/98 - 11/04 85 -96 kW		**46-181343**	Обязанность, предусмотренная экспертизой VA: Глубина (экспертиза): 30 мм; Нагрузка оси до: 915 кг HA: без регулируемой подвески; Глубина (экспертиза): 30 мм; Нагрузка оси до: 905 кг
B12 PK	**ST170** 03/02 - 11/04 127 kW		**46-181343**	Обязанность, предусмотренная экспертизой VA: Глубина (экспертиза): 20-25 мм; Нагрузка оси до: 915 кг HA: без регулируемой подвески; Глубина (экспертиза): 30 мм; Нагрузка оси до: 905 кг
B12 PK	**1.8 DI / TDDi, 1.8 TDCi, 1.8 Turbo DI / TDDi** 10/98 - 11/04 55 -85 kW		**46-181374**	Обязанность, предусмотренная экспертизой VA: Глубина (экспертиза): 30 мм; Нагрузка оси до: 965 кг HA: без регулируемой подвески; Глубина (экспертиза): 30 мм; Нагрузка оси до: 905 кг
B16 PSS9	**1.4 16V, 1.6 16V, 1.8 16V, 1.8 DI / TDDi, 1.8 TDCi, 1.8 Turbo DI / TDDi, 2.0 16V, ST170** 10/98 - 11/04 55 -127 kW		**48-080460**	Для некоторых типов шин необходимы дистанционные шайбы; Обязанность, предусмотренная экспертизой VA: Глубина (экспертиза): 30-50 мм; Нагрузка оси до: 965 кг HA: Глубина (экспертиза): 30-50 мм; Нагрузка оси до: 880 кг

FORD FOCUS седан (DFW)

B1	**1.4 16V, 1.6 16V, 1.8 16V, 1.8 TDCi, 1.8 TDdi, 1.8 Turbo DI / TDDi, 2.0 16V** 02/99 - 03/05 55 -96 kW	**12-117888**		не для: RS; механическая КПП VA: с шариковым подшибником
B3	**1.4 16V, 1.6 16V, 1.8 16V, 2.0 16V** 02/99 - 11/04 55 -96 kW	**36-154296**	**36-154302**	стандартная подвеска
B3	**1.4 16V, 1.6 16V** 02/99 - 11/04 55 -74 kW	**36-154326**		стандартная подвеска; Усиленное оснащение .
B3	**1.8 TDdi, 1.8 Turbo DI / TDDi** 02/99 - 03/05 55 -66 kW	**36-154326**	**36-154302**	стандартная подвеска
B3	**1.8 TDCi** 03/01 - 11/04 74 -85 kW	**36-154326**	**36-163991**	стандартная подвеска
B3	**1.8 TDCi** 03/01 - 11/04 74 -85 kW		**36-154302**	стандартная подвеска; Усиленное оснащение .
B4	**1.4 16V, 1.6 16V, 1.8 16V, 1.8 TDCi, 1.8 TDdi, 1.8 Turbo DI / TDDi, 2.0 16V** 02/99 - 03/05 55 -96 kW	**22-051226** **22-051219**	**19-065878**	
B6 Sport	**1.4 16V, 1.6 16V, 1.8 16V, 1.8 TDCi, 1.8 TDdi, 1.8 Turbo DI / TDDi, 2.0 16V** 02/99 - 03/05 55 -96 kW	**35-051398** **35-051404**	**24-066655**	
B8	**1.4 16V, 1.6 16V, 1.8 16V, 1.8 TDCi, 1.8 TDdi, 1.8 Turbo DI / TDDi, 2.0 16V** 02/99 - 03/05 55 -96 kW	**35-051411** **35-051428**	**24-066662**	

F

BILSTEIN

F

Пригодны для			
FORD			
FORD FOCUS седан (DFW)			
B12 PK **1.4 16V, 1.6 16V** 02/99 - 11/04 55 -74 kW	**46-181336**		Обязанность, предусмотренная экспертизой VA: Глубина (экспертиза): 30 мм; Нагрузка оси до: 855 кг HA: без регулируемой подвески; Глубина (экспертиза): 30 мм; Нагрузка оси до: 905 кг
B12 PK **1.8 16V, 2.0 16V** 02/99 - 11/04 85 -96 kW	**46-181343**		Обязанность, предусмотренная экспертизой VA: Глубина (экспертиза): 30 мм; Нагрузка оси до: 915 кг HA: без регулируемой подвески; Глубина (экспертиза): 30 мм; Нагрузка оси до: 905 кг
B12 PK **1.8 TDCi, 1.8 Turbo DI / TDDi** 02/99 - 11/04 66 -85 kW	**46-181374**		Обязанность, предусмотренная экспертизой VA: Глубина (экспертиза): 30 мм; Нагрузка оси до: 965 кг HA: без регулируемой подвески; Глубина (экспертиза): 30 мм; Нагрузка оси до: 905 кг
B16 PSS9 **1.4 16V, 1.6 16V, 1.8 16V, 1.8 TDCi, 1.8 TDdi, 1.8 Turbo DI / TDDi, 2.0 16V** 02/99 - 03/05 55 -96 kW	**48-080460**		Для некоторых типов шин необходимы дистанционные шайбы; Обязанность, предусмотренная экспертизой VA: Глубина (экспертиза): 30-50 мм; Нагрузка оси до: 965 кг HA: Глубина (экспертиза): 30-50 мм; Нагрузка оси до: 880 кг
FORD FOCUS универсал (DNW)			
B1 **1.4 16V, 1.6 16V, 1.6 16V Flexifuel, 1.8 16V, 1.8 DI / TDDi, 1.8 TDCi, 1.8 Turbo DI / TDDi, 2.0 16V** 02/99 - 11/04 55 -96 kW	**12-117888**		VA: с шариковым подшибником
B3 **1.4 16V, 1.6 16V, 1.6 16V Flexifuel, 1.8 16V** 02/99 - 11/04 55 -85 kW	**36-154357**	**36-154456**	стандартная подвеска
B3 **1.4 16V, 1.6 16V, 1.6 16V Flexifuel, 1.8 16V** 02/99 - 11/04 55 -85 kW	**36-154326**		стандартная подвеска; Усиленное оснащение .
B3 **1.8 DI / TDDi, 1.8 Turbo DI / TDDi** 02/99 - 11/04 55 -66 kW	**36-154326**	**36-154456**	стандартная подвеска
B3 **1.8 TDCi, 2.0 16V** 02/99 - 11/04 74 -96 kW	**36-154326**	**36-154456**	стандартная подвеска
B4 **1.4 16V, 1.6 16V, 1.6 16V Flexifuel, 1.8 16V, 1.8 DI / TDDi, 1.8 TDCi, 1.8 Turbo DI / TDDi, 2.0 16V** 02/99 - 11/04 55 -96 kW	**22-051226** ↰ **22-051219** ↱	**19-065885** OIO	
B6 Sport **1.4 16V, 1.6 16V, 1.6 16V Flexifuel, 1.8 16V, 1.8 DI / TDDi, 1.8 TDCi, 1.8 Turbo DI / TDDi, 2.0 16V, ST170** 02/99 - 11/04 55 -127 kW	**35-051398** ↰ **35-051404** ↱	**24-066679** OIO	
B8 **1.4 16V, 1.6 16V, 1.6 16V Flexifuel, 1.8 16V, 1.8 DI / TDDi, 1.8 TDCi, 1.8 Turbo DI / TDDi, 2.0 16V, ST170** 02/99 - 11/04 55 -127 kW	**35-051411** ↰ **35-051428** ↱	**24-066679** OIO	
B12 PK **1.4 16V, 1.6 16V, 1.6 16V Flexifuel** 02/99 - 11/04 55 -75 kW	**46-181350**		Обязанность, предусмотренная экспертизой VA: Глубина (экспертиза): 30 мм; Нагрузка оси до: 855 кг HA: без регулируемой подвески; Глубина (экспертиза): 30 мм; Нагрузка оси до: 1010 кг
B12 PK **1.8 16V, 2.0 16V, ST170** 02/99 - 11/04 85 -127 kW	**46-181367**		Обязанность, предусмотренная экспертизой VA: Глубина (экспертиза): 30 мм; Нагрузка оси до: 915 кг HA: без регулируемой подвески; Глубина (экспертиза): 30 мм; Нагрузка оси до: 1010 кг
B12 PK **1.8 DI / TDDi, 1.8 TDCi, 1.8 Turbo DI / TDDi** 02/99 - 11/04 55 -85 kW	**46-181381**		Обязанность, предусмотренная экспертизой VA: Глубина (экспертиза): 30 мм; Нагрузка оси до: 965 кг HA: без регулируемой подвески; Глубина (экспертиза): 30 мм; Нагрузка оси до: 1010 кг

Пригодны для			

FORD

FORD FOCUS универсал (DNW)

B16 PSS9	**1.4 16V, 1.6 16V, 1.6 16V Flexifuel, 1.8 16V, 1.8 DI / TDDi, 1.8 TDCi, 1.8 Turbo DI / TDDi, 2.0 16V, ST170** 02/99 - 11/04 55 -127 kW	**48-080453**		Обязанность, предусмотренная экспертизой VA: Глубина (экспертиза): 30-50 мм; Нагрузка оси до: 965 кг HA: Глубина (экспертиза): 25-45 мм; Нагрузка оси до: 960 кг

FORD FOCUS C-MAX

B1	**1.6, 1.6 TDCi, 1.6 Ti, 1.8, 1.8 Flexifuel, 1.8 TDCi, 2.0, 2.0 TDCi** 10/03 - 03/07 66 -107 kW		**12-224173**	
B3	**1.6, 1.6 Ti** 10/03 - 03/07 74 -85 kW	**37-162924**	**36-162871**	стандартная подвеска
B3	**1.6, 1.6 Ti** 10/03 - 03/07 74 -85 kW	**37-162917**		стандартная подвеска; Усиленное оснащение .
B3	**1.6 TDCi, 1.8, 1.8 Flexifuel, 2.0** 03/04 - 03/07 66 -107 kW	**37-162917**	**36-162871**	стандартная подвеска
B3	**1.6 TDCi, 1.8, 1.8 Flexifuel, 2.0** 03/04 - 03/07 66 -107 kW	**37-159108**		стандартная подвеска; Усиленное оснащение .
B3	**1.8 TDCi, 2.0 TDCi** 10/03 - 03/07 85 -100 kW	**37-159108**	**36-162871**	стандартная подвеска
B4	**1.6, 1.6 TDCi, 1.6 Ti, 1.8, 1.8 Flexifuel, 1.8 TDCi, 2.0, 2.0 TDCi** 10/03 - 03/07 66 -107 kW	**22-112811** **22-112880**	**19-119519**	
B6 Sport	**1.6, 1.6 TDCi, 1.6 Ti, 1.8, 1.8 Flexifuel, 1.8 TDCi, 2.0, 2.0 TDCi** 10/03 - 03/07 66 -107 kW	**35-110736** **35-110743**	**24-110754**	
B8	**1.6, 1.6 TDCi, 1.6 Ti, 1.8, 1.8 Flexifuel, 1.8 TDCi, 2.0, 2.0 TDCi** 10/03 - 03/07 66 -107 kW	**35-110767** **35-110774**	**24-110754**	

FORD C-MAX

B1	**1.6, 1.6 TDCi, 1.8, 1.8 Flexifuel, 1.8 TDCi, 2.0, 2.0 LPG, 2.0 TDCi** 02/07 - 66 -107 kW		**12-224173**	
B3	**1.6 TDCi, 1.8, 1.8 Flexifuel, 1.8 TDCi, 2.0** 02/07 - 66 -107 kW	**37-162917**		стандартная подвеска
B3	**2.0 TDCi** 02/07 - 81 -100 kW	**37-159108**		стандартная подвеска
B4	**1.6, 1.6 TDCi, 1.8, 1.8 Flexifuel, 1.8 TDCi, 2.0, 2.0 LPG, 2.0 TDCi** 02/07 - 66 -107 kW	**22-112811** **22-112880**	**19-119519**	

FORD FOCUS II (DA_)

B1	**1.4, 1.6, 1.6 LPG, 1.6 TDCi, 1.6 Ti, 1.8, 1.8 Flexifuel, 1.8 Ghia Flexifuel, 1.8 TDCi, 2.0, 2.0 LPG, 2.0 TDCi** 11/04 - 59 -107 kW	**12-224166**	**12-224173**	VA: с шариковым подшибником
B3	**1.4, 1.6, 1.6 LPG, 1.6 Ti** 11/04 - 59 -85 kW	**37-000806**	**36-172153**	стандартная подвеска
B3	**1.4, 1.6, 1.6 LPG, 1.6 Ti** 11/04 - 59 -85 kW	**37-000806**	**36-172160**	стандартная подвеска; Усиленное оснащение .

F

Пригодны для			
FORD			
FORD FOCUS II (DA_)			
B3 **1.6 TDCi, 1.8, 1.8 Flexifuel, 1.8 Ghia Flexifuel, 1.8 TDCi, 2.0, 2.0 LPG, 2.0 TDCi** 11/04 - 66 -107 kW	*37-172183*	**36-172153**	стандартная подвеска
B3 **1.6 TDCi, 1.8, 1.8 Flexifuel, 1.8 Ghia Flexifuel, 1.8 TDCi, 2.0, 2.0 LPG, 2.0 TDCi** 11/04 - 66 -107 kW	*37-172183*	**36-172160**	стандартная подвеска; Усиленное оснащение .
B4 **1.4, 1.6, 1.6 LPG, 1.6 TDCi, 1.6 Ti, 1.8, 1.8 Flexifuel, 1.8 Ghia Flexifuel, 1.8 TDCi, 2.0, 2.0 LPG, 2.0 TDCi, 2.5 ST** 11/04 - 59 -166 kW	**22-112811** **22-112880**	**19-119526**	
B6 Sport **1.4, 1.6, 1.6 LPG, 1.6 TDCi, 1.6 Ti, 1.8, 1.8 Flexifuel, 1.8 Ghia Flexifuel, 1.8 TDCi, 2.0, 2.0 LPG, 2.0 TDCi, 2.5 ST** 11/04 - 59 -166 kW	**35-110736** **35-110743**		
B8 **1.4, 1.6, 1.6 LPG, 1.6 TDCi, 1.6 Ti, 1.8, 1.8 Flexifuel, 1.8 Ghia Flexifuel, 1.8 TDCi, 2.0, 2.0 LPG, 2.0 TDCi, 2.5 ST** 11/04 - 59 -166 kW	**35-110767** **35-110774**		
B12 PK **1.4, 1.6, 1.6 Ti, 1.8** 11/04 - 59 -92 kW	**46-181282**		Обязанность, предусмотренная экспертизой VA: Глубина (экспертиза): 30 мм; Нагрузка оси до: 1005 кг HA: без регулируемой подвески; Глубина (экспертиза): 30 мм; Нагрузка оси до: 1015 кг
B12 PK **2.5 ST** 10/05 - 166 kW	**46-181329**		Обязанность, предусмотренная экспертизой VA: Глубина (экспертиза): 20 мм; Нагрузка оси до: 1050 кг HA: без регулируемой подвески; Глубина (экспертиза): 25 мм; Нагрузка оси до: 915 кг
B12 PK **1.6 TDCi, 1.8 TDCi, 2.0, 2.0 TDCi** 11/04 - 66 -107 kW	**46-181299**		Обязанность, предусмотренная экспертизой VA: Глубина (экспертиза): 30 мм; Нагрузка оси до: 1070 кг HA: без регулируемой подвески; Глубина (экспертиза): 30 мм; Нагрузка оси до: 1015 кг
B14 **1.4, 1.6, 1.6 LPG, 1.6 TDCi, 1.6 Ti, 1.8, 1.8 Flexifuel, 1.8 Ghia Flexifuel, 1.8 TDCi, 2.0, 2.0 LPG, 2.0 TDCi, 2.5 ST** 11/04 - 59 -166 kW	**47-121225**		Обязанность, предусмотренная экспертизой VA: Глубина (экспертиза): 30-50 мм; Нагрузка оси до: 1070 кг HA: Глубина (экспертиза): 30-50 мм; Нагрузка оси до: 1090 кг
B16 PSS9 **1.4, 1.6, 1.6 LPG, 1.6 TDCi, 1.6 Ti, 1.8, 1.8 Flexifuel, 1.8 Ghia Flexifuel, 1.8 TDCi, 2.0, 2.0 LPG, 2.0 TDCi, 2.5 ST** 11/04 - 59 -166 kW	**48-121262**		Обязанность, предусмотренная экспертизой VA: Глубина (экспертиза): 30-50 мм; Нагрузка оси до: 1070 кг HA: Глубина (экспертиза): 30-50 мм; Нагрузка оси до: 1090 кг
FORD FOCUS II седан (DA_)			
B1 **1.4, 1.6, 1.6 TDCi, 1.6 Ti, 1.8, 1.8 Flexifuel, 1.8 Ghia Flexifuel, 1.8 TDCi, 2.0, 2.0 TDCi, 400h** 04/05 - 59 -107 kW	**12-224166**	**12-224173**	VA: с шариковым подшибником
B3 **1.4, 1.6, 1.6 Ti** 04/05 - 59 -85 kW	**37-000806**	**36-172160**	стандартная подвеска
B3 **1.6 TDCi, 1.8, 1.8 Flexifuel, 1.8 Ghia Flexifuel, 1.8 TDCi, 2.0, 2.0 TDCi, 400h** 04/05 - 66 -107 kW	*37-172183*	**36-172160**	стандартная подвеска

Пригодны для			

FORD

FORD FOCUS II седан (DA_)

B4	**1.4, 1.6, 1.6 TDCi, 1.6 Ti, 1.8, 1.8 Flexifuel, 1.8 Ghia Flexifuel, 1.8 TDCi, 2.0, 2.0 TDCi, 400h** 04/05 - 59 -107 kW	**22-112811** **22-112880**	**19-119526**	
B6 Sport	**1.4, 1.6, 1.6 TDCi, 1.6 Ti, 1.8, 1.8 Flexifuel, 1.8 Ghia Flexifuel, 1.8 TDCi, 2.0, 2.0 TDCi, 400h** 04/05 - 59 -107 kW	**35-110736** **35-110743**		
B8	**1.4, 1.6, 1.6 TDCi, 1.6 Ti, 1.8, 1.8 Flexifuel, 1.8 Ghia Flexifuel, 1.8 TDCi, 2.0, 2.0 TDCi, 400h** 04/05 - 59 -107 kW	**35-110767** **35-110774**		
B12 PK	**1.4, 1.6, 1.6 Ti, 1.8** 04/05 - 59 -92 kW	**46-181282**		Обязанность, предусмотренная экспертизой VA: Глубина (экспертиза): 30 мм; Нагрузка оси до: 1005 кг HA: без регулируемой подвески; Глубина (экспертиза): 30 мм; Нагрузка оси до: 1015 кг
B12 PK	**1.6 TDCi, 1.8 TDCi, 2.0, 2.0 TDCi, 400h** 04/05 - 66 -107 kW	**46-181299**		Обязанность, предусмотренная экспертизой VA: Глубина (экспертиза): 30 мм; Нагрузка оси до: 1070 кг HA: без регулируемой подвески; Глубина (экспертиза): 30 мм; Нагрузка оси до: 1015 кг
B14	**1.4, 1.6, 1.6 TDCi, 1.6 Ti, 1.8, 1.8 Flexifuel, 1.8 Ghia Flexifuel, 1.8 TDCi, 2.0, 2.0 TDCi, 400h** 04/05 - 59 -107 kW	**47-121225**		Обязанность, предусмотренная экспертизой VA: Глубина (экспертиза): 30-50 мм; Нагрузка оси до: 1070 кг HA: Глубина (экспертиза): 30-50 мм; Нагрузка оси до: 1090 кг
B16 PSS9	**1.4, 1.6, 1.6 TDCi, 1.6 Ti, 1.8, 1.8 Flexifuel, 1.8 Ghia Flexifuel, 1.8 TDCi, 2.0, 2.0 TDCi, 400h** 04/05 - 59 -107 kW	**48-121262**		Обязанность, предусмотренная экспертизой VA: Глубина (экспертиза): 30-50 мм; Нагрузка оси до: 1070 кг HA: Глубина (экспертиза): 30-50 мм; Нагрузка оси до: 1090 кг

FORD FOCUS II Turnier (DAW_)

B1	**1.4, 1.6, 1.6 LPG, 1.6 TDCi, 1.6 Ti, 1.8, 1.8 Flexifuel, 1.8 Ghia FFV Flexifuel, 1.8 TDCi, 2.0, 2.0 LPG, 2.0 TDCi** 11/04 - 59 -107 kW	**12-224166**	**12-224173**	VA: с шариковым подшибником
B3	**1.4, 1.6, 1.6 LPG, 1.6 Ti** 11/04 - 59 -85 kW	**37-000806**	**36-172214**	стандартная подвеска
B3	**1.6 TDCi, 1.8, 1.8 Flexifuel, 1.8 Ghia FFV Flexifuel, 1.8 TDCi, 2.0, 2.0 LPG, 2.0 TDCi** 11/04 - 66 -107 kW	*37-172183*	**36-172214**	стандартная подвеска
B4	**1.4, 1.6, 1.6 LPG, 1.6 TDCi, 1.6 Ti, 1.8, 1.8 Flexifuel, 1.8 Ghia FFV Flexifuel, 1.8 TDCi, 2.0, 2.0 LPG, 2.0 TDCi** 11/04 - 59 -107 kW	**22-112811** **22-112880**	**19-138411**	
B6 Sport	**1.4, 1.6, 1.6 LPG, 1.6 TDCi, 1.6 Ti, 1.8, 1.8 Flexifuel, 1.8 Ghia FFV Flexifuel, 1.8 TDCi, 2.0, 2.0 LPG, 2.0 TDCi** 11/04 - 59 -107 kW	**35-110736** **35-110743**	**24-124508**	
B8	**1.4, 1.6, 1.6 LPG, 1.6 TDCi, 1.6 Ti, 1.8, 1.8 Flexifuel, 1.8 Ghia FFV Flexifuel, 1.8 TDCi, 2.0, 2.0 LPG, 2.0 TDCi** 11/04 - 59 -107 kW	**35-110767** **35-110774**	**24-124515**	
B12 PK	**1.4, 1.6, 1.6 Ti, 1.8** 11/04 - 59 -92 kW	**46-181305**		Обязанность, предусмотренная экспертизой VA: Глубина (экспертиза): 30 мм; Нагрузка оси до: 1005 кг HA: без регулируемой подвески; Глубина (экспертиза): 30 мм; Нагрузка оси до: 1090 кг

Пригодны для			

FORD

FORD FOCUS II Turnier (DAW_)

B12 PK	**1.6 TDCi, 1.8 TDCi, 2.0, 2.0 TDCi** 11/04 - 66 -107 kW	**46-181312**		Обязанность, предусмотренная экспертизой VA: Глубина (экспертиза): 30 мм; Нагрузка оси до: 1070 кг HA: без регулируемой подвески; Глубина (экспертиза): 30 мм; Нагрузка оси до: 1090 кг

FORD FOCUS II кабрио

B4	**1.6, 2.0, 2.0 TDCi** 10/06 - 74 -107 kW	**22-112811** **22-112880**	**19-147291**	стандартная подвеска
B6 Sport	**1.6, 2.0, 2.0 TDCi** 10/06 - 74 -107 kW	**35-110736** **35-110743**	**24-142182**	
B8	**1.6, 2.0, 2.0 TDCi** 10/06 - 74 -107 kW	**35-110767** **35-110774**	**24-142199**	
B12 PK	**1.6, 2.0** 10/06 - 74 -107 kW	**46-187925**		Обязанность, предусмотренная экспертизой VA: Глубина (экспертиза): 30 мм; Нагрузка оси до: 990 кг HA: без регулируемой подвески; Глубина (экспертиза): 30 мм; Нагрузка оси до: 1065 кг
B12 PK	**2.0 TDCi** 10/06 - 100 kW	**46-187932**		Обязанность, предусмотренная экспертизой VA: Глубина (экспертиза): 30 мм; Нагрузка оси до: 1070 кг HA: без регулируемой подвески; Глубина (экспертиза): 30 мм; Нагрузка оси до: 1065 кг

FORD FOCUS III

B4	**1.6, 1.6 EcoBoost, 1.6 Flexifuel, 1.6 TDCi, 2.0 TDCi** 04/11 - 70 -134 kW	i.V. i.V.	**19-217154**	стандартная подвеска
B4	**1.6, 1.6 EcoBoost, 1.6 Flexifuel, 1.6 TDCi, 2.0 TDCi** 04/11 - 70 -134 kW	i.V. i.V.	**19-217154**	спортивная подвеска
B6 Sport	**1.6, 1.6 EcoBoost, 1.6 Flexifuel, 1.6 TDCi, 2.0 TDCi** 04/11 - 70 -134 kW	29-196500 29-196517	**24-196529**	стандартная подвеска
B8	**1.6, 1.6 EcoBoost, 1.6 Flexifuel, 1.6 TDCi, 2.0 TDCi** 04/11 - 70 -134 kW	29-196531 29-196548	**24-196550**	спортивная подвеска
B14	**1.6, 1.6 EcoBoost, 1.6 Flexifuel, 1.6 TDCi, 2.0 TDCi** 04/11 - 70 -134 kW	**47-196568**		Обязанность, предусмотренная экспертизой VA: Глубина (экспертиза): 35-50 мм; Нагрузка оси до: 1100 кг HA: Глубина (экспертиза): 30-50 мм; Нагрузка оси до: 1025 кг

FORD FOCUS III седан

B4	**1.6, 1.6 EcoBoost, 1.6 Flexifuel, 1.6 TDCi, 2.0 TDCi** 04/11 - 70 -134 kW	i.V. i.V.	**19-217154**	стандартная подвеска
B4	**1.6, 1.6 EcoBoost, 1.6 Flexifuel, 1.6 TDCi, 2.0 TDCi** 04/11 - 70 -134 kW	i.V. i.V.	**19-217154**	спортивная подвеска
B6 Sport	**1.6, 1.6 EcoBoost, 1.6 Flexifuel, 1.6 TDCi, 2.0 TDCi** 04/11 - 70 -134 kW	29-196500 29-196517	**24-196529**	стандартная подвеска
B8	**1.6, 1.6 EcoBoost, 1.6 Flexifuel, 1.6 TDCi, 2.0 TDCi** 04/11 - 70 -134 kW	29-196531 29-196548	**24-196550**	спортивная подвеска
B14	**1.6, 1.6 EcoBoost, 1.6 Flexifuel, 1.6 TDCi, 2.0 TDCi** 04/11 - 70 -134 kW	**47-196568**		Обязанность, предусмотренная экспертизой VA: Глубина (экспертиза): 35-50 мм; Нагрузка оси до: 1100 кг HA: Глубина (экспертиза): 30-50 мм; Нагрузка оси до: 1025 кг

Пригодны для			

FORD

FORD FOCUS III седан

FORD FOCUS III Turnier

B4	**1.6, 1.6 EcoBoost, 1.6 Flexifuel, 1.6 TDCi, 2.0 TDCi** 05/11 - 70 -134 kW	i.V. i.V.	**19-217161**	стандартная подвеска

FORD FUSION (JU_)

B1	**1.25, 1.4, 1.4 TDCi, 1.6, 1.6 TDCi** 08/02 - 50 -74 kW	**12-224340**	**12-224388**	VA: с шариковым подшибником
B3	**1.25, 1.4, 1.4 TDCi, 1.6** 08/02 - 50 -74 kW	**37-171964**	**36-171958**	стандартная подвеска
B3	**1.25, 1.4, 1.4 TDCi, 1.6** 08/02 - 50 -74 kW	**37-171971**	**36-171958**	стандартная подвеска; Усиленное оснащение .
B3	**1.6 TDCi** 11/04 - 66 kW	**37-171971**	**36-171958**	стандартная подвеска
B4	**1.25, 1.4, 1.4 TDCi, 1.6, 1.6 TDCi** 08/02 - 50 -74 kW	**22-112743** **22-112750**	**19-112763**	
B6 Sport	**1.25, 1.4, 1.4 TDCi, 1.6, 1.6 TDCi** 08/02 - 50 -74 kW	**35-104384** **35-104391**	**24-104401**	

FORD GALAXY (WGR)

B1	**1.9 TDI, 2.0 i, 2.3 4x4, 2.3 16V, 2.8 i V6, 2.8 i V6 4x4, 2.8 V6** 03/95 - 05/06 66 -150 kW	**12-117659**		VA: с шариковым подшибником
B3	**2.3 16V, 2.8 i V6, 2.8 V6** 04/00 - 05/06 103 -150 kW	**37-134327**	**38-131264**	стандартная подвеска
B3	**2.3 16V, 2.8 i V6, 2.8 V6** 04/00 - 05/06 103 -150 kW	**37-134457**	**38-131271**	стандартная подвеска; Усиленное оснащение .
B3	**2.3 4x4, 2.8 i V6 4x4** 04/96 - 04/00 107 -128 kW	**37-134457**	**38-131271**	стандартная подвеска
B3	**1.9 TDI, 2.0 i** 03/95 - 05/06 66 -110 kW	**37-134051**	**38-131257**	стандартная подвеска
B3	**1.9 TDI, 2.0 i** 03/95 - 05/06 66 -110 kW	**37-134327**	**38-131264**	стандартная подвеска; Усиленное оснащение .
B4	**1.9 TDI, 2.0 i, 2.3 4x4, 2.3 16V, 2.8 i V6, 2.8 i V6 4x4, 2.8 V6** 03/95 - 05/06 66 -150 kW	**22-046796**	**19-061078**	
B6 Sport	**1.9 TDI, 2.0 i, 2.3 4x4, 2.3 16V, 2.8 i V6, 2.8 i V6 4x4, 2.8 V6** 03/95 - 05/06 66 -150 kW	**35-103509**	**24-103527**	стандартная подвеска
B8	**1.9 TDI, 2.0 i, 2.3 4x4, 2.3 16V, 2.8 i V6, 2.8 i V6 4x4, 2.8 V6** 03/95 - 05/06 66 -150 kW	**35-103516**	**24-103534**	спортивная подвеска
B12 PK	**2.0 i, 2.3 16V** 11/95 - 05/06 85 -107 kW	**46-193872**		Обязанность, предусмотренная экспертизой VA: Глубина (экспертиза): 30 мм; Нагрузка оси до: 1240 кг HA: Глубина (экспертиза): 30 мм; Нагрузка оси до: 1355 кг
B12 PK	**1.9 TDI, 2.8 i V6, 2.8 V6** 03/95 - 05/06 66 -150 kW	**46-193889**		Обязанность, предусмотренная экспертизой VA: Глубина (экспертиза): 30 мм; Нагрузка оси до: 1260 кг HA: Глубина (экспертиза): 30 мм; Нагрузка оси до: 1355 кг

Пригодны для			
FORD			
FORD GALAXY			
B4 **1.6 EcoBoost, 1.6 TDCi, 1.8 TDCi, 2.0, 2.0 Flexifuel, 2.0 SCTi, 2.0 TDCi, 2.2 TDCi, 2.3** 07/07 - 74 -149 kW	**22-182869** **22-182876**	**19-170206**	спортивная подвеска; без электронн. регулирования аморт. Силы; стандартная подвеска; без регулируемой подвески
B6 Sport **1.6 EcoBoost, 1.6 TDCi, 1.8 TDCi, 2.0, 2.0 Flexifuel, 2.0 SCTi, 2.0 TDCi, 2.2 TDCi, 2.3** 07/07 - 74 -149 kW	**35-143598** **35-143604**	**24-143639**	
B8 **1.6 EcoBoost, 1.6 TDCi, 1.8 TDCi, 2.0, 2.0 Flexifuel, 2.0 SCTi, 2.0 TDCi, 2.2 TDCi, 2.3** 07/07 - 74 -149 kW	**35-143611** **35-143628**	**24-143646**	
B12 PK **1.6 EcoBoost, 2.0, 2.0 Flexifuel, 2.0 SCTi** 03/10 - 107 -149 kW	**46-194336**		Обязанность, предусмотренная экспертизой VA: Глубина (экспертиза): 30 мм; Нагрузка оси до: 1300 кг HA: Глубина (экспертиза): 30 мм; Нагрузка оси до: 1405 кг
B12 PK **1.6 TDCi, 1.8 TDCi, 2.0 TDCi, 2.2 TDCi, 2.3** 07/07 - 74 -147 kW	**46-194343**		Обязанность, предусмотренная экспертизой VA: Глубина (экспертиза): 30 мм; Нагрузка оси до: 1300 кг HA: Глубина (экспертиза): 30 мм; Нагрузка оси до: 1405 кг
FORD GRANADA (GGTL, GGFL)			
B3 **1.7, 2.0** 03/72 - 12/75 48 -73 kW	*36-202706*		стандартная подвеска
FORD GRANADA универсал (GGNL)			
B3 **1.7, 2.0** 03/72 - 12/75 48 -73 kW	*36-202706*		стандартная подвеска
FORD GRANADA купе (GGCL)			
B3 **1.7, 2.0** 03/72 - 02/75 48 -73 kW	*36-202706*		стандартная подвеска
FORD GRANADA (GU)			
B3 **1.6, 1.7, 2.0** 09/81 - 08/85 51 -77 kW	*36-202706*		стандартная подвеска
B3 **1.6, 1.7, 2.0** 08/79 - 08/81 51 -74 kW	*36-202706*		стандартная подвеска
FORD GRANADA универсал (GNU)			
B3 **1.7, 2.0** 08/77 - 08/81 54 -74 kW	*36-202706*		стандартная подвеска
B3 **2.0** 09/81 - 08/85 66 -77 kW	*36-202706*	*36-202683*	стандартная подвеска
B3 **2.3, 2.5 D, 2.8, 2.8 i** 09/81 - 08/85 51 -110 kW		*36-202683*	
FORD KA (RB_)			
B1 **1.0 i, 1.3 i** 09/96 - 11/08 36 -48 kW	**12-117161**		VA: с шариковым подшибником
B3 **1.0 i** 07/97 - 11/08 38 -48 kW	**36-130047**		стандартная подвеска
B3 **1.3 i** 09/96 - 04/00 36 -44 kW	**36-130047**	**36-130054**	стандартная подвеска

Пригодны для			

FORD

FORD KA (RB_)

B3	**1.3 i** 05/00 - 11/08 36 -44 kW	**36-130047**	**36-159208**	стандартная подвеска
B3	**1.3 i** 08/02 - 11/08 51 kW	**36-130047**	**36-159208**	стандартная подвеска
B4	**1.0 i, 1.3 i** 09/96 - 09/98 36 -44 kW	**22-045515**	**19-029276** HL	
B4	**1.0 i, 1.3 i** 10/98 - 04/00 36 -48 kW	**22-045515**	**19-104096** VO	
B4	**1.0 i, 1.3 i** 05/00 - 11/08 36 -48 kW	**22-045515**	**19-196299** VO	
B4	**1.3 i** 08/02 - 11/08 51 kW	**22-045515**	**19-196299** VO	
B4	**1.6 i** 07/03 - 11/08 70 kW	i.V. i.V.	**19-196299** VO	
B6 Sport	**1.0 i, 1.3 i** 09/96 - 08/98 36 -44 kW	*22-043320*	**24-026413** HL	
B6 Sport	**1.0 i, 1.3 i** 09/98 - 03/00 36 -48 kW	*22-043320*	**24-060950** VO	
B8	**1.0 i, 1.3 i** 09/96 - 09/98 36 -44 kW	*22-043559*	**24-026413** HL	

FORD KA

B3	**1.2** 10/08 - 51 kW	**36-200610**	**36-199693**	стандартная подвеска
B3	**1.2** 10/08 - 51 kW	**36-200009**	**36-200634**	стандартная подвеска; Усиленное оснащение .
B3	**1.3 TDCi** 10/08 - 55 kW	**36-200009**	**36-199693**	стандартная подвеска
B3	**1.3 TDCi** 10/08 - 55 kW		**36-200634**	стандартная подвеска; Усиленное оснащение .
B4	**1.0, 1.0 Flex, 1.2, 1.3 TDCi, 1.6, 1.6 Flex** 02/08 - 48 -75 kW	**22-197351** **22-197368**	**19-197227**	
B14	**1.0, 1.0 Flex, 1.2, 1.3 TDCi, 1.6, 1.6 Flex** 02/08 - 48 -75 kW	**47-155770**		Обязанность, предусмотренная экспертизой VA: Глубина (экспертиза): 20-40 мм; Нагрузка оси до: 830 кг HA: Глубина (экспертиза): 20-40 мм; Нагрузка оси до: 640 кг

FORD KUGA

B4	**2.0 TDCi, 2.0 TDCi 4x4, 2.0 TDCi AWD, 2.5, 2.5 4x4** 03/08 - 100 -147 kW	**22-182821** **22-182838**	**19-182841** VO	
B6 Sport	**2.0 TDCi, 2.0 TDCi 4x4, 2.0 TDCi AWD, 2.5, 2.5 4x4** 03/08 - 100 -147 kW	**35-156512** **35-156529**	**24-156530** VO	

FORD MAVERICK (UDS, UNS)

B4	**2.4 i, 2.7 TD** 02/93 - 04/98 74 -92 kW	**19-105895** VO	**19-061092** OO	

Пригодны для			

FORD

FORD MAVERICK (UDS, UNS)

B6 Offroad	**2.4 i, 2.7 TD** 02/93 - 04/98 74 -92 kW	**24-020763**	**24-020770**	

FORD MAVERICK

B4	**2.0 16V, 2.3 16V, 3.0 24V, 3.0 V6 24V** 02/01 - 91 -149 kW	**i.V.** **i.V.**	**19-165998**	

F

FORD MONDEO I (GBP)

B1	**1.6 i 16V, 1.8 i 16V, 1.8 i 16V 4x4, 1.8 TD, 2.0 i 16V, 2.0 i 16V 4x4, 2.5 i 24V** 02/93 - 08/96 65 -125 kW	**12-116676**	**12-117185**	VA: с шариковым подшибником HA: без шарикового подшибника
B3	**1.6 i 16V** 02/93 - 08/96 65 -66 kW	**36-129942**	**36-129928**	стандартная подвеска
B3	**1.6 i 16V** 02/93 - 08/96 65 -66 kW		**36-129935**	стандартная подвеска; Усиленное оснащение .
B3	**1.8 i 16V, 1.8 TD, 2.0 i 16V, 2.5 i 24V** 02/93 - 08/96 65 -125 kW	**36-129959**	**36-129928**	стандартная подвеска
B3	**1.8 i 16V, 1.8 TD, 2.0 i 16V, 2.5 i 24V** 02/93 - 08/96 65 -125 kW		**36-129935**	стандартная подвеска; Усиленное оснащение .
B4	**1.6 i 16V, 1.8 i 16V, 1.8 i 16V 4x4, 1.8 TD, 2.0 i 16V, 2.5 i 24V** 02/93 - 09/94 65 -125 kW	**22-045607** **11-104957** SP	**22-045584** **11-104964** SP	
B4	**1.6 i 16V, 1.8 i 16V, 1.8 i 16V 4x4, 1.8 TD, 2.0 i 16V, 2.0 i 16V 4x4, 2.5 i 24V** 10/94 - 08/96 65 -125 kW	**22-045607** **11-104957** SP	**22-045621** **11-104964** SP	

FORD MONDEO I седан (GBP)

B1	**1.6 i 16V, 1.8 4x4, 1.8 i 16V, 1.8 TD, 2.0 i 16V, 2.0 i 16V 4x4, 2.5 i 24V** 02/93 - 08/96 65 -125 kW	**12-116676**	**12-117185**	VA: с шариковым подшибником HA: без шарикового подшибника
B3	**1.6 i 16V** 02/93 - 08/96 65 -66 kW	**36-129942**	**36-129928**	стандартная подвеска
B3	**1.6 i 16V** 02/93 - 08/96 65 -66 kW		**36-129935**	стандартная подвеска; Усиленное оснащение .
B3	**1.8 i 16V, 1.8 TD, 2.0 i 16V, 2.5 i 24V** 02/93 - 08/96 65 -125 kW	**36-129959**	**36-129928**	стандартная подвеска
B3	**1.8 i 16V, 1.8 TD, 2.0 i 16V, 2.5 i 24V** 02/93 - 08/96 65 -125 kW		**36-129935**	стандартная подвеска; Усиленное оснащение .
B4	**1.6 i 16V, 1.8 i 16V, 1.8 TD, 2.0 i 16V, 2.5 i 24V** 02/93 - 09/94 65 -125 kW	**22-045607** **11-104957** SP	**22-045584** **11-104964** SP	
B4	**1.6 i 16V, 1.8 4x4, 1.8 i 16V, 1.8 TD, 2.0 i 16V, 2.0 i 16V 4x4, 2.5 i 24V** 10/94 - 08/96 65 -125 kW	**22-045607** **11-104957** SP	**22-045621** **11-104964** SP	

FORD MONDEO I универсал (BNP)

B1	**1.6 i 16V, 1.8 i 16V, 1.8 i 16V 4x4, 1.8 TD, 2.0 i 16V, 2.0 i 16V 4x4, 2.5 i 24V** 04/93 - 08/96 65 -125 kW	**12-116676**	**12-117185**	VA: с шариковым подшибником HA: без шарикового подшибника
B3	**1.6 i 16V, 1.8 i 16V, 1.8 TD, 2.0 i 16V, 2.5 i 24V** 04/93 - 08/96 65 -125 kW	**36-129959**	**36-133451**	стандартная подвеска

Пригодны для			

FORD

FORD MONDEO I универсал (BNP)

B3	**1.6 i 16V, 1.8 i 16V, 1.8 TD, 2.0 i 16V, 2.5 i 24V** 04/93 - 08/96 65 -125 kW		**36-129966**	стандартная подвеска; Усиленное оснащение .
B4	**1.6 i 16V, 1.8 i 16V, 1.8 i 16V 4x4, 1.8 TD, 2.0 i 16V, 2.0 i 16V 4x4** 04/93 - 08/96 65 -100 kW	**22-045607** **11-104957** SP	**19-045597** OIO	
B4	**2.5 i 24V** 07/94 - 08/96 125 kW	**22-045607** **11-104957** SP		

FORD MONDEO II (BAP)

B1	**1.6 i, 1.6 i 16V, 1.8 i, 1.8 TD, 2.0 i, 2.5 24V, 2.5 ST 200** 09/96 - 11/00 66 -151 kW	**12-116676**	**12-117185**	VA: с шариковым подшибником HA: без шарикового подшибника
B3	**1.6 i, 1.6 i 16V, 1.8 i, 2.0 i** 09/96 - 11/00 66 -96 kW	**36-130016**	**36-129980**	стандартная подвеска
B3	**1.8 TD, 2.5 24V** 09/96 - 11/00 66 -125 kW	**36-130023**	**36-133468**	стандартная подвеска
B4	**1.6 i, 1.6 i 16V, 1.8 i, 1.8 TD, 2.0 i, 2.5 24V** 09/96 - 11/00 66 -125 kW	**22-045614** **11-104957** SP	**22-045621** **11-104964** SP	

FORD MONDEO II седан (BFP)

B1	**1.6 i, 1.6 i 16V, 1.8 i, 1.8 TD, 2.0 i, 2.5 24V, 2.5 ST 200** 09/96 - 11/00 66 -151 kW	**12-116676**	**12-117185**	VA: с шариковым подшибником HA: без шарикового подшибника
B3	**1.6 i, 1.6 i 16V, 1.8 i, 2.0 i** 09/96 - 11/00 66 -96 kW	**36-130016**	**36-129980**	стандартная подвеска
B3	**1.8 TD, 2.5 24V** 09/96 - 11/00 66 -125 kW	**36-130023**	**36-133468**	стандартная подвеска
B4	**1.6 i, 1.6 i 16V, 1.8 i, 1.8 TD, 2.0 i, 2.5 24V** 09/96 - 11/00 66 -125 kW	**22-045614** **11-104957** SP	**22-045621** **11-104964** SP	

FORD MONDEO II универсал (BNP)

B1	**1.6 i, 1.6 i 16V, 1.8 i, 1.8 TD, 2.0 i, 2.5 24V, 2.5 ST 200** 09/96 - 11/00 66 -151 kW	**12-116676**	**12-117185**	VA: с шариковым подшибником HA: без шарикового подшибника
B3	**1.6 i, 1.6 i 16V, 1.8 i, 2.0 i** 09/96 - 11/00 66 -96 kW	**36-130016**	**36-129997**	стандартная подвеска
B3	**1.8 TD, 2.5 24V** 09/96 - 11/00 66 -125 kW	**36-130023**	**36-133475**	стандартная подвеска
B4	**1.6 i, 1.6 i 16V, 1.8 i, 1.8 TD, 2.0 i, 2.5 24V** 09/96 - 11/00 66 -125 kW	**22-045614** **11-104957** SP	**19-045597** OIO	

FORD MONDEO III (B5Y)

B1	**1.8 16V, 1.8 SCi, 2.0 16V, 2.0 16V DI / TDDi, 2.0 16V TDDi / TDCi, 2.0 TDCi, 2.2 TDCi, 2.5 V6 24V, 3.0 V6 24V, ST220** 11/00 - 08/07 66 -166 kW	**12-224135**	**12-224142**	VA: с шариковым подшибником
B3	**1.8 16V, 1.8 SCi, 2.0 16V** 11/00 - 08/07 81 -107 kW	**37-162948**	**36-162901**	стандартная подвеска

Пригодны для			
FORD			
FORD MONDEO III (B5Y)			
B3 **1.8 16V, 1.8 SCi, 2.0 16V** 11/00 - 08/07 81 -107 kW	**37-162931**		стандартная подвеска; Усиленное оснащение .
B3 **2.0 16V DI / TDDi, 2.0 16V TDDi / TDCi, 2.0 TDCi, 2.2 TDCi, 2.5 V6 24V, 3.0 V6 24V** 11/00 - 08/07 66 -150 kW	**37-162931**	**36-162901**	стандартная подвеска
B4 **1.8 16V, 1.8 SCi, 2.0 16V, 2.0 16V DI / TDDi, 2.0 16V TDDi / TDCi, 2.0 TDCi, 2.2 TDCi, 2.5 V6 24V, 3.0 V6 24V** 11/00 - 08/07 66 -150 kW	**22-138392**	**22-139924**	стандартная подвеска
B6 Sport **1.8 16V, 1.8 SCi, 2.0 16V, 2.0 16V DI / TDDi, 2.0 16V TDDi / TDCi, 2.0 TDCi, 2.2 TDCi, 2.5 V6 24V, 3.0 V6 24V, ST220** 11/00 - 08/07 66 -166 kW	**35-051480**	**35-140627**	
B8 **1.8 16V, 1.8 SCi, 2.0 16V, 2.0 16V DI / TDDi, 2.0 16V TDDi / TDCi, 2.0 TDCi, 2.2 TDCi, 2.5 V6 24V, 3.0 V6 24V, ST220** 11/00 - 08/07 66 -166 kW	**35-140610**	**35-140634**	
FORD MONDEO III седан (B4Y)			
B1 **1.8 16V, 1.8 SCi, 2.0 16V, 2.0 16V DI / TDDi, 2.0 16V TDDi / TDCi, 2.0 TDCi, 2.2 TDCi, 2.5 V6 24V, 3.0 V6 24V, ST220** 11/00 - 08/07 66 -166 kW	**12-224135**	**12-224142**	VA: с шариковым подшибником
B3 **1.8 16V, 1.8 SCi, 2.0 16V** 11/00 - 08/07 81 -107 kW	**37-162948**	**36-162901**	стандартная подвеска
B3 **1.8 16V, 2.0 16V** 11/00 - 08/07 81 -107 kW	**37-162931**		стандартная подвеска; Усиленное оснащение .
B3 **2.0 16V DI / TDDi, 2.0 16V TDDi / TDCi, 2.0 TDCi, 2.2 TDCi, 2.5 V6 24V, 3.0 V6 24V** 11/00 - 08/07 66 -150 kW	**37-162931**	**36-162901**	стандартная подвеска
B4 **1.8 16V, 1.8 SCi, 2.0 16V, 2.0 16V DI / TDDi, 2.0 16V TDDi / TDCi, 2.0 TDCi, 2.2 TDCi, 2.5 V6 24V, 3.0 V6 24V** 11/00 - 08/07 66 -150 kW	**22-138392**	**22-139924**	стандартная подвеска
B6 Sport **1.8 16V, 1.8 SCi, 2.0 16V, 2.0 16V DI / TDDi, 2.0 16V TDDi / TDCi, 2.0 TDCi, 2.2 TDCi, 2.5 V6 24V, 3.0 V6 24V, ST220** 11/00 - 08/07 66 -166 kW	**35-051480**	**35-140627**	
B8 **1.8 16V, 1.8 SCi, 2.0 16V, 2.0 16V DI / TDDi, 2.0 16V TDDi / TDCi, 2.0 TDCi, 2.2 TDCi, 2.5 V6 24V, 3.0 V6 24V, ST220** 11/00 - 08/07 66 -166 kW	**35-140610**	**35-140634**	
FORD MONDEO III универсал (BWY)			
B1 **1.8 16V, 1.8 SCi, 2.0 16V, 2.0 16V DI / TDDi, 2.0 16V TDDi / TDCi, 2.0 TDCi, 2.2 TDCi, 2.5 V6 24V, 3.0 V6 24V, ST220** 11/00 - 08/07 66 -166 kW	**12-224135**	**12-224142**	VA: с шариковым подшибником

Пригодны для			
FORD			
FORD MONDEO III универсал (BWY)			
B3	**1.8 16V, 1.8 SCi, 2.0 16V** 11/00 - 08/07 81 -107 kW	**37-162948**	**36-162895**	стандартная подвеска
B3	**1.8 16V, 1.8 SCi, 2.0 16V** 11/00 - 08/07 81 -107 kW		**36-162888**	стандартная подвеска; с регулируемой подвеской
B3	**1.8 16V, 2.0 16V** 11/00 - 08/07 81 -107 kW	**37-162931**		стандартная подвеска; Усиленное оснащение .
B3	**2.0 16V DI / TDDi, 2.0 16V TDDi / TDCi, 2.0 TDCi, 2.2 TDCi, 2.5 V6 24V, 3.0 V6 24V** 11/00 - 08/07 66 -150 kW	**37-162931**	**36-162895**	стандартная подвеска
B3	**2.0 16V DI / TDDi, 2.0 16V TDDi / TDCi, 2.0 TDCi, 2.2 TDCi, 2.5 V6 24V, 3.0 V6 24V** 11/00 - 08/07 66 -150 kW		**36-162888**	стандартная подвеска; с регулируемой подвеской
B4	**1.8 16V, 1.8 SCi, 2.0 16V, 2.0 16V DI / TDDi, 2.0 16V TDDi / TDCi, 2.0 TDCi, 2.2 TDCi, 2.5 V6 24V, 3.0 V6 24V** 11/00 - 08/07 66 -150 kW	**22-138392**	**19-138404**	стандартная подвеска HA: без регулируемой подвески
B6 Sport	**1.8 16V, 1.8 SCi, 2.0 16V, 2.0 16V DI / TDDi, 2.0 16V TDDi / TDCi, 2.0 TDCi, 2.2 TDCi, 2.5 V6 24V, 3.0 V6 24V, ST220** 11/00 - 08/07 66 -166 kW	**35-051480**	**24-066754**	HA: без регулируемой подвески
B8	**1.8 16V, 1.8 SCi, 2.0 16V, 2.0 16V DI / TDDi, 2.0 16V TDDi / TDCi, 2.0 TDCi, 2.2 TDCi, 2.5 V6 24V, 3.0 V6 24V, ST220** 11/00 - 08/07 66 -166 kW	**35-140610**	**24-066754**	HA: без регулируемой подвески
B12 PK	**1.8 16V, 1.8 SCi, 2.0 16V** 11/00 - 08/07 81 -107 kW	**46-192608**		Обязанность, предусмотренная экспертизой VA: Глубина (экспертиза): 40 мм; Нагрузка оси до: 1065 кг HA: без регулируемой подвески; Глубина (экспертиза): 30 мм; Нагрузка оси до: 1140 кг
B12 PK	**1.8 16V, 1.8 SCi, 2.0 16V, 2.0 16V DI / TDDi, 2.0 16V TDDi / TDCi, 2.0 TDCi, 2.2 TDCi, 2.5 V6 24V, 3.0 V6 24V** 11/00 - 08/07 66 -150 kW	**46-192615**		Обязанность, предусмотренная экспертизой VA: Глубина (экспертиза): 40 мм; Нагрузка оси до: 1200 кг HA: без регулируемой подвески; Глубина (экспертиза): 30 мм; Нагрузка оси до: 1140 кг
FORD MONDEO IV			
B4	**1.6 Ti, 1.8 TDCi, 2.0, 2.0 Flexifuel, 2.0 TDCi, 2.2 TDCi, 2.3, 2.5** 03/07 - 74 -162 kW	**22-182869** **22-182876**	**19-170206**	без электронн. регулирования аморт. Силы; стандартная подвеска; спортивная подвеска; без регулируемой подвески
B6 Sport	**1.6 Ti, 1.8 TDCi, 2.0, 2.0 Flexifuel, 2.0 TDCi, 2.2 TDCi, 2.3, 2.5** 03/07 - 74 -162 kW	**35-143598** **35-143604**	**24-143639**	без регулируемой подвески
B8	**1.6 Ti, 1.8 TDCi, 2.0, 2.0 Flexifuel, 2.0 TDCi, 2.2 TDCi, 2.3, 2.5** 03/07 - 74 -162 kW	**35-143611** **35-143628**	**24-143646**	без регулируемой подвески
B12 PK	**1.6 Ti, 2.0** 03/07 - 81 -107 kW	**46-192547**		без регулируемой подвески; Обязанность, предусмотренная экспертизой VA: Глубина (экспертиза): 30 мм; Нагрузка оси до: 1100 кг HA: Глубина (экспертиза): 30 мм; Нагрузка оси до: 1115 кг
B12 PK	**1.8 TDCi, 2.0 TDCi, 2.2 TDCi, 2.3, 2.5** 03/07 - 74 -162 kW	**46-192554**		без регулируемой подвески; Обязанность, предусмотренная экспертизой VA: Глубина (экспертиза): 30 мм; Нагрузка оси до: 1215 кг HA: Глубина (экспертиза): 30 мм; Нагрузка оси до: 1115 кг

Пригодны для			

FORD

FORD MONDEO IV

FORD MONDEO IV седан

B4	**1.6 Ti, 1.8 TDCi, 2.0, 2.0 Flexifuel, 2.0 TDCi, 2.2 TDCi, 2.3, 2.5** 03/07 - 74 -162 kW	**22-182869** **22-182876**	**19-170206**	без электронн. регулирования аморт. Силы; стандартная подвеска; спортивная подвеска; без регулируемой подвески
B6 Sport	**1.6 Ti, 1.8 TDCi, 2.0, 2.0 Flexifuel, 2.0 TDCi, 2.2 TDCi, 2.3, 2.5** 03/07 - 74 -162 kW	**35-143598** **35-143604**	**24-143639**	
B8	**1.6 Ti, 1.8 TDCi, 2.0, 2.0 Flexifuel, 2.0 TDCi, 2.2 TDCi, 2.3, 2.5** 03/07 - 74 -162 kW	**35-143611** **35-143628**	**24-143646**	
B12 PK	**1.6 Ti, 2.0** 03/07 - 81 -107 kW	**46-192547**		без регулируемой подвески; Обязанность, предусмотренная экспертизой VA: Глубина (экспертиза): 30 мм; Нагрузка оси до: 1100 кг HA: Глубина (экспертиза): 30 мм; Нагрузка оси до: 1115 кг
B12 PK	**1.8 TDCi, 2.0 TDCi, 2.2 TDCi, 2.3, 2.5** 03/07 - 74 -162 kW	**46-192554**		без регулируемой подвески; Обязанность, предусмотренная экспертизой VA: Глубина (экспертиза): 30 мм; Нагрузка оси до: 1215 кг HA: Глубина (экспертиза): 30 мм; Нагрузка оси до: 1115 кг

FORD MONDEO IV Turnier

B4	**1.6 Ti, 1.8 TDCi, 2.0, 2.0 Flexifuel, 2.0 TDCi, 2.2 TDCi, 2.3, 2.5** 03/07 - 74 -162 kW	**22-182869** **22-182876**	**19-170206**	без электронн. регулирования аморт. Силы; стандартная подвеска; спортивная подвеска; без регулируемой подвески
B6 Sport	**1.6 Ti, 1.8 TDCi, 2.0, 2.0 Flexifuel, 2.0 TDCi, 2.2 TDCi, 2.3, 2.5** 03/07 - 74 -162 kW	**35-143598** **35-143604**	**24-143639**	
B8	**1.6 Ti, 1.8 TDCi, 2.0, 2.0 Flexifuel, 2.0 TDCi, 2.2 TDCi, 2.3, 2.5** 03/07 - 74 -162 kW	**35-143611** **35-143628**	**24-143646**	
B12 PK	**1.6 Ti, 2.0** 03/07 - 81 -107 kW	**46-192561**		без регулируемой подвески; Обязанность, предусмотренная экспертизой VA: Глубина (экспертиза): 30 мм; Нагрузка оси до: 1100 кг HA: Глубина (экспертиза): 30 мм; Нагрузка оси до: 1220 кг
B12 PK	**1.8 TDCi, 2.0 TDCi, 2.2 TDCi, 2.3, 2.5** 03/07 - 74 -162 kW	**46-192578**		без регулируемой подвески; Обязанность, предусмотренная экспертизой VA: Глубина (экспертиза): 30 мм; Нагрузка оси до: 1215 кг HA: Глубина (экспертиза): 30 мм; Нагрузка оси до: 1220 кг

FORD ORION I (AFD)

B2	**1.3, 1.6, 1.6 D, 1.6 i** 07/83 - 03/86 40 -77 kW	**17-053273** **11-101338** SP		
B3	**1.3, 1.6, 1.6 D** 07/83 - 03/86 40 -58 kW	**36-133338**	**36-129829**	стандартная подвеска
B3	**1.3, 1.6, 1.6 D** 07/83 - 03/86 40 -58 kW			стандартная подвеска; Усиленное оснащение .
B3	**1.6 i** 07/83 - 03/86 77 kW	**36-159307**	*36-159345*	стандартная подвеска
B4	**1.3, 1.6, 1.6 D, 1.6 i** 07/83 - 03/86 40 -77 kW	**22-040893** **11-101338** SP	**22-040862**	

Пригодны для			

FORD

FORD ORION II (AFF)

B2	**1.3, 1.4, 1.4 KAT, 1.6, 1.6 D, 1.6 i, 1.6 i KAT, 1.8 D** 12/85 - 07/90 40 -77 kW	**17-053273**		
B3	**1.3, 1.4, 1.4 KAT, 1.6** 12/85 - 07/90 44 -66 kW	**36-133482**	**36-129829**	стандартная подвеска
B3	**1.6 i, 1.6 i KAT** 03/86 - 07/90 66 -77 kW	**36-133352**	**36-129829**	стандартная подвеска
B3	**1.6 D, 1.8 D** 12/85 - 07/90 40 -44 kW	**36-133505**	**36-129829**	стандартная подвеска
B4	**1.3, 1.4, 1.4 KAT, 1.6, 1.6 D, 1.6 i, 1.6 i KAT, 1.8 D** 12/85 - 07/90 40 -77 kW	**22-040893**	**22-040862**	

FORD ORION III (GAL)

B1	**1.3, 1.4, 1.6, 1.6 i, 1.6 i 16V, 1.8 D, 1.8 i 16V, 1.8 TD** 07/90 - 12/93 44 -96 kW	**12-116669**		VA: с шариковым подшибником
B3	**1.3, 1.4** 07/90 - 12/93 44 -54 kW	**36-133383**	**36-129904**	стандартная подвеска
B3	**1.3, 1.4, 1.6, 1.6 i, 1.6 i 16V, 1.8 D, 1.8 TD** 07/90 - 12/93 44 -77 kW	**36-133529**	**36-129911**	стандартная подвеска; Усиленное оснащение .
B3	**1.6, 1.6 i, 1.6 i 16V** 07/90 - 12/93 66 -77 kW	**36-133390**	**36-129904**	стандартная подвеска
B3	**1.8 D, 1.8 TD** 11/90 - 12/93 44 -66 kW	**36-133406**	**36-129904**	стандартная подвеска
B4	**1.3** 07/90 - 12/93 44 kW	**22-041135** **11-101338** SP	**19-019994** OIO	
B4	**1.4** 07/90 - 10/90 52 -54 kW	**22-041135** **11-101338** SP	**19-019994** OIO	тип модели: ex. Ghia, S
B4	**1.4** 11/90 - 12/93 52 -54 kW	**22-041159** **11-101338** SP	**19-019994** OIO	тип модели: ex. Ghia, S
B4	**1.4** 07/90 - 12/93 52 -54 kW	**22-041159** **11-101338** SP	**19-019994** OIO	тип модели: Ghia, S
B4	**1.6, 1.6 i, 1.6 i 16V, 1.8 D, 1.8 TD** 07/90 - 12/93 44 -77 kW	**22-041159** **11-101338** SP	**19-019994** OIO	
B6 Sport	**1.3** 07/92 - 12/93 44 kW	**35-003984**	**24-015776** OIO	
B6 Sport	**1.4, 1.6** 07/90 - 12/93 52 -66 kW	**35-003984**	**24-015776** OIO	
B6 Sport	**1.6 i 16V** 07/92 - 12/93 66 kW	**35-003984**	**24-015776** OIO	
B6 Sport	**1.6 i, 1.8 D, 1.8 i 16V, 1.8 TD** 07/90 - 12/93 44 -96 kW	**35-003984**	**24-015776** OIO	
B8	**1.3** 07/90 - 12/93 44 kW	**35-040286**	**24-017534** OIO	
B8	**1.4, 1.6, 1.6 i, 1.6 i 16V** 07/90 - 12/93 52 -77 kW	**35-040286**	**24-017534** OIO	

F

Пригодны для			

FORD

FORD ORION III (GAL)

B8	**1.8 D, 1.8 i 16V, 1.8 TD** 11/90 - 12/93 44 -96 kW	**35-040286**	**24-017534** OC	

FORD PUMA (EC_)

B1	**1.4 16V, 1.6 16V, 1.7 16V** 03/97 - 66 -92 kW	**12-117161**		VA: с шариковым подшибником
B3	**1.4 16V, 1.6 16V, 1.7 16V** 03/97 - 66 -92 kW	**36-154432**	**36-154449**	стандартная подвеска
B6 Sport	**1.4 16V, 1.7 16V** 03/97 - 08/98 66 -92 kW	**22-043313**	**24-026413** TC	
B6 Sport	**1.4 16V, 1.7 16V** 09/98 - 66 -92 kW	**22-043313**	**24-060950** OC	
B8	**1.4 16V** 09/98 - 10/00 66 kW	**22-043337**	**24-060950** OC	
B8	**1.4 16V, 1.7 16V** 03/97 - 08/98 66 -92 kW	**22-043337**	**24-026413** TC	
MS	**1.4 16V, 1.7 16V** 03/97 - 09/98 66 -92 kW	**35-043898**	**24-027113** TC	тип модели: Puma Cup 99 VA: Параметр: 230/100; изменяемой высоты HA: Параметр: 200/125

FORD P 100 II

B3	**2.0** 10/87 - 57 kW	*36-133611*		стандартная подвеска

FORD RANGER (TU_)

B4	**2.5 D 4x4, 2.5 TD 4x4** 10/99 - 06/06 57 -80 kW	**19-107899** OC	**19-132495** OC	стандартная подвеска

FORD SCORPIO I (GAE, GGE)

B3	**1.8, 2.0, 2.0 i** 04/85 - 02/92 66 -88 kW	**36-129850**	**36-129843**	стандартная подвеска
B3	**2.4 i, 2.4 i KAT, 2.5 D, 2.8 i, 2.9 i, 2.9 i KAT** 10/87 - 02/92 51 -110 kW	**36-129867**	**36-129843**	стандартная подвеска
B3	**2.5 TD** 06/88 - 02/92 68 kW	**36-133550**	**36-129843**	стандартная подвеска
B4	**1.8, 2.0, 2.0 i, 2.4 i, 2.4 i KAT, 2.5 D, 2.8 i, 2.9 i KAT** 04/85 - 09/94 51 -110 kW	**22-040718**	**19-019345** OC	
B4	**2.0 i, 2.5 TD, 2.9 i** 02/92 - 09/94 68 -110 kW		**19-019345** OC	
B4	**2.0 i, 2.5 TD, 2.9 i** 09/86 - 01/92 68 -110 kW	**22-040718**	**19-019345** OC	
B4	**2.5 TD** 08/93 - 09/94 85 kW		**19-019345** OC	

FORD SCORPIO I седан (GGE)

B3	**1.8, 2.0 i** 01/86 - 02/92 66 -92 kW	**36-129850**	**36-129843**	стандартная подвеска
B3	**2.4 i** 10/88 - 10/94 92 kW	**36-129867**	**36-129843**	стандартная подвеска

Пригодны для			

FORD

FORD SCORPIO I седан (GGE)

B3	**2.9, 2.9 i** 09/86 - 12/94 107 kW	**36-129867**	**36-129843**	стандартная подвеска
B3	**2.5 D** 12/89 - 02/92 51 kW	**36-129867**	**36-129843**	стандартная подвеска
B3	**2.5 TD** 06/88 - 02/92 68 kW	**36-133550**	**36-129843**	стандартная подвеска
B4	**1.8, 1.9, 2.0 i** 01/86 - 09/94 66 -85 kW		**19-019345** OIO	
B4	**2.0 i, 2.5 D, 2.5 TD, 2.9 i** 09/86 - 01/92 51 -107 kW	**22-040718**	**19-019345** OIO	
B4	**2.0 i, 2.5 D, 2.5 TD, 2.9, 2.9 i** 02/92 - 12/94 51 -107 kW		**19-019345** OIO	
B4	**2.0 i, 2.4 i** 10/88 - 10/94 92 kW	**22-040718**	**19-019345** OIO	
B4	**2.5 TD** 08/93 - 09/94 85 kW		**19-019345** OIO	

FORD SCORPIO I универсал (GGE)

B3	**2.0 i** 09/91 - 09/94 85 -88 kW	**36-129850**	**36-154272**	стандартная подвеска
B3	**2.0 i, 2.4 i, 2.5 D, 2.5 TD, 2.9 i** 10/90 - 09/94 51 -107 kW		**36-154319**	стандартная подвеска; Усиленное оснащение .
B3	**2.4 i, 2.9 24V, 2.9 i** 09/91 - 09/94 92 -143 kW	**36-129867**	**36-154272**	стандартная подвеска
B3	**2.5 D, 2.5 TD** 10/90 - 09/94 51 -85 kW	**36-133550**	**36-154272**	стандартная подвеска

FORD SCORPIO II (GFR, GGR)

B3	**2.0 i, 2.0 i 16V** 10/94 - 08/98 85 -100 kW	**36-154364**	**36-154388**	стандартная подвеска
B3	**2.3 i 16V** 06/96 - 08/98 108 kW	**36-154364**		стандартная подвеска
B3	**2.3 i 16V** 06/96 - 08/98 108 kW		**36-154388**	стандартная подвеска; Усиленное оснащение .
B3	**2.5 TD, 2.9 i, 2.9 i 24V** 10/94 - 08/98 85 -152 kW	**37-154370**	**36-154388**	стандартная подвеска

FORD SCORPIO II универсал (GNR, GGR)

B3	**2.0 i, 2.0 i 16V** 10/94 - 08/98 85 -100 kW	**36-154364**	**36-163922**	стандартная подвеска
B3	**2.3 i 16V** 06/96 - 08/98 108 kW	**36-154364**	**36-163922**	стандартная подвеска
B3	**2.5 TD, 2.9 i, 2.9 i 24V** 10/94 - 08/98 85 -152 kW	**37-154370**	**36-163922**	стандартная подвеска

FORD SIERRA Наклонная задняя часть (GBC)

B2	**1.3, 1.6, 1.8, 2.0, 2.0 i, 2.3, 2.3 D, 2.8 XR4i** 06/84 - 02/87 44 -110 kW		**15-069146** OIO	

BILSTEIN®

F

Пригодны для			
FORD			
FORD SIERRA Наклонная задняя часть (GBC)			
B3 **1.3, 1.6, 2.0, 2.3** 08/82 - 04/84 44 -84 kW	**36-133567**	**36-129836**	стандартная подвеска
B3 **1.3, 1.6, 1.8, 2.0, 2.0 i, 2.3** 05/84 - 12/86 44 -85 kW	**36-129874**	**36-129836**	стандартная подвеска
B3 **1.3, 1.6, 1.8, 2.0, 2.0 i, 2.3, 2.3 D** 08/82 - 02/87 44 -85 kW		**36-154265**	стандартная подвеска; Усиленное оснащение .
B3 **2.3 D** 08/82 - 04/84 49 kW	**36-133574**	**36-129836**	стандартная подвеска
B3 **2.3 D** 05/84 - 12/86 49 kW	*36-133581*	**36-129836**	стандартная подвеска
B4 **1.3, 1.6, 2.0, 2.3, 2.3 D** 08/82 - 05/84 44 -84 kW	*22-040961* **11-101437** SP	**19-019703** OIO	стандартная подвеска
B4 **1.3, 1.6, 2.0, 2.3, 2.3 D** 06/84 - 02/87 44 -84 kW	**22-041029** **11-101437** SP	**19-019703** OIO	стандартная подвеска
B4 **1.6, 1.8, 2.0, 2.0 i** 08/84 - 12/86 58 -85 kW	**22-041029** **11-101437** SP	**19-019703** OIO	
B4 **2.8 XR4i** 06/84 - 12/86 105 -110 kW	**22-041029** **11-101437** SP	**19-019703** OIO	
B4 **2.8 XR4i** 08/82 - 05/84 105 -110 kW	*22-040961* **11-101437** SP	**19-019703** OIO	
B6 Sport **1.3, 1.6, 1.8, 2.0, 2.0 i, 2.3, 2.3 D, 2.8 XR4i** 06/84 - 02/87 44 -110 kW	**35-040408**	**24-018067** OIO	
B6 Sport **2.0 4x4, 2.8 i XR 4x4, 2.8 XR 4x4** 02/85 - 02/87 107 -150 kW	**22-041296**	**24-020602** OIO	
B8 **1.3, 1.6, 1.8, 2.0, 2.0 i, 2.3, 2.3 D, 2.8 XR4i** 06/84 - 02/87 44 -110 kW	**35-040415**	**24-018074** OIO	
FORD SIERRA универсал (BNC)			
B3 **1.6, 2.0, 2.3** 08/82 - 04/84 55 -84 kW	**36-133567**	**36-134502**	стандартная подвеска
B3 **1.6, 1.8, 2.0, 2.3** 04/84 - 12/86 55 -85 kW	**36-129874**	**36-134502**	стандартная подвеска
B3 **2.3 D** 08/82 - 04/84 49 kW	**36-133574**	**36-134502**	стандартная подвеска
B3 **2.3 D** 05/84 - 12/86 49 kW	*36-133581*	**36-134502**	стандартная подвеска
B4 **1.6, 2.0, 2.3, 2.3 D** 08/82 - 05/84 49 -84 kW	*22-040961* **11-101437** SP	*19-020013*	
B4 **1.6, 2.0, 2.3, 2.3 D** 06/84 - 12/86 49 -84 kW	**22-041029** **11-101437** SP	*19-020013*	
B4 **1.8, 2.0** 10/84 - 12/86 66 -85 kW	**22-041029** **11-101437** SP	*19-020013*	
B6 Sport **1.6, 2.0, 2.3, 2.3 D, 2.8 XR4i** 08/82 - 05/84 49 -107 kW		*24-010146*	
B6 Sport **1.6, 1.8, 2.0, 2.3, 2.3 D, 2.8 XR4i** 06/84 - 12/86 49 -107 kW	**35-040408**	*24-010146*	

Пригодны для			

FORD

FORD SIERRA универсал (BNC)

B6 Sport	**2.8 i 4x4** 08/82 - 12/86 105 -107 kW	**22-041296**	*24-010146*	

FORD SIERRA Наклонная задняя часть (GBC, GBG)

B2	**1.6, 1.6 i, 1.8, 1.8 TD, 2.0, 2.0 i, 2.0 i KAT, 2.3 D** 01/87 - 02/93 49 -92 kW		**15-069146**	
B3	**1.6, 1.6 i, 1.8, 1.8 TD, 2.0, 2.0 i, 2.0 i KAT, 2.3 D, 2.8, 2.8 i, 2.9 i** 01/87 - 02/93 49 -110 kW		**36-154265**	стандартная подвеска; Усиленное оснащение .
B3	**1.6, 1.6 i, 1.8, 2.0, 2.0 i, 2.0 i KAT** 01/87 - 02/93 55 -92 kW	**36-129874**	**36-129836**	стандартная подвеска
B3	**2.0 4x4, 2.8 i XR 4x4, 2.9 i XR 4x4** 08/88 - 03/93 88 -110 kW	**36-159192**	**36-159239**	стандартная подвеска
B3	**2.8, 2.8 i, 2.9 i** 01/87 - 02/93 105 -110 kW	*36-133604*	**36-129836**	стандартная подвеска
B3	**1.8 TD, 2.3 D** 01/87 - 02/93 49 -55 kW	*36-133611*	**36-129836**	стандартная подвеска
B4	**1.6, 1.6 i, 1.8, 1.8 TD, 2.0, 2.0 i, 2.0 i KAT, 2.3 D, 2.8, 2.8 i, 2.9 i** 01/87 - 02/93 49 -110 kW	**22-041029** **11-101437** SP	**19-019703**	
B6 Sport	**1.6, 1.6 i, 1.8, 1.8 TD, 2.0, 2.0 i, 2.0 i KAT, 2.3 D, 2.8, 2.8 i, 2.9 i** 01/87 - 02/93 49 -110 kW	**35-040408**	**24-018067**	
B6 Sport	**2.0 RS Cosworth** 11/87 - 01/90 150 kW	**22-041302**	**24-020602**	
B6 Sport	**2.0 4x4, 2.0 16V Cosworth 4x4, 2.0 16V Cosworth 4x4 KAT, 2.8 i XR 4x4, 2.9 i XR 4x4** 08/88 - 03/93 88 -162 kW	**22-041296**	**24-020602**	
B8	**1.6, 1.6 i, 1.8, 1.8 TD, 2.0, 2.0 i, 2.0 i KAT, 2.3 D, 2.8, 2.8 i, 2.9 i** 01/87 - 02/93 49 -110 kW	**35-040415**	**24-018074**	
MS	**2.0 RS Cosworth** 11/87 - 01/90 150 kW	i.V.	*24-044578*	тип модели: Race Gruppe N VA: Параметр: 320/250; Параметр: 370/330; Параметр: 345/300; изменяемой высоты

FORD SIERRA (GBG, GB4)

B2	**1.6, 1.6 i, 1.8, 1.8 TD, 2.0, 2.0 i, 2.0 i KAT, 2.3 D** 01/87 - 02/93 49 -85 kW		**15-069146**	
B3	**1.6, 1.6 i, 1.8, 2.0, 2.0 i, 2.0 i KAT** 01/87 - 02/93 53 -92 kW	**36-129874**	**36-129836**	стандартная подвеска
B3	**1.6, 1.6 i, 1.8, 1.8 TD, 2.0, 2.0 i, 2.0 i KAT, 2.3 D, 2.8 i, 2.9 i** 08/87 - 02/93 49 -110 kW		**36-154265**	стандартная подвеска; Усиленное оснащение .
B3	**2.0 4x4, 2.9 4x4** 08/88 - 02/93 88 -110 kW	**36-159192**	**36-159239**	стандартная подвеска
B3	**2.8 i, 2.9 i** 08/87 - 02/93 105 -110 kW	*36-133604*	**36-129836**	стандартная подвеска
B3	**1.8 TD, 2.3 D** 01/87 - 02/93 49 -55 kW	*36-133611*	**36-129836**	стандартная подвеска

Пригодны для			
FORD			
FORD SIERRA (GBG, GB4)			
B4 **1.6, 1.6 i, 1.8, 1.8 TD, 2.0, 2.0 i, 2.0 i KAT, 2.3 D** 01/87 - 02/93 49 -85 kW	**22-041029** **11-101437** SP	**19-019703**	
B6 Sport **1.6, 1.6 i, 1.8, 1.8 TD, 2.0, 2.0 i, 2.0 i KAT, 2.3 D, 2.8 i, 2.9 i** 08/87 - 02/93 49 -110 kW	**35-040408**	**24-018067**	
B6 Sport **2.0 4x4, 2.0 16V Cosworth 4x4, 2.9 4x4** 08/88 - 02/93 88 -162 kW	**22-041296**	**24-020602**	
B6 Sport **2.0 RS Cosworth** 01/87 - 12/90 150 kW	**22-041302**	**24-020602**	
B8 **1.6, 1.6 i, 1.8, 1.8 TD, 2.0, 2.0 i, 2.0 i KAT, 2.3 D, 2.8 i, 2.9 i** 06/84 - 02/93 49 -110 kW	**35-040415**	**24-018074**	
FORD SIERRA универсал (BNG)			
B3 **1.6, 1.6 i, 1.8, 1.9, 2.0, 2.0 i, 2.0 i KAT** 01/87 - 02/93 53 -92 kW	**36-129874**	**36-134502**	стандартная подвеска
B3 **1.8 TD, 2.3 D** 01/87 - 02/93 49 -55 kW	*36-133611*	**36-134502**	стандартная подвеска
B4 **1.6, 1.6 i, 1.8, 1.8 TD, 1.9, 2.0, 2.0 i, 2.0 i KAT, 2.3 D** 01/87 - 02/93 49 -92 kW	**22-041029** **11-101437** SP	*19-020013*	
B6 Sport **1.6, 1.6 i, 1.8, 1.8 TD, 1.9, 2.0, 2.0 i, 2.0 i KAT, 2.3 D, 2.8 i, 2.9, 2.9 i** 01/87 - 02/93 49 -110 kW	**35-040408**	*24-010146*	
B6 Sport **2.0 4x4, 2.8 4x4, 2.8 i 4x4, 2.9 4x4** 08/88 - 02/93 88 -110 kW	**22-041296**	*24-010146*	
B8 **1.6, 1.6 i, 1.8, 1.8 TD, 1.9, 2.0, 2.0 i, 2.0 i KAT, 2.3 D, 2.8 i, 2.9, 2.9 i** 01/87 - 02/93 49 -110 kW	**35-040415**	*24-010146*	
FORD S-MAX			
B4 **1.6 EcoBoost, 1.6 TDCi, 1.8 TDCi, 2.0, 2.0 EcoBoost, 2.0 Flexifuel, 2.0 SCTi, 2.0 TDCi, 2.2 TDCi, 2.3, 2.5 ST** 05/06 - 74 -176 kW	**22-182869** **22-182876**	**19-170206**	спортивная подвеска; стандартная подвеска; без электронн. регулирования аморт. Силы; без регулируемой подвески
B6 Sport **1.6 EcoBoost, 1.6 TDCi, 1.8 TDCi, 2.0, 2.0 EcoBoost, 2.0 Flexifuel, 2.0 SCTi, 2.0 TDCi, 2.2 TDCi, 2.3, 2.5 ST** 05/06 - 74 -176 kW	**35-143598** **35-143604**	**24-143639**	
B8 **1.6 EcoBoost, 1.6 TDCi, 1.8 TDCi, 2.0, 2.0 EcoBoost, 2.0 Flexifuel, 2.0 SCTi, 2.0 TDCi, 2.2 TDCi, 2.3, 2.5 ST** 05/06 - 74 -176 kW	**35-143611** **35-143628**	**24-143646**	
B12 PK **1.6 EcoBoost, 2.0, 2.0 EcoBoost, 2.0 Flexifuel, 2.0 SCTi** 03/10 - 107 -176 kW	**46-193957**		Обязанность, предусмотренная экспертизой VA: Глубина (экспертиза): 30 мм; Нагрузка оси до: 1300 кг HA: Глубина (экспертиза): 30 мм; Нагрузка оси до: 1405 кг
B12 PK **1.6 TDCi, 1.8 TDCi, 2.0 TDCi, 2.2 TDCi, 2.3, 2.5 ST** 05/06 - 74 -162 kW	**46-193940**		Обязанность, предусмотренная экспертизой VA: Глубина (экспертиза): 30 мм; Нагрузка оси до: 1300 кг HA: Глубина (экспертиза): 30 мм; Нагрузка оси до: 1405 кг

Пригодны для			

FORD

FORD STREET KA

B3	**1.6** 05/03 - 07/05 70 kW	**36-219636**	**36-219643**	стандартная подвеска

FORD TAUNUS (GBTS, GBFS, CBTS)

B3	**1.3, 1.6, 2.0, 2.3** 05/75 - 07/79 40 -79 kW	*36-202713*		стандартная подвеска

FORD TAUNUS Turnier (GBNS)

B3	**1.3, 1.6, 2.0, 2.3** 05/75 - 08/79 40 -79 kW	*36-202713*		стандартная подвеска

FORD TAUNUS '80 (GBS, GBNS)

B3	**1.3, 1.6, 2.0, 2.3** 07/79 - 07/82 43 -84 kW	*36-202713*		стандартная подвеска

FORD ECONOVAN (KBA, KCA)

B4	**1.4, 2.0 D** 03/86 - 03/92 41 -48 kW		*19-028712* OIO	

FORD ECONOVAN фургон (KAA)

B4	**1.4, 2.0 D** 03/86 - 03/92 41 -48 kW		*19-028712* OIO	

FORD TOURNEO CONNECT

B1	**1.8 16V, 1.8 Di, 1.8 TDCi, 1.8 Turbo Di** 06/02 - 55 -85 kW	**12-117888**		VA: с шариковым подшибником
B4	**1.8 16V, 1.8 Di, 1.8 TDCi, 1.8 Turbo Di** 06/02 - 55 -85 kW	**22-143358** **22-143365**	**19-145754** OIO	стандартная подвеска; полезная нагрузка до 550 kg
B4	**1.8 16V, 1.8 Di, 1.8 TDCi, 1.8 Turbo Di** 06/02 - 55 -85 kW	**22-143372** **22-143389**	**19-146119** OIO	стандартная подвеска; полезная нагрузка до 725 kg

FORD TRANSIT CONNECT (P65_, P70_, P80_)

B1	**1.8 16V, 1.8 Di, 1.8 TDCi** 06/02 - 55 -85 kW	**12-117888**		VA: с шариковым подшибником
B4	**1.8 16V, 1.8 Di, 1.8 TDCi** 06/02 - 55 -85 kW	**22-143358** **22-143365**	**19-145754** OIO	стандартная подвеска; полезная нагрузка до 550 kg
B4	**1.8 16V, 1.8 Di, 1.8 TDCi** 06/02 - 55 -85 kW	**22-143372** **22-143389**	**19-146119** OIO	стандартная подвеска; полезная нагрузка до 725 kg

FORD TRANSIT автобус (E_ _)

B1	**2.0, 2.0 i, 2.5 DI, 2.5 TD, 2.9 i** 01/91 - 51 -107 kW	**12-117048**		VA: без шарикового подшибника
B2	**2.0, 2.0 i, 2.5 DI, 2.5 TD, 2.9 i** 01/91 - 51 -107 kW		**15-119469** OIO	
B3	**2.0, 2.0 i** 09/91 - 09/94 66 -72 kW	**36-201167**		стандартная подвеска; Варианты оснащения: 80 / 100 / 115
B3	**2.0, 2.0 i** 09/91 - 09/94 66 -72 kW	**36-201150**		стандартная подвеска; Варианты оснащения: 120/ 150S
B3	**2.0, 2.0 i, 2.0, 2.0 i, 2.0** 09/91 - 09/94 66 -72 kW	**36-201174**		стандартная подвеска; Варианты оснащения: 100L / 150L

Пригодны для			

FORD

FORD TRANSIT автобус (E_ _)

B3	**2.0, 2.0 i, 2.0, 2.0 i, 2.0** 09/91 - 09/94 66 -72 kW	**36-201143**		стандартная подвеска; Варианты оснащения: 190
B3	**2.5 DI, 2.5 TD** 08/91 - 07/94 51 -74 kW	**36-201822**		стандартная подвеска; Варианты оснащения: 80;100;115;120
B3	**2.5 DI, 2.5 TD** 08/91 - 07/94 51 -74 kW	**36-201815**		стандартная подвеска; Варианты оснащения: 130;150L:190
B4	**2.0, 2.0 i, 2.5 DI, 2.5 TD, 2.9 i** 01/91 - 51 -107 kW	**22-135971**	**19-065649**	

FORD TRANSIT фургон (E_ _)

B1	**2.0, 2.0 i, 2.5 DI, 2.5 TD** 05/91 - 06/94 51 -74 kW	**12-117048**		VA: без шарикового подшибника
B2	**2.0, 2.0 i, 2.5 DI, 2.5 TD** 05/91 - 06/94 51 -74 kW		**15-119469**	
B3	**2.0, 2.0 i** 09/91 - 06/94 66 -72 kW	**36-201167**		стандартная подвеска; Варианты оснащения: 80 / 100 / 115
B3	**2.0, 2.0 i** 09/91 - 06/94 66 -72 kW	**36-201150**		стандартная подвеска; Варианты оснащения: 120/ 150S
B3	**2.5 DI, 2.5 TD** 05/91 - 06/94 51 -74 kW	**36-201822**		стандартная подвеска; Варианты оснащения: 80;100;115;120
B3	**2.5 DI, 2.5 TD** 05/91 - 06/94 51 -74 kW	**36-201815**		стандартная подвеска; Варианты оснащения: 130;150L:190
B4	**2.0, 2.0 i, 2.5 DI, 2.5 TD** 05/91 - 06/94 51 -74 kW	**22-135971**	**19-065649**	

FORD TRANSIT с бортовой платформой/ходовая часть (E_ _)

B3	**2.0** 09/91 - 08/94 72 kW	**36-201150**		стандартная подвеска; Варианты оснащения: 120/ 150S
B3	**2.5 DI** 09/91 - 08/94 51 kW	**36-201174**		стандартная подвеска; Варианты оснащения: 190EF
B3	**2.5 DI, 2.5 TD** 09/91 - 08/94 51 -74 kW	**36-201150**		стандартная подвеска; Варианты оснащения: 80 / 100 / 115 / 120
B3	**2.5 DI, 2.5 TD** 09/91 - 08/94 59 -74 kW	**36-201815**		стандартная подвеска; Варианты оснащения: 130 / 190

FORD TRANSIT автобус (E_ _)

B1	**2.0, 2.0 CNG, 2.5 DI, 2.5 TD** 07/94 - 06/00 51 -85 kW	**12-117048**		VA: без шарикового подшибника
B2	**2.0, 2.0 CNG, 2.5 DI, 2.5 TD** 07/94 - 06/00 51 -85 kW		**15-119469**	
B4	**2.0, 2.0 CNG, 2.5 DI, 2.5 TD** 07/94 - 06/00 51 -85 kW	**22-135971**	**19-065649**	

FORD TRANSIT фургон (E_ _)

B1	**2.0, 2.5 DI, 2.5 TD, 2.5 TDI** 06/94 - 03/00 51 -85 kW	**12-117048**		VA: без шарикового подшибника
B2	**2.0, 2.5 DI, 2.5 TD, 2.5 TDI** 06/94 - 03/00 51 -85 kW		**15-119469**	

Пригодны для			
FORD			
FORD TRANSIT фургон (E_ _)			
B4 **2.0, 2.5 DI, 2.5 TD, 2.5 TDI** 06/94 - 03/00 51 -85 kW	**22-135971**	**19-065649**	
FORD TRANSIT автобус (FD_ _, FB_ _, FS_ _, FZ_ _, FC_ _)			
B1 **2.0, 2.0 [RWD], 2.0 DI, 2.0 TDCi, 2.3, 2.3 16V [RWD], 2.4 DI, 2.4 DI [RWD], 2.4 TD, 2.4 TDCi, 2.4 TDdi, 2.4 TDE** 08/00 - 05/06 55 -107 kW	**12-225385**		VA: с шариковым подшибником
B3 **2.0, 2.0 DI, 2.0 TDCi** 08/00 - 05/06 55 -92 kW	**36-201280**		VA: Варианты оснащения: 260S /280S; Привод на передние колеса
B3 **2.0, 2.0 [RWD], 2.0 DI, 2.0 TDCi, 2.3, 2.3 16V [RWD], 2.4 DI, 2.4 DI [RWD], 2.4 TD, 2.4 TDCi, 2.4 TDdi, 2.4 TDE** 08/00 - 05/06 55 -107 kW	**36-197620**		стандартная подвеска; Варианты оснащения: 280M;300S;330M; Варианты оснащения: 330S;300L
B3 **2.0, 2.0 [RWD], 2.0 DI, 2.0 TDCi, 2.3, 2.3 16V [RWD], 2.4 DI, 2.4 DI [RWD], 2.4 TD, 2.4 TDCi, 2.4 TDdi, 2.4 TDE** 08/00 - 05/06 55 -107 kW	**36-201266**		для повышенной нагрузки; длинная колесная база VA: Варианты оснащения: 350L 350 Jumbo, 350E
B3 **2.0, 2.0 [RWD], 2.0 DI, 2.0 TDCi, 2.3, 2.3 16V [RWD], 2.4 DI, 2.4 DI [RWD], 2.4 TD, 2.4 TDCi, 2.4 TDdi, 2.4 TDE** 08/00 - 05/06 55 -107 kW	**36-201204**		Варианты оснащения: 330M;350M;300L;330L; Варианты оснащения: 350L;350E;300M; Шины: со сдвоенными шинами
B4 **2.0, 2.0 [RWD], 2.0 DI, 2.0 TDCi, 2.3, 2.3 16V [RWD], 2.4 DI, 2.4 DI [RWD], 2.4 TD, 2.4 TDCi, 2.4 TDdi, 2.4 TDE** 08/00 - 05/06 55 -107 kW	**22-164773**	**19-164786**	стандартная подвеска
B4 **2.0, 2.0 [RWD], 2.0 DI, 2.0 TDCi, 2.3, 2.3 16V [RWD], 2.4 DI, 2.4 DI [RWD], 2.4 TD, 2.4 TDCi, 2.4 TDdi, 2.4 TDE** 08/00 - 05/06 55 -107 kW	**22-164773**	**19-165530**	стандартная подвеска; тип модели: LPG
B4 **2.0, 2.0 [RWD], 2.0 DI, 2.3, 2.3 16V [RWD], 2.4 DI, 2.4 DI [RWD], 2.4 TD, 2.4 TDdi, 2.4 TDE** 05/01 - 09/02 55 -107 kW	**22-164773**	**19-172644**	стандартная подвеска; для авт. с опускающейся пневматической задней подвеской
B4 **2.0, 2.0 [RWD], 2.0 DI, 2.0 TDCi, 2.3, 2.3 16V [RWD], 2.4 DI, 2.4 DI [RWD], 2.4 TD, 2.4 TDdi, 2.4 TDE** 09/02 - 05/06 55 -107 kW	**22-164773**	**19-172651**	стандартная подвеска; для авт. с опускающейся пневматической задней подвеской
FORD TRANSIT фургон (FA_ _)			
B1 **2.0, 2.0 [RWD], 2.0 DI, 2.0 TDCi, 2.3, 2.3 16V [RWD], 2.4 DI, 2.4 DI [RWD], 2.4 TD, 2.4 TD Привод на все колеса, 2.4 TDCi, 2.4 TDdi, 2.4 TDE** 08/00 - 05/06 55 -107 kW	**12-225385**		VA: с шариковым подшибником
B3 **2.0, 2.0 DI** 08/00 - 05/06 55 -84 kW	**36-201280**		Варианты оснащения: 260S;280S
B3 **2.0, 2.0 [RWD], 2.0 DI, 2.0 TDCi, 2.3, 2.3 16V [RWD], 2.4 DI, 2.4 DI [RWD], 2.4 TD, 2.4 TDCi, 2.4 TDdi, 2.4 TDE** 08/00 - 05/06 55 -107 kW	**36-197620**		стандартная подвеска; Варианты оснащения: 280M;300S;330M; Варианты оснащения: 330S;300L
B3 **2.0, 2.0 [RWD], 2.0 DI, 2.0 TDCi, 2.3, 2.3 16V [RWD], 2.4 DI, 2.4 DI [RWD], 2.4 TD, 2.4 TDCi, 2.4 TDdi, 2.4 TDE** 08/00 - 05/06 55 -107 kW	**36-201266**		для повышенной нагрузки; длинная колесная база VA: Варианты оснащения: 350L 350 Jumbo, 350E

BILSTEIN®

F

Пригодны для			
FORD			
FORD TRANSIT фургон (FA_ _)			
B3 **2.0 [RWD], 2.0 DI, 2.0 TDCi, 2.3, 2.3 16V [RWD], 2.4 DI, 2.4 DI [RWD], 2.4 TD, 2.4 TDCi, 2.4 TDE, 2.0 DI, 2.0 TDCi, 2.3, 2.3 16V, 2.4 DI, 2.4 TDCi, 2.4 TDdi, 2.4 TDE** 08/00 - 05/06 55 -107 kW	**36-201204**		VA: Варианты оснащения: 330M;350M;300L;330L; Варианты оснащения: 350L;350E;300M
B4 **2.0, 2.0 [RWD], 2.0 DI, 2.3, 2.3 16V [RWD], 2.4 DI, 2.4 DI [RWD], 2.4 TD, 2.4 TD Привод на все колеса, 2.4 TDCi, 2.4 TDdi, 2.4 TDE** 08/00 - 05/06 55 -107 kW	**22-164773**	**19-164786**	стандартная подвеска
B4 **2.0, 2.0 [RWD], 2.0 DI, 2.3, 2.3 16V [RWD], 2.4 DI, 2.4 DI [RWD], 2.4 TD, 2.4 TD Привод на все колеса, 2.4 TDCi, 2.4 TDdi, 2.4 TDE** 08/00 - 05/06 55 -107 kW	**22-164773**	**19-165530**	стандартная подвеска; тип модели: LPG
B4 **2.0, 2.0 [RWD], 2.0 DI, 2.0 TDCi, 2.3, 2.3 16V [RWD], 2.4 DI, 2.4 DI [RWD], 2.4 TD, 2.4 TD Привод на все колеса, 2.4 TDdi, 2.4 TDE** 05/01 - 09/02 55 -107 kW	**22-164773**	**19-172644**	стандартная подвеска; для авт. с опускающейся пневматической задней подвеской
B4 **2.0, 2.0 [RWD], 2.0 DI, 2.0 TDCi, 2.3, 2.3 16V [RWD], 2.4 DI, 2.4 DI [RWD], 2.4 TD, 2.4 TD Привод на все колеса, 2.4 TDdi, 2.4 TDE** 09/02 - 05/06 55 -107 kW	**22-164773**	**19-172651**	стандартная подвеска; для авт. с опускающейся пневматической задней подвеской
FORD TRANSIT с бортовой платформой/ходовая часть (FM_ _, FN_ _)			
B1 **2.0 DI, 2.0 TDCi, 2.3, 2.3 16V, 2.4 DI, 2.4 TDCi, 2.4 TDdi, 2.4 TDE** 01/00 - 05/06 55 -107 kW	**12-225385**		VA: с шариковым подшибником
B3 **2.0 DI, 2.0 TDCi, 2.3, 2.3 16V, 2.4 DI, 2.4 TDCi, 2.4 TDdi, 2.4 TDE** 01/00 - 05/06 55 -107 kW	**36-197620**		стандартная подвеска; Варианты оснащения: 280S;300S;330S;300L
B3 **2.0 DI, 2.0 TDCi, 2.4 DI, 2.4 TDCi, 2.4 TDE** 01/00 - 05/06 55 -101 kW	**36-201266**		стандартная подвеска; Варианты оснащения: 350L
B3 **2.0 DI, 2.0 TDCi, 2.4 DI, 2.4 TDCi, 2.4 TDE** 01/00 - 05/06 55 -101 kW	**36-201181**		стандартная подвеска; Варианты оснащения: 330M;350E;350M
B4 **2.0 DI, 2.3, 2.3 16V, 2.4 DI, 2.4 TDCi, 2.4 TDdi, 2.4 TDE** 01/00 - 05/06 55 -107 kW	**22-164773**	**19-164786**	стандартная подвеска
B4 **2.0 DI, 2.3, 2.3 16V, 2.4 DI, 2.4 TDCi, 2.4 TDdi, 2.4 TDE** 01/00 - 05/06 55 -107 kW	**22-164773**	**19-165530**	стандартная подвеска; тип модели: LPG
B4 **2.0 DI, 2.0 TDCi, 2.3, 2.3 16V, 2.4 DI, 2.4 TDdi, 2.4 TDE** 05/01 - 09/02 55 -107 kW	**22-164773**	**19-172644**	стандартная подвеска; для авт. с опускающейся пневматической задней подвеской
B4 **2.0 DI, 2.0 TDCi, 2.3, 2.3 16V, 2.4 DI, 2.4 TDdi, 2.4 TDE** 09/02 - 05/06 55 -107 kW	**22-164773**	**19-172651**	стандартная подвеска; для авт. с опускающейся пневматической задней подвеской
FORD TRANSIT TOURNEO			
B4 **2.2 TDCi** 07/06 - 81 -103 kW	**22-170897**	**19-171814**	Варианты оснащения: 260S, 280M, 280S; Варианты оснащения: 300M, 300S, 330L; Варианты оснащения: 330M, 330S, 350L; Варианты оснащения: 350M
B4 **2.2 TDCi** 07/06 - 81 -103 kW	**22-170903**	**19-170749**	Варианты оснащения: 350E

Пригодны для			

FORD

FORD TRANSIT автобус

B4	**2.2 TDCi, 2.4 TDCi, 3.2 TDCi** 04/06 - 63 -147 kW	**22-170897**	**19-171814**	Варианты оснащения: 260S, 280M, 280S; Варианты оснащения: 300M, 300S, 330L; Варианты оснащения: 330M, 330S, 350L; Варианты оснащения: 350M
B4	**2.2 TDCi, 2.4 TDCi, 3.2 TDCi** 04/06 - 63 -147 kW	**22-170903**	**19-170749**	Варианты оснащения: 350E

FORD TRANSIT фургон

B4	**2.2 TDCi, 2.3 16V, 2.4 TDCi, 3.2 TDCi** 04/06 - 63 -147 kW	**22-170897**	**19-171814**	Варианты оснащения: 260S, 280M, 280S; Варианты оснащения: 300M, 300S, 330L; Варианты оснащения: 330M, 330S, 350L; Варианты оснащения: 350M
B4	**2.2 TDCi, 2.3 16V, 2.4 TDCi, 3.2 TDCi** 04/06 - 63 -147 kW	**22-170903**	**19-170749**	Варианты оснащения: 350E

FORD TRANSIT с бортовой платформой/ходовая часть

B4	**2.2 TDCi, 2.3 16V, 2.4 TDCi, 3.2 TDCi** 04/06 - 63 -147 kW	**22-170897**	**19-171814**	Варианты оснащения: 260S, 280M, 280S; Варианты оснащения: 300M, 300S, 330L; Варианты оснащения: 330M, 330S, 350L; Варианты оснащения: 350M
B4	**2.2 TDCi, 2.3 16V, 2.4 TDCi, 3.2 TDCi** 04/06 - 63 -147 kW	**22-170903**	**19-170749**	Варианты оснащения: 350E

CHANGAN FORD MAZDA

CHANGAN FORD MAZDA FIESTA

B14	**1.3, 1.5** 02/09 - 63 -76 kW	**47-167490**		Обязанность, предусмотренная экспертизой VA: Глубина (экспертиза): 25-40 мм; Нагрузка оси до: 850 кг HA: Глубина (экспертиза): 20-40 мм; Нагрузка оси до: 765 кг

CHANGAN FORD MAZDA FOCUS Наклонная задняя часть (CD5)

B4	**1.8, 2.0** 08/06 - 91 -104 kW	**22-112811** **22-112880**	**19-119526**	
B6 Sport	**1.8, 2.0** 08/06 - 91 -104 kW	**35-110736** **35-110743**	**24-196529**	
B8	**1.8, 2.0** 08/06 - 91 -104 kW	**35-110767** **35-110774**	**24-196550**	
B14	**1.8, 2.0** 08/06 - 91 -104 kW	**47-121225**		Обязанность, предусмотренная экспертизой VA: Глубина (экспертиза): 30-50 мм; Нагрузка оси до: 1070 кг HA: Глубина (экспертиза): 30-50 мм; Нагрузка оси до: 1090 кг
B16 PSS9	**1.8, 2.0** 08/06 - 91 -104 kW	**48-121262**		Обязанность, предусмотренная экспертизой VA: Глубина (экспертиза): 30-50 мм; Нагрузка оси до: 1070 кг HA: Глубина (экспертиза): 30-50 мм; Нагрузка оси до: 1090 кг

CHANGAN FORD MAZDA FOCUS седан (CD4)

B4	**1.8, 2.0** 09/05 - 91 -104 kW	**22-112811** **22-112880**	**19-119526**	
B6 Sport	**1.8, 2.0** 09/05 - 91 -104 kW	**35-110736** **35-110743**	**24-196529**	
B8	**1.8, 2.0** 09/05 - 91 -104 kW	**35-110767** **35-110774**	**24-196550**	
B14	**1.8, 2.0** 09/05 - 91 -104 kW	**47-121225**		Обязанность, предусмотренная экспертизой VA: Глубина (экспертиза): 30-50 мм; Нагрузка оси до: 1070 кг HA: Глубина (экспертиза): 30-50 мм; Нагрузка оси до: 1090 кг

Пригодны для			

CHANGAN FORD MAZDA

CHANGAN FORD MAZDA FOCUS седан (CD4)

B16 PSS9	**1.8, 2.0** 09/05 - 91 -104 kW	**48-121262**		Обязанность, предусмотренная экспертизой VA: Глубина (экспертиза): 30-50 мм; Нагрузка оси до: 1070 кг HA: Глубина (экспертиза): 30-50 мм; Нагрузка оси до: 1090 кг

CHANGAN FORD MAZDA MONDEO

B4	**2.0, 2.5** 05/03 - 105 -127 kW	**22-138392**	**22-139924**	стандартная подвеска
B6 Sport	**2.0, 2.5** 05/03 - 105 -127 kW	**35-051480**	**35-140627**	
B8	**2.0, 2.5** 05/03 - 105 -127 kW	**35-140610**	**35-140634**	

CHANGAN FORD MAZDA MONDEO

B4	**2.0, 2.3** 09/07 - 105 -119 kW	**22-182869** **22-182876**	**19-170206**	без электронн. регулирования аморт. Силы; стандартная подвеска; спортивная подвеска; без регулируемой подвески
B6 Sport	**2.0, 2.3** 09/07 - 105 -119 kW	**35-143598** **35-143604**	**24-143639**	
B8	**2.0, 2.3** 09/07 - 105 -119 kW	**35-143611** **35-143628**	**24-143646**	

CHANGAN FORD MAZDA S-MAX вэн (BWS)

B4	**2.3** 01/07 - 118 -119 kW	**22-182869** **22-182876**	**19-170206**	спортивная подвеска; стандартная подвеска; без электронн. регулирования аморт. Силы; без регулируемой подвески
B6 Sport	**2.3** 01/07 - 118 -119 kW	**35-143598** **35-143604**	**24-143639**	
B8	**2.3** 01/07 - 118 -119 kW	**35-143611** **35-143628**	**24-143646**	

FORD USA

FORD USA CONTOUR

B3	**2.0** 09/96 - 08/00 96 kW	**36-130016**	**36-129980**	стандартная подвеска
B3	**2.5, 2.5 SVT** 09/96 - 08/00 127 -149 kW	**36-130023**	**36-133468**	стандартная подвеска
B4	**2.0, 2.5, 2.5 SVT** 09/96 - 08/00 96 -149 kW	**22-045614** **11-104957** SP	**22-045621** **11-104964** SP	

FORD USA CROWN VICTORIA

B6 Sport	**4.6** 05/98 - 12/02 130 -167 kW	*24-184731*	**24-184755**	тип модели: Komfort
B6 Sport	**4.6** 05/98 - 12/02 130 -167 kW	*24-184724*	**24-184748**	тип модели: Heavy Duty; для полицейских автомобилей

FORD USA EXPLORER (U2)

B6 Offroad	**4.0, 4.0 V6, 4.9 V6** 01/93 - 115 -157 kW	**24-021319**	**24-021326**	Привод на задние колеса; кроме пневматической подвески
B6 Offroad	**4.0, 4.0 V6, 4.9 V6** 01/93 - 115 -157 kW	**24-021333**	**24-021340**	Один амортизатор на колесо; Привод на все колеса; кроме пневматической подвески

Пригодны для			

FORD USA

FORD USA EXPLORER (U2)

B6 Offroad	**4.9 V6** 01/96 - 157 kW	**24-021333**	**24-021357** **24-021340**	Два амортизатора на колесо; кроме пневматической подвески

FORD USA F250

B6 Offroad	**4.9, 5.8, 7.5** 09/86 - 09/91 110 -168 kW	**24-013284**		стандартная подвеска; Привод на задние колеса
B6 Offroad	**4.9 4x4, 5.8 Привод на все колеса, 7.3 Tdi Привод на все колеса, 7.5 4x4** 09/86 - 09/91 110 -170 kW	**24-016179**	**24-016186**	стандартная подвеска; Привод на все колеса

FORD USA F250

B6 Offroad	**4.9, 5.8, 7.3 D, 7.3 Supercab XLT HD, 7.5** 10/91 - 09/96 136 -177 kW	**24-013284**		стандартная подвеска; Привод на задние колеса
B6 Offroad	**4.9 Supercab HD 4x4, 5.8 Привод на все колеса, 7.3 D 4x4, 7.3 TDi 4x4, 7.5 Supercab XLT HD 4x4** 10/91 - 04/97 135 -177 kW	**24-016179**	**24-016186**	стандартная подвеска; Привод на все колеса

FORD USA MUSTANG (C)

B6 Sport	**3.8** 01/94 - 05/99 108 kW		*24-021494*	тип модели: Axle Wrap
B6 Sport	**3.8, 4.6, 4.6 GT, 4.6 Laredo, 4.6 LS** 01/94 - 09/03 108 -236 kW	*35-041382*	*24-064187*	
B6 Sport	**3.8 V6, 4.9 V8** 09/93 - 112 -160 kW		*24-021494*	тип модели: Axle Wrap
B6 Sport	**3.8 V6** 09/93 - 112 kW	*35-041382*	*24-021487*	
B6 Sport	**4.6, 4.6 GT, 4.6 Laredo, 4.6 LS** 01/94 - 09/03 160 -236 kW		*24-021494*	тип модели: Axle Wrap

FORD USA MUSTANG Convertible (C)

B6 Sport	**3.8 V6, 4.9 V8** 09/93 - 112 -160 kW		*24-021494*	тип модели: Axle Wrap
B6 Sport	**3.8 V6** 09/93 - 112 kW	*35-041382*	*24-021487*	
B6 Sport	**4.6 GT** 01/94 - 05/99 160 kW	*35-041382*	*24-064187*	

FORD USA MUSTANG

B6 Sport	**4.0 V6, 4.6 V8, 5.4 V8** 12/04 - 12/09 157 -355 kW	**35-223993**	**24-224000**	тип модели: Europa
B6 Sport	**4.0 V6, 4.6 V8, 5.4 V8** 12/04 - 12/09 157 -355 kW	**35-128717**	**24-122245**	для США
B6 Sport	**4.0 V6, 4.6 V8, 5.4 V8** 01/10 - 157 -355 kW	**35-224013**	**24-224000**	тип модели: Europa
B6 Sport	**4.0 V6, 4.6 V8, 5.4 V8** 01/10 - 157 -355 kW	**35-212676**	**24-122245**	для США

FORD USA MUSTANG кабрио

B6 Sport	**4.0 V6, 4.6 V8, 5.4 V8** 12/05 - 12/09 157 -355 kW	**35-223993**	**24-224000**	тип модели: Europa

F

Пригодны для			
FORD USA			
FORD USA MUSTANG кабрио			
B6 Sport **4.0 V6, 4.6 V8, 5.4 V8** 12/05 - 12/09 157 -355 kW	**35-128717**	**24-122245**	для США
B6 Sport **4.0 V6, 4.6 V8, 5.4 V8** 01/10 - 157 -355 kW	**35-224013**	**24-224000**	тип модели: Europa
B6 Sport **4.0 V6, 4.6 V8, 5.4 V8** 01/10 - 157 -355 kW	**35-212676**	**24-122245**	для США
FORD USA THUNDERBIRD купе			
B6 Sport **3.8, 4.6** 01/93 - 12/97 104 -157 kW		*24-202664*	
FSO			
FSO 125P			
B6 Sport **1.3, 1.5** 10/67 - 08/92 47 -55 kW	*24-005494*	*24-221726*	
FSO 125P универсал			
B6 Sport **1.3, 1.5** 10/67 - 08/92 47 -55 kW	*24-005494*	*24-221726*	
FSO 126P			
B6 Sport **0.6, 650** 07/72 - 09/00 17 -22 kW	*24-007405*	*24-007504*	
GAZ			
GAZ VOLGA (3102)			
B4 **2.1 D, 2.3 D, 2.4** 02/72 - 01/93 45 -77 kW	**19-135304**	**19-135311**	
B6 Sport **2.1 D, 2.3 D, 2.4** 02/72 - 01/93 45 -77 kW	**24-027717**	**24-027724**	
GAZ VOLGA универсал (3102)			
B4 **2.1 D, 2.3 D, 2.4** 02/72 - 01/93 45 -77 kW	**19-135304**	**19-135311**	
B6 Sport **2.1 D, 2.3 D, 2.4** 02/72 - 01/93 45 -77 kW	**24-027717**	**24-027724**	
GAZ VOLGA			
B4 **2.1 D, 2.3, 2.4, 2.4 D, 2.5** 01/97 - 59 -107 kW	**19-135304**	**19-135311**	
B6 Sport **2.1 D, 2.3, 2.4, 2.4 D, 2.5** 01/97 - 59 -107 kW	**24-027717**	**24-027724**	
GAZ VOLGA универсал			
B4 **2.3, 2.4, 2.4 D, 2.5** 02/93 - 59 -107 kW	**19-135304**	**19-135311**	
B6 Sport **2.3, 2.4, 2.4 D, 2.5** 02/93 - 59 -107 kW	**24-027717**	**24-027724**	

Пригодны для			

GAZ

GAZ GAZELLE автобус

B4	**2.3, 2.4 D** 10/93 - 08/01 67 -96 kW	**19-135328**	**19-135328**	

GAZ GAZELLE фургон

B4	**2.4, 2.4 D** 10/93 - 08/01 66 -67 kW	**19-135328**	**19-135328**	

GAZ GAZELLE с бортовой платформой/ходовая часть

B4	**2.4, 2.4 D** 10/93 - 08/01 66 -67 kW	**19-135328**	**19-135328**	

GEO

GEO TRACKER Station Wagon

B4	**1.6 i, 1.6 i 16V, 1.9 D, 2.0 i 16V, 2.0 i V6** 01/88 - 12/98 50 -100 kW		**19-028798**	
B6 Offroad	**1.6 i, 1.6 i 16V, 1.9 D, 2.0 i 16V, 2.0 i V6** 01/88 - 12/98 50 -100 kW	**35-003991**	**24-015882**	без АБС; Привод на задние колеса

GEO TRACKER Cabrio

B4	**1.6 i, 1.6 i 16V, 2.0 i 16V** 01/88 - 12/98 59 -97 kW		**19-028798**	
B6 Offroad	**1.6 i, 1.6 i 16V, 2.0 i 16V** 01/88 - 12/98 59 -97 kW	**35-003991**	**24-015882**	без АБС; Привод на задние колеса

HOLDEN

HOLDEN ASTRA Наклонная задняя часть (LB, LC)

B1	**1.5, 1.6 CD** 08/84 - 06/87 51 -52 kW	**12-125104**		VA: с шариковым подшибником
B2	**1.5, 1.6 CD** 08/84 - 07/88 51 -52 kW	**16-031302** **11-101314** *SP*		-> CH.Nr.: J2791967; -> CH.Nr.: J5273427
B4	**1.5, 1.6 CD** 08/84 - 07/88 51 -52 kW	**21-030413** **11-101314** *SP*	**19-019864**	-> CH.Nr.: J2791967; -> CH.Nr.: J5273427
B6 Sport	**1.5, 1.6 CD** 08/84 - 06/87 51 -52 kW	**34-001424**	**24-004862**	
B8	**1.5, 1.6 CD** 08/84 - 06/87 51 -52 kW	**34-003114**	**24-013932**	HA: Параметр: 107/36
MS	**1.5, 1.6 CD** 08/84 - 06/87 51 -52 kW	**34-001462**	**24-000925**	тип модели: Cup VA: Параметр: 230/30 HA: Параметр: 160/50
MS	**1.5, 1.6 CD** 08/84 - 06/87 51 -52 kW	**34-030721**	*24-024846*	тип модели: Rallye1 VA: Параметр: 270/120 HA: Параметр: 210/90

HOLDEN ASTRA Наклонная задняя часть (TR)

B1	**1.4 GL, 1.6 CD, 1.7 D, 1.8 i, 2.0 CDX** 08/95 - 09/98 60 -100 kW	**12-116812**		VA: с шариковым подшибником
B2	**1.4 GL, 1.6 CD, 1.7 D, 1.8 i, 2.0 CDX** 08/95 - 09/98 60 -100 kW	**16-031548** **11-101369** *SP*	**15-062215**	

Пригодны для			

HOLDEN

HOLDEN ASTRA Наклонная задняя часть (TR)

B4	**1.4 GL, 1.6 CD, 1.7 D, 1.8 i, 2.0 CDX** 08/95 - 09/98 60 -100 kW	**21-030260** **11-101369** SP	**19-019956**	
B6 Sport	**1.4 GL, 1.6 CD, 1.7 D, 1.8 i, 2.0 CDX** 08/95 - 09/98 60 -100 kW	**34-030035**	**24-015523**	
B8	**1.4 GL, 1.6 CD, 1.7 D, 1.8 i, 2.0 CDX** 08/95 - 09/98 60 -100 kW	**34-181577**	**24-015523**	
B10	**1.4 GL, 1.6 CD, 1.7 D, 1.8 i, 2.0 CDX** 08/95 - 09/98 60 -100 kW	**46-111920**		Обязанность, предусмотренная экспертизой; механическая КПП VA: Глубина (экспертиза): 60 мм; Нагрузка оси до: 900 кг HA: Глубина (экспертиза): 40 мм; Нагрузка оси до: 800 кг
B12 PK	**1.4 GL, 1.6 CD, 1.7 D, 1.8 i, 2.0 CDX** 08/95 - 09/98 60 -100 kW	**46-188861**		Обязанность, предусмотренная экспертизой VA: Глубина (экспертиза): 30 мм; Нагрузка оси до: 870 кг HA: Глубина (экспертиза): 30 мм; Нагрузка оси до: 800 кг
B12 SL	**1.4 GL, 1.6 CD, 1.7 D, 1.8 i, 2.0 CDX** 08/95 - 09/98 60 -100 kW	**46-188885**		Обязанность, предусмотренная экспертизой VA: Глубина (экспертиза): 45-50 мм; Нагрузка оси до: 900 кг HA: Глубина (экспертиза): 30 мм; Нагрузка оси до: 800 кг

HOLDEN ASTRA седан (TR)

B1	**1.4 GL, 1.6 CD, 1.7 D, 1.8 SRi** 08/95 - 09/98 60 -85 kW	**12-116812**		VA: с шариковым подшибником
B2	**1.4 GL, 1.6 CD, 1.7 D, 1.8 SRi** 08/95 - 09/98 60 -85 kW	**16-031548** **11-101369** SP	**15-062215**	
B4	**1.4 GL, 1.6 CD, 1.7 D, 1.8 SRi** 08/95 - 09/98 60 -85 kW	**21-030260** **11-101369** SP	**19-019956**	
B6 Sport	**1.4 GL, 1.6 CD, 1.7 D, 1.8 SRi** 08/95 - 09/98 60 -85 kW	**34-030035**	**24-015523**	
B8	**1.4 GL, 1.6 CD, 1.7 D, 1.8 SRi** 08/95 - 09/98 60 -85 kW	**34-181577**	**24-015523**	
B10	**1.4 GL, 1.6 CD, 1.7 D, 1.8 SRi** 08/95 - 09/98 60 -85 kW	**46-111920**		Обязанность, предусмотренная экспертизой; механическая КПП VA: Глубина (экспертиза): 60 мм; Нагрузка оси до: 900 кг HA: Глубина (экспертиза): 40 мм; Нагрузка оси до: 800 кг
B12 PK	**1.4 GL, 1.6 CD, 1.7 D, 1.8 SRi** 08/95 - 09/98 60 -85 kW	**46-188861**		Обязанность, предусмотренная экспертизой VA: Глубина (экспертиза): 30 мм; Нагрузка оси до: 870 кг HA: Глубина (экспертиза): 30 мм; Нагрузка оси до: 800 кг
B12 SL	**1.4 GL, 1.6 CD, 1.7 D, 1.8 SRi** 08/95 - 09/98 60 -85 kW	**46-188885**		Обязанность, предусмотренная экспертизой VA: Глубина (экспертиза): 45-50 мм; Нагрузка оси до: 900 кг HA: Глубина (экспертиза): 30 мм; Нагрузка оси до: 800 кг

HOLDEN ASTRA Наклонная задняя часть (TS)

B1	**1.6, 1.8, 1.8 SRi, 2.0 i Turbo, 2.2** 02/98 - 10/05 74 -147 kW	**12-117376**		VA: жеское исполнение; без шарикового подшибника
B1	**1.6, 1.8, 1.8 SRi, 2.0 i Turbo, 2.2** 02/98 - 10/05 74 -147 kW	**12-117390**		VA: мягкое исполнение; без шарикового подшибника
B3	**1.6** 02/98 - 10/05 74 kW	**36-130146**	**38-130199**	стандартная подвеска

Пригодны для			
HOLDEN			
HOLDEN ASTRA Наклонная задняя часть (TS)			
B3	**1.6** 02/98 - 10/05 74 kW	**36-130153**	**36-224067**	стандартная подвеска; Усиленное оснащение .
B3	**1.8, 1.8 SRi** 02/98 - 10/04 85 -92 kW	**36-130153**	**36-224067**	стандартная подвеска
B3	**1.8, 1.8 SRi** 02/98 - 10/04 85 -92 kW	**36-130160**		стандартная подвеска; Усиленное оснащение .
B3	**2.0 i Turbo, 2.2** 09/00 - 07/04 108 -147 kW	**36-130160**	**36-224067**	стандартная подвеска
B4	**1.6, 1.8, 1.8 SRi, 2.0 i Turbo, 2.2** 02/98 - 10/05 74 -147 kW	**22-053060** **22-053077** **11-101512** SP	**19-068756** OIO	стандартная подвеска
B6 Sport	**1.6, 1.8, 1.8 SRi, 2.0 i Turbo, 2.2** 02/98 - 10/05 74 -147 kW	**35-044338**	**24-027823** OIO	
B8	**1.6, 1.8, 1.8 SRi, 2.0 i Turbo, 2.2** 02/98 - 10/05 74 -147 kW	**35-044345**	**24-027830** OIO	
B12 PK	**1.6, 1.8, 1.8 SRi, 2.0 i Turbo, 2.2** 02/98 - 10/05 74 -147 kW	**46-188946**		Обязанность, предусмотренная экспертизой VA: Глубина (экспертиза): 30 мм; Нагрузка оси до: 935 кг HA: Глубина (экспертиза): 30 мм; Нагрузка оси до: 820 кг
B12 PK	**1.6** 02/98 - 10/05 74 kW	**46-188984**		Обязанность, предусмотренная экспертизой VA: Глубина (экспертиза): 30 мм; Нагрузка оси до: 845 кг HA: Глубина (экспертиза): 30 мм; Нагрузка оси до: 820 кг
B12 PK	**1.8, 1.8 SRi, 2.0 i Turbo, 2.2** 02/98 - 10/04 85 -147 kW	**46-188960**		Обязанность, предусмотренная экспертизой VA: Глубина (экспертиза): 30 мм; Нагрузка оси до: 1035 кг HA: Глубина (экспертиза): 30 мм; Нагрузка оси до: 820 кг
B12 SL	**1.6, 1.8, 1.8 SRi, 2.0 i Turbo, 2.2** 02/98 - 10/05 74 -147 kW	**46-188939**		Обязанность, предусмотренная экспертизой VA: Глубина (экспертиза): 45-50 мм; Нагрузка оси до: 965 кг HA: Глубина (экспертиза): 30 мм; Нагрузка оси до: 895 кг
HOLDEN ASTRA седан (TS)			
B1	**1.6, 1.8, 1.8 i** 02/98 - 74 -92 kW	**12-117376**		VA: жеское исполнение; без шарикового подшибника
B1	**1.6, 1.8, 1.8 i** 02/98 - 74 -92 kW	**12-117390**		VA: мягкое исполнение; без шарикового подшибника
B3	**1.6** 09/00 - 74 kW	**36-130146**	**38-130199**	стандартная подвеска
B3	**1.6** 09/00 - 74 kW	**36-130153**	**36-224067**	стандартная подвеска; Усиленное оснащение .
B3	**1.8, 1.8 i** 02/98 - 10/04 85 -92 kW	**36-130153**	**36-224067**	стандартная подвеска
B3	**1.8, 1.8 i** 02/98 - 10/04 85 -92 kW	**36-130160**		стандартная подвеска; Усиленное оснащение .
B4	**1.6, 1.8, 1.8 i** 02/98 - 74 -92 kW	**22-053060** **22-053077** **11-101512** SP	**19-068756** OIO	стандартная подвеска
B6 Sport	**1.6, 1.8, 1.8 i** 02/98 - 74 -92 kW	**35-044338**	**24-027823** OIO	

Пригодны для			

HOLDEN

HOLDEN ASTRA седан (TS)

B8	**1.6, 1.8, 1.8 i** 02/98 - 74 -92 kW	**35-044345**	**24-027830** OIO	
B12 PK	**1.6, 1.8, 1.8 i** 02/98 - 74 -92 kW	**46-188946**		Обязанность, предусмотренная экспертизой VA: Глубина (экспертиза): 30 мм; Нагрузка оси до: 935 кг HA: Глубина (экспертиза): 30 мм; Нагрузка оси до: 820 кг
B12 PK	**1.6** 09/00 - 74 kW	**46-188984**		Обязанность, предусмотренная экспертизой VA: Глубина (экспертиза): 30 мм; Нагрузка оси до: 845 кг HA: Глубина (экспертиза): 30 мм; Нагрузка оси до: 820 кг
B12 PK	**1.8, 1.8 i** 02/98 - 10/04 85 -92 kW	**46-188960**		Обязанность, предусмотренная экспертизой VA: Глубина (экспертиза): 30 мм; Нагрузка оси до: 1035 кг HA: Глубина (экспертиза): 30 мм; Нагрузка оси до: 820 кг
B12 SL	**1.6, 1.8, 1.8 i** 02/98 - 74 -92 kW	**46-188939**		Обязанность, предусмотренная экспертизой VA: Глубина (экспертиза): 45-50 мм; Нагрузка оси до: 965 кг HA: Глубина (экспертиза): 30 мм; Нагрузка оси до: 895 кг

HOLDEN ASTRA универсал (TS)

B1	**1.6** 09/00 - 74 kW	**12-117376**		VA: жеское исполнение; без шарикового подшибника
B1	**1.6** 09/00 - 74 kW	**12-117390**		VA: мягкое исполнение; без шарикового подшибника
B3	**1.6** 09/00 - 74 kW	**36-130146**	**38-130236**	стандартная подвеска
B3	**1.6** 09/00 - 74 kW	**36-130153**	**38-130243**	стандартная подвеска; Усиленное оснащение .
B4	**1.6** 09/00 - 74 kW	**22-053060** **22-053077** **11-101512** SP	**19-068763** OIO	стандартная подвеска; без регулируемой подвески
B6 Sport	**1.6** 09/00 - 74 kW	**35-044338**	**24-027847** OIO	без регулируемой подвески
B8	**1.6** 09/00 - 74 kW	**35-044345**	**24-027823** OIO	без регулируемой подвески
B12 PK	**1.6** 09/00 - 74 kW	**46-188953**		без регулируемой подвески; Обязанность, предусмотренная экспертизой VA: Глубина (экспертиза): 30 мм; Нагрузка оси до: 935 кг HA: Глубина (экспертиза): 30 мм; Нагрузка оси до: 885 кг
B12 PK	**1.6** 09/00 - 74 kW	**46-188991**		без регулируемой подвески; Обязанность, предусмотренная экспертизой VA: Глубина (экспертиза): 30 мм; Нагрузка оси до: 845 кг HA: Глубина (экспертиза): 30 мм; Нагрузка оси до: 885 кг

HOLDEN ASTRA кабрио (TS)

B1	**1.6, 2.0 Turbo, 1.9 TDCi** 02/01 - 74 -147 kW	**12-117376**		VA: жеское исполнение; без шарикового подшибника
B1	**1.6, 2.0 Turbo, 1.9 TDCi** 02/01 - 74 -147 kW	**12-117390**		VA: мягкое исполнение; без шарикового подшибника
B3	**1.6** 02/01 - 74 kW	**36-130146**	**38-130243**	стандартная подвеска

Пригодны для			
HOLDEN			
HOLDEN ASTRA кабрио (TS)			
B3	**1.6** 02/01 - 74 kW	**36-130153**	стандартная подвеска; Усиленное оснащение .
B3	**1.8 i** 06/02 - 12/06 108 kW	**37-163563**	**38-163531** стандартная подвеска
B3	**1.8 i** 06/02 - 12/06 108 kW	**37-163549**	**38-163524** стандартная подвеска; Усиленное оснащение .
B4	**1.6, 2.0 Turbo** 02/01 - 74 -147 kW	**22-053060** **22-053077** **11-101512** *SP*	**19-068756** OIO
B4	**1.8 i** 06/02 - 12/06 108 kW	**22-141590** **22-141606** **i.V.** *SP*	**19-141626** OIO без электронн. регулирования аморт. Силы; для автомобилей без IDS+ шасси
B6 Sport	**1.6, 2.0 Turbo** 02/01 - 74 -147 kW	**35-044338**	**24-027823** OIO
B6 Sport	**1.8 i** 06/02 - 12/06 108 kW	**35-114666** **35-114673**	**24-118576** OIO для автомобилей без IDS+ шасси
B8	**1.6, 2.0 Turbo** 02/01 - 74 -147 kW	**35-044345**	**24-027830** OIO
B12 PK	**1.6, 2.0 Turbo** 02/01 - 74 -147 kW	**46-188908**	Обязанность, предусмотренная экспертизой VA: Глубина (экспертиза): 30 мм; Нагрузка оси до: 1015 кг HA: Глубина (экспертиза): 30 мм; Нагрузка оси до: 845 кг
B12 PK	**1.8 i** 06/02 - 12/06 108 kW	**46-182128**	ITS+ должно быть остановлено; Обязанность, предусмотренная экспертизой VA: Глубина (экспертиза): 30 мм; Нагрузка оси до: 970 кг HA: Глубина (экспертиза): 30 мм; Нагрузка оси до: 860 кг
B12 SL	**1.8 i** 06/02 - 12/06 108 kW	**46-182166**	ITS+ должно быть остановлено; Обязанность, предусмотренная экспертизой VA: Глубина (экспертиза): 45-50 мм; Нагрузка оси до: 960 кг HA: Глубина (экспертиза): 30 мм; Нагрузка оси до: 860 кг
B14	**1.8 i** 06/02 - 12/06 108 kW	**47-121133**	ITS+ должно быть остановлено; Обязанность, предусмотренная экспертизой VA: Глубина (экспертиза): 30-50 мм; Нагрузка оси до: 1060 кг HA: Глубина (экспертиза): 30-50 мм; Нагрузка оси до: 860 кг
HOLDEN ASTRA (AH)			
B3	**1.8, 1.8 i** 07/05 - 03/10 92 -103 kW	**37-163563**	**38-163531** стандартная подвеска
B3	**1.8, 1.8 i** 07/05 - 03/10 92 -103 kW	**37-163549**	**38-163524** стандартная подвеска; Усиленное оснащение .
B3	**1.9 CDTI, 2.0 Turbo, 2.2 i** 07/05 - 03/10 88 -147 kW	**37-163556**	**38-163531** стандартная подвеска
B3	**1.9 CDTI, 2.0 Turbo, 2.2 i** 07/05 - 03/10 88 -147 kW		**38-163524** стандартная подвеска; Усиленное оснащение .
B4	**1.8, 1.8 i, 1.9 CDTI, 2.0 Turbo, 2.2 i** 07/05 - 03/08 88 -147 kW	**22-141590** **22-141606** **i.V.** *SP*	**19-141626** OIO без электронн. регулирования аморт. Силы; для автомобилей без IDS+ шасси
B6 Sport	**1.8, 1.8 i, 1.9 CDTI, 2.0 Turbo, 2.2 i** 07/05 - 03/08 88 -147 kW	**35-114635** **35-114642**	**24-114653** OIO для автомобилей без IDS+ шасси

H

Пригодны для			

HOLDEN

HOLDEN ASTRA (AH)

B8	**1.8, 1.8 i, 1.9 CDTI, 2.0 Turbo, 2.2 i** 07/05 - 03/08 88 -147 kW	**35-114666** **35-114673**	**24-114684** OIO	для автомобилей без IDS+ шасси
B12 PK	**1.8, 1.8 i** 07/05 - 03/10 92 -103 kW	**46-182128**		ITS+ должно быть остановлено; Обязанность, предусмотренная экспертизой VA: Глубина (экспертиза): 30 мм; Нагрузка оси до: 970 кг HA: без регулируемой подвески; Глубина (экспертиза): 30 мм; Нагрузка оси до: 860 кг
B12 PK	**1.9 CDTI, 2.0 Turbo, 2.2 i** 07/05 - 03/10 88 -147 kW	**46-182135**		ITS+ должно быть остановлено; Обязанность, предусмотренная экспертизой VA: Глубина (экспертиза): 30 мм; Нагрузка оси до: 1075 кг HA: без регулируемой подвески; Глубина (экспертиза): 30 мм; Нагрузка оси до: 860 кг
B12 SL	**1.8, 1.8 i** 07/05 - 03/10 92 -103 kW	**46-182166**		ITS+ должно быть остановлено; Обязанность, предусмотренная экспертизой VA: Глубина (экспертиза): 45-50 мм; Нагрузка оси до: 960 кг HA: без регулируемой подвески; Глубина (экспертиза): 30 мм; Нагрузка оси до: 860 кг
B14	**1.8, 1.8 i, 1.9 CDTI, 2.0 Turbo, 2.2 i** 07/05 - 03/08 88 -147 kW	**47-121133**		ITS+ должно быть остановлено; Обязанность, предусмотренная экспертизой VA: Глубина (экспертиза): 30-50 мм; Нагрузка оси до: 1060 кг HA: Глубина (экспертиза): 30-50 мм; Нагрузка оси до: 860 кг

HOLDEN ASTRA универсал (AH)

B3	**1.8 i** 07/05 - 03/10 92 -103 kW	**37-163563**	**38-162374**	стандартная подвеска
B3	**1.8 i** 07/05 - 03/10 92 -103 kW	**37-163549**	**38-162350**	стандартная подвеска; Усиленное оснащение .
B3	**1.8 i** 07/05 - 03/10 92 -103 kW		**38-162367**	стандартная подвеска; с регулируемой подвеской
B3	**1.9 CDTI** 08/08 - 03/10 88 kW	**37-163556**	**38-162374**	стандартная подвеска
B3	**1.9 CDTI** 08/08 - 03/10 88 kW		**38-162350**	стандартная подвеска; Усиленное оснащение .
B3	**1.9 CDTI** 08/08 - 03/10 88 kW		**38-162367**	стандартная подвеска; с регулируемой подвеской
B4	**1.8 i, 1.9 CDTI** 07/05 - 03/10 88 -103 kW	**22-141590** **22-141606** **i.V.** SP	**19-141626** OIO	без электронн. регулирования аморт. Силы; для автомобилей без IDS+ шасси
B6 Sport	**1.8 i, 1.9 CDTI** 07/05 - 03/10 88 -103 kW	**35-114635** **35-114642**	**24-118576** OIO	для автомобилей без IDS+ шасси
B8	**1.8 i, 1.9 CDTI** 07/05 - 03/10 88 -103 kW	**35-114666** **35-114673**	**24-118576** OIO	для автомобилей без IDS+ шасси
B12 PK	**1.8 i** 07/05 - 03/10 92 -103 kW	**46-182142**		ITS+ должно быть остановлено; Обязанность, предусмотренная экспертизой VA: Глубина (экспертиза): 30-35 мм; Нагрузка оси до: 970 кг HA: без регулируемой подвески; Глубина (экспертиза): 25-30 мм; Нагрузка оси до: 940 кг
B12 PK	**1.9 CDTI** 08/08 - 03/10 88 kW	**46-182159**		ITS+ должно быть остановлено; Обязанность, предусмотренная экспертизой VA: Глубина (экспертиза): 30-35 мм; Нагрузка оси до: 1075 кг HA: без регулируемой подвески; Глубина (экспертиза): 25-30 мм; Нагрузка оси до: 940 кг

Пригодны для			

HOLDEN

HOLDEN ASTRA универсал (AH)

B12 SL	**1.8 i** 07/05 - 03/10 92 -103 kW	**46-182180**		ITS+ должно быть остановлено; Обязанность, предусмотренная экспертизой VA: Глубина (экспертиза): 40-45 мм; Нагрузка оси до: 960 кг HA: без регулируемой подвески; Глубина (экспертиза): 35 мм; Нагрузка оси до: 940 кг

HOLDEN ASTRA Twintop (TS)

B3	**1.8, 1.8 i** 07/05 - 03/10 92 -103 kW	**37-163563**	**38-163531**	стандартная подвеска
B3	**1.8, 1.8 i** 07/05 - 03/10 92 -103 kW	**37-163549**	**38-163524**	стандартная подвеска; Усиленное оснащение .
B3	**2.0 i Turbo, 2.2, 2.2 i** 06/06 - 03/10 109 -147 kW	**37-163556**	**38-163531**	стандартная подвеска
B3	**2.0 i Turbo, 2.2, 2.2 i** 06/06 - 03/10 109 -147 kW		**38-163524**	стандартная подвеска; Усиленное оснащение .
B4	**1.8, 1.8 i, 2.0 i Turbo, 2.2, 2.2 i** 07/05 - 03/10 92 -147 kW	**22-141590** **22-141606** **i.V.** *SP*	**19-141626** OIO	без электронн. регулирования аморт. Силы; для автомобилей без IDS+ шасси
B6 Sport	**1.8, 1.8 i, 2.0 i Turbo, 2.2, 2.2 i** 07/05 - 03/10 92 -147 kW	**35-114666** **35-114673**	**24-118576** OIO	для автомобилей без IDS+ шасси
B12 PK	**1.8, 1.8 i** 07/05 - 03/10 92 -103 kW	**46-182128**		ITS+ должно быть остановлено; Обязанность, предусмотренная экспертизой VA: Глубина (экспертиза): 30 мм; Нагрузка оси до: 970 кг HA: Глубина (экспертиза): 30 мм; Нагрузка оси до: 860 кг
B12 PK	**2.0 i Turbo, 2.2, 2.2 i** 06/06 - 03/10 109 -147 kW	**46-182135**		ITS+ должно быть остановлено; Обязанность, предусмотренная экспертизой VA: Глубина (экспертиза): 30 мм; Нагрузка оси до: 1075 кг HA: Глубина (экспертиза): 30 мм; Нагрузка оси до: 860 кг
B12 SL	**1.8, 1.8 i** 07/05 - 03/10 92 -103 kW	**46-182166**		ITS+ должно быть остановлено; Обязанность, предусмотренная экспертизой VA: Глубина (экспертиза): 45-50 мм; Нагрузка оси до: 960 кг HA: Глубина (экспертиза): 30 мм; Нагрузка оси до: 860 кг
B12 SL	**2.0 i Turbo, 2.2, 2.2 i** 06/06 - 03/10 109 -147 kW	**46-182173**		ITS+ должно быть остановлено; Обязанность, предусмотренная экспертизой VA: Глубина (экспертиза): 45-50 мм; Нагрузка оси до: 1025 кг HA: Глубина (экспертиза): 30 мм; Нагрузка оси до: 860 кг
B14	**1.8, 1.8 i, 2.0 i Turbo, 2.2, 2.2 i** 07/05 - 03/10 92 -147 kW	**47-121133**		ITS+ должно быть остановлено; Обязанность, предусмотренная экспертизой VA: Глубина (экспертиза): 30-50 мм; Нагрузка оси до: 1060 кг HA: Глубина (экспертиза): 30-50 мм; Нагрузка оси до: 860 кг

HOLDEN ASTRA TWINTOP (AH)

B3	**1.9 TDCi** 03/08 - 03/10 110 kW	**37-163556**	**38-162350**	стандартная подвеска
B4	**1.9 TDCi** 03/08 - 03/10 110 kW	**22-053060** **22-053077** **11-101512** *SP*	**19-068756** OIO	
B6 Sport	**1.9 TDCi** 03/08 - 03/10 110 kW	**35-044338**	**24-027823** OIO	
B8	**1.9 TDCi** 03/08 - 03/10 110 kW	**35-044345**	**24-027830** OIO	

Пригодны для			

HOLDEN

HOLDEN ASTRA TWINTOP (AH)

B12 PK	**1.9 TDCi** 03/08 - 03/10 110 kW	**46-188908**		Обязанность, предусмотренная экспертизой VA: Глубина (экспертиза): 30 мм; Нагрузка оси до: 1015 кг HA: Глубина (экспертиза): 30 мм; Нагрузка оси до: 845 кг

HOLDEN BARINA Наклонная задняя часть (SB)

B1	**1.2 i, 1.4 i, 1.6 i, 1.6 Sport, 1.7 Eco** 04/94 - 08/00 33 -78 kW	**12-224197**		VA: с шариковым подшибником
B3	**1.2 i, 1.4 i, 1.6 i, 1.6 Sport, 1.7 Eco** 04/94 - 08/00 33 -78 kW	**36-161447**	**38-120008**	стандартная подвеска
B3	**1.2 i, 1.4 i, 1.6 i, 1.6 Sport, 1.7 Eco** 04/94 - 08/00 33 -78 kW		**38-130403**	стандартная подвеска; Усиленное оснащение .
B4	**1.2 i, 1.4 i, 1.6 i, 1.6 Sport, 1.7 Eco** 04/94 - 08/00 33 -78 kW	**22-040909** **11-101314** SP	**19-019727**	
B4	**1.2 i, 1.4 i, 1.6 i, 1.6 Sport, 1.7 Eco** 04/94 - 08/00 33 -78 kW	**22-040909** **11-101314** SP	**19-126395**	стандартная подвеска
B4	**1.2 i, 1.4 i, 1.6 i, 1.6 Sport, 1.7 Eco** 04/94 - 08/00 33 -78 kW	**22-040909** **11-101314** SP	**19-019727**	спортивная подвеска
B6 Sport	**1.2 i, 1.4 i, 1.6 i, 1.6 Sport, 1.7 Eco** 04/94 - 08/00 33 -78 kW	**35-040590**	**24-000857**	
B8	**1.2 i, 1.4 i, 1.6 i, 1.6 Sport, 1.7 Eco** 04/94 - 08/00 33 -78 kW	**35-040590**	**24-000857**	
B10	**1.2 i, 1.4 i, 1.6 i, 1.6 Sport, 1.7 Eco** 04/94 - 08/00 33 -78 kW	**46-111951**		Обязанность, предусмотренная экспертизой VA: Глубина (экспертиза): 60 мм HA: Глубина (экспертиза): 40 мм
B12 PK	**1.2 i, 1.4 i, 1.6 i, 1.6 Sport** 04/94 - 08/00 33 -78 kW	**46-189011**		Обязанность, предусмотренная экспертизой VA: Глубина (экспертиза): 30 мм; Нагрузка оси до: 790 кг HA: Глубина (экспертиза): 30 мм; Нагрузка оси до: 700 кг
B12 SL	**1.2 i, 1.4 i, 1.6 i, 1.6 Sport** 04/94 - 08/00 33 -78 kW	**46-189004**		Обязанность, предусмотренная экспертизой VA: Глубина (экспертиза): 45-50 мм; Нагрузка оси до: 790 кг HA: Глубина (экспертиза): 25 мм; Нагрузка оси до: 700 кг
B14	**1.2 i, 1.4 i, 1.6 i, 1.6 Sport, 1.7 Eco** 04/94 - 08/00 33 -78 kW	**47-080713**		Для некоторых типов шин необходимы дистанционные шайбы; Обязанность, предусмотренная экспертизой VA: Глубина (экспертиза): 30-50 мм; Нагрузка оси до: 820 кг HA: Глубина (экспертиза): 20-40 мм; Нагрузка оси до: 700 кг
B16 PSS9	**1.2 i, 1.4 i, 1.6 i, 1.6 Sport, 1.7 Eco** 04/94 - 08/00 33 -78 kW	**48-080767**		Для некоторых типов шин необходимы дистанционные шайбы; Обязанность, предусмотренная экспертизой VA: Глубина (экспертиза): 30-50 мм; Нагрузка оси до: 820 кг HA: Глубина (экспертиза): 20-40 мм; Нагрузка оси до: 700 кг
MS	**1.2 i, 1.4 i, 1.6 i, 1.6 Sport, 1.7 Eco** 04/94 - 08/00 33 -78 kW	*35-041757*	**24-023917**	тип модели: Rallye VA: Параметр: 230/80 HA: Параметр: 200/80
MS	**1.2 i, 1.4 i, 1.6 i, 1.6 Sport, 1.7 Eco** 04/94 - 08/00 33 -78 kW	**35-042136**	**24-023900**	тип модели: Renen Gruppe N+G VA: Параметр: 230/80; укороченный амортизатор: 20 мм HA: Параметр: 200/80; укороченный амортизатор: 20 мм

HOLDEN BARINA седан (SB)

B1	**1.6 GLX** 10/93 - 04/97 68 kW	**12-224197**		VA: с шариковым подшибником

Пригодны для			

HOLDEN

HOLDEN BARINA седан (SB)

B3	**1.6 GLX** 10/93 - 04/97 68 kW	**36-161447**	**38-120008**	стандартная подвеска
B3	**1.6 GLX** 10/93 - 04/97 68 kW		**38-130403**	стандартная подвеска; Усиленное оснащение .
B4	**1.6 GLX** 10/93 - 04/97 68 kW	**22-040909** **11-101314** SP	**19-019727**	
B4	**1.6 GLX** 10/93 - 04/97 68 kW	**22-040909** **11-101314** SP	**19-126395**	стандартная подвеска
B4	**1.6 GLX** 10/93 - 04/97 68 kW	**22-040909** **11-101314** SP	**19-019727**	спортивная подвеска
B6 Sport	**1.6 GLX** 10/93 - 04/97 68 kW	**35-040590**	**24-000857**	
B8	**1.6 GLX** 10/93 - 04/97 68 kW	**35-040590**	**24-000857**	
B10	**1.6 GLX** 10/93 - 04/97 68 kW	**46-111951**		Обязанность, предусмотренная экспертизой VA: Глубина (экспертиза): 60 мм HA: Глубина (экспертиза): 40 мм
B12 PK	**1.6 GLX** 10/93 - 04/97 68 kW	**46-189011**		Обязанность, предусмотренная экспертизой VA: Глубина (экспертиза): 30 мм; Нагрузка оси до: 790 кг HA: Глубина (экспертиза): 30 мм; Нагрузка оси до: 700 кг
B12 SL	**1.6 GLX** 10/93 - 04/97 68 kW	**46-189004**		Обязанность, предусмотренная экспертизой VA: Глубина (экспертиза): 45-50 мм; Нагрузка оси до: 790 кг HA: Глубина (экспертиза): 25 мм; Нагрузка оси до: 700 кг
B14	**1.6 GLX** 10/93 - 04/97 68 kW	**47-080713**		Для некоторых типов шин необходимы дистанционные шайбы; Обязанность, предусмотренная экспертизой VA: Глубина (экспертиза): 30-50 мм; Нагрузка оси до: 820 кг HA: Глубина (экспертиза): 20-40 мм; Нагрузка оси до: 700 кг
B16 PSS9	**1.6 GLX** 10/93 - 04/97 68 kW	**48-080767**		Для некоторых типов шин необходимы дистанционные шайбы; Обязанность, предусмотренная экспертизой VA: Глубина (экспертиза): 30-50 мм; Нагрузка оси до: 820 кг HA: Глубина (экспертиза): 20-40 мм; Нагрузка оси до: 700 кг
MS	**1.6 GLX** 10/93 - 04/97 68 kW	*35-041757*	**24-023917**	тип модели: Rallye VA: Параметр: 230/80 HA: Параметр: 200/80
MS	**1.6 GLX** 10/93 - 04/97 68 kW	**35-042136**	**24-023900**	тип модели: Renen Gruppe N+G VA: Параметр: 230/80; укороченный амортизатор: 20 мм HA: Параметр: 200/80; укороченный амортизатор: 20 мм

HOLDEN BARINA Наклонная задняя часть (XC)

B1	**1.4, 1.4 i, 1.7 D, 1.8 SRi** 09/00 - 02/05 55 -92 kW	**12-117390**		VA: мягкое исполнение; без шарикового подшибника
B4	**1.4, 1.4 i, 1.7 D, 1.8 SRi** 09/00 - 02/05 55 -92 kW	**22-110442** **22-110459**	**19-108988**	стандартная подвеска HA: барабанные тормоза; Размер резьбы: M10
B4	**1.4, 1.4 i, 1.7 D, 1.8 SRi** 09/00 - 02/05 55 -92 kW	**22-118714** **22-118721**	**19-108995**	спортивная подвеска HA: дисковые тормоза; Размер резьбы: M14
B4	**1.4, 1.4 i, 1.7 D, 1.8 SRi** 09/00 - 02/05 55 -92 kW	**22-110442** **22-110459**	**19-108995**	исполнение для плохих дорог HA: дисковые тормоза; Размер резьбы: M14

Пригодны для			

HOLDEN

HOLDEN BARINA Наклонная задняя часть (XC)

B6 Sport	**1.4, 1.4 i, 1.7 D, 1.8 SRi** 09/00 - 02/05 55 -92 kW	**35-141068** (L) **35-141075** (R)	**24-141086**	стандартная подвеска HA: барабанные тормоза; Размер резьбы: M10
B6 Sport	**1.4, 1.4 i, 1.7 D, 1.8 SRi** 09/00 - 02/05 55 -92 kW	**35-141068** (L) **35-141075** (R)	**24-142342**	спортивная подвеска HA: дисковые тормоза; Размер резьбы: M14
B8	**1.4, 1.4 i, 1.7 D, 1.8 SRi** 09/00 - 02/05 55 -92 kW	**35-141099** (L) **35-141105** (R)	**24-141116**	стандартная подвеска HA: барабанные тормоза; Размер резьбы: M10
B8	**1.4, 1.4 i, 1.7 D, 1.8 SRi** 09/00 - 02/05 55 -92 kW	**35-141099** (L) **35-141105** (R)	**24-142342**	спортивная подвеска HA: дисковые тормоза; Размер резьбы: M14
B12 PK	**1.4, 1.4 i, 1.7 D, 1.8 SRi** 09/00 - 02/05 55 -92 kW	**46-189059**		Обязанность, предусмотренная экспертизой; Размер резьбы: M10 VA: Глубина (экспертиза): 30 мм; Нагрузка оси до: 940 кг HA: барабанные тормоза; Глубина (экспертиза): 30 мм; Нагрузка оси до: 760 кг
B12 PK	**1.4, 1.4 i, 1.7 D, 1.8 SRi** 09/00 - 02/05 55 -92 kW	**46-189035**		Обязанность, предусмотренная экспертизой; Размер резьбы: M14 VA: Глубина (экспертиза): 30 мм; Нагрузка оси до: 940 кг HA: дисковые тормоза; Глубина (экспертиза): 30 мм; Нагрузка оси до: 760 кг
B14	**1.4, 1.4 i, 1.7 D, 1.8 SRi** 09/00 - 02/05 55 -92 kW	**47-167254**		Обязанность, предусмотренная экспертизой VA: Глубина (экспертиза): 30-50 мм; Нагрузка оси до: 900 кг HA: Глубина (экспертиза): 20-40 мм; Нагрузка оси до: 760 кг

HOLDEN CALIBRA (YE)

B3	**2.0 i, 2.0 i 16V, 2.5 i V6** 10/91 - 11/97 85 -125 kW	**36-133932**	**38-225819** *38-130458*	стандартная подвеска
B3	**2.0 i Turbo 4x4** 03/92 - 11/97 150 kW	**36-162642**		стандартная подвеска; Привод на все колеса
B4	**2.0 i, 2.0 i 16V, 2.5 i V6** 10/91 - 11/97 85 -125 kW	**21-030529** **11-101314** *SP*	**19-019758**	
B4	**2.0 i Turbo 4x4** 03/92 - 11/97 150 kW	**21-030529** **11-101314** *SP*	**19-019758**	
B6 Sport	**2.0 i, 2.0 i 16V, 2.5 i V6** 10/91 - 11/97 85 -125 kW	**34-003725**	**24-016100**	
B6 Sport	**2.0 i Turbo 4x4** 03/92 - 11/97 150 kW	**34-003725**	**24-016100**	
B8	**2.0 i, 2.0 i 16V, 2.5 i V6** 10/91 - 11/97 85 -125 kW	**34-181584**	**24-016100**	
B8	**2.0 i Turbo 4x4** 03/92 - 11/97 150 kW	**34-181584**	**24-016100**	
B12 PK	**2.0 i Turbo 4x4** 03/92 - 11/97 150 kW	**46-192851**		Обязанность, предусмотренная экспертизой VA: Глубина (экспертиза): 30 мм; Нагрузка оси до: 885 кг HA: Глубина (экспертиза): 30 мм; Нагрузка оси до: 880 кг

HOLDEN CRUZE седан (JG)

B4	**1.4 i Turbo, 1.8 i, 2.0 DTFi** 06/09 - 103 -120 kW	**22-183644** (L) **22-183651** (R)	**19-183633**	стандартная подвеска
B6 Sport	**1.4 i Turbo, 1.8 i, 2.0 DTFi** 06/09 - 103 -120 kW	**35-171669** (L) **35-171676** (R)	**24-171687**	стандартная подвеска

Пригодны для			

HOLDEN

HOLDEN CRUZE седан (JG)

B8	**1.4 i Turbo, 1.8 i, 2.0 DTFi** 06/09 - 103 -120 kW	**35-171690** **35-171706**	**24-171717**	для автомобилей без IDS+ шасси; спортивная подвеска
B14	**1.4 i Turbo, 1.8 i, 2.0 DTFi** 06/09 - 103 -120 kW	**47-171725**		Обязанность, предусмотренная экспертизой VA: Глубина (экспертиза): 30-50 мм; Нагрузка оси до: 1220 кг HA: Глубина (экспертиза): 20-40 мм; Нагрузка оси до: 1020 кг

HOLDEN CRUZE Наклонная задняя часть (JG, JH)

B4	**1.4 i Turbo, 1.8 i, 2.0 DTFi** 11/11 - 103 -120 kW	**22-183644** **22-183651**	**19-183633**	стандартная подвеска
B6 Sport	**1.4 i Turbo, 1.8 i, 2.0 DTFi** 11/11 - 103 -120 kW	**35-171669** **35-171676**	**24-171687**	стандартная подвеска
B8	**1.4 i Turbo, 1.8 i, 2.0 DTFi** 11/11 - 103 -120 kW	**35-171690** **35-171706**	**24-171717**	для автомобилей без IDS+ шасси; спортивная подвеска
B14	**1.4 i Turbo, 1.8 i, 2.0 DTFi** 11/11 - 103 -120 kW	**47-171725**		Обязанность, предусмотренная экспертизой VA: Глубина (экспертиза): 30-50 мм; Нагрузка оси до: 1220 кг HA: Глубина (экспертиза): 20-40 мм; Нагрузка оси до: 1020 кг

HOLDEN ZAFIRA (TT)

B1	**2.2** 06/01 - 02/06 108 kW	**12-117376**		VA: жеское исполнение; без шарикового подшибника
B3	**2.2** 06/01 - 02/06 108 kW	**36-130214**	**36-774210**	стандартная подвеска
B3	**2.2** 06/01 - 02/06 108 kW	**36-197880**	**36-774210**	стандартная подвеска; Усиленное оснащение .
B4	**2.2** 06/01 - 02/06 108 kW	**22-106605** **22-106612**	**19-106625**	
B6 Sport	**2.2** 06/01 - 02/06 108 kW	**35-045984**	**24-029896**	
B8	**2.2** 06/01 - 02/06 108 kW	**35-045991**	**24-029902**	
B12 PK	**2.2** 06/01 - 02/06 108 kW	**46-194220**		Обязанность, предусмотренная экспертизой VA: Глубина (экспертиза): 30 мм; Нагрузка оси до: 1075 кг HA: Глубина (экспертиза): 30 мм; Нагрузка оси до: 1130 кг

HONDA

HONDA ACCORD II (AC, AD)

B3	**1.6 EX, 1.8 EX** 09/83 - 10/85 65 -74 kW		*36-202584*	стандартная подвеска

HONDA ACCORD III (CA4, CA5)

B4	**1.6 L, 2.0 EX, 2.0 EXi, 2.0 i 16V** 11/85 - 12/89 65 -101 kW	*19-062730* *19-062747*	*19-063171*	
B6 Sport	**1.6 L, 2.0 EX, 2.0 EXi, 2.0 i 16V** 11/85 - 12/89 65 -101 kW	*24-011358* *24-011365*	*24-010894*	

H

Пригодны для			

HONDA

HONDA ACCORD III Aerodeck (CA5)

B4	**1.6 L, 2.0, 2.0 EX, 2.0 EXi** 11/85 - 12/89 65 -101 kW	*19-062730* ↓ ↰ *19-062747* ↓ ↱	*19-063171* ↓	
B6 Sport	**1.6 L, 2.0, 2.0 EX, 2.0 EXi** 11/85 - 12/89 65 -101 kW	*24-011358* ↓ ↰ *24-011365* ↓ ↱	*24-010894* ↓	

HONDA ACCORD IV (CB3, CB7)

B4	**1.8, 2.0 16V, 2.0 i 16V, 2.2 i 16V, 2.2 i 16V Automatik** 01/90 - 03/93 66 -110 kW	*19-062853* ↓ ↰ *19-062860* ↓ ↱	**19-028811** ↓	стандартная подвеска
B6 Sport	**1.8, 2.0 16V, 2.0 i 16V, 2.2 i 16V, 2.2 i 16V Automatik** 01/90 - 03/93 66 -110 kW	**24-017213** ↓ ↰ **24-017220** ↓ ↱	**24-017237** ↓	
B8	**1.8, 2.0 16V, 2.0 i 16V, 2.2 i 16V, 2.2 i 16V Automatik** 01/90 - 03/93 66 -110 kW	**24-016087** ↓ ↰ **24-016094** ↓ ↱	**24-016063** ↓	

HONDA ACCORD IV Aerodeck (CB8, CB9)

B4	**2.0 i 16V, 2.2 i 16V** 01/91 - 12/93 98 -110 kW	*19-062853* ↓ ↰ *19-062860* ↓ ↱	*19-063249* ↓	
B6 Sport	**2.0 i 16V, 2.2 i 16V** 01/91 - 12/93 98 -110 kW	**24-017213** ↓ ↰ **24-017220** ↓ ↱	**24-017237** ↓	
B8	**2.0 i 16V, 2.2 i 16V** 01/91 - 12/93 98 -110 kW	**24-016087** ↓ ↰ **24-016094** ↓ ↱	**24-016063** ↓	
B14	**2.0 i 16V** 03/93 - 12/93 98 kW	*47-087392*		Обязанность, предусмотренная экспертизой VA: Глубина (экспертиза): 25-50 мм HA: Глубина (экспертиза): 25-50 мм

HONDA ACCORD IV купе (CC1)

B4	**2.0 i 16V** 01/92 - 09/93 98 kW	*19-062853* ↓ ↰ *19-062860* ↓ ↱	**19-028811** ↓	
B6 Sport	**2.0 i 16V** 01/92 - 09/93 98 kW	**24-017213** ↓ ↰ **24-017220** ↓ ↱	**24-017237** ↓	
B8	**2.0 i 16V** 01/92 - 09/93 98 kW	**24-016087** ↓ ↰ **24-016094** ↓ ↱	**24-016063** ↓	

HONDA ACCORD V (CC7, CD)

B3	**2.0 i, 2.0 i S** 03/93 - 01/96 85 -96 kW	**36-217243**	**36-217250**	стандартная подвеска
B3	**2.0 i, 2.0 i S** 03/93 - 01/96 85 -96 kW	**36-217281**		стандартная подвеска; Усиленное оснащение .
B3	**2.3 i SR** 03/93 - 01/96 116 kW	**36-217281**	**36-217250**	стандартная подвеска
B4	**2.0 i, 2.0 i S, 2.3 i SR** 03/93 - 01/96 85 -116 kW	*19-062853* ↓ ↰ *19-062860* ↓ ↱	**19-028811** ↓	
B6 Sport	**2.0 i, 2.0 i S, 2.3 i SR** 03/93 - 01/96 85 -116 kW	**24-017213** ↓ ↰ **24-017220** ↓ ↱	**24-017237** ↓	
B8	**2.0 i, 2.0 i S, 2.3 i SR** 03/93 - 01/96 85 -116 kW	**24-016087** ↓ ↰ **24-016094** ↓ ↱	**24-016063** ↓	

Пригодны для			

HONDA

HONDA ACCORD V (CC7, CD)

B14	**2.0 i, 2.0 i S, 2.3 i SR** 03/93 - 01/96 85 -116 kW	*47-087392*		Обязанность, предусмотренная экспертизой VA: Глубина (экспертиза): 20-50 мм HA: Глубина (экспертиза): 20-50 мм

HONDA ACCORD V Aerodeck (CE)

B4	**2.0 i LS 16V, 2.2 i ES** 09/93 - 02/98 100 -110 kW		*19-063249*	
B6 Sport	**2.0 i LS 16V, 2.2 i ES** 09/93 - 02/98 100 -110 kW	**24-023719**	**24-021142**	
B14	**2.0 i LS 16V, 2.2 i ES** 09/93 - 02/98 100 -110 kW	*47-087392*		Обязанность, предусмотренная экспертизой VA: Глубина (экспертиза): 20-50 мм HA: Глубина (экспертиза): 20-50 мм

HONDA ACCORD V купе (CD7, CD9)

B3	**2.0** 09/93 - 12/97 100 kW	**36-217342**	**36-217298**	стандартная подвеска; механическая КПП
B3	**2.0** 09/93 - 12/97 100 kW	**36-217359**	**36-217298**	стандартная подвеска; АКПП
B3	**2.2 i ES** 09/93 - 02/98 110 kW	**36-217359**	**36-217298**	стандартная подвеска; механическая КПП
B3	**2.2 i ES** 09/93 - 02/98 110 kW		**36-217298**	стандартная подвеска; АКПП
B4	**2.0, 2.2 i ES** 09/93 - 02/98 100 -110 kW		*19-063249*	
B6 Sport	**2.0, 2.2 i ES** 09/93 - 02/98 100 -110 kW	**24-017213** **24-017220**	**24-017237**	
B8	**2.0, 2.2 i ES** 09/93 - 02/98 100 -110 kW	**24-016087** **24-016094**	**24-016063**	
B14	**2.0** 09/93 - 12/97 100 kW	*47-087392*		Обязанность, предусмотренная экспертизой VA: Глубина (экспертиза): 50 мм HA: Глубина (экспертиза): 50 мм

HONDA ACCORD VI (CE, CF)

B3	**1.9 i, 2.0 i LS** 02/96 - 10/98 85 -96 kW	**36-217243**	**36-217250**	стандартная подвеска; механическая КПП
B3	**1.9 i, 2.0 i LS** 02/96 - 10/98 85 -96 kW	**36-217281**	**36-217250**	стандартная подвеска; АКПП
B3	**2.2 i VTEC** 02/96 - 10/98 110 kW	**36-217281**	**36-217250**	стандартная подвеска; механическая КПП
B3	**2.2 i VTEC** 02/96 - 10/98 110 kW		**36-217250**	стандартная подвеска; АКПП
B3	**2.0 TDi** 04/96 - 10/98 77 kW	**36-217267**	**36-217250**	стандартная подвеска
B4	**1.9 i, 2.0 i LS, 2.0 TDi, 2.2 i VTEC** 02/96 - 10/98 77 -110 kW	*19-062853* *19-062860*	**19-028811**	
B6 Sport	**1.9 i, 2.0 i LS, 2.0 TDi, 2.2 i VTEC** 02/96 - 10/98 77 -110 kW	**24-017213** **24-017220**	**24-017237**	
B8	**1.9 i, 2.0 i LS, 2.0 TDi, 2.2 i VTEC** 02/96 - 10/98 77 -110 kW	**24-016087** **24-016094**	**24-016063**	

H

Пригодны для			

HONDA

HONDA ACCORD VI (CE, CF)

B14	**1.9 i, 2.0 i LS, 2.0 TDi, 2.2 i VTEC** 02/96 - 10/98 77 -110 kW	*47-087392*		Обязанность, предусмотренная экспертизой VA: Глубина (экспертиза): 20-50 мм HA: Глубина (экспертиза): 20-50 мм

HONDA ACCORD VII (CG, CK)

B3	**1.6 i, 1.6 LS** 10/98 - 12/02 79 -85 kW		**36-199969**	стандартная подвеска
B3	**1.8 i, 2.0 i** 10/98 - 12/02 100 -108 kW	**36-213467**	**36-199969**	стандартная подвеска
B3	**1.8 i, 2.0 i** 10/98 - 12/02 100 -108 kW	**36-213474**		стандартная подвеска; Усиленное оснащение .
B3	**2.0 Turbo DI** 02/99 - 12/02 77 kW	**36-213474**	**36-199969**	стандартная подвеска
B3	**2.3** 03/97 - 06/03 110 -113 kW	**36-213467**	**36-199969**	стандартная подвеска; механическая КПП
B3	**2.3** 03/97 - 06/03 110 -113 kW	**36-213474**		стандартная подвеска; Усиленное оснащение .; механическая КПП
B3	**2.3** 03/97 - 06/03 110 -113 kW	**36-213474**	**36-199969**	стандартная подвеска; АКПП
B4	**1.6 i, 1.8 i, 2.0 i, 2.0 Turbo DI, 2.3** 10/98 - 06/03 77 -113 kW	**19-142913**	**19-142142**	
B6 Sport	**1.6 i, 1.6 LS, 1.8 i, 2.0 i, 2.0 Turbo DI, 2.2 Type-R, 2.3** 10/98 - 06/03 77 -156 kW	**24-060288**	**24-060295**	страна выпуска автомобиля: Великобритания
B8	**1.6 i, 1.6 LS, 1.8 i, 2.0 i, 2.0 Turbo DI, 2.2 Type-R, 2.3** 10/98 - 06/03 77 -156 kW	**24-060301**	**24-060318**	страна выпуска автомобиля: Великобритания
B12 PK	**1.6 i, 1.6 LS, 1.8 i, 2.0 i, 2.0 Turbo DI, 2.2 Type-R** 10/98 - 12/02 77 -156 kW	**46-190130**		Обязанность, предусмотренная экспертизой; страна выпуска автомобиля: Великобритания VA: Глубина (экспертиза): 30-35 мм; Нагрузка оси до: 1040 кг HA: Глубина (экспертиза): 30 мм; Нагрузка оси до: 940 кг
B16 PSS9	**1.6 i, 1.6 LS, 1.8 i, 2.0 i, 2.0 Turbo DI, 2.2 Type-R, 2.3, 3.0 Vtec** 10/98 - 06/03 77 -156 kW	*48-088428*		Обязанность, предусмотренная экспертизой; страна выпуска автомобиля: Великобритания VA: Глубина (экспертиза): 35-55 мм; Нагрузка оси до: 1040 кг HA: Глубина (экспертиза): 40-50 мм; Нагрузка оси до: 940 кг

HONDA ACCORD VII Hatchback (CH)

B3	**1.8 i, 2.0** 12/99 - 12/02 100 -108 kW	**36-213474**	**36-213450**	стандартная подвеска
B3	**1.8 i, 2.0** 12/99 - 12/02 100 -108 kW	**36-213474**		стандартная подвеска; Усиленное оснащение .
B3	**2.3** 11/00 - 12/02 113 kW	**36-213467**	**36-213450**	стандартная подвеска; механическая КПП
B3	**2.3** 11/00 - 12/02 113 kW	**36-213474**	**36-213450**	стандартная подвеска; Усиленное оснащение .; механическая КПП
B3	**2.3** 11/00 - 12/02 113 kW	**36-213474**	**36-213450**	стандартная подвеска; АКПП
B3	**2.0 TDi** 12/99 - 10/00 77 kW	**36-213474**	**36-213450**	стандартная подвеска

Пригодны для			

HONDA

HONDA ACCORD VII Hatchback (CH)

B4	**1.8 i, 2.0, 2.0 TDi, 2.3** 12/99 - 12/02 77 -113 kW	**19-142913**	**19-142142**	страна выпуска автомобиля: Великобритания
B6 Sport	**1.8 i, 2.0, 2.0 TDi, 2.3** 12/99 - 12/02 77 -113 kW	**24-060288**	**24-060295**	страна выпуска автомобиля: Великобритания
B8	**1.8 i, 2.0, 2.0 TDi, 2.3** 12/99 - 12/02 77 -113 kW	**24-060301**	**24-060318**	страна выпуска автомобиля: Великобритания
B12 PK	**1.6, 1.8 i, 2.0, 2.0 TDi, 2.3** 12/99 - 12/02 77 -113 kW	**46-190130**		Обязанность, предусмотренная экспертизой; страна выпуска автомобиля: Великобритания VA: Глубина (экспертиза): 30-35 мм; Нагрузка оси до: 1040 кг HA: Глубина (экспертиза): 30 мм; Нагрузка оси до: 940 кг
B16 PSS9	**1.8 i, 2.0, 2.0 TDi, 2.3** 12/99 - 12/02 77 -113 kW	*48-088428*		Обязанность, предусмотренная экспертизой; страна выпуска автомобиля: Великобритания VA: Глубина (экспертиза): 35-55 мм; Нагрузка оси до: 1040 кг HA: Глубина (экспертиза): 40-50 мм; Нагрузка оси до: 940 кг

HONDA ACCORD VII купе (CG)

B3	**2.0 i 16V** 02/98 - 06/03 108 kW	**36-217304**	**36-217311**	стандартная подвеска; механическая КПП
B3	**2.0 i 16V** 02/98 - 06/03 108 kW		**36-217311**	стандартная подвеска; АКПП
B4	**2.0 i 16V** 02/98 - 06/03 108 kW	**19-166766**	**19-165646**	стандартная подвеска; страна выпуска автомобиля: Великобритания
B6 Sport	**2.0 i 16V, 2.3 VTi** 02/98 - 06/03 108 -113 kW	**24-060288**	**24-060295**	страна выпуска автомобиля: Великобритания
B8	**2.0 i 16V, 2.3 VTi** 02/98 - 06/03 108 -113 kW	**24-060301**	**24-060318**	страна выпуска автомобиля: Великобритания
B12 PK	**2.0 i 16V** 02/98 - 06/03 108 kW	**46-190147**		Обязанность, предусмотренная экспертизой; страна выпуска автомобиля: Великобритания VA: Глубина (экспертиза): 30-35 мм; Нагрузка оси до: 1040 кг HA: Глубина (экспертиза): 30 мм; Нагрузка оси до: 940 кг
B16 PSS9	**3.0 V6 24V, 3.0 Vtec** 02/98 - 06/03 147 -152 kW	*48-088428*		Обязанность, предусмотренная экспертизой VA: Глубина (экспертиза): 35-55 мм; Нагрузка оси до: 1040 кг HA: Глубина (экспертиза): 40-50 мм; Нагрузка оси до: 940 кг

HONDA ACCORD VII Aerodeck (CM_)

B4	**1.6, 2.3 16 V, 2.4 Vtec E** 02/98 - 09/05 65 -118 kW	**19-142913**	**19-142142**	страна выпуска автомобиля: Великобритания
B6 Sport	**1.6, 2.3 16 V, 2.4 Vtec E** 02/98 - 09/05 65 -118 kW	**24-060288**	**24-060295**	страна выпуска автомобиля: Великобритания
B8	**1.6, 2.3 16 V, 2.4 Vtec E** 02/98 - 09/05 65 -118 kW	**24-060301**	**24-060318**	страна выпуска автомобиля: Великобритания

HONDA ACCORD VIII (CL_, CM_)

B3	**2.0** 02/03 - 114 kW	**36-214860**	**36-215188**	стандартная подвеска; тип модели: Comfort/Sport
B3	**2.4, 2.4 i 16V** 02/03 - 115 -140 kW	**36-214860**	**36-215188**	стандартная подвеска; тип модели: Type S

H

Пригодны для			
HONDA			
HONDA ACCORD VIII (CL_, CM_)			
B3 **2.4, 2.4 i 16V** 02/03 - 115 -140 kW	**36-214860**	36-217335	стандартная подвеска; тип модели: Executive
B3 **2.2 i-CTDi** 01/04 - 103 kW	36-217328	**36-215188**	стандартная подвеска
B4 **2.0, 2.0 Привод на все колеса, 2.2 i-CTDi, 2.4, 2.4 i 16V, 2.4 Vtec, 2.4 Vtec E, 3.0** 02/03 - 103 -182 kW	**19-146782**	**19-146799**	VA: без ксенонового света
B6 Sport **2.0, 2.0 Привод на все колеса, 2.2 i-CTDi, 2.4, 2.4 i 16V, 2.4 Vtec, 2.4 Vtec E, 3.0** 02/03 - 103 -182 kW	**24-107303**	**24-107310**	без ксенонового света
B8 **2.0, 2.0 Привод на все колеса, 2.2 i-CTDi, 2.4, 2.4 i 16V, 2.4 Vtec, 2.4 Vtec E, 3.0** 02/03 - 103 -182 kW	**24-107303**	**24-107938**	без ксенонового света
B12 PK **2.0** 02/03 - 114 kW	**46-190154**		без ксенонового света; Обязанность, предусмотренная экспертизой VA: Глубина (экспертиза): 35-40 мм; Нагрузка оси до: 1050 кг HA: Глубина (экспертиза): 30 мм; Нагрузка оси до: 920 кг
B12 PK **2.2 i-CTDi, 2.4** 02/03 - 103 -140 kW	**46-190178**		без ксенонового света; Обязанность, предусмотренная экспертизой VA: Глубина (экспертиза): 35-40 мм; Нагрузка оси до: 1100 кг HA: Глубина (экспертиза): 30 мм; Нагрузка оси до: 920 кг
HONDA ACCORD VIII Tourer (CM_)			
B3 **2.0** 04/03 - 114 kW	36-214969	36-214952	стандартная подвеска; механическая КПП
B3 **2.0** 04/03 - 114 kW	**36-214945**	36-214952	стандартная подвеска; АКПП
B3 **2.4** 04/03 - 140 kW	**36-214945**		стандартная подвеска; механическая КПП
B3 **2.2 i-CTDi** 01/04 - 103 kW	36-214976	36-214983	стандартная подвеска; тип модели: Executive
B3 **2.2 i-CTDi** 01/04 - 103 kW	36-214976		стандартная подвеска; тип модели: Sport
B4 **2.0, 2.2 i-CTDi, 2.4** 04/03 - 103 -140 kW	**19-146782**	**19-165554**	VA: без ксенонового света
B4 **2.4 Vtec E, 2.4 Vtec T** 09/03 - 118 -147 kW	**19-142913**	**19-142142**	страна выпуска автомобиля: Великобритания
B6 Sport **2.0, 2.2 i-CTDi, 2.4** 04/03 - 103 -140 kW	**24-107303**	**24-107327**	без ксенонового света
B6 Sport **2.4 Vtec E, 2.4 Vtec T** 09/03 - 118 -147 kW	**24-060288**	**24-060295**	страна выпуска автомобиля: Великобритания
B8 **2.0, 2.2 i-CTDi, 2.4** 04/03 - 103 -140 kW	**24-107303**	**24-107945**	без ксенонового света
B8 **2.4 Vtec E, 2.4 Vtec T** 09/03 - 118 -147 kW	**24-060301**	**24-060318**	страна выпуска автомобиля: Великобритания

H

Пригодны для			

HONDA

HONDA CIVIC III Hatchback (AL, AJ, AG, AH)

B4	**1.2, 1.3, 1.5 GL, 1.5 GT, 1.5 GTI** 10/83 - 10/87 40 -74 kW	*22-047281* *22-047298*	*19-063164*	

HONDA CIVIC III седан (AM, AK, AU)

B4	**1.2, 1.3, 1.5 GL, 1.5 GT, 1.5 GTI** 10/83 - 10/87 40 -74 kW	*22-047281* *22-047298*	*19-063164*	

HONDA CIVIC IV Hatchback (EC, ED, EE)

B4	**1.2, 1.3** 10/87 - 12/88 41 -55 kW		*19-063188*	
B4	**1.3** 01/89 - 12/89 55 kW	*19-062778* *19-062785*	*19-063195*	
B4	**1.3 16 V KAT** 09/89 - 09/91 55 kW	*19-062778* *19-062785*	*19-063195*	
B4	**1.4 L** 10/87 - 12/88 66 kW		*19-063188*	-> CH.Nr.: S100000
B4	**1.4 L** 01/89 - 12/89 66 kW	*19-062778* *19-062785*	*19-063195*	CH.Nr.: S100001 ->
B4	**1.5 i 16V, 1.6 i 16V** 09/87 - 12/88 66 -96 kW		*19-063188*	-> CH.Nr.: S100000
B4	**1.5 i 16V, 1.6 i 16V** 01/89 - 09/91 66 -96 kW	*19-062778* *19-062785*	*19-063195*	CH.Nr.: S100001 ->
B4	**1.5 i 16V** 01/89 - 09/91 69 kW	*19-062778* *19-062785*	*19-063195*	CH.Nr.: S100001 ->
B4	**1.6 i 16V Vtec** CH-Nr. - 09/91 110 kW	*19-062778* *19-062785*	*19-063195*	CH.Nr.: S100001 ->

HONDA CIVIC IV седан (ED)

B4	**1.2, 1.4 L** 01/89 - 12/91 41 -66 kW	*19-062778* *19-062785*	*19-063195*	CH.Nr.: S100001 ->
B4	**1.4 L** 10/87 - 12/88 66 kW		*19-063188*	-> CH.Nr.: S100000
B4	**1.5 i 16V, 1.6 i 16V** 01/89 - 10/93 69 -96 kW	*19-062778* *19-062785*	*19-063195*	
B4	**1.6 i 16V** 11/87 - 09/91 80 kW	*19-062778* *19-062785*	*19-063195*	
B4	**1.6, 1.6 i 16V** 09/87 - 12/88 81 -96 kW		*19-063188*	

HONDA CIVIC IV Hatchback (EG)

B3	**1.3 16V, 1.5 i 16V, 1.6 16V Vtec, 1.6 si 16V, 1.6 VTi 16V** 10/91 - 11/95 55 -118 kW	**36-163878**	**36-154814**	стандартная подвеска
B4	**1.3 16V, 1.5 i 16V, 1.6 16V Vtec, 1.6 si 16V, 1.6 VTi 16V** 10/91 - 11/95 55 -118 kW	*19-062839* *19-062846*	*19-063195*	
B6 Sport	**1.3 16V, 1.5 i 16V, 1.6 16V Vtec, 1.6 si 16V, 1.6 VTi 16V** 10/91 - 11/95 55 -118 kW	**24-017473** **24-017480**	**24-017497**	для Япония

H

Пригодны для			

HONDA

HONDA CIVIC IV Hatchback (EG)

B8	**1.3 16V, 1.5 i 16V, 1.6 16V Vtec, 1.6 si 16V, 1.6 VTi 16V** 10/91 - 11/95 55 -118 kW	**24-016032** **24-016049**	**24-016056**	

HONDA CIVIC V седан (EG, EH)

B4	**1.3, 1.5, 1.5 i 16V, 1.6 16V Vtec, 1.6 EX, 1.6 si 16V, 1.6 VTi** 10/91 - 11/95 55 -118 kW	*19-062839* *19-062846*	*19-063195*	
B8	**1.3, 1.5, 1.6 16V Vtec, 1.6 EX, 1.6 si 16V, 1.6 VTi** 10/91 - 11/95 55 -118 kW	**24-016032** **24-016049**	**24-016056**	
B8	**1.5 i 16V** 10/91 - 11/95 69 kW	**24-016032** **24-016049**	**24-016056**	
B12 PK	**1.3, 1.5, 1.5 i 16V, 1.6, 1.6 16V Vtec, 1.6 EX, 1.6 si 16V, 1.6 VTi** 10/91 - 11/95 55 -118 kW	**46-190208**		Обязанность, предусмотренная экспертизой VA: Глубина (экспертиза): 30 мм; Нагрузка оси до: 835 кг HA: Глубина (экспертиза): 30 мм; Нагрузка оси до: 750 кг

HONDA CIVIC V купе (EJ)

B4	**1.5 i LSi** 01/94 - 11/95 74 kW	*19-062839* *19-062846*	*19-063195*	
B4	**1.6 i** 01/94 - 11/95 77 kW		*19-063270*	
B4	**1.6 i Vtec** 01/94 - 09/95 92 kW	*19-062839* *19-062846*	*19-063195*	
B4	**1.6 i Vtec** 10/95 - 11/95 118 kW		*19-063270*	
B8	**1.5 i LSi, 1.6 i, 1.6 i Vtec** 01/94 - 03/96 74 -118 kW	**24-016032** **24-016049**	**24-016056**	

HONDA CIVIC VI Hatchback (EJ, EK)

B3	**1.4 i, 1.4 i S, 1.5 i, 1.6, 1.6 i** 11/95 - 02/01 55 -92 kW	**36-154807**	**36-163854**	стандартная подвеска
B3	**1.4 i** 11/95 - 02/01 55 kW	**36-163878**	**36-154814**	стандартная подвеска; Число дверей: 5
B4	**1.4 i, 1.4 i S, 1.5 i, 1.6, 1.6 i** 11/95 - 02/01 55 -92 kW		*19-063270*	
B6 Sport	**1.4 i, 1.4 i S, 1.5 i, 1.6, 1.6 i, 1.6 VTi, 2.0 TDiC** 11/95 - 02/01 55 -118 kW	**24-023368**	**24-023375**	

HONDA CIVIC VI Fastback (MA)

B3	**1.4 i, 1.5 i Vtec-E, 1.6 i, 1.6 i Vtec** 09/94 - 01/97 55 -93 kW	**36-163878**	**36-154814**	стандартная подвеска
B3	**1.4 16V, 1.5 16V, 1.6 16V** 01/97 - 02/01 55 -85 kW	**36-154807**	**36-163854**	стандартная подвеска
B3	**1.6 VTi** 01/97 - 02/01 118 kW	**36-163878**	**36-154814**	стандартная подвеска
B3	**1.8 16V** 01/97 - 02/01 124 kW	**36-163861**	**36-154814**	стандартная подвеска

Пригодны для			

HONDA

HONDA CIVIC VI Fastback (MA)

B4	**1.4 16V, 1.5 16V, 1.6 16V, 1.6 VTi, 1.8 16V, 2.0 i TD, 1.6, 2.0 TDiC** 01/97 - 02/01 55 -124 kW	*19-062945* ↓ ↰ *19-062952* ↓ ↱	*19-063225* ↓	
B6 Sport	**1.4 16V, 1.5 16V, 1.6 16V, 1.6 VTi, 1.8 16V, 2.0 i TD, 2.0 TDiC** 01/97 - 02/01 55 -124 kW	**24-023368** ↓	**24-023375** ↓	

HONDA CIVIC VI седан (EJ, EK)

B3	**1.4, 1.4 i, 1.5 i** 10/93 - 02/01 55 -84 kW	**36-154807**	**36-163854**	стандартная подвеска
B3	**1.4 i** 11/95 - 02/01 66 kW	**36-163878**	**36-154814**	стандартная подвеска; Число дверей: 5
B3	**1.6 VTi** 11/95 - 02/01 118 kW	**36-163878**	**36-154814**	стандартная подвеска
B4	**1.2, 1.4, 1.4 i, 1.5 i, 1.6 i Vtec, 1.6 VTi, 1.7** 11/95 - 03/01 55 -118 kW		*19-063270* ↓	
B6 Sport	**1.2, 1.4, 1.4 i, 1.5 i, 1.6 i Vtec, 1.6 VTi, 1.7** 11/95 - 03/01 55 -118 kW	**24-023368** ↓	**24-023375** ↓	

HONDA CIVIC VI купе (EJ, EM1)

B3	**1.6 i** 03/96 - 03/00 77 kW	**36-154807**	**36-163854**	стандартная подвеска
B8	**1.6 i Vtec** 03/96 - 03/00 92 kW	**24-016032** ↓ ↰ **24-016049** ↓ ↱	**24-016056** ↓	

HONDA CIVIC VI Aerodeck (MB, MC)

B3	**1.4 16V, 1.5 16V, 1.6 16V** 04/98 - 02/01 55 -85 kW	**36-154807**	**36-163854**	стандартная подвеска
B4	**1.4 16V, 1.5 16V, 1.6 16V, 1.8 16V, 2.0 i D** 04/98 - 02/01 55 -124 kW	*19-062945* ↓ ↰ *19-062952* ↓ ↱	*19-063225* ↓	

HONDA CIVIC VII Hatchback (EU, EP, ES)

B3	**1.4 i, 1.4 iS** 02/01 - 09/05 55 -66 kW	**36-215096**	**36-200252**	стандартная подвеска; Варианты оснащения: LS/E/S/Sport; Число дверей: 3; механическая КПП
B3	**1.4 i, 1.4 iS** 02/01 - 09/05 55 -66 kW	**36-214884**	**36-200252**	стандартная подвеска; Варианты оснащения: ES/SE; Число дверей: 3; механическая КПП
B3	**1.4 i, 1.4 iS** 02/01 - 09/05 55 -66 kW	**36-214884**	**36-200252**	стандартная подвеска; Число дверей: 3; АКПП
B3	**1.4 i, 1.4 iS** 02/01 - 09/05 55 -66 kW	**36-215096**	**36-200405**	стандартная подвеска; Варианты оснащения: LS/E/S/Sport; Число дверей: 5; механическая КПП
B3	**1.4 i, 1.4 iS** 02/01 - 09/05 55 -66 kW	**36-200191**	**36-200405**	стандартная подвеска; Варианты оснащения: LS/E/S/Sport; Число дверей: 5; АКПП
B3	**1.4 i, 1.4 iS** 02/01 - 09/05 55 -66 kW	**36-200191**	**36-216475**	стандартная подвеска; Варианты оснащения: SE; Число дверей: 5; АКПП
B3	**1.4 i, 1.4 iS** 02/01 - 09/05 55 -66 kW	**36-215096**	**36-216475**	стандартная подвеска; Варианты оснащения: SE; Число дверей: 5; механическая КПП
B3	**1.6 i** 02/01 - 09/05 81 kW	**36-214884**	**36-200252**	стандартная подвеска; Варианты оснащения: ES/SE/Executive; Число дверей: 3; механическая КПП

H

Пригодны для			

HONDA

HONDA CIVIC VII Hatchback (EU, EP, ES)

B3	**1.6 i** 02/01 - 09/05 81 kW	**36-215096**	**36-200252**	стандартная подвеска; Варианты оснащения: S; Число дверей: 3; LinksLenkerдля левостороннего расположения руля; механическая КПП
B3	**1.6 i** 02/01 - 09/05 81 kW	**36-214884**	**36-200252**	стандартная подвеска; Варианты оснащения: S; Число дверей: 3; для правостороннего расположения руля; механическая КПП
B3	**1.6 i** 02/01 - 09/05 81 kW	**36-214884**	**36-200252**	стандартная подвеска; Число дверей: 3; АКПП
B3	**1.6 i** 02/01 - 09/05 81 kW	**36-215096**	**36-200405**	стандартная подвеска; Варианты оснащения: LS/S; Число дверей: 5; механическая КПП
B3	**1.6 i** 02/01 - 09/05 81 kW	**36-215096**	**36-200405**	стандартная подвеска; Варианты оснащения: SE/Executive; Число дверей: 5; механическая КПП
B3	**1.6 i** 02/01 - 09/05 81 kW	**36-200191**	**36-216475**	стандартная подвеска; Варианты оснащения: ES; Число дверей: 5; механическая КПП
B3	**1.6 i** 02/01 - 09/05 81 kW	**36-200191**	**36-200405**	стандартная подвеска; Варианты оснащения: LS; Число дверей: 5; АКПП
B3	**1.6 i** 02/01 - 09/05 81 kW	**36-200191**	**36-216475**	стандартная подвеска; Варианты оснащения: ES/S/SE/Executive; Число дверей: 5; АКПП
B3	**2.0 i Sport, 2.0 Type-R** 09/01 - 09/05 118 -147 kW	**36-216468**	**36-200252**	стандартная подвеска
B4	**1.4 i, 1.4 iS, 1.6 i, 1.7** 01/00 - 09/05 55 -92 kW	**22-144928** **22-144935**	**19-144948**	VA: Размер резьбы: M14
B4	**1.6 i, 1.7 CTDi, 2.0 i Sport, 2.0 Type-R** 02/01 - 09/05 74 -147 kW	**22-151223** **22-151230**	**19-144948**	VA: Размер резьбы: M16
B6 Sport	**1.6 i, 1.7 CTDi, 2.0 i Sport** 02/01 - 09/05 74 -118 kW	**35-115298** **35-115304**	**24-114240**	VA: Размер резьбы: M16
B6 Sport	**2.0 Type-R** 09/01 - 09/05 147 kW	**35-114222** **35-114239**	**24-114240**	VA: Размер резьбы: M16
B8	**1.6 i, 1.7 CTDi, 2.0 i Sport** 02/01 - 09/05 74 -118 kW	**35-115311** **35-115328**	**24-114240**	VA: Размер резьбы: M16
B8	**2.0 Type-R** 09/01 - 09/05 147 kW	**35-114253** **35-114260**	**24-114240**	VA: Размер резьбы: M16
B12 PK	**1.6 i** 02/01 - 09/05 81 kW	**46-190215**		Обязанность, предусмотренная экспертизой; Размер резьбы: M16 VA: Глубина (экспертиза): 30 мм; Нагрузка оси до: 855 кг HA: Глубина (экспертиза): 30 мм; Нагрузка оси до: 850 кг
B12 SL	**1.4 i, 1.4 iS, 1.6 i** 02/01 - 09/05 55 -81 kW	**46-190246**		Обязанность, предусмотренная экспертизой; Размер резьбы: M16 VA: Глубина (экспертиза): 45-50 мм; Нагрузка оси до: 855 кг HA: Глубина (экспертиза): 30 мм; Нагрузка оси до: 850 кг
B14	**1.6 i, 1.7 CTDi, 2.0 i Sport** 02/01 - 09/05 74 -118 kW	**47-118768**		Обязанность, предусмотренная экспертизой VA: Глубина (экспертиза): 40-50 мм; Нагрузка оси до: 955 кг; Размер резьбы: M16 HA: Глубина (экспертиза): 35-50 мм; Нагрузка оси до: 850 кг
B14	**2.0 Type-R** 09/01 - 09/05 147 kW	**47-118768**		Обязанность, предусмотренная экспертизой VA: Глубина (экспертиза): 20-35 мм; Нагрузка оси до: 955 кг; Размер резьбы: M16 HA: Глубина (экспертиза): 15-35 мм; Нагрузка оси до: 850 кг
B16 PSS9	**1.6 i, 1.7 CTDi, 2.0 i Sport** 02/01 - 09/05 74 -118 kW	**48-118804**		Обязанность, предусмотренная экспертизой VA: Глубина (экспертиза): 40-50 мм; Нагрузка оси до: 955 кг; Размер резьбы: M16 HA: Глубина (экспертиза): 35-50 мм; Нагрузка оси до: 850 кг

Пригодны для			

HONDA

HONDA CIVIC VII Hatchback (EU, EP, ES)

B16 PSS9	**2.0 Type-R** 09/01 - 09/05 147 kW	**48-118804**		Обязанность, предусмотренная экспертизой VA: Глубина (экспертиза): 20-35 мм; Нагрузка оси до: 955 кг; Размер резьбы: M16 HA: Глубина (экспертиза): 15-35 мм; Нагрузка оси до: 850 кг

HONDA CIVIC VII седан (EU)

B4	**1.2, 1.3 IMA, 1.4, 1.6, 1.7, 1.8** 02/01 - 09/05 58 -103 kW	**22-144928** **22-144935**	**19-144948**	VA: Размер резьбы: M14
B4	**2.0** 10/03 - 09/05 118 kW	**22-151223** **22-151230**	**19-144948**	VA: Размер резьбы: M16
B6 Sport	**1.2, 1.3 IMA, 1.4, 1.6, 1.7, 1.8, 2.0** 02/01 - 09/05 58 -118 kW	**35-115298** **35-115304**	**24-114240**	VA: Размер резьбы: M16
B8	**1.2, 1.3 IMA, 1.4, 1.6, 1.7, 1.8, 2.0** 02/01 - 09/05 58 -118 kW	**35-115311** **35-115328**	**24-114240**	VA: Размер резьбы: M16
B12 PK	**1.4, 1.6** 02/01 - 09/05 66 -84 kW	**46-190215**		Обязанность, предусмотренная экспертизой; Размер резьбы: M16 VA: Глубина (экспертиза): 30 мм; Нагрузка оси до: 855 кг HA: Глубина (экспертиза): 30 мм; Нагрузка оси до: 850 кг
B12 SL	**1.3 IMA, 1.4, 1.6** 02/01 - 09/05 61 -84 kW	**46-190246**		Обязанность, предусмотренная экспертизой; Размер резьбы: M16 VA: Глубина (экспертиза): 45-50 мм; Нагрузка оси до: 855 кг HA: Глубина (экспертиза): 30 мм; Нагрузка оси до: 850 кг

HONDA CIVIC VII купе (EM2)

B3	**1.6 i, 1.7 i, 1.7 i VTEC** 02/01 - 12/01 81 -92 kW	36-216390	36-216420	стандартная подвеска
B3	**1.6 i, 1.7 i, 1.7 i VTEC** 01/02 - 12/02 81 -92 kW	36-216406	36-216437	стандартная подвеска
B3	**1.6 i, 1.7 i, 1.7 i VTEC** 01/03 - 12/05 81 -92 kW	36-216413	36-216444	стандартная подвеска
B4	**1.6 i, 1.7 i, 1.7 i VTEC** 02/01 - 12/05 81 -92 kW	**22-144928** **22-144935**	**19-144948**	VA: Размер резьбы: M14
B6 Sport	**1.6 i, 1.7 i, 1.7 i VTEC** 02/01 - 12/05 81 -92 kW	**35-115298** **35-115304**	**24-114240**	VA: Размер резьбы: M16
B8	**1.6 i, 1.7 i, 1.7 i VTEC** 02/01 - 12/05 81 -92 kW	**35-115311** **35-115328**	**24-114240**	VA: Размер резьбы: M16
B12 SL	**1.6 i, 1.7 i, 1.7 i VTEC** 02/01 - 12/05 81 -92 kW	**46-190246**		Обязанность, предусмотренная экспертизой; Размер резьбы: M16 VA: Глубина (экспертиза): 45-50 мм; Нагрузка оси до: 855 кг HA: Глубина (экспертиза): 30 мм; Нагрузка оси до: 850 кг

HONDA CIVIC VIII Hatchback (FN, FK)

B3	**1.4, 1.6, 1.8** 09/05 - 61 -103 kW	**36-201747**	**36-216130**	стандартная подвеска
B3	**1.8** 01/06 - 103 kW	*36-200412*	**36-200504**	стандартная подвеска; Варианты оснащения: Sport / Executive; Число дверей: 5
B3	**2.2 CTDi** 01/06 - 103 kW	**36-200726**	**36-200504**	стандартная подвеска

Пригодны для			

HONDA

HONDA CIVIC VIII Hatchback (FN, FK)

B14	**1.4, 1.6, 1.8, 2.0** 09/05 - 61 -110 kW	**47-171329**	тип модели: FK/ FN; не для: Type R; Обязанность, предусмотренная экспертизой VA: Глубина (экспертиза): 25-40 мм; Нагрузка оси до: 1085 кг HA: Глубина (экспертиза): 20-40 мм; Нагрузка оси до: 835 кг

HONDA CIVIC VIII седан (FD)

B14	**1.3, 1.6, 1.8, 2.0** 09/05 - 70 -114 kW	**47-171329**	тип модели: FD1; не для: Type R FD2; без рецензии TUV VA: Глубина (экспертиза): 25-40 мм; Нагрузка оси до: 1085 кг HA: Глубина (экспертиза): 20-40 мм; Нагрузка оси до: 835 кг

H

HONDA CIVIC II Shuttle (EE)

B4	**1.5 i 16V** 01/88 - 12/88 69 kW	*19-062792* *19-062808*	*19-063201*	-> CH.Nr.: S100001
B4	**1.5 i 16V** 01/89 - 12/89 69 kW	*19-062815* *19-062822*	*19-063218*	CH.Nr.: S100001-> S200001
B4	**1.5 i 16V** 01/90 - 11/91 69 kW	*19-062815* *19-062822*	*19-063201*	CH.Nr.: S200001 ->
B4	**1.6 i 16V 4WD** 01/88 - 12/88 80 -81 kW	*19-062792* *19-062808*	*19-063201*	-> CH.Nr.: S100001
B4	**1.6 i 16V 4WD** 01/89 - 12/89 80 -81 kW	*19-062815* *19-062822*	*19-063201*	CH.Nr.: S100001-> S200001
B4	**1.6 i 16V 4WD** 01/90 - 02/95 81 kW	*19-062815* *19-062822*	*19-063201*	CH.Nr.: S200001 ->

HONDA CONCERTO (HW)

B4	**1.4, 1.5 i 16V, 1.6, 1.6 16V, 1.6 i 16V, 1.8 TD** 08/89 - 10/96 58 -96 kW	*22-047304* *22-047311*	*19-063225*	

HONDA CONCERTO седан (HWW)

B4	**1.4, 1.5 i 16V, 1.6 16V, 1.6 i 16V** 08/89 - 03/95 61 -90 kW	*22-047304* *22-047311*	*19-063225*	

HONDA CR-V I (RD)

B3	**2.0, 2.0 16V** 01/99 - 02/02 94 -108 kW	**36-215324**	**36-200498**	стандартная подвеска
B4	**2.0, 2.0 16V** 01/99 - 02/02 94 -108 kW	*19-135083*	**19-135090**	
B6 Offroad	**2.0, 2.0 16V** 01/99 - 02/02 94 -108 kW	**24-023382**	**24-023399**	Привод на все колеса

HONDA CR-V II (RD_)

B3	**2.0** 07/02 - 09/06 110 kW	**36-200184**	**36-200092**	стандартная подвеска
B3	**2.2 CTDi** 02/05 - 09/06 103 kW	**36-199907**	**36-215898**	стандартная подвеска
B4	**2.0, 2.2 CTDi, 2.4 Vtec** 03/02 - 09/06 103 -118 kW	**22-173560** **22-173577**	**19-173580**	
B6 Offroad	**2.0, 2.2 CTDi, 2.4 Vtec** 03/02 - 09/06 103 -118 kW	**35-107460** **35-107477**	**24-107488**	

Пригодны для			

HONDA

HONDA CR-V II (RD_)

HONDA CR-V III

B3	**2.0 i-VTEC** 01/07 - 105 -110 kW	**36-217403** ↰ **36-217397** ↱	**36-217434**	стандартная подвеска; механическая КПП
B3	**2.2 i-CTDi, 2.2 i-DTEC** 01/07 - 103 -110 kW	36-217427 ↰ 36-217410 ↱	**36-217434**	стандартная подвеска
B4	**2.0 i-VTEC, 2.2 i-CTDi, 2.2 i-DTEC, 2.4, 2.4 i-VTEC** 09/09 - 103 -125 kW	22-214089 ↰ 22-214096 ↱	19-214108	

HONDA CRX I (AF, AS)

B3	**1.3, 1.5 i, 1.6 i 16V** 10/83 - 10/87 52 -92 kW		**36-163885**	стандартная подвеска
B4	**1.3, 1.5 i** 10/83 - 10/87 52 -74 kW	*22-047281* ↰ *22-047298* ↱	*19-063164*	
B4	**1.6 i 16V** 03/86 - 10/87 92 kW		*19-063164*	

HONDA CRX II (ED, EE)

B3	**1.4 GL, 1.6 i 16V, 1.6 i 16V Vtec** 10/89 - 02/92 66 -110 kW		**36-163885**	стандартная подвеска
B4	**1.4 GL, 1.6 i 16V** 01/89 - 02/92 66 -96 kW	*19-062778* ↰ *19-062785* ↱	*19-063195*	
B4	**1.6 i 16V** 10/87 - 12/88 79 -96 kW		*19-063188*	
B4	**1.6 i 16V Vtec** 10/89 - 02/92 110 kW	*19-062778* ↰ *19-062785* ↱	*19-063195*	
B8	**1.4 GL, 1.6 i 16V, 1.6 i 16V Vtec** 10/89 - 02/92 66 -110 kW	**24-013819** ↰ **24-013802** ↱	**24-013826**	

HONDA CRX III (EH, EG)

B4	**1.5, 1.6 ESi, 1.6 i VTi** 03/92 - 12/98 77 -118 kW	*19-062839* ↰ *19-062846* ↱	*19-063195*	
B8	**1.5, 1.6 ESi, 1.6 i VTi** 03/92 - 12/98 77 -118 kW	**24-016032** ↰ **24-016049** ↱	**24-016056**	

HONDA HR-V (GH)

B4	**1.6 16V, 1.6 16V 4WD** 03/99 - 77 -91 kW	i.V. ↰ i.V. ↱	**19-165479**	HA: -> 12/99
B4	**1.6 16V, 1.6 16V 4WD** 03/99 - 77 -91 kW	i.V. ↰ i.V. ↱	**19-165486**	HA: 01/00 ->

HONDA INTEGRA купе (DC2, DC4)

B6 Sport	**1.8, 1.8 VTiR** 07/93 - 11/01 101 -125 kW	**24-016032** ↰ **24-016049** ↱	**24-016056**	тип модели: ex. Type R
B6 Sport	**1.8 Type-R** 11/97 - 10/01 140 kW	**24-023405**	**24-023412**	

H

Пригодны для				
HONDA				
HONDA JAZZ II (GD)				
B3	**1.2, 1.3 iDSi, 1.4, 1.5, 1.5 FF** 03/02 - 57 -81 kW	**36-214815**	**36-212910**	стандартная подвеска
B4	**1.2, 1.3 iDSi, 1.4, 1.5, 1.5 FF** 03/02 - 03/05 57 -81 kW	22-165794 22-165800	**19-158761**	
B4	**1.2, 1.3 iDSi, 1.4, 1.4 Flex, 1.5, 1.5 FF** 04/05 - 57 -81 kW	22-223456 22-223463	**19-158761**	
HONDA JAZZ III (GE)				
B4	**1.4, 1.5 i** 01/09 - 66 -88 kW	22-213808 22-213815	**19-213828**	
B14	**1.4, 1.4 HYBRID, 1.5 Flexfuel, 1.5 i** 07/08 - 65 -88 kW	**47-165854**		без рецензии TUV VA: Глубина (экспертиза): 0-30 мм HA: Глубина (экспертиза): 0-30 мм
B14	**1.4, 1.4 HYBRID, 1.5 Flexfuel, 1.5 i** 07/08 - 65 -88 kW	**47-172401**		без рецензии TUV VA: Глубина (экспертиза): 20-45 мм HA: Глубина (экспертиза): 15-45 мм
HONDA FIT				
B4	**1.3, 1.5** 05/03 - 63 -81 kW	22-165794 22-165800	**19-158761**	
HONDA LEGEND I (HS, KA)				
B6 Sport	**2.7 i 24V** 01/88 - 12/90 124 kW	*24-011990* *24-012003*		
HONDA LEGEND I купе (KA3)				
B6 Sport	**2.7 i 24V** 10/87 - 12/90 124 kW	*24-011990* *24-012003*		
HONDA LOGO (GA3)				
B4	**1.3** 03/99 - 03/02 48 kW	i.V. i.V.	**19-174211**	
HONDA NSX купе (NA)				
B6 Sport	**3.0 24V Vtec, 3.0 24V Vtec Automatik, 3.2 24V Vtec** 06/90 - 09/05 188 -206 kW	**24-016636**	**24-016650**	Обязанность, предусмотренная экспертизой VA: Глубина (экспертиза): 0-25 мм HA: Глубина (экспертиза): 0-25 мм
HONDA NSX кабрио (NA)				
B6 Sport	**3.0 24V Vtec, 3.0 24V Vtec Automatic, 3.2 24V Vtec** 03/95 - 09/05 188 -206 kW	**24-016636**	**24-016650**	Обязанность, предусмотренная экспертизой VA: Глубина (экспертиза): 0-25 мм HA: Глубина (экспертиза): 0-25 мм
HONDA PRELUDE III (BA)				
B3	**2.0, 2.0 EX, 2.0 i EX 16V, 2.0 i EX 16V KAT** 04/87 - 01/92 80 -110 kW	**36-163847**		стандартная подвеска
B4	**2.0, 2.0 EX** 04/87 - 01/92 80 -84 kW	*19-062730* *19-062747*	*19-063263*	
HONDA PRELUDE IV (BB)				
B4	**2.0 i 16V, 2.2 i 16V Vtec, 2.3 i 16V** 02/92 - 09/96 98 -136 kW		*19-063256*	
B6 Sport	**2.0 i 16V, 2.2 i 16V Vtec, 2.3 i 16V** 02/92 - 09/96 98 -136 kW	*24-016780* *24-016797*		

H

Пригодны для			

HONDA

HONDA PRELUDE IV (BB)

B8	**2.0 i 16V, 2.2 i 16V Vtec, 2.3 i 16V** 02/92 - 09/96 98 -136 kW	*24-017763* HL		
B12 PK	**2.0 i 16V, 2.2 i 16V Vtec, 2.3 i 16V** 02/92 - 09/96 98 -136 kW	*46-190192*		Обязанность, предусмотренная экспертизой VA: Глубина (экспертиза): 30 мм; Нагрузка оси до: 980 кг HA: Глубина (экспертиза): 30 мм; Нагрузка оси до: 825 кг

HONDA PRELUDE V (BB)

B4	**2.0 16V** 10/96 - 10/00 98 kW	*19-181424* HL	*19-063256* HL	
B4	**2.2 16V** 10/96 - 10/00 136 -147 kW	*19-181424* HL	*19-063256* HL	тип модели: VTEC,VTEC VTi,VTi-R
B4	**2.2 16V** 10/96 - 10/00 136 -147 kW		*19-063256* HL	тип модели: VTEC VTiS

HONDA SHUTTLE (RA)

B4	**2.2 16V, 2.3 16V** 10/94 - 06/04 110 kW		*19-063287* HO	
B6 Sport	**2.2 16V, 2.3 16V** 10/94 - 06/04 110 kW	**24-021050** HL		

HONDA S2000 (AP)

B14	**2.0, 2.0 Vtec, 2.2 Vtec** 03/99 - 170 -184 kW	**47-080386**		Обязанность, предусмотренная экспертизой VA: Глубина (экспертиза): 10-35 мм; Нагрузка оси до: 710 кг HA: Глубина (экспертиза): 10-35 мм; Нагрузка оси до: 840 кг
B16 PSS9	**2.0, 2.0 Vtec, 2.2 Vtec** 03/99 - 170 -184 kW	**48-088657**		Обязанность, предусмотренная экспертизой VA: Глубина (экспертиза): 10-35 мм; Нагрузка оси до: 710 кг HA: Глубина (экспертиза): 10-35 мм; Нагрузка оси до: 840 кг

HUMMER

HUMMER HUMMER H2

B6 Offroad	**6.0 Привод на все колеса** 09/02 - 09/04 232 kW	**24-060813** HO	**24-066471** OIO	кроме исполнения для плохих дорог

HUMMER HUMMER H2 SUT

B6 Offroad	**6.0** 09/04 - 237 kW	**24-060813** HO	**24-066471** OIO	кроме исполнения для плохих дорог

HYUNDAI

HYUNDAI ACCENT (X-3)

B4	**1.3, 1.3 i 12V, 1.5 i 12V, 1.5 i 16V** 10/94 - 04/97 44 -73 kW	*22-047342* *22-047359* **11-101437** SP	*22-048820* *22-048837*	
B4	**1.3, 1.3 i 12V, 1.5 i 12V, 1.5 i 16V** 05/97 - 01/00 44 -73 kW	*22-047342* *22-047359* **11-101437** SP	*22-048844* *22-048851*	
B6 Sport	**1.3, 1.3 i 12V, 1.5 i 12V, 1.5 i 16V** 10/94 - 01/00 44 -73 kW	**34-050514**	**34-050521**	

Пригодны для			
HYUNDAI			
HYUNDAI ACCENT седан (X-3)			
B4 **1.3, 1.3 i 12V, 1.5 i 12V, 1.5 i 16V** 10/94 - 04/97 44 -73 kW	*22-047342* *22-047359* **11-101437** SP	*22-048820* *22-048837*	
B4 **1.3, 1.3 i 12V, 1.5 i 12V, 1.5 i 16V** 05/97 - 01/00 44 -73 kW	*22-047342* *22-047359* **11-101437** SP	*22-048844* *22-048851*	
B6 Sport **1.3, 1.3 i 12V, 1.5 i 12V, 1.5 i 16V** 10/94 - 01/00 44 -73 kW	**34-050514**	**34-050521**	
HYUNDAI ACCENT (LC)			
B4 **1.3, 1.5, 1.5 CRDi, 1.6, 1.3, 1.5, 1.5 CRDi, 1.6** 01/00 - 55 -77 kW	**22-128201** **22-128218**	*22-048844* *22-048851*	
HYUNDAI ACCENT седан (LC)			
B4 **1.3** 01/00 - 11/05 55 kW	**22-128201** **22-128218**	*22-048844* *22-048851*	
HYUNDAI ATOS (MX)			
B4 **0.8, 1.0 i, 1.1, 1.3** 02/98 - 08/08 38 -63 kW	*22-121349* *22-121356*	**19-121369** OIO	
HYUNDAI ATOS PRIME (MX)			
B4 **1.0 i** 08/99 - 40 -43 kW	*22-121349* *22-121356*	**19-121369** OIO	
HYUNDAI COUPE (RD)			
B4 **1.6 16V, 1.6 i 16V** 12/96 - 12/01 84 -85 kW	*22-047328* *22-047335*		с АБС
B4 **1.8, 2.0, 2.0 16V** 07/96 - 04/02 94 -102 kW	*22-047328* *22-047335*		
HYUNDAI COUPE (GK)			
B4 **1.6 16V, 2.0, 2.0 GLS, 2.7 V6** 08/01 - 77 -123 kW	**22-112774** **22-112781**	**22-112798** **22-112804**	
B6 Sport **1.6 16V, 2.0, 2.0 GLS, 2.7 V6** 08/01 - 77 -123 kW	**35-107354** **35-107361**	**35-107378** **35-107385**	стандартная подвеска; спортивная подвеска
B8 **1.6 16V, 2.0, 2.0 GLS, 2.7 V6** 08/01 - 77 -123 kW	**35-107392** **35-107408**	**35-110873** **35-110880**	стандартная подвеска; спортивная подвеска
B12 PK **2.0, 2.0 GLS, 2.7 V6** 08/01 - 100 -123 kW	**46-190284**		Обязанность, предусмотренная экспертизой VA: Глубина (экспертиза): 30 мм; Нагрузка оси до: 1015 кг HA: Глубина (экспертиза): 30 мм; Нагрузка оси до: 880 кг
B12 SL **2.0, 2.0 GLS, 2.7 V6** 08/01 - 100 -123 kW	**46-190291**		Обязанность, предусмотренная экспертизой VA: Глубина (экспертиза): 45-50 мм; Нагрузка оси до: 1000 кг HA: Глубина (экспертиза): 30 мм; Нагрузка оси до: 860 кг
B16 PSS9 **1.6 16V, 2.0, 2.0 GLS, 2.7 V6** 08/01 - 77 -123 kW	*48-108041*		Обязанность, предусмотренная экспертизой VA: Глубина (экспертиза): 35-50 мм; Нагрузка оси до: 1000 кг HA: Глубина (экспертиза): 30-50 мм; Нагрузка оси до: 860 кг

Пригодны для			

HYUNDAI

HYUNDAI ELANTRA (XD)

B4	**1.6, 1.8, 2.0, 2.0 CRDi, CRDi** 06/00 - 66 -105 kW	*22-047328* *22-047335*	i.V. i.V.	с АБС

HYUNDAI ELANTRA седан (XD)

B4	**1.6, 1.6 CRDi, 1.8, 2.0, 2.0 CRDi** 04/01 - 77 -105 kW	*22-047328* *22-047335*		с АБС

HYUNDAI GALLOPER I

B6 Offroad	**2.5 TD, 2.5 TD intercooler, 3.0 V6** 08/91 - 07/98 62 -104 kW	**24-013321**	**24-013338**	

HYUNDAI GALLOPER II (JK-01)

B4	**2.5 TCi D, 2.5 TD, 2.5 TD intercooler, 2.6 TD Привод на все колеса, 3.0 V6** 08/98 - 63 -104 kW	*19-128160*	*19-128177*	подвеска на винтовых пружинах

HYUNDAI GETZ (TB)

B4	**1.1, 1.3, 1.4, 1.5 CRDi, 1.5 CRDi GLS, 1.5 GL, 1.6** 09/02 - 46 -81 kW	**22-151773** **22-151780**	**19-151793**	

HYUNDAI GENESIS купе

B6 Sport	**2.0 T, 3.8 V6** 01/10 - 157 -223 kW	**35-196389**	**24-196390**	тип модели: BK
B8	**2.0 T, 3.8 V6** 01/10 - 157 -223 kW	**35-197348**	**24-193702**	тип модели: BK
B14	**2.0 T, 3.8 V6** 01/10 - 157 -223 kW	**47-193680**		тип модели: BK; Обязанность, предусмотренная экспертизой VA: Глубина (экспертиза): 20-30 мм; Нагрузка оси до: 1000 кг HA: Глубина (экспертиза): 10-30 мм; Нагрузка оси до: 1050 кг

HYUNDAI H-1 автобус (KMF)

B4	**2.4, 2.5 CRDi, 2.5 TD** 10/97 - 12/07 59 -103 kW	**19-183572**	**19-183558**	короткая колесная база; подвеска на винтовых пружинах
B4	**2.4, 2.5 CRDi, 2.5 TD, 2.5 CRDi, 2.5 TD** 10/97 - 12/07 59 -103 kW	**19-183572**	**19-183565**	подвеска на листовых рессорах

HYUNDAI i10

B4	**1.1, 1.1 CRDi, 1.2** 10/07 - 48 -63 kW	i.V. i.V.	**19-218458**	стандартная подвеска

HYUNDAI i30

B4	**1.4, 1.6, 1.6 CRDi, 2.0, 2.0 CRDi** 10/07 - 66 -105 kW	i.V. i.V.	**19-196350**	стандартная подвеска
B6 Sport	**1.4, 1.6, 1.6 CRDi, 2.0, 2.0 CRDi** 10/07 - 66 -105 kW	**35-193654** **35-193661**	**24-193672**	
B14	**1.4, 1.6, 1.6 CRDi, 2.0, 2.0 CRDi** 10/07 - 66 -105 kW	**47-172708**		Обязанность, предусмотренная экспертизой VA: Глубина (экспертиза): 30-45 мм; Нагрузка оси до: 1090 кг HA: Глубина (экспертиза): 15-40 мм; Нагрузка оси до: 1055 кг

H

Пригодны для			

HYUNDAI

HYUNDAI i30 CW универсал

B4	**1.4, 1.6, 1.6 CRDi, 2.0, 2.0 CRDi** 02/08 - 66 -105 kW	i.V. i.V.	**19-196350**	стандартная подвеска

HYUNDAI LANTRA I (J-1)

B4	**1.5 i.e.** 10/90 - 11/95 63 kW	*22-047366*	*19-063294*	
B4	**1.6 i.e. 16V** 10/90 - 11/95 78 -84 kW	*22-047366*	*19-063294*	
B4	**1.8 i.e. 16V** 10/90 - 11/95 93 kW	*22-047366*	*19-063294*	
B6 Sport	**1.5 i.e., 1.6 i.e. 16V, 1.8 i.e. 16V** 10/90 - 11/95 63 -93 kW	**34-050361**	**24-020459**	

HYUNDAI LANTRA II (J-2)

B4	**1.5 12V** 12/96 - 09/00 65 kW	*22-047328* *22-047335*		с АБС
B4	**1.6 16V, 1.6 i, 1.8 16V, 1.9 D, 2.0, 2.0 16V** 11/95 - 09/00 50 -102 kW	*22-047328* *22-047335*		
B6 Sport	**1.5 12V, 1.6 16V, 1.6 i, 1.8 16V, 1.9 D, 2.0, 2.0 16V** 08/96 - 09/00 50 -102 kW	**34-050538**	**34-050545**	

HYUNDAI LANTRA II Wagon (J2)

B4	**1.5 12V** 04/97 - 09/00 65 kW	*22-047328* *22-047335*		с АБС
B4	**1.6 16V, 1.6 i, 1.8 16V, 2.0, 2.0 16V** 02/96 - 66 -102 kW	*22-047328* *22-047335*		
B4	**1.9 D** 03/98 - 50 kW	*22-047328* *22-047335*		
B6 Sport	**1.5 12V, 1.6 16V, 1.6 i, 1.8 16V, 1.9 D, 2.0, 2.0 16V** 12/96 - 50 -102 kW	**34-050538**	**34-050545**	

HYUNDAI MATRIX (FC)

B4	**1.5 CRDi, 1.6, 1.8** 06/01 - 60 -90 kW	**22-167293** **22-167309**	**22-166494** **22-166500**	стандартная подвеска

HYUNDAI PONY/EXCEL седан (X-2)

B4	**1.3, 1.5, 1.5 i** 01/90 - 01/95 48 -62 kW	**11-101468** *SP*		
B6 Sport	**1.3, 1.5, 1.5 i** 01/90 - 01/95 48 -62 kW	*34-050248*	*24-004237*	

HYUNDAI SANTAMO

B4	**2.0 16V, 2.0 16V 4x4** 05/99 - 102 kW	*22-047823*	*19-063447*	

Пригодны для			

HYUNDAI

HYUNDAI SANTA FÉ (SM)

B4	**2.0, 2.0 CRDi, 2.0 CRDi 4x4, 2.0 CRDi Привод на все колеса, 2.2 CRDi, 2.2 CRDi 4x4, 2.4 16V, 2.4 16V 4x4, 2.7, 2.7 4x4, 2.7 V6 4x4** 02/01 - 03/06 83 -139 kW	i.V. i.V.	**19-183473**	

HYUNDAI SANTA FÉ (CM)

B4	**2.2 CRDi, 2.2 CRDi 4x4, 2.2 CRDi GLS, 2.2 CRDi GLS 4x4, 2.7, 2.7 4x4, 2.7 V6 GLS, 2.7 V6 GLS 4x4** 03/06 - 102 -139 kW	i.V. i.V.	**19-183459**	

HYUNDAI S COUPE (SLC)

B4	**1.5 i, 1.5 i Turbo** 02/90 - 05/96 62 -85 kW	**11-101468** SP		
B6 Sport	**1.5 i, 1.5 i Turbo** 02/90 - 05/96 62 -85 kW	*34-050248*	*24-004237*	

HYUNDAI SONATA II (Y-2)

B6 Sport	**1.8 i, 2.0 i, 2.0 i 16V, 2.4 i, 3.0 i V6** 09/88 - 10/93 70 -107 kW	**34-050255**	**24-015837**	

HYUNDAI SONATA V (NF)

B4	**2.0 CRDi, 2.0 VVTi GLS, 2.2 CRDi GLS, 2.4, 3.3** 06/05 - 100 -184 kW	i.V. *19-214498*	**19-214481**	
B14	**2.0 CRDi, 2.0 VVTi GLS, 2.2 CRDi GLS, 2.4, 3.3** 06/05 - 100 -184 kW	**47-146631**		Обязанность, предусмотренная экспертизой VA: Глубина (экспертиза): 30-50 мм; Нагрузка оси до: 1200 кг HA: Глубина (экспертиза): 30-50 мм; Нагрузка оси до: 1070 кг

HYUNDAI STAREX (H1)

B4	**2.4, 2.5 CRDi, 2.5 D, 2.5 TCi, 2.5 TD, 2.6 TD** 06/97 - 12/07 59 -103 kW	**19-183572**	**19-183558**	короткая колесная база; подвеска на винтовых пружинах
B4	**2.4, 2.5 CRDi, 2.5 D, 2.5 TCi, 2.5 TD, 2.6 TD** 06/97 - 12/07 59 -103 kW	**19-183572**	**19-183565**	подвеска на листовых рессорах

HYUNDAI TERRACAN (HP)

B4	**2.5 D, 2.5 TD, 2.9 CRDi, 3.5 i V6 4WD** 06/01 - 59 -147 kW	**19-184135**	**19-184128**	
B6 Offroad	**2.5 D, 2.5 TD, 2.9 CRDi, 3.5 i V6 4WD** 06/01 - 59 -147 kW	**24-113205**	**24-113212**	

INFINITI

INFINITI G купе

B16 PSS10	**37** 10/08 - 235 -243 kW	**48-165815**	без рецензии TUV VA: Глубина (экспертиза): 50 мм HA: Глубина (экспертиза): 30 мм

INFINITI G кабрио

B16 PSS10	**37** 09/10 - 235 kW	**48-165815**	без рецензии TUV VA: Глубина (экспертиза): 50 мм HA: Глубина (экспертиза): 30 мм

Пригодны для			
INFINITI			
INFINITI G20			
B6 Sport **2.0** 01/90 - 12/97 85 kW	**24-017824**	**34-030110**	тип модели: P10 HA: Только для винтовых подвесок
INNOCENTI			
INNOCENTI MINI			
B6 Sport **0.55, 0.65, 1.0, 1.3, 1.3 De Tomaso** 08/76 - 01/95 23 -51 kW	**24-181464**	**24-181471**	
IRMSCHER			
IRMSCHER SENATOR			
B6 Sport **4.0 24V** 01/90 - 12/96 200 kW	**35-000945**	**24-011105**	без электронн. регулирования аморт. Силы
B8 **4.0 24V** 01/90 - 12/96 200 kW	**35-003717**	**24-015288**	без электронн. регулирования аморт. Силы
IRMSCHER OMEGA Caravan			
B6 Sport **4.0 i** 01/90 - 12/96 200 kW	**35-000945**	**24-017701**	без регулируемой подвески
ISUZU			
ISUZU ASCENDER			
B6 Offroad **4.2** 03/03 - 217 kW	*24-103336*	*24-103350*	
ISUZU ASKA			
B6 Sport **2.0 D, 2.0 TD** 04/83 - 06/89 50 -62 kW		*24-000970*	
ISUZU GEMINI седан			
B3 **1.5 D** 06/74 - 09/84 37 kW	**36-162574**	**36-162741**	стандартная подвеска
B4 **1.5 D** 06/74 - 09/84 37 kW	**19-019444**		
MS **1.5 D** 06/74 - 09/84 37 kW	**24-009089**	**24-009188**	тип модели: Rallye
MS **1.5 D** 06/74 - 09/84 37 kW	**24-633369**	**24-633376**	тип модели: Race VA: Параметр: 320/160 HA: Параметр: 195/90
ISUZU PIAZZA (JR_)			
B6 Sport **2.0 Turbo** 06/85 - 12/90 104 kW	**24-008839**	**24-003179**	VA: Параметр: 331/124
ISUZU TROOPER (UBS)			
B4 **2.8 TD** 10/87 - 12/91 71 -78 kW	**19-061085**	**19-106632**	
B6 Offroad **2.8 TD** 12/86 - 12/91 71 -78 kW	**24-001861**	**24-012393**	CH.Nr.: 4524289 ->

Пригодны для			
ISUZU			
ISUZU TROOPER Вездеход открытый (UBS)			
B4 **2.2, 2.2 D** 01/83 - 12/85 45 -58 kW	**19-061085**	*19-061115*	
B4 **2.6 i** 10/87 - 12/91 85 kW	**19-061085**	**19-106632**	
B4 **2.2 TD, 2.3** 03/84 - 10/86 53 -66 kW	**19-061085**	*19-061115*	
B4 **2.2 TD, 2.3** 11/86 - 12/91 53 -66 kW	**19-061085**	**19-106632**	
B6 Offroad **2.2, 2.2 D, 2.3** 01/83 - CH-Nr. 45 -66 kW	**24-001861**	**24-001960**	-> CH.Nr.: 4524288
B6 Offroad **2.2 TD** 03/84 - 11/86 53 kW	**24-001861**	**24-001960**	-> CH.Nr.: 4524288
B6 Offroad **2.2 TD, 2.3, 2.6 i** 12/86 - 12/91 53 -85 kW	**24-001861**	**24-012393**	CH.Nr.: 4524289 ->
ISUZU TROOPER (UB)			
B4 **3.2** 01/92 - 01/98 130 kW	**19-061085**	**19-107141**	
ISUZU TROOPER Вездеход открытый (UB)			
B4 **3.2** 01/92 - 01/98 130 kW	**19-061085**	**19-107141**	
ISUZU TROOPER			
B4 **3.0 DTI, 3.5 V6 24V** 04/00 - 118 -158 kW	**19-061108**	**19-107141**	
B6 Offroad **3.0 DTI, 3.5 V6 24V** 04/00 - 118 -158 kW	**24-017381**	**24-066648**	стандартная подвеска; Привод на все колеса
ISUZU TROOPER Вездеход открытый			
B4 **3.0 DTI, 3.5 V6 24V** 04/00 - 118 -158 kW	**19-061108**	**19-107141**	
JAGUAR			
JAGUAR S-TYPE (CCX)			
B4 **2.5 V6, 2.7 D** 04/02 - 147 -152 kW	**24-065955**	**24-066457**	стандартная подвеска; без электронн. регулирования аморт. Силы
B4 **2.5 V6, 2.7 D** 04/02 - 147 -152 kW	**24-067447**	**24-067454**	спортивная подвеска; без электронн. регулирования аморт. Силы
B4 **3.0 V6, 4.0 V8** 01/99 - 04/02 175 -203 kW	**24-024921**	**24-026628**	без электронн. регулирования аморт. Силы; стандартная подвеска
B4 **3.0 V6** 04/02 - 175 kW	**24-065955**	**24-066457**	стандартная подвеска; без электронн. регулирования аморт. Силы
B4 **3.0 V6** 04/02 - 175 kW	**24-067447**	**24-067454**	спортивная подвеска; без электронн. регулирования аморт. Силы
B4 **4.2 V8, R 4,2 V8** 04/02 - 219 -291 kW	**24-067287**	**24-067713**	стандартная подвеска; без электронн. регулирования аморт. Силы

I
J

Пригодны для			

JAGUAR

JAGUAR S-TYPE (CCX)

B4	**4.2 V8, R 4,2 V8** 04/02 - 219 -291 kW	**24-067430**	**24-067720**	спортивная подвеска; без электронн. регулирования аморт. Силы
B4 ACD	**2.5 V6, 2.7 D** 04/02 - 147 -152 kW	**20-070748**	**20-070779**	спортивная подвеска; электронное регулирование аморт. Силы; с CATS
B4 ACD	**3.0 V6, 4.0 V8** 01/99 - 04/02 175 -203 kW	**20-070632**	**20-070649**	электронное регулирование аморт. Силы; спортивная подвеска
B4 ACD	**3.0 V6** 04/02 - 175 kW	**20-070748**	**20-070779**	спортивная подвеска; электронное регулирование аморт. Силы; с CATS
B4 ACD	**4.2 V8, R 4,2 V8** 04/02 - 219 -291 kW	**20-070854**	**20-070885**	спортивная подвеска; электронное регулирование аморт. Силы; с CATS
B6 Sport	**3.0 V6, 4.0 V8** 01/99 - 04/02 175 -203 kW	**24-067799**	**24-067782**	без электронн. регулирования аморт. Силы; однотрубная система

JAGUAR XF

B4	**2.7 D, 3.0, 3.0 D, 4.2, 4.2 Kompressor, 5.0, 5.0 Kompressor** 03/08 - 152 -375 kW	**24-203012**	**24-203029**	без электронн. регулирования аморт. Силы
B4 DTC	**3.0, 4.2, 5.0** 03/08 - 175 -283 kW	**26-203058**	**26-203065**	электронное регулирование аморт. Силы; тип модели: ACC
B4 DTC	**2.7 D, 3.0 D, 4.2 Kompressor, 5.0 Kompressor** 03/08 - 152 -375 kW	**26-203072**	**26-203089**	электронное регулирование аморт. Силы; тип модели: ACC
B4 ACD	**2.7 D, 3.0, 3.0 D, 4.2, 4.2 Kompressor, 5.0, 5.0 Kompressor** 03/08 - 152 -375 kW	**26-203034**	**26-203041**	электронное регулирование аморт. Силы

JAGUAR XJ

B4	**12 5.3, 12 H.E., 2.8, 6 2.8, 6 3.4, 6 4.2, Sovereign V12** 10/69 - 12/92 110 -217 kW		*24-020909*	стандартная подвеска; без регулируемой подвески
B6 Sport	**12 5.3, 12 H.E., 2.8, 6 2.8, 6 3.4, 6 4.2, Sovereign V12** 10/69 - 12/92 110 -217 kW	**24-024457**	**24-024464**	без регулируемой подвески

JAGUAR XJS купе

B4	**3.6, 3.6 24V, 4.0, 5.3, 5.3 H.E., 6.0** 07/81 - 12/92 136 -248 kW		*24-020909*	стандартная подвеска; без регулируемой подвески
B6 Sport	**3.6, 4.0, 5.3, 5.3 H.E., 6.0** 07/81 - 12/92 136 -248 kW	**24-024457**	**24-024464**	

JAGUAR XJSC Convertible

B4	**3.6, 4.0, 5.3, 5.3 H.E., 6.0** 09/85 - 03/96 136 -222 kW		*24-020909*	стандартная подвеска; без регулируемой подвески
B6 Sport	**3.6, 4.0, 5.3, 5.3 H.E., 6.0** 09/85 - 03/96 136 -222 kW	**24-024457**	**24-024464**	

JAGUAR XJ (XJ 40, 81)

B6 Sport	**4.0, 6 2.9, 6 3.2 24V, 6 3.6, 6 4.0** 09/89 - 11/94 108 -187 kW	**24-018043**	**24-018050**	без регулируемой подвески

J

Пригодны для			

JAGUAR

JAGUAR XJ (X300)

B4	**6 3.2, 6 Sovereign 4.0** 11/94 - 07/97 155 -177 kW	**24-018616**	**24-018586**	
B4	**12 6.0, R Super Charged 4.0** 11/94 - 07/97 229 -235 kW	**24-018630**	**24-018647**	

JAGUAR XJ (NAW, NBW)

B4	**8 3.2, 8 4.0** 07/97 - 05/03 174 -209 kW	**24-023740**	**24-023757**	стандартная подвеска; без электронн. регулирования аморт. Силы
B4	**8 3.2, 8 4.0** 07/97 - 05/03 174 -209 kW	**24-023726**	**24-023733**	спортивная подвеска; без электронн. регулирования аморт. Силы
B4 ACD	**8 3.2, 8 4.0** 07/97 - 05/03 174 -209 kW	**20-070434**	**20-070441**	стандартная подвеска; электронное регулирование аморт. Силы; с CATS
B4 ACD	**8 3.2, 8 4.0** 07/97 - 05/03 174 -209 kW	**20-070502**	**20-070519**	спортивная подвеска; электронное регулирование аморт. Силы; с CATS

JAGUAR XJ (X350, X358)

B4 AMC	**6 2,7 D, 6 3.0, 8 3.5, 8 4.2, R 4.2** 05/03 - 152 -291 kW	**44-069483**	**44-069506**	стандартная подвеска; спортивная подвеска; с пневматической подвеской

JAGUAR XK 8 купе (QEV)

B4	**4.0, 4.2** 03/96 - 209 -267 kW	**24-067263**	**24-067270**	без электронн. регулирования аморт. Силы
B4 ACD	**4.0** 03/96 - 209 -267 kW	**20-070540**	**20-070557**	электронное регулирование аморт. Силы; с CATS
B4 ACD	**4.2** 08/02 - 219 kW	**20-070830**	**20-070847**	электронное регулирование аморт. Силы; с CATS
B4 ACD	**R 4,2** 08/02 - 291 kW	**20-070816**	**20-070823**	электронное регулирование аморт. Силы; с CATS

JAGUAR XK 8 Convertible (QDV)

B4	**4.0, 4.2** 03/96 - 209 -267 kW	**24-067263**	**24-067270**	без электронн. регулирования аморт. Силы
B4 ACD	**4.0** 03/96 - 209 -267 kW	**20-070540**	**20-070557**	электронное регулирование аморт. Силы; с CATS
B4 ACD	**4.2** 08/02 - 219 kW	**20-070830**	**20-070847**	электронное регулирование аморт. Силы; с CATS
B4 ACD	**R 4,2** 08/02 - 291 kW	**20-070816**	**20-070823**	электронное регулирование аморт. Силы; с CATS

JAGUAR XK купе

B4	**3.5 XK, 4.2 XK8, 4.2 XKR** 03/06 - 190 -306 kW	**24-114455**	**24-114462**	без электронн. регулирования аморт. Силы; без CATSC
B4 ACD	**3.5 XK, 4.2 XKR** 03/06 - 190 -306 kW	**20-114497**	**20-114503**	электронное регулирование аморт. Силы; с CATS
B4 ACD	**4.2 XK8** 03/06 - 219 kW	**20-114411**	**20-114428**	электронное регулирование аморт. Силы; с CATS

J

Пригодны для			

JAGUAR

JAGUAR XK кабрио

B4	**4.2 XK8, 4.2 XKR** 03/06 - 219 -306 kW	*24-114479*	*24-114486*	без электронн. регулирования аморт. Силы; без CATSC
B4 ACD	**4.2 XK8** 03/06 - 219 kW	**20-114435**	**20-114428**	электронное регулирование аморт. Силы; с CATS
B4 ACD	**4.2 XKR** 03/06 - 306 kW	**20-114510**	**20-114527**	электронное регулирование аморт. Силы; с CATS

JAGUAR X-TYPE (CF1)

B4	**2.0 V6** 03/02 - 10/05 115 kW	**22-053596**	**24-064927**	стандартная подвеска; Привод на передние колеса
B4	**2.0 V6** 03/02 - 10/05 115 kW	**22-053602**	**24-062657**	спортивная подвеска; Привод на передние колеса
B4	**2.0 D** 07/03 - 10/05 96 kW	**22-053596**	**24-064927**	стандартная подвеска; Привод на передние колеса
B4	**2.0 D** 07/03 - 10/05 96 kW	**22-053602**	**24-062657**	спортивная подвеска; Привод на передние колеса
B4	**2.0 D, 2.0 V6, 2.2 D, 2.5 V6, 3.0 V6** 06/01 - 96 -169 kW	**22-053619**	**24-062275**	стандартная подвеска; Привод на все колеса
B4	**2.0 D, 2.0 V6, 2.2 D, 2.5 V6, 3.0 V6** 06/01 - 96 -169 kW	**22-053626**	**24-029810**	спортивная подвеска; Привод на все колеса
B6 Sport	**2.0 D, 2.0 V6, 2.2 D, 2.5 V6, 3.0 V6** 06/01 - 96 -169 kW	**35-051497**	**24-066761**	Привод на передние колеса
B8	**2.0 D, 2.0 V6, 2.2 D, 2.5 V6, 3.0 V6** 06/01 - 96 -169 kW	**35-051503**	**24-066778**	Привод на передние колеса
B12 PK	**2.0 D, 2.0 V6, 2.2 D, 2.5 V6, 3.0 V6** 06/01 - 96 -169 kW	**46-194046**		без CATSC; Привод на передние колеса; Обязанность, предусмотренная экспертизой VA: Глубина (экспертиза): 30-35 мм; Нагрузка оси до: 1150 кг HA: Глубина (экспертиза): 25-30 мм; Нагрузка оси до: 1115 кг

JAGUAR X-TYPE Estate

B4	**2.0 D, 2.2 D, 2.5, 3.0** 02/04 - 96 -169 kW	**22-053596**	**24-064927**	стандартная подвеска; Привод на передние колеса
B4	**2.0 D, 2.2 D, 2.5, 3.0** 02/04 - 96 -169 kW	**22-053602**	**24-062657**	спортивная подвеска; Привод на передние колеса
B4	**2.0 D, 2.2 D, 2.5, 3.0** 02/04 - 96 -169 kW	**22-053619**	**24-062275**	стандартная подвеска; Привод на все колеса
B4	**2.0 D, 2.2 D, 2.5, 3.0** 02/04 - 96 -169 kW	**22-053626**	**24-029810**	спортивная подвеска; Привод на все колеса
B6 Sport	**2.0 D, 2.2 D, 2.5, 3.0** 02/04 - 96 -169 kW	**35-051497**	**24-066761**	Привод на передние колеса
B8	**2.0 D, 2.2 D, 2.5, 3.0** 02/04 - 96 -169 kW	**35-051503**	**24-066778**	Привод на передние колеса

JEEP

JEEP CJ5 - CJ8

B4	**2.0, 2.1 D, 2.4 D** 01/83 - 12/87 44 -63 kW	**19-193564**	**19-193564**	

Пригодны для			

JEEP

JEEP CJ5 - CJ8

B6 Offroad	**2.0, 2.1 D, 2.4 D, 2.5, 3.8, 4.2, 5.0** 01/76 - 12/83 44 -89 kW	**24-002509**	**24-002608**	
B6 Offroad	**3.7, 3.8, 4.2, 5.0** 01/66 - 12/75 74 -110 kW	**24-002509**		

JEEP CHEROKEE (XJ)

B4	**2.1 TD, 2.5 TD, 4.0 i** 01/88 - 12/90 59 -136 kW		**19-061146**	
B4	**2.1 TD, 2.5 TD, 4.0 i** 01/91 - 59 -136 kW	**19-061153**	**19-061146**	
B4	**2.1 D 4x4, 2.1 TD, 2.5, 2.5 4x4, 2.5 i, 2.5 TD, 2.5 Tdi 4x4, 4.0, 4.0 4x4, 4.0 i** 10/84 - 59 -135 kW	**19-061153**	**19-061146**	
B6 Offroad	**2.1 D 4x4, 2.1 TD, 2.5, 2.5 4x4, 2.5 i, 2.5 SE, 2.5 TD, 2.5 Tdi 4x4, 4.0, 4.0 4x4, 4.0 i** 10/86 - 59 -135 kW	**24-017985**	**24-010467**	без регулируемой подвески
B6 Offroad	**2.1 TD, 2.5 TD, 4.0 i** 10/84 - 64 -136 kW	*24-025782*	**24-025799**	VA: Более тугая регулировка (настройка) HA: Более тугая регулировка (настройка)
B6 Offroad	**2.5 TD, 4.0 i** 01/88 - 85 -136 kW	**24-010450**	**24-010467**	без регулируемой подвески

JEEP CHEROKEE (KJ)

B6 Offroad	**2.4, 2.4 Laredo, 2.5 CRD, 2.8 CRD, 3.7 Laredo, 3.7 V6** 09/01 - 105 -155 kW	**24-139168**	**24-139175**	

JEEP COMMANDER

B6 Sport	**3.0 CRD, 3.7 V6, 4.7 V8, 5.7 V8** 09/05 - 157 -240 kW	**24-186797**	**24-186803**	

JEEP GRAND CHEROKEE I (Z)

B4	**2.5 TD, 2.5 TD Laredo, 4.0 i, 4.0 Laredo, 5.2, 5.2 i, 5.9 i** 09/92 - 04/99 85 -177 kW	**19-061153**	**19-061160**	
B6 Offroad	**2.5 TD, 2.5 TD Laredo, 4.0 i, 4.0 Laredo, 5.2, 5.2 i, 5.9 i** 09/92 - 04/99 85 -177 kW	**24-017985**	**24-017992**	без регулируемой подвески

JEEP GRAND CHEROKEE II (WJ, WG)

B4	**2.7 CRD 4x4, 2.7 CRD Laredo, 3.1 TD, 3.7 Laredo, 4.0, 4.7, 4.7 V8, 4.7 V8 4x4** 08/00 - 103 -190 kW	**19-128146**	**19-128153**	тип модели: Europa; без регулируемой подвески
B6 Offroad	**2.7 CRD 4x4, 2.7 CRD Laredo, 3.1 TD, 3.7 Laredo, 4.0, 4.7, 4.7 V8, 4.7 V8 4x4** 08/00 - 103 -190 kW	**24-061025**	**24-061032**	тип модели: Europa; без регулируемой подвески
B6 Offroad	**2.7 CRD 4x4, 2.7 CRD Laredo, 3.1 TD, 3.7 Laredo, 4.0, 4.7, 4.7 V8, 4.7 V8 4x4** 08/00 - 12/04 103 -190 kW	**24-029636**	**24-029643**	для Объединенные Арабские Эмираты; без регулируемой подвески

J

Пригодны для			

JEEP

JEEP GRAND CHEROKEE III (WH)

B6 Offroad	**3.0 CRD, 3.7 V6, 4.7 V8, 5.7 V8** 06/05 - 157 -240 kW	**24-132725**	**24-132732**	

JEEP WRANGLER I (YJ, SJ_)

B6 Offroad	**2.5, 4.0, 4.2** 08/86 - 08/96 76 -131 kW	**24-013093**	**24-013109**	на листовых рессорах

JEEP WRANGLER II (TJ)

B6 Offroad	**2.4, 2.5, 2.8 CRDi, 3.8, 4.0, 4.0 Rubicon** 08/96 - 87 -153 kW	**24-024426**	**24-024433**	на витых пружинах

JEEP WRANGLER III (JK)

B6 Offroad	**2.8 CRD, 3.8** 04/07 - 130 -147 kW	*24-141727* *24-158428*	*24-141734*	
B8 Offroad	**2.8 CRD, 3.8** 04/07 - 130 -147 kW	*24-146708* *24-158428*	*24-146715*	

J

K

KIA

KIA CARNIVAL II (GQ)

B4	**2.4, 2.5 V6, 2.7, 2.9 CRDi, 2.9 TD, 3.5** 10/01 - 93 -143 kW		**19-152608**	с АБС
B6 Sport	**2.4, 2.5 V6, 2.7, 2.9 CRDi, 2.9 TD, 3.5** 10/01 - 93 -143 kW		**24-065528**	

KIA CARNIVAL III (VQ)

B4	**2.7 V6, 2.9 CRDi** 06/06 - 136 -139 kW		**19-152608**	

KIA CEE'D Наклонная задняя часть (ED)

B4	**1.4, 1.4 CVVT, 1.6, 1.6 CRDi 115, 1.6 CRDi 90, 2.0, 2.0 CRDi** 12/06 - 66 -105 kW	**22-196408** **22-196415**	**19-197135**	
B4	**1.6 CRDi 128, 1.6 CVVT, 1.4, 1.4 CVVT, 1.6, 1.6 CRDi 115, 1.6 CRDi 128, 1.6 CRDi 90, 1.6 CVVT, 2.0, 2.0 CRDi** 09/07 - 66 -105 kW	**22-196408** **22-196415**	**19-197135**	

KIA JOICE

B4	**2.0** 02/00 - 88 -102 kW	*22-047823*	*19-063447*	

KIA PRIDE (DA)

B4	**1.1 i, 1.3, 1.3 16V, 1.3 i, 1.4 LX, 1.5 CRDi LX, 1.6 CVVT LX** 01/96 - 38 -82 kW	*22-047373* *22-047380*		

KIA PRIDE универсал

B4	**1.3** 08/99 - 47 kW	*22-047373* *22-047380*		

Пригодны для			
KIA			
KIA RIO (DC_)			
B4 **1.3, 1.5** 09/00 - 07/02 55 -72 kW	22-158857 / 22-158864	**19-153681**	
B4 **1.3, 1.5** 08/02 - 02/05 55 -72 kW	i.V. / i.V.	**19-169965**	
KIA RIO универсал (DC)			
B4 **1.3, 1.5** 08/00 - 07/02 55 -72 kW	22-158857 / 22-158864	**19-153681**	
B4 **1.3, 1.5** 08/02 - 02/05 55 -72 kW	i.V. / i.V.	**19-169965**	
KIA RIO II (JB)			
B4 **1.4 16V, 1.5 CRDi, 1.6 16V** 03/05 - 05/05 71 -82 kW	i.V. / i.V.	**19-169965**	
KIA RIO II седан (JB)			
B4 **1.4 16V, 1.5 CRDi, 1.6 16V** 03/05 - 05/05 71 -82 kW	i.V. / i.V.	**19-169965**	
KIA SORENTO (JC)			
B4 **2.4, 2.5 CRDi, 3.5 V6** 08/02 - 11/06 102 -143 kW	*19-152622* / *19-152639*	**19-152646**	НА: без регулируемой подвески
B4 **2.4, 2.5 CRDi, 3.3 V6, 3.5 V6, 3.8 Привод на все колеса** 12/06 - 102 -196 kW	*19-152622* / *19-152639*	**19-173559**	НА: без регулируемой подвески
B4 **3.8 Привод на все колеса** 09/06 - 11/06 196 kW		**19-152646**	НА: без регулируемой подвески
B6 Offroad **2.4, 2.5 CRDi, 3.5 V6** 08/02 - 11/06 102 -143 kW	**24-111041**	**24-111058**	НА: без регулируемой подвески
B6 Offroad **2.4, 2.5 CRDi, 3.5 V6** 12/06 - 102 -143 kW	**24-111041**	**24-171472**	НА: без регулируемой подвески
B6 Offroad **3.8 Привод на все колеса** 09/06 - 11/06 196 kW		**24-111058**	НА: без регулируемой подвески
B6 Offroad **3.8 Привод на все колеса** 12/06 - 196 kW		**24-171472**	НА: без регулируемой подвески
B6 Offroad **2.5 CRDi, 3.3 V6** 12/06 - 125 -182 kW	**24-111041**	**24-171472**	НА: без регулируемой подвески
KIA SORENTO (XM)			
B6 Offroad **2.0 CRDi, 2.0 CRDi 4WD, 2.2 CRDi, 2.2 CRDi 4WD, 2.4 16V, 2.4 16V 4WD** 11/09 - 110 -145 kW	**35-191353** / **35-191360**	**24-191371**	
KIA SPORTAGE (K00)			
B4 **2.0 4WD, 2.0 i 16V 4WD, 2.0 i 4WD, 2.0 TD 4WD, 2.2 Luxe 4x4** 01/99 - 08/03 52 -94 kW	i.V. / i.V.	**19-214634**	стандартная подвеска
B4 **2.0 i 16V 4WD, 2.0 i 4WD, 2.0 TD 4WD, 2.2 Luxe 4x4** 04/94 - 12/98 52 -94 kW	i.V. / i.V.	**19-214634**	стандартная подвеска

Пригодны для			

LADA

LADA 110

B2	**1.5, 1.5 16V, 1.6, 2.0 i, Wankel** 01/95 - 54 -110 kW	**16-031470**	**15-064462**	
B4	**1.5, 1.5 16V, 1.6, 2.0 i, Wankel** 01/95 - 54 -110 kW	**21-031465**	**19-041193**	VA: Только для винтовых подвесок
B4	**1.5, 1.5 16V, 1.6, 2.0 i, Wankel** 03/04 - 54 -110 kW		**19-145686**	
B6 Sport	**1.5, 1.5 16V, 1.6, 2.0 i, Wankel** 01/95 - 54 -110 kW	**34-101803**	**24-101813**	

LADA 111

B2	**1.5, 1.5 16V, 1.6** 01/95 - 56 -70 kW	**16-031470**	**15-064462**	
B4	**1.5, 1.5 16V, 1.6** 01/95 - 56 -70 kW	**21-031465**	**19-041193**	VA: Только для винтовых подвесок
B4	**1.5, 1.5 16V, 1.6** 03/04 - 56 -70 kW		**19-145686**	
B6 Sport	**1.5, 1.5 16V, 1.6** 01/95 - 56 -70 kW	**34-101803**	**24-101813**	

LADA 112

B2	**1.5, 1.5 16V, 1.6** 01/95 - 54 -70 kW	**16-031470**	**15-064462**	
B4	**1.5, 1.5 16V, 1.6** 01/95 - 54 -70 kW	**21-031465**	**19-041193**	VA: Только для винтовых подвесок
B4	**1.5, 1.5 16V, 1.6** 03/04 - 54 -70 kW		**19-145686**	
B6 Sport	**1.5, 1.5 16V, 1.6** 01/95 - 54 -70 kW	**34-101803**	**24-101813**	

LADA 1200-1500 универсал

B2	**1200, 1300, 1500** 09/73 - 06/85 44 -54 kW	*15-064677*	*19-064666*	
B4	**1200, 1300, 1500** 09/73 - 06/85 44 -54 kW		*19-064666*	
B6 Sport	**1200, 1300, 1500** 09/73 - 06/85 44 -54 kW	**24-004435**	**24-004534**	
B6 Sport	**1200, 1300, 1500** 09/73 - 06/85 44 -54 kW	**24-004473**	**24-004572**	тип модели: Rallye

LADA 1200-1600

B2	**1200 L/S, 1300, 1500, 1500 N/S, 1600, 1600 N/L** 01/70 - 10/86 44 -58 kW	*15-064677*	*19-064666*	
B4	**1200 L/S, 1300, 1500, 1500 N/S, 1600, 1600 N/L** 01/70 - 10/86 44 -58 kW		*19-064666*	
B6 Sport	**1200 L/S, 1300, 1500, 1500 N/S, 1600, 1600 N/L** 01/70 - 10/86 44 -58 kW	**24-004435**	**24-004534**	

Пригодны для			
LADA			
LADA 1200-1600			
B6 Sport **1200 L/S, 1300, 1500, 1500 N/S, 1600, 1600 N/L** 01/70 - 10/86 44 -58 kW	**24-004473**	**24-004572**	тип модели: Rallye
LADA NIVA (2121)			
B2 **1600, 1700 i, 1700 i 4x4, 1900 Diesel** 12/76 - 47 -60 kW	*15-064677*	*19-064666*	
B4 **1600, 1700 i, 1700 i 4x4, 1900 Diesel** 12/76 - 47 -60 kW		*19-064666*	
B6 Offroad **1600, 1700 i, 1700 i 4x4, 1900 Diesel** 12/76 - 47 -60 kW	**24-004459**	**24-004534**	
B6 Offroad **1600** 01/87 - 03/95 54 kW	**24-004473**	**24-004572**	тип модели: Rallye
LADA NIVA II (2123)			
B4 **1.7, 1.7 LPG** 09/02 - 57 -61 kW	**19-135069**	**19-135076**	
LADA NOVA (2105)			
B2 **1200 Junior/L, 1300 Spezial/L, 1500 S, 1500 Special, 1600, 1700 i Classic** 05/81 - 44 -62 kW	*15-064677*	*19-064666*	
B4 **1200 Junior/L, 1300 Spezial/L, 1500 S, 1500 Special, 1600, 1700 i Classic** 05/81 - 44 -62 kW		*19-064666*	
B6 Sport **1200 Junior/L, 1300 Spezial/L, 1500 S, 1500 Special, 1600, 1700 i Classic** 05/81 - 44 -62 kW	**24-004435**	**24-004534**	
B6 Sport **1200 Junior/L, 1300 Spezial/L, 1500 S, 1500 Special, 1600, 1700 i Classic** 05/81 - 44 -62 kW	**24-004473**	**24-004572**	тип модели: Rallye
LADA NOVA универсал (2104)			
B2 **1300, 1500, 1700** 09/85 - 48 -62 kW	*15-064677*	*19-064666*	
B4 **1300, 1500, 1700** 09/85 - 48 -62 kW		*19-064666*	
B6 Sport **1300, 1500, 1700** 09/85 - 48 -62 kW	**24-004435**	**24-004534**	
B6 Sport **1300, 1500, 1700** 09/85 - 48 -62 kW	**24-004473**	**24-004572**	тип модели: Rallye
LADA SAMARA (2108, 2109)			
B2 **1.5, 1100, 1300, 1500** 01/88 - 39 -57 kW	**16-031340** **11-101291** SP	**15-064462**	
B4 **1.5, 1100, 1300, 1500** 01/88 - 39 -57 kW	**21-030550** **11-101291** SP	**19-041193**	
B6 Sport **1.5, 1100, 1300, 1500** 01/88 - 39 -57 kW	**34-030684**	**24-015110**	

Пригодны для			
LADA			
LADA SAMARA FORMA (21099)			
B2	**1100, 1300, 1500** 05/89 - 39 -53 kW	**16-031340** **11-101291** SP	**15-064462**	
B4	**1100, 1300, 1500** 05/89 - 39 -53 kW	**21-030550** **11-101291** SP	**19-041193**	
B6 Sport	**1100, 1300, 1500** 05/89 - 39 -53 kW	**34-030684**	**24-015110**	
LANCIA			
LANCIA BETA (828_B_)			
B6 Sport	**1300, 1400, 1600, 1800, 2000** 08/73 - 07/82 61 -88 kW		*34-000939*	НА: Сервис срочного ремонта .; Возврат старой детали обязателен .
LANCIA BETA H.P.E. (828BF)			
B6 Sport	**1600, 2000, 2000 i.e., 2000 Volumex** 05/76 - 09/84 74 -99 kW		*34-000939*	НА: Сервис срочного ремонта .; Возврат старой детали обязателен .
LANCIA DEDRA (835)			
B1	**1.6 16V, 1.6 i.e., 1.6 LE KAT, 1.8 16V LE, 1.8 GT 16V, 1.8 i.e., 1.9 TDS, 2.0 16V, 2.0 i.e., 2.0 i.e. Turbo, 2.0 i.e. Turbo Integrale, 2.0 Turbo** 11/90 - 07/99 55 -130 kW	**12-117550** **12-117567**		VA: с шариковым подшибником
B4	**1.6 16V, 1.6 i.e., 1.6 LE KAT, 1.8 16V LE, 1.8 GT 16V, 1.8 i.e., 1.9 TDS, 2.0 i.e.** 09/89 - 07/99 55 -96 kW	**22-045942** **11-101499** SP	**19-019826**	
B6 Sport	**1.6 i.e., 1.8 i.e., 1.9 TDS, 2.0 HF Integrale, 2.0 i.e., 2.0 i.e. Turbo, 2.0 Turbo** 11/90 - 06/94 55 -130 kW	*22-040039*	**24-015714**	НА: Более тугая регулировка (настройка)
B6 Sport	**1.6 16V, 1.6 i.e., 1.6 LE KAT, 1.8 16V LE, 1.8 GT 16V, 1.8 i.e., 1.9 TDS, 2.0 16V, 2.0 i.e., 2.0 i.e. Turbo** 07/94 - 07/99 55 -119 kW	*22-040039*	**24-015714**	НА: Более тугая регулировка (настройка)
B8	**1.6 i.e., 1.8 i.e., 1.9 TDS, 2.0 HF Integrale, 2.0 i.e., 2.0 i.e. Turbo, 2.0 Turbo** 11/90 - 06/94 55 -130 kW	*22-040398*	**24-018005**	
B8	**1.6 16V, 1.6 i.e., 1.6 LE KAT, 1.8 16V LE, 1.8 GT 16V, 1.8 i.e., 1.9 TDS, 2.0 16V, 2.0 i.e., 2.0 i.e. Turbo** 07/94 - 07/99 55 -119 kW	*22-040398*	**24-018005**	
LANCIA DEDRA SW (835)			
B4	**1.6, 1.6 16V, 1.8 16V LE, 1.8 GT 16V, 1.8 i.e., 1.9 TDS, 2.0 16V** 07/94 - 07/99 66 -102 kW	**22-045942** **11-101499** SP		
B6 Sport	**1.6, 1.6 16V, 1.8 16V LE, 1.8 GT 16V, 1.8 i.e., 1.9 TDS, 2.0 Integrale, 2.0 16V** 07/94 - 07/99 66 -102 kW	*22-040039*	**24-015714**	НА: Более тугая регулировка (настройка)
B8	**1.6, 1.6 16V, 1.8 16V LE, 1.8 GT 16V, 1.8 i.e., 1.9 TDS, 2.0 Integrale, 2.0 16V** 07/94 - 07/99 66 -102 kW	*22-040398*	**24-018005**	

L

Пригодны для			

LANCIA

LANCIA DELTA I (831AB0)

B1	**1.1, 1.3, 1.5, 1.6 GT, 1.6 GT i.e., 1.6 HF Turbo, 1.8 S4, 1.9 Turbo DS, 2.0 16V HF Evo Integrale, 2.0 16V HF Integrale, 2.0 HF Integrale** 09/85 - 12/92 47 -184 kW	**12-117550** **12-117567**		VA: с шариковым подшибником

LANCIA DELTA II (836)

B1	**1.4 i.e., 1.6 i.e., 1.6 i.e. 16V, 1.8, 1.8 i.e., 1.8 i.e. 16V, 1.8 i.e. 16V GT, 1.9 TD, 2.0 16V, 2.0 16V Turbo** 06/93 - 09/99 51 -142 kW	**12-117550** **12-117567**		VA: с шариковым подшибником

LANCIA DELTA III (844)

B4	**1.4, 1.4 16V, 1.6 D Multijet, 1.6 MULTIJET, 1.8 Di, 1.9 MULTIJET, 2.0 MULTIJET** 08/08 - 77 -147 kW	i.V. *22-113108*	**19-113098**	VA: Расстояние между крепежными отверстиями передней стойки 58 м
B6 Sport	**1.4, 1.4 16V, 1.6 D Multijet, 1.6 MULTIJET, 1.8 Di, 2.0 MULTIJET** 08/08 - 77 -147 kW	i.V. *22-158901*	**24-067911**	VA: Расстояние между крепежными отверстиями передней стойки 58 м
B6 Sport	**1.9 MULTIJET** 01/09 - 140 kW	**35-156338**	**24-067911**	VA: Расстояние между крепежными отверстиями передней стойки 75 м
B8	**1.4, 1.4 16V, 1.6 D Multijet, 1.6 MULTIJET, 1.8 Di, 2.0 MULTIJET** 08/08 - 77 -147 kW	i.V. *22-158918*	**24-067928**	VA: Расстояние между крепежными отверстиями передней стойки 58 м
B8	**1.9 MULTIJET** 01/09 - 140 kW	**35-156345**	**24-067928**	VA: Расстояние между крепежными отверстиями передней стойки 75 м
B14	**1.4, 1.4 16V, 1.6 D Multijet, 1.6 MULTIJET, 1.8 Di** 08/08 - 77 -147 kW	**47-158993**		Расстояние между крепежными отверстиями передней стойки 58 м; Обязанность, предусмотренная экспертизой VA: Глубина (экспертиза): 30-40 мм HA: Глубина (экспертиза): 25-40 мм

LANCIA MUSA (350)

B3	**1.4** 10/04 - 57 -70 kW	**36-201563**	36-219506	стандартная подвеска
B3	**1.3 Multijet** 10/04 - 51 -66 kW	**36-201686**	36-219506	стандартная подвеска
B4	**1.3 D Multijet, 1.3 Multijet, 1.4, 1.4 LPG, 1.6 D Multijet, 1.9 Multijet** 10/04 - 51 -88 kW	22-166432	**19-158693**	

LANCIA PHEDRA (179)

B4	**2.0, 2.0 JTD, 2.2 JTD, 3.0 V6** 09/02 - 79 -150 kW	**22-128225** **22-139122**	**19-128238**	

LANCIA THEMA (834)

B3	**2000 16V** 08/92 - 12/93 112 kW	36-219605	36-219612	стандартная подвеска; без регулируемой подвески
B3	**2000 16V** 05/92 - 07/94 112 kW	36-219605	36-202157	стандартная подвеска; с регулируемой подвеской
B3	**2000 16V Turbo** 10/92 - 07/94 148 kW		36-202157	стандартная подвеска; с регулируемой подвеской
B4	**2000 i.e., 2000 i.e. Turbo, 2000 i.e.Turbo, 2500 Turbo D, 2850 V6 i.e.** 11/86 - 05/90 74 -122 kW	*22-046772*	*22-046789* **11-101383** SP	

L

Пригодны для			
LANCIA			
LANCIA THEMA (834)			
B4 **2000 16V, 2000 16V Turbo, 2000 i.e, 2000 i.e., 2000 i.e. 16V, 2000 i.e. 16V Turbo, 2500 Turbo DS, 2850 V6 i.e.** 06/88 - 07/94 77 -148 kW	*22-046772*	*22-046789* **11-101383** SP	
LANCIA THEMA SW (834)			
B3 **2000 16V** 05/92 - 07/94 112 kW	**36-219605**	**36-219612**	стандартная подвеска; без регулируемой подвески
LANCIA THESIS (841AX)			
B3 **2.0 Turbo, 2.4, 2.4 JTD, 2.4 Multijet, 3.0 V6, 3.2 V6** 07/02 - 110 -169 kW	**36-201051**	**36-225378**	стандартная подвеска
LANCIA Y10 (156)			
B3 **1.0 Fire, 1.0 Fire KAT, 1.1 i.e. Fire** 03/85 - 09/95 32 -41 kW	**36-160624**	**36-160570**	стандартная подвеска
B3 **1.3 i.e. Fire** 11/87 - 12/95 53 -56 kW	**36-160600**	**36-160556**	стандартная подвеска
B4 **1.0 Fire, 1.0 Fire KAT, 1.0 Turbo, 1.1 i.e** 03/85 - 06/92 32 -62 kW	**22-046390** **22-045478** **11-101338** SP	**19-019833** OIO	
B4 **1.0 Fire 4WD, 1.1 Avenue 4WD, 1.1 i.e 4WD, 1.1 i.e. Fire 4WD** 12/86 - 12/95 32 -42 kW	**22-046390** **22-045478**		
B4 **1.1 i.e. Fire, 1.3 i.e. Fire** 11/87 - 12/92 37 -56 kW	**22-046390** **22-045478** **11-101338** SP	**19-019833** OIO	
B4 **1.1 i.e. Fire, 1.3 i.e. Fire** 01/93 - 12/95 37 -56 kW	**22-046390** **22-045478** **11-101338** SP		
B4 **1.1 Avenue** 01/95 - 12/95 40 kW	**22-046390** **22-045478** **11-101338** SP		
LANCIA YPSILON (843)			
B3 **1.2** 10/03 - 44 kW	**36-200856**	**36-219353**	стандартная подвеска; с кондиционером
B3 **1.2, 1.4** 10/03 - 57 -70 kW	**36-200856**	**36-219353**	стандартная подвеска
B3 **1.3 JTD, 1.3 Multijet** 10/03 - 51 -66 kW	**36-200863**	**36-219353**	стандартная подвеска
B4 **1.2, 1.3 JTD, 1.3 Multijet, 1.4, 1.4 LPG** 10/03 - 44 -77 kW		**19-158884** OIO	стандартная подвеска
LANCIA ZETA (220)			
B1 **2.0 16V, 2.0 JTD, 2.0 Turbo, 2.1 TD** 05/96 - 09/02 80 -108 kW	**12-117505**		VA: с шариковым подшибником
B4 **2.0 16V, 2.0 JTD, 2.0 Turbo, 2.1 TD** 05/96 - 09/02 80 -108 kW	**22-046734**	**19-061054** OIO	

Пригодны для			

LAND ROVER

LAND ROVER 90/110 (DHMC)

B4	**2.3 4x4, 2.3 D 4x4, 2.5, 2.5 County 4x4, 2.5 TD, 3.5 V8** 09/83 - 07/90 46 -100 kW	**19-061177** **19-061207**	**19-061191**	кроме пневматической подвески
B4	**2.3 4x4, 2.3 D 4x4, 2.5, 2.5 County 4x4, 2.5 TD, 3.5 V8** 09/83 - 07/90 46 -100 kW	**19-216980** **19-061207**	**19-217000**	тип модели: Heavy Duty
B6 Offroad	**2.3 4x4, 2.3 D 4x4, 2.5, 2.5 County 4x4, 2.5 TD, 3.5 V8** 09/83 - 07/90 46 -100 kW	**24-002431** **24-022354**	**24-002530**	

LAND ROVER DEFENDER Station Wagon (LD)

B4	**2.5 90,110 TDI, 2.5 County 4x4, 2.5 D 4x4, 3.5 4x4, 3.5 4x4, 3.9 4x4** 09/90 - 12/98 51 -134 kW	**19-061177** **19-061207**	**19-061191**	двухтрубная система
B6 Offroad	**2.2 Td4, 2.4 Td4** 05/07 - 90 kW	**24-065405**	**24-065290**	
B6 Offroad	**2.5 90,110 TDI, 2.5 County 4x4, 2.5 D 4x4, 3.5 4x4, 3.5 4x4, 3.9 4x4** 09/90 - 09/00 51 -134 kW	**24-002431** **24-022354**	**24-002530**	однотрубная система
B6 Offroad	**2.5 Td5 4WD, 3.9 V8** 01/99 - 90 -136 kW	**24-065405**	**24-065290**	CH.Nr.: XA- ->

LAND ROVER DEFENDER (LD)

B4	**2.5 90 TDI, 2.5 D 4x4, 2.5 Td5 4WD, 3.5 4x4, 3.9 4x4** 09/90 - 12/98 51 -134 kW	**19-061177** **19-061207**	**19-061191**	
B4	**2.5 90 TDI, 2.5 D 4x4, 2.5 Td5 4WD, 3.5 4x4, 3.9 4x4** 09/90 - 12/98 51 -134 kW	**19-216980** **19-061207**	**19-217000**	тип модели: Heavy Duty
B6 Offroad	**2.2 Td4, 2.4 Td4, 2.5 90 TDI, 2.5 D 4x4, 2.5 Td5 4WD, 3.9 4x4** 01/99 - 51 -134 kW	**24-065405**	**24-065290**	
B6 Offroad	**2.5 90 TDI, 2.5 D 4x4, 2.5 Td5 4WD, 3.5 4x4, 3.9 4x4** 09/90 - 12/98 51 -134 kW	**24-002431** **24-022354**	**24-002530**	

LAND ROVER DEFENDER пикап (LD_)

B6 Offroad	**2.2 Td4, 2.4 Td4, 2.5 Td5 4WD, 2.8 Привод на все колеса, 3.9 4x4** 04/98 - 90 -140 kW	**24-002431** **24-022354**	**24-002530**	однотрубная система

LAND ROVER DISCOVERY I (LJ, LG)

B4	**2.0 16 V, 2.5 TDI, 3.5, 3.9 V8** 10/89 - 10/98 83 -134 kW	**19-061177** **19-061207**	**19-061184**	двухтрубная система
B6 Offroad	**2.0 16 V, 2.5 TDI, 3.5, 3.9 V8** 10/89 - 10/98 83 -134 kW	**24-002431** **24-002455**	**24-002530**	однотрубная система

LAND ROVER DISCOVERY II (LJ, LT)

B4	**4.0 V8** 11/98 - 12/98 136 kW	**19-061177** **19-061207**	**19-061191**	двухтрубная система; кроме пневматической подвески
B6 Offroad	**2.5 Td5, 4.0 V8** 11/98 - 06/04 102 -136 kW	**24-060462** **24-105804**	**24-060479**	кроме пневматической подвески

Пригодны для			

LAND ROVER

LAND ROVER DISCOVERY III (TAA)

B6 Offroad	**2.7 TD, 4.0 4x4, 4.0 V6 4x4, 4.4, 2.7 TD, 3.0 SDV6, 3.0 TD, 4.0 4x4, 5.0 V8** 07/04 - 140 -276 kW	**24-136709**	**24-136716**	не для: ACE; только в соединении с RAE500010; с пневматической подвеской

LAND ROVER RANGE ROVER I (AE, AN, HAA, HAB, HAM, HBM, RE, RN)

B4	**2.4 Diesel, 2.4 TD Classic 4x4, 2.5 TD 4x4, 2.5 TDi 4x4, 3.5, 3.5 Vogue, 3.9 KAT, 3.9 Vogue SEI, 4.3 Vogue LSE** 10/85 - 07/94 78 -149 kW	**19-061177** **19-061207**	**19-061184**	двухтрубная система; кроме пневматической подвески
B6 Offroad	**2.4 Diesel, 2.4 TD Classic 4x4, 2.5 TD 4x4, 2.5 TDi 4x4, 3.5, 3.5 Vogue, 3.9 KAT, 3.9 Vogue SEI, 4.3 Vogue LSE** 10/85 - 07/94 78 -149 kW	**24-002431** **24-002455**	**24-002530**	однотрубная система; кроме пневматической подвески
B6 Offroad	**2.4 Diesel, 2.4 TD Classic 4x4, 2.5 TD 4x4, 2.5 TDi 4x4, 3.5, 3.5 Vogue, 3.9 KAT, 3.9 Vogue SEI, 4.3 Vogue LSE** 10/85 - 07/94 78 -149 kW	**24-021531**	**24-021524**	с пневматической подвеской
B6 Offroad	**2.4 Diesel, 2.4 TD Classic 4x4, 2.5 TD 4x4, 2.5 TDi 4x4, 3.5, 3.5 Vogue, 3.9 KAT, 3.9 Vogue SEI, 4.3 Vogue LSE** 10/85 - 07/94 78 -149 kW	**24-002431**		тип модели: Komfort; кроме пневматической подвески

LAND ROVER RANGE ROVER II (LP)

B4	**2.5 D, 3.9, 4.0, 4.6** 07/94 - 03/02 83 -165 kW	**19-061177** **19-061207**	**19-061184**	двухтрубная система; кроме пневматической подвески
B6 Offroad	**2.5 D, 3.9, 4.0, 4.6** 07/94 - 03/02 83 -165 kW	**24-022149**	**24-022156**	с пневматической подвеской
B6 Offroad	**2.5 D, 3.9, 4.0, 4.6** 07/94 - 03/02 83 -165 kW	**24-021531** **24-002455**	**24-002530**	однотрубная система; кроме пневматической подвески

LAND ROVER RANGE ROVER III (LM)

B4	**3.0 Td 6, 3.6 TD 8, 4.2, 4.4, 5.0 V8** 03/02 - 130 -375 kW		**44-124748**	без электронн. регулирования аморт. Силы; с пневматической подвеской
B4	**3.0 Td 6, 3.6 TD 8, 4.2, 4.4, 5.0 V8** 03/02 - 130 -375 kW		**44-191177**	без электронн. регулирования аморт. Силы; тип модели: Supercharged; с пневматической подвеской

LAND ROVER RANGE ROVER SPORT (LS)

B4 DTC	**2.7 TDVM, 3.6 TD 8, 4.2, 4.4** 02/05 - 140 -287 kW	**20-146078**	**20-146085** **20-146092**	электронное регулирование аморт. Силы; с пневматической подвеской
B6 Offroad	**2.7 TDVM, 3.6 TD 8, 4.2, 4.4** 02/05 - 140 -287 kW	**24-141352**	**24-141369**	не для: ACE; только в соединении с RAE500010; с пневматической подвеской

JIANGLING LANDWIND

JIANGLING LANDWIND LANDWIND

B4	**2.0, 2.4, 2.8 D** 09/05 - 68 -92 kW	**19-028897**	**19-028903**	
B6 Offroad	**2.0, 2.4, 2.8 D** 09/05 - 68 -92 kW	**24-016766**	**24-016773**	

Пригодны для			

LEXUS

LEXUS ES (F1, F2)

B6 Sport	**300** 09/91 - 12/97 138 kW	**24-018692**	**24-018708**	

LEXUS GS (JZS147)

B6 Sport	**300** 03/93 - 08/97 156 kW	**24-018692**	**24-018708**	стандартная подвеска; без электронн. регулирования аморт. Силы
B8	**300** 03/93 - 08/97 156 kW	**24-020251**	**24-020268**	спортивная подвеска; без электронн. регулирования аморт. Силы

LEXUS GS (JZS160)

B4	**300, 300 T3** 08/97 - 03/05 161 -163 kW	*19-214221*	**19-214405**	стандартная подвеска; кроме пневматической подвески
B6 Sport	**300, 300 T3, 400, 430** 12/97 - 03/05 161 -216 kW	**24-027434**	**24-027441**	
B8	**300, 300 T3, 400, 430** 12/97 - 03/05 161 -216 kW	**24-028028**	**24-028035**	
B14	**300, 300 T3, 400, 430** 12/97 - 03/05 161 -216 kW	*47-083011*		без рецензии TUV; Кожух стойки с наружной резьбой M52x1,5; без электронн. регулирования аморт. Силы VA: Глубина (экспертиза): 45 мм HA: Глубина (экспертиза): 45 мм

LEXUS IS (GXE10)

B6 Sport	**200, 300** 04/99 - 114 -157 kW	**24-060486**	**24-060493**	

LEXUS IS SportCross

B4	**200, 300** 10/01 - 114 -157 kW	**i.V.**	**19-168388**	стандартная подвеска
B6 Sport	**200, 300** 10/01 - 114 -157 kW	**24-060486**	**24-060493**	

LEXUS IS (_XE2_)

B6 Sport	**IS F** 03/08 - 311 kW	**24-155311** ↰ **24-155328** ↱	**24-155335**	

LEXUS LS (UCF10)

B8	**400** 12/89 - 12/94 180 kW	*24-017831*	*24-017848*	заниженная подвеска; тип модели: Bilstein VA: только в соединении с Z128A00 HA: только в соединении с Z129A00

LEXUS LS (UCF20)

B6 Sport	**4.0, 400** 09/97 - 194 -216 kW	**24-027342**	**24-027359**	

LEXUS LS (FE)

B14	**430** 10/00 - 207 kW	**47-086401**		без рецензии TUV; тип модели: UCF30 VA: Глубина (экспертиза): 35 мм HA: Глубина (экспертиза): 35 мм

LINCOLN

LINCOLN CONTINENTAL TOWN CAR

B6 Sport	**4.6, 4.6 Signature** 01/94 - 157 -209 kW	*24-184731*	**24-184755**	тип модели: Komfort

Пригодны для			

LINCOLN

LINCOLN CONTINENTAL TOWN CAR

B6 Sport	**4.6, 4.6 Signature** 01/94 - 157 -209 kW	*24-184724*	**24-184748**	тип модели: Heavy Duty

LOTUS

LOTUS ELISE

B16 PSS10	**1.8, 1.8 111R, 1.8 111S, 1.8 GLX, 1.8, 1.8 16V, 1.8 265 E, 1.8 Cup 240** 09/01 - 99 -197 kW		**48-136723**	тип модели: Toyota Engine; Обязанность, предусмотренная экспертизой VA: Глубина (экспертиза): 0-10 мм; Нагрузка оси до: 485 кг HA: Глубина (экспертиза): 0-20 мм; Нагрузка оси до: 760 кг

MAHINDRA RENAULT

MAHINDRA RENAULT LOGAN

B3	**1.4, 1.5 D, 1.6 CNG** 04/07 - 48 -63 kW	**36-160433**	**36-160181**	стандартная подвеска
B3	**1.4, 1.5 D, 1.6 CNG** 04/07 - 48 -63 kW	**36-160150**		стандартная подвеска; Усиленное оснащение .
B4	**1.4, 1.5 D, 1.6 CNG** 04/07 - 48 -63 kW	**22-122469**	**19-122472**	
B8	**1.4, 1.5 D, 1.6 CNG** 04/07 - 48 -63 kW	**22-140388**	**19-140391**	
B12 PK	**1.4, 1.5 D, 1.6 CNG** 04/07 - 48 -63 kW		**46-189387**	Обязанность, предусмотренная экспертизой VA: Глубина (экспертиза): 35 мм; Нагрузка оси до: 930 кг HA: Глубина (экспертиза): 35 мм; Нагрузка оси до: 880 кг

MAHINDRA RENAULT VERITO

B3	**1.4, 1.5 D** 03/11 - 48 -56 kW	**36-160433**	**36-160181**	стандартная подвеска
B3	**1.4, 1.5 D** 03/11 - 48 -56 kW	**36-160150**		стандартная подвеска; Усиленное оснащение .
B4	**1.4, 1.5 D** 03/11 - 48 -56 kW	**22-122469**	**19-122472**	
B8	**1.4, 1.5 D** 03/11 - 48 -56 kW	**22-140388**	**19-140391**	
B12 PK	**1.4, 1.5 D** 03/11 - 48 -56 kW		**46-189387**	Обязанность, предусмотренная экспертизой VA: Глубина (экспертиза): 35 мм; Нагрузка оси до: 930 кг HA: Глубина (экспертиза): 35 мм; Нагрузка оси до: 880 кг

MARUTI SUZUKI

MARUTI SUZUKI SWIFT

B4	**1.2, 1.3 D** 01/04 - 55 -63 kW	**22-166722** **22-166739**	**19-156545**	
B14	**1.2** 01/04 - 63 kW		**47-167551**	тип модели: EZ/ MZ; Обязанность, предусмотренная экспертизой VA: Глубина (экспертиза): 10-30 мм; Нагрузка оси до: 830 кг HA: Глубина (экспертиза): 0-20 мм; Нагрузка оси до: 830 кг

Пригодны для			

MARUTI SUZUKI

MARUTI SUZUKI SWIFT

B14	**1.3 D** 01/07 - 55 kW	**47-167551**		Обязанность, предусмотренная экспертизой VA: Глубина (экспертиза): 10-30 мм; Нагрузка оси до: 830 кг HA: Глубина (экспертиза): 0-20 мм; Нагрузка оси до: 830 кг

MAZDA

MAZDA 121 I (DA)

B4	**1.1, 1.3, 1.5** 10/87 - 11/90 40 -56 kW	*22-047373* *22-047380*	*19-063300*	

MAZDA 121 II (DB)

B4	**1.1, 1.3 16V, 1.5** 03/91 - 05/97 39 -62 kW	*22-047397*	*19-063324*	без АБС
B4	**1.1, 1.3 16V, 1.5** 11/90 - 05/97 39 -62 kW		*19-063324*	с АБС

MAZDA 121 III (JASM, JBSM)

B1	**1.25, 1.3** 03/96 - 09/98 37 -55 kW	**12-117161**		VA: с шариковым подшибником
B4	**1.25, 1.3** 03/96 - 09/98 37 -55 kW	**22-045546** **11-101468** SP	**19-029306** **11-105886** SP	
B4	**1.25, 1.3** 10/98 - 37 -55 kW	**22-045546** **11-101468** SP	**19-104089** **11-105886** SP	
B4	**1.8 D** 03/96 - 09/98 44 kW	**22-045553** **11-101468** SP	**19-029306** **11-105886** SP	
B4	**1.8 D** 10/98 - 44 kW	**22-045553** **11-101468** SP	**19-104089** **11-105886** SP	

MAZDA 2 (DY)

B1	**1.25, 1.4, 1.4 CD, 1.6** 04/03 - 50 -74 kW	**12-224340**		VA: с шариковым подшибником
B3	**1.2, 1.25, 1.3 L, 1.4, 1.4 CD, 1.5, 1.6** 02/03 - 50 -82 kW	**36-216178**	**36-214938**	стандартная подвеска
B4	**1.25, 1.4, 1.4 CD, 1.6** 04/03 - 50 -74 kW	**22-111760** **22-111777**	**19-111780**	
B6 Sport	**1.25, 1.4, 1.4 CD, 1.6** 04/03 - 50 -74 kW	**35-103547** **35-103554**	**24-103565**	стандартная подвеска; спортивная подвеска
B8	**1.25, 1.4, 1.4 CD, 1.6** 04/03 - 50 -74 kW	**35-103578** **35-103585**	**24-103596**	стандартная подвеска; спортивная подвеска

MAZDA 2 (DE)

B3	**1.3, 1.5** 10/07 - 55 -76 kW	**36-216208**	**36-216222**	стандартная подвеска
B3	**1.3, 1.5** 10/07 - 55 -76 kW	**36-216215**	**36-216222**	стандартная подвеска; Усиленное оснащение .
B3	**1.4 MZR, 1.6 MZ-CD** 01/08 - 50 -66 kW	**36-216215**	**36-216222**	стандартная подвеска

M

Пригодны для			

MAZDA

MAZDA 2 (DE)

B4	**1.3, 1.4 MZR, 1.5, 1.6 MZ-CD** 10/07 - 50 -76 kW	i.V. i.V.	**24-188654**	
B14	**1.3, 1.4 MZR, 1.5, 1.6 MZ-CD** 10/07 - 50 -76 kW	**47-167490**		Обязанность, предусмотренная экспертизой VA: Глубина (экспертиза): 25-40 мм; Нагрузка оси до: 850 кг HA: Глубина (экспертиза): 20-40 мм; Нагрузка оси до: 765 кг

MAZDA 323 II Hatchback (BD)

B3	**1.3, 1.5, 1.6** 11/80 - 03/87 44 -65 kW	**36-161096**	**36-161041**	стандартная подвеска

MAZDA 323 II (BD)

B3	**1.1, 1.3, 1.5, 1.6 GLX** 11/80 - 03/87 40 -65 kW	**36-161096**	**36-161041**	стандартная подвеска

MAZDA 323 III Station Wagon (BW)

B3	**1.5, 1.6, 1.7 D** 05/86 - 10/89 40 -63 kW		*36-160884*	стандартная подвеска

MAZDA 323 C IV (BG)

B3	**1.3, 1.3 16V, 1.6, 1.6 16V, 1.7 D, 1.8 16V GT** 08/89 - 10/94 41 -94 kW	**36-130627**	**36-130634**	стандартная подвеска
B4	**1.3, 1.3 16V** 09/89 - 07/94 49 -54 kW	*22-047441*	*22-048912*	исполнение для плохих дорог
B4	**1.3, 1.3 16V** 09/89 - 07/94 49 -54 kW	*22-047441*	*22-048936*	кроме исполнения для плохих дорог
B4	**1.6** 09/89 - 06/91 62 kW	*22-047441*	*22-048912*	исполнение для плохих дорог
B4	**1.6** 09/89 - 06/91 62 kW	*22-047441*	*22-048936*	кроме исполнения для плохих дорог
B4	**1.6 16V** 03/91 - 10/94 65 kW	*22-047441*	*22-048912*	исполнение для плохих дорог
B4	**1.6 16V** 03/91 - 10/94 65 kW	*22-047441*	*22-048936*	кроме исполнения для плохих дорог
B4	**1.8 16V 4WD** 11/91 - 12/93 76 kW	*22-047410* *22-047427*		
B4	**1.8 16V GT** 09/89 - 03/93 94 kW	*22-047441*	*22-048912*	исполнение для плохих дорог
B4	**1.8 16V GT** 09/89 - 03/93 94 kW	*22-047441*	*22-048936*	кроме исполнения для плохих дорог
B4	**1.8 16V Turbo 4WD** 09/90 - 12/92 120 kW	*22-047410* *22-047427*		
B4	**1.7 D** 08/89 - 07/94 41 kW	*22-047441*	*22-048912*	исполнение для плохих дорог
B4	**1.7 D** 08/89 - 07/94 41 kW	*22-047441*	*22-048936*	кроме исполнения для плохих дорог

MAZDA 323 F IV (BG)

B3	**1.6, 1.6 16V, 1.8 16V, 1.8 16V GT** 08/89 - 07/94 62 -94 kW	**36-130627**	**36-130634**	стандартная подвеска

M

Пригодны для				
MAZDA				
MAZDA 323 F IV (BG)				
B4	**1.6, 1.6 16V, 1.8 16V, 1.8 16V GT** 08/89 - 07/94 62 -94 kW		*22-048912*	исполнение для плохих дорог
B4	**1.6, 1.6 16V, 1.8 16V, 1.8 16V GT** 08/89 - 07/94 62 -94 kW		*22-048936*	кроме исполнения для плохих дорог
MAZDA 323 S IV (BG)				
B3	**1.3, 1.3 16V, 1.6, 1.6 16V, 1.7 D, 1.8 16V** 08/89 - 07/94 41 -76 kW	**36-130627**	**36-130634**	стандартная подвеска
B4	**1.3, 1.3 16V** 09/89 - 07/94 49 -54 kW	*22-047441*	*22-048912*	исполнение для плохих дорог
B4	**1.3, 1.3 16V** 09/89 - 07/94 49 -54 kW	*22-047441*	*22-048936*	кроме исполнения для плохих дорог
B4	**1.6, 1.6 16V** 08/89 - 10/94 62 -65 kW	*22-047441*	*22-048912*	исполнение для плохих дорог
B4	**1.6, 1.6 16V** 08/89 - 10/94 62 -65 kW	*22-047441*	*22-048936*	кроме исполнения для плохих дорог
B4	**1.8 16V** 08/89 - 07/94 76 kW	*22-047441*	*22-048912*	исполнение для плохих дорог
B4	**1.8 16V** 08/89 - 07/94 76 kW	*22-047441*	*22-048936*	кроме исполнения для плохих дорог
B4	**1.7 D** 08/89 - 07/94 41 kW	*22-047441*	*22-048912*	исполнение для плохих дорог
B4	**1.7 D** 08/89 - 07/94 41 kW	*22-047441*	*22-048936*	кроме исполнения для плохих дорог
MAZDA 323 P V (BA)				
B3	**1.3 16V** 10/96 - 54 kW	36-212705	**36-200887**	стандартная подвеска
B3	**1.3 16V** 10/96 - 54 kW	**36-201631**		стандартная подвеска; Усиленное оснащение .
B3	**1.5 16V** 10/96 - 65 kW	36-212705	**36-200887**	стандартная подвеска; механическая КПП
B3	**1.5 16V** 10/96 - 65 kW	**36-201631**		стандартная подвеска; Усиленное оснащение .; механическая КПП
B3	**1.5 16V** 10/96 - 65 kW	**36-201631**	**36-212712**	стандартная подвеска; АКПП
B3	**1.5 16V** 10/96 - 65 kW	**36-200979**		стандартная подвеска; Усиленное оснащение .; АКПП
B3	**2.0 D** 10/96 - 52 kW	**36-200979**	**36-200887**	стандартная подвеска
B4	**1.3 16V, 1.5 16V, 2.0 D** 10/96 - 52 -65 kW	*22-047472* *22-047489*		
MAZDA 323 C V (BA)				
B3	**1.3 16V** 08/94 - 09/98 54 kW	36-212705	**36-200887**	стандартная подвеска
B3	**1.3 16V** 08/94 - 09/98 54 kW	**36-201631**		стандартная подвеска; Усиленное оснащение .

M

Пригодны для			
MAZDA			
MAZDA 323 C V (BA)			
B3	**1.5 16V, 1.8, 1.8 16V, 2.0** 08/94 - 09/98 65 -104 kW	36-212705	**36-200887**	стандартная подвеска; механическая КПП
B3	**1.5 16V, 1.8, 1.8 16V, 2.0** 08/94 - 09/98 65 -104 kW	**36-201631**		стандартная подвеска; Усиленное оснащение .; механическая КПП
B3	**1.5 16V, 1.8, 1.8 16V, 2.0** 08/94 - 09/98 65 -104 kW	**36-201631**	**36-212712**	стандартная подвеска; АКПП
B3	**1.5 16V, 1.8, 1.8 16V, 2.0** 08/94 - 09/98 65 -104 kW	**36-200979**		стандартная подвеска; Усиленное оснащение .; АКПП
B4	**1.3 16V, 1.5 16V, 1.8 16V** 08/94 - 09/98 54 -84 kW	*22-047472* *22-047489*		без АБС
B4	**1.3 16V, 1.5 16V, 1.8 16V** 08/94 - CH-Nr. 54 -84 kW		*22-048967* *22-048974*	-> CH.Nr.: 151007; с АБС
B4	**1.3 16V, 1.5 16V, 1.8 16V** CH-Nr. - 09/98 54 -84 kW	*22-047472* *22-047489*		CH.Nr.: 151008 ->; с АБС
MAZDA 323 F V (BA)			
B3	**1.5 16V, 1.8 16V, 2.0 24V** 07/94 - 09/98 65 -106 kW	36-212705	**36-200887**	стандартная подвеска; механическая КПП
B3	**1.5 16V, 1.8 16V, 2.0 24V** 07/94 - 09/98 65 -106 kW	**36-201631**		стандартная подвеска; Усиленное оснащение .; механическая КПП
B3	**1.5 16V, 1.8 16V, 2.0 24V** 07/94 - 09/98 65 -106 kW	**36-201631**	**36-212712**	стандартная подвеска; АКПП
B3	**1.5 16V, 1.8 16V, 2.0 24V** 07/94 - 09/98 65 -106 kW	**36-200979**		стандартная подвеска; Усиленное оснащение .; АКПП
B4	**1.5 16V** 07/94 - 09/98 65 kW	*22-047472* *22-047489*		без АБС
B4	**1.5 16V** 07/94 - CH-Nr. 65 kW		*22-048967* *22-048974*	-> CH.Nr.: 151007; с АБС
B4	**1.5 16V** CH-Nr. - 09/98 65 kW	*22-047472* *22-047489*		CH.Nr.: 151008 ->; с АБС
B4	**1.8 16V** 08/94 - 09/98 84 kW	*22-047472* *22-047489*		без АБС
B4	**1.8 16V** 08/94 - CH-Nr. 84 kW		*22-048967* *22-048974*	-> CH.Nr.: 151007; с АБС
B4	**1.8 16V** CH-Nr. - 09/98 84 kW	*22-047472* *22-047489*		CH.Nr.: 151008 ->; с АБС
B4	**2.0 24V** 08/94 - 09/98 106 kW	*22-047656* *22-047663*	*22-049070* *22-049087*	без АБС
B4	**2.0 24V** 08/94 - CH-Nr. 106 kW	*22-047670* *22-047687*	*22-049094* *22-049100*	-> CH.Nr.: 151007; с АБС
B4	**2.0 24V** CH-Nr. - 09/98 106 kW	*22-047656* *22-047663*	*22-049070* *22-049087*	CH.Nr.: 151008 ->; с АБС
MAZDA 323 S V (BA)			
B3	**1.3 16V** 08/94 - 09/98 54 kW	36-212705	**36-200887**	стандартная подвеска
B3	**1.3 16V** 08/94 - 09/98 54 kW	**36-201631**		стандартная подвеска; Усиленное оснащение .

M

Пригодны для			

MAZDA

MAZDA 323 S V (BA)

B3	**1.5 16V, 1.6** 08/94 - 09/98 65 -80 kW	36-212705	**36-200887**	стандартная подвеска; механическая КПП
B3	**1.5 16V, 1.6** 08/94 - 09/98 65 -80 kW	**36-201631**		стандартная подвеска; Усиленное оснащение .; механическая КПП
B3	**1.5 16V, 1.6** 08/94 - 09/98 65 -80 kW	**36-201631**	**36-212712**	стандартная подвеска; АКПП
B3	**1.5 16V, 1.6** 08/94 - 09/98 65 -80 kW	**36-200979**		стандартная подвеска; Усиленное оснащение .; АКПП
B3	**1.6 TD, 1.8, 1.8 16V, 2.0** 05/94 - 09/98 60 -98 kW	**36-201631**	**36-212712**	стандартная подвеска
B3	**1.6 TD, 1.8, 1.8 16V, 2.0** 05/94 - 09/98 60 -98 kW	**36-200979**		стандартная подвеска; Усиленное оснащение .
B3	**2.0 D** 10/96 - 09/98 52 kW	**36-200979**	**36-200887**	стандартная подвеска
B4	**1.3 16V, 1.5 16V, 1.6 TD, 1.8 16V** 05/94 - 09/98 54 -84 kW	*22-047472* *22-047489*		без АБС
B4	**1.3 16V, 1.5 16V, 1.6 TD, 1.8 16V** 05/94 - CH-Nr. 54 -84 kW		*22-048967* *22-048974*	-> CH.Nr.: 151007; с АБС
B4	**1.3 16V, 1.5 16V, 1.6 TD, 1.8 16V** CH-Nr. - 09/98 54 -84 kW	*22-047472* *22-047489*		CH.Nr.: 151008 ->; с АБС
B4	**2.0 D** 10/96 - 09/98 52 kW	*22-047472* *22-047489*		

MAZDA 323 F VI (BJ)

B3	**1.6** 11/00 - 05/04 70 -72 kW	**36-200900**		стандартная подвеска; механическая КПП
B3	**1.8 Astina, 1.9 16V, 2.0** 11/00 - 05/04 84 -96 kW	**36-200900**		стандартная подвеска
B3	**2.0 D, 2.0 TD** 09/98 - 10/00 52 -66 kW	**36-200900**		стандартная подвеска

MAZDA 323 S VI (BJ)

B3	**1.4 16V, 1.5, 1.5 16V, 1.6, 1.9 16V** 05/98 - 10/00 54 -84 kW		**36-214891**	стандартная подвеска
B3	**1.6, 2.0, 2.0 Astina** 02/00 - 05/04 70 -98 kW	**36-201464**		стандартная подвеска; механическая КПП
B3	**1.6** 09/98 - 05/04 70 -80 kW	**36-201464**	**36-214891**	стандартная подвеска; АКПП
B3	**1.9 16V** 11/00 - 05/04 84 kW	**36-200900**		стандартная подвеска
B3	**2.0, 2.0 Astina** 02/00 - 05/04 96 -98 kW	**36-200900**		стандартная подвеска; АКПП
B3	**2.0 Astina, 2.0 D, 2.0 DiTD, 2.0 TD** 09/98 - 10/00 52 -98 kW	**36-200900**	**36-214891**	стандартная подвеска

MAZDA 3 (BK)

B1	**1.4, 1.6, 1.6 DI Turbo, 2.0, 2.0 MZR-CD, 2.3 DiSi Turbo MPS, 2.3 MPS, 2.3 MZR, 2.3 MZR Sport** 10/03 - 59 -191 kW	**12-224166**		VA: -> 11/08

M

Пригодны для			

MAZDA

MAZDA 3 (BK)

B3	**1.4, 1.6** 10/03 - 59 -77 kW	**36-214907**	**36-200894**	стандартная подвеска
B3	**2.0** 10/03 - 104 -110 kW		**36-200894**	стандартная подвеска
B3	**1.6 DI Turbo** 06/04 - 80 kW	**36-214921**	**36-200894**	стандартная подвеска
B4	**1.4, 1.6, 1.6 DI Turbo, 2.0, 2.0 MZR-CD, 2.3 MZR** 10/03 - 59 -115 kW	**22-112811** ↰ **22-112880** ↱	**19-112893**	стандартная подвеска
B6 Sport	**1.4, 1.6, 1.6 DI Turbo, 2.0, 2.0 MZR-CD, 2.3 DiSi Turbo MPS, 2.3 MPS, 2.3 MZR, 2.3 MZR Sport** 10/03 - 59 -191 kW	**35-110736** ↰ **35-110743** ↱	**24-215220**	
B8	**1.4, 1.6, 1.6 DI Turbo, 2.0, 2.0 MZR-CD, 2.3 DiSi Turbo MPS, 2.3 MPS, 2.3 MZR, 2.3 MZR Sport** 10/03 - 59 -191 kW	**35-110767** ↰ **35-110774** ↱	**24-215237**	
B12 PK	**1.4, 1.6, 2.0** 10/03 - 59 -110 kW	**46-190307**		Обязанность, предусмотренная экспертизой VA: Глубина (экспертиза): 30 мм; Нагрузка оси до: 955 кг HA: Глубина (экспертиза): 30 мм; Нагрузка оси до: 915 кг
B12 PK	**2.3 DiSi Turbo MPS, 2.3 MPS, 2.3 MZR, 2.3 MZR Sport** 10/03 - 115 -191 kW	**46-190321**		Обязанность, предусмотренная экспертизой VA: Глубина (экспертиза): 25 мм; Нагрузка оси до: 1070 кг HA: Глубина (экспертиза): 15 мм; Нагрузка оси до: 915 кг
B12 PK	**1.6 DI Turbo** 06/04 - 80 kW	**46-190314**		Обязанность, предусмотренная экспертизой VA: Глубина (экспертиза): 30 мм; Нагрузка оси до: 955 кг HA: Глубина (экспертиза): 30 мм; Нагрузка оси до: 915 кг
B14	**1.4, 1.6, 1.6 DI Turbo, 2.0, 2.0 MZR-CD, 2.3 MZR** 10/03 - 59 -115 kW	**47-121225**		Обязанность, предусмотренная экспертизой VA: Глубина (экспертиза): 25-40 мм; Нагрузка оси до: 1100 кг HA: Глубина (экспертиза): 20-40 мм; Нагрузка оси до: 1090 кг
B14	**2.3 DiSi Turbo MPS, 2.3 MPS, 2.3 MZR Sport** 10/03 - 126 -191 kW	**47-121225**		Обязанность, предусмотренная экспертизой VA: Глубина (экспертиза): 10-25 мм; Нагрузка оси до: 1100 кг HA: Глубина (экспертиза): 5-25 мм; Нагрузка оси до: 1090 кг
B16 PSS9	**1.4, 1.6, 1.6 DI Turbo, 2.0, 2.0 MZR-CD, 2.3 MZR** 10/03 - 59 -115 kW	**48-121262**		Обязанность, предусмотренная экспертизой VA: Глубина (экспертиза): 25-40 мм; Нагрузка оси до: 1100 кг HA: Глубина (экспертиза): 20-40 мм; Нагрузка оси до: 1090 кг
B16 PSS9	**2.3 DiSi Turbo MPS, 2.3 MPS, 2.3 MZR Sport** 10/03 - 126 -191 kW	**48-121262**		Обязанность, предусмотренная экспертизой VA: Глубина (экспертиза): 10-25 мм; Нагрузка оси до: 1100 кг HA: Глубина (экспертиза): 5-25 мм; Нагрузка оси до: 1090 кг

MAZDA 3 седан (BK)

B1	**1.6, 1.6 DI Turbo, 2.0, 2.0 MZR-CD, 2.3** 06/00 - 77 -126 kW	**12-224166**		VA: -> 11/08
B3	**1.6** 02/04 - 77 kW	**36-214907**	**36-214914**	стандартная подвеска; механическая КПП
B3	**1.6** 02/04 - 77 kW		**36-214914**	стандартная подвеска; АКПП
B3	**2.0, 2.0 MZR-CD, 2.3** 06/00 - 104 -126 kW		**36-214914**	стандартная подвеска

M

Пригодны для			

MAZDA

MAZDA 3 седан (BK)

B3	**1.6 DI Turbo** 06/04 - 80 kW	**36-214921**	**36-214914**	стандартная подвеска
B4	**1.6, 1.6 DI Turbo, 2.0, 2.0 MZR-CD, 2.3** 06/00 - 77 -126 kW	**22-112811** **22-112880**	**19-112893**	стандартная подвеска
B6 Sport	**1.6, 1.6 DI Turbo, 2.0, 2.0 MZR-CD, 2.3** 06/00 - 77 -126 kW	**35-110736** **35-110743**	**24-215220**	
B8	**1.6, 1.6 DI Turbo, 2.0, 2.0 MZR-CD, 2.3** 06/00 - 77 -126 kW	**35-110767** **35-110774**	**24-215237**	
B12 PK	**1.6, 2.0** 02/04 - 77 -110 kW	**46-190307**		Обязанность, предусмотренная экспертизой VA: Глубина (экспертиза): 30 мм; Нагрузка оси до: 955 кг HA: Глубина (экспертиза): 30 мм; Нагрузка оси до: 915 кг
B12 PK	**2.3** 06/00 - 03/09 118 -126 kW	**46-190321**		Обязанность, предусмотренная экспертизой VA: Глубина (экспертиза): 25 мм; Нагрузка оси до: 1070 кг HA: Глубина (экспертиза): 15 мм; Нагрузка оси до: 915 кг
B12 PK	**1.6 DI Turbo** 06/04 - 80 kW	**46-190314**		Обязанность, предусмотренная экспертизой VA: Глубина (экспертиза): 30 мм; Нагрузка оси до: 955 кг HA: Глубина (экспертиза): 30 мм; Нагрузка оси до: 915 кг
B14	**1.6, 1.6 DI Turbo, 2.0, 2.0 MZR-CD, 2.3** 06/00 - 77 -126 kW	**47-121225**		без рецензии TUV VA: Глубина (экспертиза): 30-50 мм; Нагрузка оси до: 1100 кг HA: Глубина (экспертиза): 30-50 мм; Нагрузка оси до: 1090 кг
B16 PSS9	**1.6, 1.6 DI Turbo, 2.0, 2.0 MZR-CD, 2.3** 06/00 - 77 -126 kW	**48-121262**		без рецензии TUV VA: Глубина (экспертиза): 30-50 мм; Нагрузка оси до: 1100 кг HA: Глубина (экспертиза): 30-50 мм; Нагрузка оси до: 1090 кг

MAZDA 3 (BL)

B4	**1.6 MZR, 1.6 MZR CD, 1.6 MZR-CD, 2.0 MZR, 2.0 MZR DISI, 2.2 MZR-CD, 2.3 MPS Turbo, 2.5** 06/09 - 77 -191 kW	**22-112811** **22-112880**	**19-112893**	стандартная подвеска; колесный диск: 15"; колесный диск: 17"
B6 Sport	**1.6 MZR, 1.6 MZR CD, 1.6 MZR-CD, 2.0 MZR, 2.0 MZR DISI, 2.2 MZR-CD, 2.3 MPS Turbo, 2.5** 06/09 - 77 -191 kW	**35-110736** **35-110743**	**24-196529**	
B8	**1.6 MZR, 1.6 MZR CD, 1.6 MZR-CD, 2.0 MZR, 2.0 MZR DISI, 2.2 MZR-CD, 2.3 MPS Turbo, 2.5** 06/09 - 77 -191 kW	**35-110767** **35-110774**	**24-196550**	
B14	**1.6 MZR, 1.6 MZR CD, 1.6 MZR-CD, 2.0 MZR, 2.0 MZR DISI, 2.2 MZR-CD** 06/09 - 77 -136 kW	**47-121225**		Обязанность, предусмотренная экспертизой VA: Глубина (экспертиза): 25-40 мм; Нагрузка оси до: 1135 кг HA: Глубина (экспертиза): 20-40 мм; Нагрузка оси до: 1090 кг
B14	**2.3 MPS Turbo, 2.5** 06/09 - 122 -191 kW	**47-121225**		Обязанность, предусмотренная экспертизой VA: Глубина (экспертиза): 10-25 мм; Нагрузка оси до: 1135 кг HA: Глубина (экспертиза): 5-25 мм; Нагрузка оси до: 1090 кг
B16 PSS9	**1.6 MZR, 1.6 MZR CD, 1.6 MZR-CD, 2.0 MZR, 2.0 MZR DISI, 2.2 MZR-CD** 06/09 - 77 -136 kW	**48-121262**		Обязанность, предусмотренная экспертизой VA: Глубина (экспертиза): 25-40 мм; Нагрузка оси до: 1135 кг HA: Глубина (экспертиза): 25-40 мм; Нагрузка оси до: 1090 кг

Пригодны для			

MAZDA

MAZDA 3 (BL)

B16 PSS9	**2.3 MPS Turbo, 2.5** 06/09 - 122 -191 kW	**48-121262**		Обязанность, предусмотренная экспертизой VA: Глубина (экспертиза): 10-25 мм; Нагрузка оси до: 1135 кг HA: Глубина (экспертиза): 5-25 мм; Нагрузка оси до: 1090 кг

MAZDA 3 седан (BL)

B4	**1.6 MZR, 1.6 MZR CD, 2.0 MZR, 2.0 MZR DISI, 2.2 MZR-CD, 2.5** 06/09 - 77 -136 kW	**22-112811** **22-112880**	**19-112893**	стандартная подвеска; колесный диск: 15"; колесный диск: 17"
B6 Sport	**1.6 MZR, 1.6 MZR CD, 2.0 MZR, 2.0 MZR DISI, 2.2 MZR-CD, 2.5** 06/09 - 77 -136 kW	**35-110736** **35-110743**	**24-196529**	
B8	**1.6 MZR, 1.6 MZR CD, 2.0 MZR, 2.0 MZR DISI, 2.2 MZR-CD, 2.5** 06/09 - 77 -136 kW	**35-110767** **35-110774**	**24-196550**	
B14	**1.6 MZR, 1.6 MZR CD, 2.0 MZR, 2.0 MZR DISI, 2.2 MZR-CD, 2.5** 06/09 - 77 -136 kW	**47-121225**		Обязанность, предусмотренная экспертизой VA: Глубина (экспертиза): 25-40 мм; Нагрузка оси до: 1135 кг HA: Глубина (экспертиза): 20-40 мм; Нагрузка оси до: 1090 кг
B16 PSS9	**1.6 MZR, 1.6 MZR CD, 2.0 MZR, 2.0 MZR DISI, 2.2 MZR-CD, 2.5** 06/09 - 77 -136 kW	**48-121262**		Обязанность, предусмотренная экспертизой VA: Глубина (экспертиза): 25-40 мм; Нагрузка оси до: 1135 кг HA: Глубина (экспертиза): 25-40 мм; Нагрузка оси до: 1090 кг

MAZDA 5 (CR19)

B4	**1.8, 2.0, 2.0 CD, 2.3, 1.6 CD, 2.0** 06/05 - 81 -122 kW	**22-112811** **22-112880**	**i.V.**	стандартная подвеска

MAZDA 626 I (CB)

B6 Sport	**1.6, 2.0** 05/79 - 05/82 55 -66 kW		**24-003193**	
B6 Sport	**1.6, 2.0** 05/79 - 05/82 55 -66 kW		**24-001540**	HA: Более тугая регулировка (настройка)

MAZDA 626 II Hatchback (GC)

B4	**1.6, 2.0** 03/83 - 06/85 55 -74 kW	*22-045119* *22-045126*	*22-045133* *11-101482* SP	
B4	**1.6, 2.0** 07/85 - 09/87 55 -74 kW		*22-045133* *11-101482* SP	
B4	**2.0** 01/86 - 09/87 88 kW		*22-045133* *11-101482* SP	
B4	**2.0 D** 03/84 - 06/85 46 kW	*22-045119* *22-045126*	*22-045133* *11-101482* SP	
B4	**2.0 D** 07/85 - 06/87 46 kW		*22-045133* *11-101482* SP	

MAZDA 626 II (GC)

B4	**1.6, 2.0, 2.0 D** 11/82 - 06/85 46 -74 kW	*22-045119* *22-045126*	*22-045133* *11-101482* SP	
B4	**1.6, 2.0, 2.0 D** 07/85 - 09/87 46 -74 kW		*22-045133* *11-101482* SP	
B4	**2.0** 01/86 - 09/87 68 -88 kW		*22-045133* *11-101482* SP	

Пригодны для			
MAZDA			
MAZDA 626 III Hatchback (GD)			
B3 **1.6, 1.8, 2.0, 2.0 12V, 2.0 16V, 2.0 D, 2.2 12V** 06/87 - 05/92 44 -109 kW	**36-160907**	**36-154944**	стандартная подвеска
B4 **1.6, 1.8, 2.0, 2.0 12V, 2.0 16V, 2.0 D, 2.2 12V** 06/87 - 05/92 44 -109 kW	*22-047571* *22-047588*	*22-049018* *22-049025*	без электронн. регулирования аморт. Силы; искл. авт. со всеми управляемыми колесами
MAZDA 626 III (GD)			
B3 **1.6, 1.8, 2.0, 2.0 12V, 2.0 16V, 2.0 D, 2.2 12V** 06/87 - 05/92 44 -109 kW	**36-160907**	**36-154944**	стандартная подвеска
B4 **1.6, 1.8, 2.0, 2.0 12V, 2.0 16V, 2.0 D, 2.2 12V** 06/87 - 05/92 44 -109 kW	*22-047571* *22-047588*	*22-049018* *22-049025* *22-049001*	без электронн. регулирования аморт. Силы; искл. авт. со всеми управляемыми колесами
MAZDA 626 III Station Wagon (GV)			
B3 **1.8, 2.0, 2.0 12V, 2.0 16V, 2.0 D, 2.0 D Comprex, 2.0 GLX, 2.0 i, 2.2 12V** 09/87 - 11/96 44 -110 kW	**36-159895**	**36-159864**	стандартная подвеска
B4 **1.8, 2.0, 2.0 12V, 2.0 16V, 2.0 D, 2.0 D Comprex, 2.0 GLX, 2.0 i, 2.2 12V** 09/87 - 11/96 44 -110 kW	*22-047571* *22-047588*	*22-049148*	без электронн. регулирования аморт. Силы
B4 **2.2 12V 4WD** 05/91 - 11/92 85 kW	*22-047595* *22-047601*	*22-049155* *22-049162*	без электронн. регулирования аморт. Силы
MAZDA 626 III купе (GD)			
B3 **1.6** 06/87 - 05/92 60 kW	**36-160907**	**36-154944**	стандартная подвеска
B3 **1.8, 2.0, 2.0 12V, 2.0 16V, 2.2 12V** 06/87 - 12/91 65 -109 kW	**36-160907**	**36-154944**	стандартная подвеска
B4 **1.6, 1.8, 2.0, 2.0 12V, 2.0 16V, 2.2 12V** 06/87 - 05/92 60 -109 kW	*22-047571* *22-047588*	*22-049018* *22-049025* *22-049001*	без электронн. регулирования аморт. Силы; искл. авт. со всеми управляемыми колесами
MAZDA 626 IV Hatchback (GE)			
B3 **1.8, 2.0 i** 08/91 - 04/97 66 -85 kW	**36-159949**	**36-159901**	стандартная подвеска
B3 **2.5 24V** 01/92 - 04/97 120 -121 kW	**36-159932**	**36-159901**	стандартная подвеска
B3 **2.0 D GLX Comprex** 01/93 - 04/97 55 kW	**36-159925**	**36-159901**	стандартная подвеска
B4 **1.8** 08/94 - 04/97 66 kW	*22-047625*		без электронн. регулирования аморт. Силы; искл. авт. со всеми управляемыми колесами; без регулируемой подвески
B4 **1.8** 08/94 - 04/97 66 kW	*22-047632* *22-047649*		без электронн. регулирования аморт. Силы; искл. авт. со всеми управляемыми колесами; с регулируемой подвеской
B4 **1.8** 08/91 - CH-Nr. 77 kW	*22-047625*	*22-049032*	-> CH.Nr.: 271863; без электронн. регулирования аморт. Силы; искл. авт. со всеми управляемыми колесами; без регулируемой подвески
B4 **1.8** CH-Nr. - 04/97 77 kW	*22-047625*		CH.Nr.: 271864 ->; без электронн. регулирования аморт. Силы; искл. авт. со всеми управляемыми колесами; без регулируемой подвески
B4 **1.8** 08/91 - 04/97 77 kW	*22-047632* *22-047649*		без электронн. регулирования аморт. Силы; искл. авт. со всеми управляемыми колесами; с регулируемой подвеской

M

Пригодны для			
MAZDA			
MAZDA 626 IV Hatchback (GE)			
B4	**2.0 i** 08/91 - CH-Nr. 85 kW	*22-047625*	*22-049032*	-> CH.Nr.: 271863; без электронн. регулирования аморт. Силы; искл. авт. со всеми управляемыми колесами; без регулируемой подвески
B4	**2.0 i** CH-Nr. - 04/97 85 kW	*22-047625*		CH.Nr.: 271864 ->; без электронн. регулирования аморт. Силы; искл. авт. со всеми управляемыми колесами; без регулируемой подвески
B4	**2.0 i** 08/91 - 04/97 85 kW	*22-047632* *22-047649*		без электронн. регулирования аморт. Силы; искл. авт. со всеми управляемыми колесами; с регулируемой подвеской
B4	**2.5 24V** 01/92 - 04/97 120 -121 kW	*22-047625*	*22-049032*	без электронн. регулирования аморт. Силы; искл. авт. со всеми управляемыми колесами; без регулируемой подвески
B4	**2.5 24V** 01/92 - 04/97 120 -121 kW	*22-047625*	*22-049049*	без электронн. регулирования аморт. Силы; искл. авт. со всеми управляемыми колесами; с регулируемой подвеской
B4	**2.0 D GLX Comprex** 01/93 - CH-Nr. 55 kW	*22-047625*	*22-049032*	-> CH.Nr.: 271863; без электронн. регулирования аморт. Силы; искл. авт. со всеми управляемыми колесами; без регулируемой подвески
B4	**2.0 D GLX Comprex** CH-Nr. - 04/97 55 kW	*22-047625*		CH.Nr.: 271864 ->; без электронн. регулирования аморт. Силы; искл. авт. со всеми управляемыми колесами; без регулируемой подвески
B4	**2.0 D GLX Comprex** 01/93 - 04/97 55 kW	*22-047632* *22-047649*		без электронн. регулирования аморт. Силы; искл. авт. со всеми управляемыми колесами; с регулируемой подвеской
MAZDA 626 IV (GE)			
B3	**1.8 i, 2.0 i** 01/92 - 04/97 66 -85 kW	**36-159949**	**36-159901**	стандартная подвеска
B3	**2.0 D GLX Comprex** 10/92 - 04/97 55 kW	**36-159925**	**36-159901**	стандартная подвеска
B4	**1.8 i** 08/94 - 04/97 66 kW	*22-047625*		без электронн. регулирования аморт. Силы; искл. авт. со всеми управляемыми колесами; без регулируемой подвески
B4	**1.8 i** 01/92 - 04/97 66 -77 kW	*22-047632* *22-047649*		без электронн. регулирования аморт. Силы; искл. авт. со всеми управляемыми колесами; с регулируемой подвеской
B4	**1.8 i, 2.0 D GLX Comprex, 2.0 i, 2.5 24V** 01/92 - CH-Nr. 55 -121 kW	*22-047625*	*22-049032*	-> CH.Nr.: 271863; без электронн. регулирования аморт. Силы; искл. авт. со всеми управляемыми колесами; без регулируемой подвески
B4	**1.8 i** CH-Nr. - 04/97 77 kW	*22-047625*		CH.Nr.: 271864 ->; без электронн. регулирования аморт. Силы; искл. авт. со всеми управляемыми колесами; без регулируемой подвески
B4	**2.0 i, 2.5 24V** CH-Nr. - 04/97 85 -121 kW	*22-047625*		CH.Nr.: 271864 ->; без электронн. регулирования аморт. Силы; искл. авт. со всеми управляемыми колесами; без регулируемой подвески
B4	**2.0 i, 2.5 24V** 01/92 - 04/97 85 -121 kW	*22-047632* *22-047649*		без электронн. регулирования аморт. Силы; искл. авт. со всеми управляемыми колесами; с регулируемой подвеской
B4	**2.0 i 4WD** 04/92 - 04/97 85 kW	*22-047632* *22-047649*	*22-049056* *22-049063*	без электронн. регулирования аморт. Силы; искл. авт. со всеми управляемыми колесами; без регулируемой подвески
B4	**2.0 D GLX Comprex** CH-Nr. - 04/97 55 kW	*22-047625*		CH.Nr.: 271864 ->; без электронн. регулирования аморт. Силы; искл. авт. со всеми управляемыми колесами; без регулируемой подвески
B4	**2.0 D GLX Comprex** 10/92 - 04/97 55 kW	*22-047632* *22-047649*		без электронн. регулирования аморт. Силы; искл. авт. со всеми управляемыми колесами; с регулируемой подвеской
MAZDA 626 V Hatchback (GF)			
B4	**1.8** 05/97 - 10/02 66 -74 kW	**11-101376** *SP*		без электронн. регулирования аморт. Силы; без регулируемой подвески
B4	**1.8** 05/97 - 10/02 66 -74 kW	*22-047724*		без электронн. регулирования аморт. Силы; с регулируемой подвеской
B4	**2.0, 2.0 H.P.** 05/97 - 10/02 85 -100 kW	**11-101376** *SP*		без электронн. регулирования аморт. Силы; без регулируемой подвески

Пригодны для			

MAZDA

MAZDA 626 V Hatchback (GF)

B4	**2.0, 2.0 H.P.** 05/97 - 10/02 85 -100 kW	*22-047724*		без электронн. регулирования аморт. Силы; с регулируемой подвеской
B4	**2.0 Turbo DI** 04/98 - 10/02 74 kW			без электронн. регулирования аморт. Силы; без регулируемой подвески
B4	**2.0 Turbo DI** 04/98 - 10/02 74 kW	*22-047724*		без электронн. регулирования аморт. Силы; с регулируемой подвеской

MAZDA 626 V (GF)

B4	**1.6, 1.8, 1.9** 05/97 - 12/99 66 -79 kW	**11-101376** SP		без электронн. регулирования аморт. Силы; без регулируемой подвески
B4	**1.6, 1.8, 1.9** 05/97 - 12/99 66 -79 kW	*22-047724*		без электронн. регулирования аморт. Силы; с регулируемой подвеской
B4	**2.0** 05/97 - 10/02 85 -100 kW	**11-101376** SP		без электронн. регулирования аморт. Силы; без регулируемой подвески
B4	**2.0** 05/97 - 10/02 85 -100 kW	*22-047724*		без электронн. регулирования аморт. Силы; с регулируемой подвеской
B4	**2.0 DITD, 2.0 TD, 2.0 Turbo DI** 04/98 - 10/02 66 -81 kW			без электронн. регулирования аморт. Силы; без регулируемой подвески
B4	**2.0 DITD, 2.0 TD, 2.0 Turbo DI** 04/98 - 10/02 66 -81 kW	*22-047724*		без электронн. регулирования аморт. Силы; с регулируемой подвеской

MAZDA 626 V Station Wagon (GW)

B4	**1.8, 1.9, 2.0, 2.0 DITD, 2.0 H.P., 2.0 Turbo DI** 04/98 - 10/02 66 -100 kW			без электронн. регулирования аморт. Силы; без регулируемой подвески
B4	**1.8, 1.9, 2.0, 2.0 DITD, 2.0 H.P., 2.0 Turbo DI** 04/98 - 10/02 66 -100 kW	*22-047724*		без электронн. регулирования аморт. Силы; с регулируемой подвеской

MAZDA 6 Hatchback (GG)

B3	**2.0** 08/02 - 02/04 104 kW	**36-215119**	**36-215102**	стандартная подвеска; механическая КПП
B3	**2.0** 03/04 - 104 kW	**36-214464** **36-214457**	**36-215102**	стандартная подвеска; механическая КПП
B3	**2.0** 08/02 - 02/04 104 kW	**36-219056**	**36-215102**	стандартная подвеска; АКПП
B3	**2.0** 03/04 - 104 kW	**36-219063**	**36-215102**	стандартная подвеска; АКПП
B3	**2.0 DI** 08/02 - 02/04 89 -100 kW	**36-223053**	**36-214471**	стандартная подвеска
B3	**2.0 DI** 08/02 - 02/04 89 -100 kW	**36-223060**		стандартная подвеска; Усиленное оснащение .
B3	**2.0 DI** 03/04 - 89 -100 kW	**36-219209** **36-219193**	**36-214471**	стандартная подвеска
B4	**1.8, 2.0, 2.0 DI, 2.3** 08/02 - 02/05 88 -122 kW	*19-112909* XL *19-112916* XL	**19-112862** OIO	
B6 Sport	**1.8, 2.0, 2.0 DI, 2.3** 08/02 - 02/05 88 -122 kW	**24-102568** XL **24-102575** XL	**24-102582** OIO	стандартная подвеска

M

Пригодны для			

MAZDA

MAZDA 6 Hatchback (GG)

B8	**1.8, 2.0, 2.0 DI, 2.3** 08/02 - 02/05 88 -122 kW	**24-102599** VA **24-102605** HA	**24-102612** OE	спортивная подвеска
B12 PK	**1.8, 2.0, 2.3** 08/02 - 02/05 88 -122 kW	**46-192646**		Обязанность, предусмотренная экспертизой VA: Глубина (экспертиза): 30 мм; Нагрузка оси до: 1040 кг HA: Глубина (экспертиза): 30 мм; Нагрузка оси до: 1010 кг
B12 PK	**2.0 DI** 08/02 - 02/05 89 -100 kW	**46-192660**		Обязанность, предусмотренная экспертизой VA: Глубина (экспертиза): 30 мм; Нагрузка оси до: 1095 кг HA: Глубина (экспертиза): 30 мм; Нагрузка оси до: 1010 кг

MAZDA 6 (GG)

B3	**1.8** 08/02 - 88 kW	**36-214464** **36-214457**	**36-214471**	стандартная подвеска
B3	**2.0** 06/02 - 02/04 104 kW	**36-215119**	**36-214471**	стандартная подвеска; механическая КПП
B3	**2.0** 03/04 - 104 kW	**36-214464** **36-214457**	**36-214471**	стандартная подвеска; механическая КПП
B3	**2.0** 06/02 - 02/04 104 kW	**36-219056**	**36-214471**	стандартная подвеска; АКПП
B3	**2.0** 03/04 - 104 kW	**36-219063**	**36-214471**	стандартная подвеска; АКПП
B3	**2.0** 03/05 - 108 kW	**36-214464** **36-214457**	**36-214471**	стандартная подвеска; механическая КПП
B3	**2.3** 06/02 - 02/04 122 kW	**36-214990**	**36-214471**	стандартная подвеска; механическая КПП
B3	**2.0 DI** 06/02 - 02/04 89 -100 kW	**36-223053**	**36-214471**	стандартная подвеска
B3	**2.0 DI** 06/02 - 02/04 89 -100 kW	**36-223060**		стандартная подвеска; Усиленное оснащение .
B3	**2.0 DI** 03/04 - 89 -100 kW	**36-219209** **36-219193**	**36-214471**	стандартная подвеска
B3	**2.0 DI** 06/05 - 105 kW	**36-219209** **36-219193**	**36-214471**	стандартная подвеска
B4	**1.8, 2.0, 2.0 DI, 2.3** 06/02 - 02/05 88 -122 kW	*19-112909* VA *19-112916* HA	**19-112862** OE	
B6 Sport	**1.8, 2.0, 2.0 DI, 2.3** 06/02 - 02/05 88 -122 kW	**24-102568** VA **24-102575** HA	**24-102582** OE	стандартная подвеска
B8	**1.8, 2.0, 2.0 DI, 2.3** 06/02 - 02/05 88 -122 kW	**24-102599** VA **24-102605** HA	**24-102612** OE	спортивная подвеска
B12 PK	**1.8, 2.0, 2.3** 06/02 - 02/05 88 -122 kW	**46-192646**		Обязанность, предусмотренная экспертизой VA: Глубина (экспертиза): 30 мм; Нагрузка оси до: 1040 кг HA: Глубина (экспертиза): 30 мм; Нагрузка оси до: 1010 кг
B12 PK	**2.0 DI** 06/02 - 02/05 89 -100 kW	**46-192660**		Обязанность, предусмотренная экспертизой VA: Глубина (экспертиза): 30 мм; Нагрузка оси до: 1095 кг HA: Глубина (экспертиза): 30 мм; Нагрузка оси до: 1010 кг

M

Пригодны для			

MAZDA

MAZDA 6 Station Wagon (GY)

B3	**1.8, 2.0** 08/02 - 88 -108 kW	**36-214464** **36-214457**	**36-214594**	стандартная подвеска
B3	**2.0 DI** 08/02 - 02/04 89 -100 kW	36-223053	**36-214471**	стандартная подвеска
B4	**1.8, 2.0, 2.0 DI, 2.3** 08/02 - 02/05 88 -122 kW	*19-112909* *19-112916*	**19-112862**	
B6 Sport	**1.8, 2.0, 2.0 DI, 2.3** 08/02 - 02/05 88 -122 kW	**24-102568** **24-102575**	**24-102582**	стандартная подвеска
B8	**1.8, 2.0, 2.0 DI, 2.3** 08/02 - 02/05 88 -122 kW	**24-102599** **24-102605**	**24-102612**	спортивная подвеска
B12 PK	**1.8, 2.0, 2.3** 08/02 - 02/05 88 -122 kW	**46-192653**		Обязанность, предусмотренная экспертизой VA: Глубина (экспертиза): 30 мм; Нагрузка оси до: 1040 кг HA: Глубина (экспертиза): 30 мм; Нагрузка оси до: 1100 кг
B12 PK	**2.0 DI** 08/02 - 02/05 89 -100 kW	**46-192677**		Обязанность, предусмотренная экспертизой VA: Глубина (экспертиза): 30 мм; Нагрузка оси до: 1095 кг HA: Глубина (экспертиза): 30 мм; Нагрузка оси до: 1100 кг

MAZDA 929 I (LA)

B6 Sport	**2.0** 05/79 - 07/86 66 kW		**24-003193**	
B6 Sport	**2.0** 05/79 - 07/86 66 kW		**24-001540**	HA: Более тугая регулировка (настройка)

MAZDA 929 II (HB)

B3	**2.0, 2.0 i GLX** 05/82 - 07/87 66 -88 kW	**36-161072**	**36-160921**	стандартная подвеска

MAZDA 929 II купе (HB)

B3	**2.0, 2.0 i, 2.0 i Turbo** 05/82 - 07/87 66 -89 kW	**36-161072**	**36-160921**	стандартная подвеска

MAZDA B-SERIE (UF)

B4	**2.5 D 4WD** 02/96 - 06/99 57 -63 kW	**19-107899**	**19-132495**	

MAZDA B-SERIE (UN)

B4	**2.2 4WD, 2.2 8V 4WD, 2.5 D, 2.5 D 4WD, 2.5 D 4x4, 2.5 TD 4WD, 2.5 TDiC 4x4, 2.6 12V 4WD** 02/99 - 57 -90 kW	**19-107899**	**19-132495**	стандартная подвеска

MAZDA DEMIO (DW)

B3	**1.3 16V, 1.5 i 16V** 10/96 - 46 -64 kW	36-216772	**36-215027**	стандартная подвеска; механическая КПП

MAZDA MPV II (LW)

B4	**2.0** 09/99 - 07/02 88 -90 kW	22-158444 22-158451	**19-158464**	стандартная подвеска

M

Пригодны для			

MAZDA

MAZDA MX-3 (EC)

B3	**1.6 i** 11/93 - CH-Nr. 65 -79 kW	**36-219322**	**36-215126**	-> CH.Nr.: EC2***213793; стандартная подвеска; без АБС
B3	**1.6 i** 11/93 - CH-Nr. 65 -79 kW	**36-219339**	**36-215126**	-> CH.Nr.: EC1***213793; стандартная подвеска; с АБС
B3	**1.6 i** CH-Nr. - 65 -79 kW	**36-219322**	**36-215126**	CH.Nr.: EC1***213794 ->; стандартная подвеска; с АБС
B3	**1.8 i V6** 01/92 - 95 -98 kW	**36-219339**	**36-215126**	стандартная подвеска

MAZDA MX-5 I (NA)

B3	**1.6, 1.8** 02/94 - 10/96 66 -96 kW	**36-216758**	**36-216796**	стандартная подвеска
B3	**1.6, 1.8** 11/96 - 12/97 66 -96 kW	**36-216758**	**36-216819**	стандартная подвеска
B3	**1.6, 1.8** 02/94 - 04/98 66 -96 kW		**36-216802**	стандартная подвеска; только в соединении с Dämpfer 24-014892
B3	**1.6, 1.8** 05/90 - 09/93 85 -96 kW	**36-216741**	**36-216796**	стандартная подвеска
B6 Sport	**1.6, 1.8** 02/94 - 04/98 66 -96 kW	**24-014885**	**24-014892**	

MAZDA MX-5 II (NB)

B3	**1.6 16V, 1.8, 1.8 16V, 1.9 16V, 1.9 i, 1.9 i Turbo** 01/98 - 10/05 81 -157 kW	**36-216765**	**36-215003**	стандартная подвеска
B6 Sport	**1.6 16V, 1.8, 1.8 16V, 1.9 16V, 1.9 i, 1.9 i Turbo** 01/98 - 10/05 81 -157 kW	**24-065580**	**24-065597**	
B8	**1.6 16V, 1.8, 1.8 16V, 1.9 16V, 1.9 i, 1.9 i Turbo** 01/98 - 10/05 81 -157 kW	**24-065504**	**24-065511**	
B14	**1.6 16V, 1.8, 1.8 16V, 1.9 16V, 1.9 i, 1.9 i Turbo** 01/98 - 10/05 81 -157 kW	**47-083004**		без рецензии TUV VA: Глубина (экспертиза): 40-20 мм HA: Глубина (экспертиза): 35-15 мм
B16 PSS9	**1.6 16V, 1.8, 1.8 16V, 1.9 16V, 1.9 i, 1.9 i Turbo** 01/98 - 10/05 81 -157 kW	**48-086097**		Обязанность, предусмотренная экспертизой VA: Глубина (экспертиза): 35-50 мм; Нагрузка оси до: 655 кг HA: Глубина (экспертиза): 35-45 мм; Нагрузка оси до: 665 кг

MAZDA MX-5 III (NC)

B3	**1.8** 03/05 - 93 kW	**36-216833**	36-216826	стандартная подвеска
B3	**2.0** 03/05 - 118 kW	**36-216833**	36-216826	стандартная подвеска; не для ручных коробок передач 6 передачи; колесный диск: 16"
B3	**2.0** 03/05 - 118 kW	**36-216789**	36-216826	стандартная подвеска; не для ручных коробок передач 6 передачи; колесный диск: 17"
B3	**2.0** 03/05 - 118 kW	**36-216833**	36-216826	стандартная подвеска; ручная коробка передач 6-ступенчатая; колесный диск: 17"
B4	**1.8, 2.0** 03/05 - 93 -118 kW	*24-122610*	*24-122627*	спортивная подвеска; стандартная подвеска

Пригодны для			

MAZDA

MAZDA MX-5 III (NC)

B6 Sport	**1.8, 2.0** 03/05 - 93 -118 kW	**24-131742**	**24-131759**	
B8	**1.8, 2.0** 03/05 - 93 -118 kW	**24-131766**	**24-131773**	
B12 PK	**1.8, 2.0** 03/05 - 93 -118 kW	**46-190345**		Обязанность, предусмотренная экспертизой VA: Глубина (экспертиза): 30-35 мм; Нагрузка оси до: 720 кг HA: Глубина (экспертиза): 30 мм; Нагрузка оси до: 720 кг
B14	**1.8, 2.0** 03/05 - 93 -118 kW	**47-131811**		Обязанность, предусмотренная экспертизой VA: Глубина (экспертиза): 30-50 мм; Нагрузка оси до: 680 кг HA: Глубина (экспертиза): 30-50 мм; Нагрузка оси до: 705 кг
B16 PSS10	**1.8, 2.0** 03/05 - 93 -118 kW	**48-131841**		Обязанность, предусмотренная экспертизой VA: Глубина (экспертиза): 30-50 мм; Нагрузка оси до: 680 кг HA: Глубина (экспертиза): 30-50 мм; Нагрузка оси до: 705 кг

MAZDA MX-6 (GE)

B4	**1.8, 2.0, 2.2** 02/92 - 74 -162 kW	*22-047625*	*22-049032*	искл. авт. со всеми управляемыми колесами; без регулируемой подвески
B4	**1.8, 2.0, 2.2, 2.5 24V, 2.5 i 24V** 08/94 - 74 -162 kW	*22-047625*	*22-049049*	со всеми управляемыми колесами; без регулируемой подвески
B4	**2.5 24V, 2.5 i 24V** 02/92 - 120 -121 kW	*22-047625*	*22-049032*	искл. авт. со всеми управляемыми колесами; без регулируемой подвески

MAZDA PREMACY (CP)

B3	**1.8, 1.9** 07/99 - 07/01 74 -84 kW	**36-216093**	**36-215966**	стандартная подвеска; для автомобилей без 3-го ряда сидений
B3	**1.8, 1.9** 08/01 - 74 -84 kW	**36-216109**	**36-215966**	стандартная подвеска; для автомобилей без 3-го ряда сидений
B3	**2.0** 11/01 - 96 -107 kW	**36-216116**	**36-215966**	стандартная подвеска; для автомобилей без 3-го ряда сидений
B3	**2.0 TD** 10/99 - 07/01 66 -74 kW	**36-215140**	**36-215966**	стандартная подвеска; для автомобилей без 3-го ряда сидений
B3	**2.0 TD** 08/01 - 74 kW	**36-216123**	**36-215966**	стандартная подвеска; для автомобилей без 3-го ряда сидений
B4	**1.8, 1.9, 2.0 TD** 07/99 - 06/01 66 -84 kW	**i.V.** **i.V.**	**22-165022** **22-165039**	
B4	**1.8, 1.9, 2.0, 2.0 TD, 2.3 SVT** 07/01 - 74 -122 kW	**22-167095** **22-167101**	**22-165022** **22-165039**	

MAZDA RX 7 II (FC)

B6 Sport	**Turbo, Wankel** 11/85 - 12/91 110 -147 kW	**34-050149**	**24-012140**	

MAZDA RX 7 III (FD)

B6 Sport	**Wankel Twin Turbo** 07/92 - 176 kW	*24-017794* *24-017787*	*24-015509*	

M

Пригодны для			

MAZDA

MAZDA RX 8 (SE17)

B6 Sport	**2.6, 2.6 Wankel** 10/03 - 141 -177 kW	**24-110044**	**24-110051**	
B8	**2.6, 2.6 Wankel** 10/03 - 141 -177 kW	**24-110068**	**24-110075**	
B12 PK	**2.6, 2.6 Wankel** 10/03 - 141 -177 kW	**46-190338**		Обязанность, предусмотренная экспертизой VA: Глубина (экспертиза): 25-30 мм; Нагрузка оси до: 860 кг HA: Глубина (экспертиза): 25 мм; Нагрузка оси до: 1030 кг
B14	**2.6, 2.6 Wankel** 10/03 - 141 -177 kW	**47-110267**		Обязанность, предусмотренная экспертизой VA: Глубина (экспертиза): 30-50 мм; Нагрузка оси до: 860 кг HA: Глубина (экспертиза): 30-50 мм; Нагрузка оси до: 1030 кг
B16 PSS9	**2.6, 2.6 Wankel** 10/03 - 141 -177 kW	**48-110297**		Обязанность, предусмотренная экспертизой VA: Глубина (экспертиза): 30-50 мм; Нагрузка оси до: 860 кг HA: Глубина (экспертиза): 30-50 мм; Нагрузка оси до: 1030 кг

MAZDA TRIBUTE (EP)

B4	**2.0, 2.0 4WD, 2.3 AWD, 3.0 V6 24V 4WD, 3.0 V6 AWD** 03/00 - 91 -149 kW	i.V. i.V.	**19-165998**	

MAZDA XEDOS 6 (CA)

B3	**1.6 16V, 1.8, 2.0 V6** 01/92 - 79 -106 kW	**36-154821**	**36-163823**	стандартная подвеска
B6 Sport	**1.6 16V, 1.8, 2.0 V6** 01/92 - 79 -106 kW	**34-050262**	**34-050279**	Обязанность, предусмотренная экспертизой

MAZDA XEDOS 9 (TA)

B3	**2.0, 2.0 24V** 08/93 - 08/00 105 -118 kW	**36-159888**		стандартная подвеска

CHANGAN MAZDA

CHANGAN MAZDA 3 седан

B4	**1.6, 2.0** 02/06 - 77 -110 kW	**22-112811** **22-112880**	**19-112893**	стандартная подвеска
B6 Sport	**1.6, 2.0** 02/06 - 77 -110 kW	**35-110736** **35-110743**	**24-215220**	
B8	**1.6, 2.0** 02/06 - 77 -110 kW	**35-110767** **35-110774**	**24-215237**	
B12 PK	**1.6, 2.0** 02/06 - 77 -110 kW	**46-190307**		Обязанность, предусмотренная экспертизой VA: Глубина (экспертиза): 30 мм; Нагрузка оси до: 955 кг HA: Глубина (экспертиза): 30 мм; Нагрузка оси до: 915 кг
B14	**1.6, 2.0** 02/06 - 77 -110 kW	**47-121225**		Обязанность, предусмотренная экспертизой VA: Глубина (экспертиза): 25-40 мм; Нагрузка оси до: 1100 кг HA: Глубина (экспертиза): 20-40 мм; Нагрузка оси до: 1090 кг
B16 PSS9	**1.6, 2.0** 02/06 - 77 -110 kW	**48-121262**		Обязанность, предусмотренная экспертизой VA: Глубина (экспертиза): 25-40 мм; Нагрузка оси до: 1100 кг HA: Глубина (экспертиза): 20-40 мм; Нагрузка оси до: 1090 кг

Пригодны для			
CHANGAN MAZDA			
CHANGAN MAZDA 3 седан			
B6 Sport **1.6, 2.0** 01/09 - 79 -110 kW	**35-110736** **35-110743**	**24-196529**	
B8 **1.6, 2.0** 01/09 - 79 -110 kW	**35-110767** **35-110774**	**24-196550**	
B14 **1.6, 2.0** 01/09 - 79 -110 kW	**47-121225**		Обязанность, предусмотренная экспертизой VA: Глубина (экспертиза): 25-40 мм; Нагрузка оси до: 1135 кг HA: Глубина (экспертиза): 20-40 мм; Нагрузка оси до: 1090 кг
B16 PSS9 **1.6, 2.0** 01/09 - 79 -110 kW	**48-121262**		Обязанность, предусмотренная экспертизой VA: Глубина (экспертиза): 25-40 мм; Нагрузка оси до: 1135 кг HA: Глубина (экспертиза): 25-40 мм; Нагрузка оси до: 1090 кг
CHANGAN MAZDA 3 Наклонная задняя часть			
B6 Sport **1.6, 2.0** 09/11 - 79 -110 kW	**35-110736** **35-110743**	**24-196529**	
B8 **1.6, 2.0** 09/11 - 79 -110 kW	**35-110767** **35-110774**	**24-196550**	
B14 **1.6, 2.0** 09/11 - 79 -110 kW	**47-121225**		Обязанность, предусмотренная экспертизой VA: Глубина (экспертиза): 25-40 мм; Нагрузка оси до: 1135 кг HA: Глубина (экспертиза): 20-40 мм; Нагрузка оси до: 1090 кг
B16 PSS9 **1.6, 2.0** 09/11 - 79 -110 kW	**48-121262**		Обязанность, предусмотренная экспертизой VA: Глубина (экспертиза): 25-40 мм; Нагрузка оси до: 1135 кг HA: Глубина (экспертиза): 25-40 мм; Нагрузка оси до: 1090 кг
MERCEDES-BENZ			
MERCEDES-BENZ A-CLASS (W168)			
B1 **A 140, A 160, A 160 CDI, A 170 CDI, A 190, A 210** 07/97 - 08/04 44 -103 kW	**12-117314**		VA: с шариковым подшибником
B3 **A 140, A 160** 07/97 - 08/04 60 -75 kW	**37-129392**	**36-129447**	стандартная подвеска
B3 **A 140, A 160** 07/97 - 08/04 60 -75 kW	**37-129408**	**36-129454**	стандартная подвеска; Усиленное оснащение .
B3 **A 160 CDI, A 190** 07/98 - 08/04 44 -92 kW	**37-129408**	**36-129447**	стандартная подвеска
B3 **A 160 CDI, A 190** 07/98 - 08/04 44 -92 kW	**37-133627**	**36-129454**	стандартная подвеска; Усиленное оснащение .
B3 **A 170 CDI, A 210** 07/98 - 08/04 66 -103 kW	**37-133627**	**36-129447**	стандартная подвеска
B3 **A 170 CDI, A 210** 07/98 - 08/04 66 -103 kW		**36-129454**	стандартная подвеска; Усиленное оснащение .
B4 **A 140, A 160, A 160 CDI, A 170 CDI, A 190, A 210** 07/97 - 08/04 44 -103 kW	**22-049698**	**24-067829**	
B6 Sport **A 140, A 160, A 160 CDI, A 170 CDI, A 190, A 210** 07/97 - 08/04 44 -103 kW	**22-044099**	**24-027458**	

M

Пригодны для			

MERCEDES-BENZ

MERCEDES-BENZ A-CLASS (W168)

B8	**A 140, A 160, A 160 CDI, A 170 CDI, A 190, A 210** 07/97 - 08/04 44 -103 kW	**22-044105**	**24-027465**	
B12 PK	**A 140, A 160, A 160 CDI, A 170 CDI, A 190, A 210** 07/97 - 08/04 44 -103 kW	**46-190383**		Обязанность, предусмотренная экспертизой; короткая колесная база VA: Глубина (экспертиза): 20 мм; Нагрузка оси до: 810 кг HA: Глубина (экспертиза): 20 мм; Нагрузка оси до: 845 кг

MERCEDES-BENZ A-CLASS (W169)

B3	**A 150, A 160, A 170, A 180, A 200, A 200 TURBO** 09/04 - 70 -142 kW	**37-172046**	**36-172085**	стандартная подвеска; механическая КПП
B3	**A 150, A 160, A 170, A 180, A 200, A 200 TURBO** 09/04 - 70 -142 kW	**37-172107**	**36-172085**	стандартная подвеска; АКПП
B3	**A 150, A 160, A 170, A 180, A 200, A 200 TURBO** 09/04 - 70 -142 kW	**37-172053**		стандартная подвеска; Усиленное оснащение .
B3	**A 150, A 160, A 170, A 180, A 200, A 200 TURBO** 09/04 - 70 -142 kW	**37-172145**	**36-172078**	спортивная подвеска
B3	**A 150, A 160, A 170, A 180, A 200, A 200 TURBO** 09/04 - 70 -142 kW	**37-172015**	**36-172061**	спортивная подвеска; Усиленное оснащение .
B3	**A 160 CDI, A 180 CDI, A 200 CDI** 09/04 - 60 -103 kW	**37-172107**	**36-172085**	стандартная подвеска; механическая КПП
B3	**A 160 CDI, A 180 CDI, A 200 CDI** 09/04 - 60 -103 kW	**37-172114**		стандартная подвеска; Усиленное оснащение .; механическая КПП
B3	**A 160 CDI, A 180 CDI, A 200 CDI** 09/04 - 60 -103 kW	**37-172121**	**36-172085**	стандартная подвеска; АКПП
B3	**A 160 CDI, A 180 CDI, A 200 CDI** 09/04 - 60 -103 kW	**37-172138**		стандартная подвеска; Усиленное оснащение .; АКПП
B3	**A 160 CDI, A 180 CDI, A 200 CDI** 09/04 - 60 -103 kW	**37-172022**	**36-172061**	спортивная подвеска; механическая КПП
B3	**A 160 CDI, A 180 CDI, A 200 CDI** 09/04 - 60 -103 kW	**37-172022**	**36-172078**	спортивная подвеска; Усиленное оснащение .
B3	**A 160 CDI, A 180 CDI, A 200 CDI** 09/04 - 60 -103 kW	**37-172039**	**36-172092**	спортивная подвеска; АКПП
B4	**A 150, A 160, A 160 CDI, A 170, A 180, A 180 CDI, A 200, A 200 CDI, A 200 TURBO** 09/04 - 60 -142 kW	**22-215734** **11-125358** SP	**24-123266**	стандартная подвеска
B4	**A 150, A 160, A 160 CDI, A 170, A 180, A 180 CDI, A 200, A 200 CDI, A 200 TURBO** 09/04 - 60 -142 kW	**11-125358** SP	**24-104371**	спортивная подвеска; тип модели: 486
B4	**A 150, A 160, A 160 CDI, A 170, A 180, A 180 CDI, A 200, A 200 CDI, A 200 TURBO** 09/04 - 60 -142 kW	**11-125358** SP	**24-104616**	исполнение для плохих дорог; тип модели: 484, 924
B6 Sport	**A 150, A 160, A 160 CDI, A 170, A 180, A 180 CDI, A 200, A 200 CDI, A 200 TURBO** 09/04 - 60 -142 kW	*22-153753* **11-125358** SP	**24-120364**	
B8	**A 150, A 160, A 160 CDI, A 170, A 180, A 180 CDI, A 200, A 200 CDI, A 200 TURBO** 09/04 - 60 -142 kW	*22-153746* **11-125358** SP	**24-120340**	

Пригодны для			

MERCEDES-BENZ

MERCEDES-BENZ A-CLASS (W169)

B12 PK	**A 150, A 170, A 200** 09/04 - 70 -100 kW	**46-182104**		Учитывать подставку под пружину; без регулируемой подвески; Обязанность, предусмотренная экспертизой VA: Глубина (экспертиза): 30 мм; Нагрузка оси до: 885 кг HA: Глубина (экспертиза): 25 мм; Нагрузка оси до: 900 кг
B12 PK	**A 160 CDI, A 180 CDI, A 200 CDI, A 200 TURBO** 09/04 - 60 -142 kW	**46-182098**		Учитывать подставку под пружину; без регулируемой подвески; Обязанность, предусмотренная экспертизой VA: Глубина (экспертиза): 30 мм; Нагрузка оси до: 980 кг HA: Глубина (экспертиза): 25 мм; Нагрузка оси до: 900 кг

MERCEDES-BENZ B-CLASS (W245)

B3	**B 150, B 160, B 170, B 180, B 200, B 200 TURBO** 03/05 - 70 -142 kW	**37-172046**	**36-172085**	стандартная подвеска; механическая КПП
B3	**B 150, B 160, B 170, B 180, B 200, B 200 TURBO** 03/05 - 70 -142 kW	**37-172107**	**36-172085**	стандартная подвеска; АКПП
B3	**B 150, B 160, B 170, B 180, B 200, B 200 TURBO** 03/05 - 70 -142 kW	**37-172053**		стандартная подвеска; Усиленное оснащение .
B3	**B 150, B 160, B 170, B 180, B 200, B 200 TURBO** 03/05 - 70 -142 kW	**37-172145**	**36-172078**	спортивная подвеска
B3	**B 150, B 160, B 170, B 180, B 200, B 200 TURBO** 03/05 - 70 -142 kW	**37-172015**	**36-202867**	спортивная подвеска; Усиленное оснащение .
B3	**B 180 CDI, B 200 CDI** 03/05 - 80 -103 kW	**37-172107**	**36-172085**	стандартная подвеска; механическая КПП
B3	**B 180 CDI, B 200 CDI** 03/05 - 80 -103 kW	**37-172114**		стандартная подвеска; Усиленное оснащение .; механическая КПП
B3	**B 180 CDI, B 200 CDI** 03/05 - 80 -103 kW	**37-172121**	**36-172085**	стандартная подвеска; АКПП
B3	**B 180 CDI, B 200 CDI** 03/05 - 80 -103 kW	**37-172138**		стандартная подвеска; Усиленное оснащение .; АКПП
B3	**B 180 CDI, B 200 CDI** 03/05 - 80 -103 kW	**36-202874**	**36-202867**	спортивная подвеска; механическая КПП
B3	**B 180 CDI, B 200 CDI** 03/05 - 80 -103 kW	**37-172022**	**36-172078**	спортивная подвеска; Усиленное оснащение .
B3	**B 180 CDI, B 200 CDI** 03/05 - 80 -103 kW	**37-172039**	**36-172092**	спортивная подвеска; АКПП
B4	**B 150, B 160, B 170, B 170 NGT, B 180, B 180 CDI, B 180 NGT, B 200, B 200 CDI, B 200 TURBO** 03/05 - 70 -142 kW	**11-125358** *SP*	**24-110204**	стандартная подвеска
B4	**B 150, B 160, B 170, B 170 NGT, B 180, B 180 CDI, B 180 NGT, B 200, B 200 CDI, B 200 TURBO** 03/05 - 70 -142 kW	**22-215840** **11-125358** *SP*	**24-110211**	спортивная подвеска
B6 Sport	**B 150, B 160, B 170, B 170 NGT, B 180, B 180 CDI, B 180 NGT, B 200, B 200 CDI, B 200 TURBO** 03/05 - 70 -142 kW	*22-153753* **11-125358** *SP*	**24-120364**	
B8	**B 150, B 160, B 170, B 170 NGT, B 180, B 180 CDI, B 180 NGT, B 200, B 200 CDI, B 200 TURBO** 03/05 - 70 -142 kW	*22-153746* **11-125358** *SP*	**24-120340**	

M

Пригодны для			

MERCEDES-BENZ

MERCEDES-BENZ B-CLASS (W245)

B12 PK	**B 150, B 170** 03/05 - 70 -85 kW	**46-182111**		Учитывать подставку под пружину; без регулируемой подвески; Обязанность, предусмотренная экспертизой VA: Глубина (экспертиза): 30 мм; Нагрузка оси до: 950 кг HA: Глубина (экспертиза): 30 мм; Нагрузка оси до: 900 кг
B12 PK	**B 180 CDI, B 200, B 200 CDI, B 200 TURBO** 03/05 - 80 -142 kW	**46-000637**		Учитывать подставку под пружину; без регулируемой подвески; Обязанность, предусмотренная экспертизой VA: Глубина (экспертиза): 30 мм; Нагрузка оси до: 1005 кг HA: Глубина (экспертиза): 30 мм; Нагрузка оси до: 900 кг

MERCEDES-BENZ B-CLASS (W246)

B4	**B 180, B 180 CDI, B 200, B 200 CDI** 11/11 - 80 -115 kW	**22-220103** **22-220127**	**24-220118**	стандартная подвеска

MERCEDES-BENZ VANEO (414)

B1	**1.4, 1.6, 1.7 CDI, 1.9** 02/02 - 55 -92 kW	**12-117314**		VA: с шариковым подшибником
B4	**1.4, 1.6, 1.7 CDI, 1.9** 02/02 - 55 -92 kW	**22-053541**	**24-069366**	

MERCEDES-BENZ 190 (W201)

B1	**2.0, 2.3, 2.3 E, 2.6, D 2.0, D 2.5, E 1.8, E 2.0, E 2.3, E 2.3-16, E 2.5-16, E 2.6, E Evolution II 2.5, Turbo-D 2.5** 10/82 - 08/93 53 -173 kW	**12-225828**		VA: без шарикового подшибника
B3	**2.0** 10/82 - 05/90 66 -77 kW	**36-129768**	**36-129805**	стандартная подвеска
B3	**2.0** 10/82 - 05/90 66 -77 kW	**36-129751**	**36-129812**	стандартная подвеска; Усиленное оснащение .
B3	**2.0, 2.3, 2.3 E, 2.6, D 2.0, D 2.5, E 1.8, E 2.0, E 2.3, E 2.6** 10/82 - 12/89 53 -122 kW		**36-159369**	стандартная подвеска; с регулируемой подвеской
B3	**E 2.3-16, E 2.5-16** 04/84 - 08/93 125 -150 kW	**36-159383**		стандартная подвеска; с регулируемой подвеской
B3	**2.3, 2.3 E, 2.6, D 2.5, E 2.3, E 2.6** 09/86 - 12/89 66 -122 kW	**36-129775**	**36-129805**	стандартная подвеска
B3	**2.3, 2.3 E, 2.6, D 2.5, E 2.3, E 2.6** 09/86 - 12/89 66 -122 kW	**36-134496**	**36-129812**	стандартная подвеска; Усиленное оснащение .
B3	**D 2.0, E 1.8, E 2.0** 10/82 - 06/93 53 -93 kW	**36-129751**	**36-129805**	стандартная подвеска
B3	**D 2.0, E 1.8, E 2.0** 10/82 - 06/93 53 -93 kW	**36-129775**	**36-129812**	стандартная подвеска; Усиленное оснащение .
B4	**2.0, 2.3, 2.3 E, 2.6, D 2.0, D 2.5, E 1.8, E 2.0, E 2.3, E 2.6, Turbo-D 2.5** 10/82 - 08/93 53 -122 kW	**22-001993** **11-101406** SP **18-140651**	**24-014052**	стандартная подвеска HA: без регулируемой подвески
B4	**2.0, 2.3, 2.3 E, 2.6, D 2.0, D 2.5, E 1.8, E 2.0, E 2.3, E 2.3-16, E 2.5-16, E 2.6, E Evolution II 2.5, Turbo-D 2.5** 10/82 - 08/93 53 -173 kW	**22-002006** **11-101406** SP **18-140651**	**24-013901**	тип модели: Sportline HA: без регулируемой подвески
B4	**2.0, 2.3, 2.3 E, 2.6, D 2.0, D 2.5, E 1.8, E 2.0, E 2.3, E 2.3-16, E 2.5-16, E 2.6, E Evolution II 2.5, Turbo-D 2.5** 10/82 - 08/93 53 -173 kW	**22-003621** **11-101406** SP **18-140651**	**24-013840**	тип модели: Heavy Duty HA: без регулируемой подвески

M

Пригодны для			

MERCEDES-BENZ

MERCEDES-BENZ 190 (W201)

B4	**2.0, 2.3, 2.3 E, 2.6, D 2.0, D 2.5, E 1.8, E 2.0, E 2.3, E 2.3-16, E 2.5-16, E 2.6, E Evolution II 2.5, Turbo-D 2.5** 10/82 - 08/93 53 -173 kW	**22-001924** **11-101406** SP **18-140651**	**24-013789**	тип модели: Tropen НА: без регулируемой подвески
B6 Sport	**2.0, 2.3, 2.3 E, 2.6, D 2.0, D 2.5, E 1.8, E 2.0, E 2.3, E 2.3-16, E 2.5-16, E 2.6, E Evolution II 2.5, Turbo-D 2.5** 10/82 - 08/93 53 -173 kW	**22-100412**	**24-100427**	НА: без регулируемой подвески
B8	**2.0, 2.3, 2.3 E, 2.6, D 2.0, D 2.5, E 1.8, E 2.0, E 2.3, E 2.3-16, E 2.5-16, E 2.6, E Evolution II 2.5, Turbo-D 2.5** 10/82 - 08/93 53 -173 kW	**22-003652**	**24-014700**	НА: без регулируемой подвески
B12 PK	**2.0, 2.3, D 2.0, D 2.5, E 1.8, E 2.0, E 2.3, E 2.3-16, E 2.5-16** 10/82 - 08/93 53 -143 kW	**46-181404**		Учитывать подставку под пружину; без регулируемой подвески; Обязанность, предусмотренная экспертизой VA: Глубина (экспертиза): 40 мм; Нагрузка оси до: 880 кг НА: Глубина (экспертиза): 30-40 мм; Нагрузка оси до: 940 кг

MERCEDES-BENZ C-CLASS (W202)

B3	**C 180** 09/93 - 12/95 89 -90 kW	**36-129461**	**36-133635**	стандартная подвеска; тип модели: Classic; тип модели: Elegance
B3	**C 180** 09/93 - 12/95 89 -90 kW	**36-129485**	**36-133642**	стандартная подвеска; тип модели: Esprit; тип модели: Sport
B3	**C 180** 01/96 - 05/00 89 -90 kW	**36-129638**	**36-133659**	стандартная подвеска; тип модели: Classic; тип модели: Elegance
B3	**C 180, C 200, C 200 CDI, C 200 D, C 220, C 230, C 240** 01/96 - 05/00 55 -125 kW	**36-129652**	**36-133666**	стандартная подвеска; тип модели: Esprit
B3	**C 180, C 200, C 200 CDI, C 200 D, C 220, C 230, C 240** 01/96 - 05/00 55 -125 kW	**36-129652**	**36-133673**	стандартная подвеска; тип модели: Sport
B3	**C 180** 01/96 - 05/00 89 kW	**36-129645**	**36-133680**	стандартная подвеска; Усиленное оснащение .; тип модели: Classic; тип модели: Elegance
B3	**C 180, C 200, C 200 CDI, C 200 D, C 220, C 220 CDI, C 220 D, C 230, C 240, C 250 Turbo-D, C 280** 01/96 - 05/00 55 -145 kW	**36-129645**	**36-133680**	стандартная подвеска; Усиленное оснащение .; тип модели: Esprit
B3	**C 180, C 200, C 200 CDI, C 200 D, C 220, C 220 CDI, C 220 D, C 230, C 240, C 250 Turbo-D, C 280** 01/96 - 05/00 55 -145 kW	**36-129645**	**36-133680**	стандартная подвеска; Усиленное оснащение .; тип модели: Sport
B3	**C 180** 09/93 - 12/95 89 -90 kW	**36-129478**	**36-133703**	стандартная подвеска; Усиленное оснащение .; тип модели: Classic; тип модели: Elegance
B3	**C 180** 03/93 - 12/95 89 -90 kW	**36-154012**	**36-154043**	стандартная подвеска; Усиленное оснащение .; тип модели: Esprit; тип модели: Sport
B3	**C 180** 09/93 - 12/95 89 -90 kW		**36-159604**	стандартная подвеска; тип модели: Esprit; тип модели: Sport; с регулируемой подвеской
B3	**C 180** 01/96 - 05/00 89 -90 kW		**36-159451**	стандартная подвеска; тип модели: Classic; тип модели: Elegance; с регулируемой подвеской
B3	**C 180, C 200, C 200 CDI, C 200 D, C 200 Kompressor, C 220, C 230, C 230 Kompressor, C 240** 01/96 - 05/00 55 -142 kW		**36-159451**	стандартная подвеска; тип модели: Esprit; с регулируемой подвеской

M

Пригодны для			
MERCEDES-BENZ			
MERCEDES-BENZ C-CLASS (W202)			
B3	**C 180, C 200, C 200 CDI, C 200 D, C 200 Kompressor, C 220, C 230, C 230 Kompressor, C 240** 01/96 - 05/00 55 -142 kW		**36-159451**	стандартная подвеска; тип модели: Sport; с регулируемой подвеской
B3	**C 200, C 220** 09/93 - 12/95 100 -110 kW	**36-129478**	**36-129508**	стандартная подвеска; тип модели: Classic; тип модели: Elegance
B3	**C 200, C 200 CDI, C 200 D, C 200 Kompressor, C 220 CDI, C 220 D, C 230 Kompressor, C 240** 01/96 - 05/00 55 -142 kW	**36-129638**	**36-133697**	стандартная подвеска; тип модели: Classic; тип модели: Elegance
B3	**C 200, C 200 CDI, C 200 D, C 200 Kompressor, C 220 CDI, C 220 D, C 230 Kompressor, C 240** 01/96 - 05/00 55 -142 kW	**36-129645**	**36-133680**	стандартная подвеска; Усиленное оснащение .; тип модели: Classic; тип модели: Elegance
B3	**C 200, C 220** 03/93 - 12/95 100 -110 kW	**36-154012**	**36-154043**	стандартная подвеска; тип модели: Esprit; тип модели: Sport
B3	**C 200** 01/94 - 12/95 100 kW	**37-129491**	**36-129515**	стандартная подвеска; Усиленное оснащение .; тип модели: Classic; тип модели: Elegance
B3	**C 200** 01/94 - 12/95 100 kW	**36-154029**	**36-133635**	стандартная подвеска; Усиленное оснащение .; тип модели: Esprit; тип модели: Sport
B3	**C 200, C 200 D, C 220, C 220 D** 09/93 - 12/95 55 -110 kW		**36-159611**	стандартная подвеска; тип модели: Classic; тип модели: Elegance; с регулируемой подвеской
B3	**C 200, C 220** 09/93 - 12/95 100 -110 kW	**36-154012**	**36-159604**	стандартная подвеска; тип модели: Esprit; тип модели: Sport; с регулируемой подвеской
B3	**C 200, C 200 CDI, C 200 D, C 200 Kompressor, C 220 CDI, C 220 D, C 230 Kompressor, C 240** 01/96 - 05/00 55 -142 kW		**36-159451**	стандартная подвеска; тип модели: Classic; тип модели: Elegance; с регулируемой подвеской
B3	**C 220** 03/93 - 12/95 110 kW	**37-129491**	**36-129515**	стандартная подвеска; Усиленное оснащение .; тип модели: Classic; тип модели: Elegance
B3	**C 200 D** 09/93 - 12/95 55 kW	**36-129478**	**36-133703**	стандартная подвеска; тип модели: Classic; тип модели: Elegance
B3	**C 200 D, C 220 D** 03/93 - 12/95 55 -70 kW	**37-129491**	**36-129508**	стандартная подвеска; Усиленное оснащение .; тип модели: Classic; тип модели: Elegance
B3	**C 200 D, C 220 D** 03/93 - 12/95 55 -70 kW	**36-154036**	**36-154043**	стандартная подвеска; Усиленное оснащение .; тип модели: Esprit; тип модели: Sport
B3	**C 200 D** 09/93 - 12/95 55 kW		**36-159604**	стандартная подвеска; тип модели: Esprit; тип модели: Sport; с регулируемой подвеской
B3	**C 220 CDI, C 220 D, C 250 Turbo-D, C 280** 01/96 - 05/00 55 -145 kW		**36-159451**	стандартная подвеска; тип модели: Esprit; с регулируемой подвеской
B3	**C 220 D, C 250 Turbo-D, C 280** 01/96 - 05/00 55 -145 kW	**36-154104**	**36-159451**	стандартная подвеска; тип модели: Sport; с регулируемой подвеской
B3	**C 220 D** 09/93 - 12/95 70 kW	**36-154029**	**36-159604**	стандартная подвеска; тип модели: Esprit; тип модели: Sport; с регулируемой подвеской
B3	**C 250 D, C 280** 09/93 - 12/95 83 -142 kW	**37-129491**	**36-129508**	стандартная подвеска; тип модели: Classic; тип модели: Elegance
B3	**C 250 D, C 280** 05/93 - 12/95 83 -142 kW	**36-134519**	**36-129515**	стандартная подвеска; Усиленное оснащение .; тип модели: Classic; тип модели: Elegance

M

Пригодны для			

MERCEDES-BENZ

MERCEDES-BENZ C-CLASS (W202)

B3	**C 250 D, C 280** 05/93 - 12/95 83 -142 kW	**36-154036**	**36-133635**	стандартная подвеска; тип модели: Esprit; тип модели: Sport
B3	**C 250 D, C 280** 05/93 - 12/95 83 -142 kW	**36-159574**	**36-133703**	стандартная подвеска; Усиленное оснащение .; тип модели: Esprit; тип модели: Sport
B3	**C 250 D, C 280** 09/93 - 12/95 83 -142 kW		**36-159598**	стандартная подвеска; тип модели: Classic; тип модели: Elegance; с регулируемой подвеской
B3	**C 250 D, C 280** 09/93 - 12/95 83 -142 kW		**36-159581**	стандартная подвеска; тип модели: Esprit; тип модели: Sport; с регулируемой подвеской
B3	**C 250 Turbo-D, C 280** 01/96 - 05/00 110 -145 kW	**36-129645**	**36-133680**	стандартная подвеска; Усиленное оснащение .; тип модели: Classic; тип модели: Elegance
B3	**C 250 Turbo-D, C 280** 01/96 - 05/00 110 -145 kW	**36-154074**	**36-159451**	стандартная подвеска; тип модели: Classic; тип модели: Elegance; с регулируемой подвеской
B4	**C 180, C 200, C 200 CDI, C 200 D, C 200 Kompressor, C 220, C 220 CDI, C 220 D, C 230, C 230 Kompressor, C 240, C 250 D, C 250 Turbo-D, C 280** 05/93 - 05/00 55 -145 kW	**24-018562** **18-140651**	**24-018579**	стандартная подвеска
B6 Sport	**C 180, C 200, C 200 CDI, C 200 D, C 200 Kompressor, C 220, C 220 CDI, C 220 D, C 230, C 230 Kompressor, C 240, C 250 D, C 250 Turbo-D, C 280** 05/93 - 05/00 55 -145 kW	**24-100397**	**24-100403**	
B8	**C 180, C 200, C 200 CDI, C 200 D, C 200 Kompressor, C 220, C 220 CDI, C 220 D, C 230, C 230 Kompressor, C 240, C 250 D, C 250 Turbo-D, C 280** 05/93 - 05/00 55 -145 kW	**24-018548**	**24-018555**	
B12 PK	**C 180, C 200, C 200 D, C 200 Kompressor, C 220, C 220 D, C 230 Kompressor** 08/93 - 05/00 55 -142 kW	**46-181701**		Учитывать подставку под пружину; без регулируемой подвески; Обязанность, предусмотренная экспертизой VA: Глубина (экспертиза): 30 мм; Нагрузка оси до: 970 кг HA: Глубина (экспертиза): 30 мм; Нагрузка оси до: 1030 кг
B12 PK	**C 180, C 200, C 200 CDI, C 200 Kompressor, C 220 CDI, C 220 D, C 230** 08/93 - 05/00 70 -132 kW	**46-181725**		Учитывать подставку под пружину; без регулируемой подвески; Обязанность, предусмотренная экспертизой VA: Глубина (экспертиза): 30 мм; Нагрузка оси до: 990 кг HA: Глубина (экспертиза): 30 мм; Нагрузка оси до: 1070 кг
B12 PK	**C 230 Kompressor, C 240, C 250 D, C 250 Turbo-D, C 280** 05/93 - 05/00 83 -145 kW	**46-181732**		Учитывать подставку под пружину; без регулируемой подвески; Обязанность, предусмотренная экспертизой VA: Глубина (экспертиза): 30 мм; Нагрузка оси до: 1010 кг HA: Глубина (экспертиза): 30 мм; Нагрузка оси до: 1070 кг
B12 SL	**C 180, C 200, C 200 CDI, C 200 D, C 200 Kompressor, C 220, C 220 D, C 230, C 230 Kompressor, C 240** 08/93 - 05/00 55 -142 kW	**46-181749**		Учитывать подставку под пружину; без регулируемой подвески; Обязанность, предусмотренная экспертизой VA: Глубина (экспертиза): 45-50 мм; Нагрузка оси до: 1010 кг HA: Глубина (экспертиза): 30-35 мм; Нагрузка оси до: 1070 кг

MERCEDES-BENZ C-CLASS универсал (S202)

B3	**C 180 T** 06/96 - 03/01 90 -95 kW	**36-129485**	**36-133659**	стандартная подвеска; тип модели: Classic; тип модели: Elegance
B3	**C 180 T** 06/96 - 03/01 90 -95 kW	**36-129485**	**36-163816**	стандартная подвеска; тип модели: Classic; тип модели: Elegance; с регулируемой подвеской
B3	**C 180 T, C 200 T, C 200 T CDI, C 200 T D, C 200 T Kompressor, C 230 T, C 230 T Kompressor, C 240 T** 06/96 - 03/01 65 -142 kW	**36-129652**	**36-133659**	стандартная подвеска; тип модели: Esprit; тип модели: Sport

M

Пригодны для			
MERCEDES-BENZ			
MERCEDES-BENZ C-CLASS универсал (S202)			
B3	**C 180 T, C 200 T, C 200 T CDI, C 200 T D, C 200 T Kompressor, C 230 T, C 230 T Kompressor, C 240 T** 06/96 - 03/01 65 -142 kW	**36-129652**	**36-163816**	стандартная подвеска; тип модели: Esprit; тип модели: Sport; с регулируемой подвеской
B3	**C 180 T, C 200 T, C 200 T CDI, C 200 T D, C 200 T Kompressor, C 220 T CDI, C 220 T D, C 230 T, C 230 T Kompressor, C 240 T, C 250 T Turbo-D, C 280 T** 06/96 - 03/01 55 -145 kW	**36-129645**		стандартная подвеска; Усиленное оснащение .
B3	**C 200 T, C 200 T CDI, C 200 T D, C 200 T Kompressor, C 220 T CDI, C 220 T D, C 230 T Kompressor, C 240 T** 06/96 - 03/01 55 -142 kW	**36-129638**	**36-133659**	стандартная подвеска; тип модели: Classic; тип модели: Elegance
B3	**C 200 T, C 200 T CDI, C 200 T D, C 200 T Kompressor, C 220 T CDI, C 220 T D, C 230 T Kompressor, C 240 T** 06/96 - 03/01 55 -142 kW	**36-129638**	**36-163816**	стандартная подвеска; тип модели: Classic; тип модели: Elegance; с регулируемой подвеской
B3	**C 220 T CDI, C 220 T D, C 250 T Turbo-D, C 280 T** 06/97 - 03/01 55 -145 kW	**36-129645**	**36-133659**	стандартная подвеска; тип модели: Esprit
B3	**C 220 T CDI, C 220 T D, C 250 T Turbo-D, C 280 T** 06/97 - 03/01 55 -145 kW	**36-154104**	**36-133659**	стандартная подвеска; тип модели: Sport
B3	**C 220 T CDI, C 220 T D, C 250 T Turbo-D, C 280 T** 06/97 - 03/01 55 -145 kW	**36-154104**	**36-163816**	стандартная подвеска; тип модели: Sport; с регулируемой подвеской
B3	**C 250 T Turbo-D, C 280 T** 06/96 - 03/01 110 -145 kW	**36-154074**	**36-133659**	стандартная подвеска; тип модели: Classic; тип модели: Elegance
B3	**C 250 T Turbo-D, C 280 T** 06/96 - 03/01 110 -145 kW	**36-154074**	**36-163816**	стандартная подвеска; тип модели: Classic; тип модели: Elegance; с регулируемой подвеской
B4	**C 180 T, C 200 T, C 200 T CDI, C 200 T D, C 200 T Kompressor, C 220 T CDI, C 220 T D, C 230 T, C 230 T Kompressor, C 240 T, C 250 T Turbo-D, C 280 T** 06/96 - 03/01 55 -145 kW	**24-018562** **18-140651**	**24-018579**	без регулируемой подвески
B6 Sport	**C 180 T, C 200 T, C 200 T CDI, C 200 T D, C 200 T Kompressor, C 220 T CDI, C 220 T D, C 230 T, C 230 T Kompressor, C 240 T, C 250 T Turbo-D, C 280 T** 06/96 - 03/01 55 -145 kW	**24-100397**	**24-100403**	без регулируемой подвески
B8	**C 180 T, C 200 T, C 200 T CDI, C 200 T D, C 200 T Kompressor, C 220 T CDI, C 220 T D, C 230 T, C 230 T Kompressor, C 240 T, C 250 T Turbo-D, C 280 T** 06/96 - 03/01 55 -145 kW	**24-018548**	**24-018555**	без регулируемой подвески
B12 PK	**C 180 T, C 200 T, C 200 T CDI, C 200 T D, C 200 T Kompressor, C 220 T CDI, C 220 T D, C 230 T** 06/96 - 03/01 55 -141 kW	**46-193902**		без регулируемой подвески; Обязанность, предусмотренная экспертизой VA: Глубина (экспертиза): 30 мм; Нагрузка оси до: 990 кг HA: Глубина (экспертиза): 30 мм; Нагрузка оси до: 1070 кг
B12 PK	**C 230 T Kompressor, C 240 T, C 250 T Turbo-D, C 280 T** 06/96 - 03/01 110 -145 kW	**46-193919**		без регулируемой подвески; Обязанность, предусмотренная экспертизой VA: Глубина (экспертиза): 30 мм; Нагрузка оси до: 1010 кг HA: Глубина (экспертиза): 30 мм; Нагрузка оси до: 1070 кг

M

Пригодны для			
MERCEDES-BENZ			
MERCEDES-BENZ C-CLASS (W203)			
B1	**C 180, C 180 Kompressor, C 200 CDI, C 200 CGI Kompressor, C 200 Kompressor, C 220 CDI, C 230, C 230 Kompressor, C 240, C 270 CDI, C 280, C 3.5, C 320, C 320 CDI, C 350** 05/00 - 75 -200 kW	**12-224159**		VA: с шариковым подшибником
B3	**C 180, C 180 Kompressor, C 200 Kompressor, C 230 Kompressor** 05/00 - 95 -141 kW	**37-133719**	**36-129690**	стандартная подвеска
B3	**C 180, C 180 Kompressor, C 200 CDI, C 200 CGI Kompressor, C 200 Kompressor, C 230, C 230 Kompressor, C 240, C 280, C 320, C 350** 05/00 - 75 -200 kW	**37-133740**	**36-133680**	стандартная подвеска; Усиленное оснащение .
B3	**C 200 CGI Kompressor** 07/03 - 125 kW	**37-133719**	**36-129690**	стандартная подвеска
B3	**C 230, C 280, C 3.5, C 350** 01/05 - 150 -200 kW	**37-133726**	**36-129690**	стандартная подвеска
B3	**C 240, C 320** 05/00 - 125 -160 kW	**37-133726**	**36-129690**	стандартная подвеска
B3	**C 200 CDI, C 220 CDI** 05/00 - 04/04 75 -105 kW	**37-133733**	**36-129690**	стандартная подвеска
B3	**C 220 CDI** 04/04 - 105 kW	**37-133726**	**36-129690**	стандартная подвеска
B3	**C 220 CDI** 05/00 - 105 -110 kW	**37-133740**	**36-133680**	стандартная подвеска; Усиленное оснащение .
B3	**C 220 CDI** 02/04 - 110 kW	**37-133726**	**36-129690**	стандартная подвеска
B3	**C 270 CDI, C 320 CDI** 12/00 - 125 -165 kW	**37-133740**	**36-129690**	стандартная подвеска
B4	**C 180, C 180 Kompressor, C 200 CDI, C 200 CGI Kompressor, C 200 Kompressor, C 220 CDI, C 230, C 230 Kompressor, C 240, C 270 CDI, C 280, C 3.5, C 320, C 320 CDI, C 350** 05/00 - 75 -200 kW	**22-141705**	**24-114714**	стандартная подвеска
B4	**C 180, C 180 Kompressor, C 200 CDI, C 200 CGI Kompressor, C 200 Kompressor, C 220 CDI, C 230, C 230 Kompressor, C 240, C 270 CDI, C 280, C 3.5, C 320, C 320 CDI, C 350** 05/00 - 75 -200 kW	**22-168061**	**24-188111**	исполнение для плохих дорог
B4	**C 180, C 180 Kompressor, C 200 CDI, C 200 CGI Kompressor, C 200 Kompressor, C 220 CDI, C 230, C 230 Kompressor, C 240, C 270 CDI, C 280, C 3.5, C 320, C 320 CDI, C 350** 05/00 - 75 -200 kW	**22-168085**	**24-114714**	спортивная подвеска VA: для номера OE: 203 320 66 30
B4	**C 180, C 180 Kompressor, C 200 CDI, C 200 CGI Kompressor, C 200 Kompressor, C 220 CDI, C 230, C 230 Kompressor, C 240, C 270 CDI, C 280, C 3.5, C 320, C 320 CDI, C 350** 05/00 - 75 -200 kW	**22-218537**	**24-114714**	спортивная подвеска VA: для номера OE: 203 320 75 30

M

Пригодны для			
MERCEDES-BENZ			
MERCEDES-BENZ C-CLASS (W203)			
B6 Sport **C 180, C 180 Kompressor, C 200 CDI, C 200 CGI Kompressor, C 200 Kompressor, C 220 CDI, C 230, C 230 Kompressor, C 240, C 270 CDI, C 280, C 3.5, C 320, C 320 CDI, C 350** 05/00 - 75 -200 kW	**35-053446**	**24-068802**	стандартная подвеска; без регулируемой подвески
B8 **C 180, C 180 Kompressor, C 200 CDI, C 200 CGI Kompressor, C 200 Kompressor, C 220 CDI, C 230, C 230 Kompressor, C 240, C 270 CDI, C 280, C 3.5, C 30 CDI AMG, C 32 AMG Kompressor, C 320, C 320 CDI, C 350, C 55 AMG** 05/00 - 75 -270 kW	**35-053453**	**24-068819**	спортивная подвеска; без регулируемой подвески
B12 PK **C 180, C 180 Kompressor, C 200 CDI, C 200 CGI Kompressor, C 200 Kompressor, C 220 CDI, C 230, C 230 Kompressor** 05/00 - 75 -150 kW	**46-181800**		Учитывать подставку под пружину; Обязанность, предусмотренная экспертизой VA: Глубина (экспертиза): 30 мм; Нагрузка оси до: 1035 кг HA: без регулируемой подвески; Глубина (экспертиза): 30 мм; Нагрузка оси до: 1170 кг
B12 PK **C 240, C 270 CDI, C 280, C 3.5, C 320, C 320 CDI, C 350** 05/00 - 125 -200 kW	**46-181817**		Учитывать подставку под пружину; Обязанность, предусмотренная экспертизой VA: Глубина (экспертиза): 30 мм; Нагрузка оси до: 1130 кг HA: без регулируемой подвески; Глубина (экспертиза): 30 мм; Нагрузка оси до: 1170 кг
B14 **C 180, C 180 Kompressor, C 200 CDI, C 200 CGI Kompressor, C 200 Kompressor, C 220 CDI, C 230, C 230 Kompressor, C 240, C 270 CDI, C 280, C 3.5, C 30 CDI AMG, C 32 AMG Kompressor, C 320, C 320 CDI, C 350, C 55 AMG** 05/00 - 75 -270 kW	**47-100770**		Для некоторых типов шин необходимы дистанционные шайбы; стандартная подвеска; без регулируемой подвески; Обязанность, предусмотренная экспертизой VA: Глубина (экспертиза): 30-50 мм; Нагрузка оси до: 1130 кг HA: Глубина (экспертиза): 30-50 мм; Нагрузка оси до: 1155 кг
B16 PSS9 **C 180, C 180 Kompressor, C 200 CDI, C 200 CGI Kompressor, C 200 Kompressor, C 220 CDI, C 230, C 230 Kompressor, C 240, C 270 CDI, C 280, C 3.5, C 30 CDI AMG, C 32 AMG Kompressor, C 320, C 320 CDI, C 350, C 55 AMG** 05/00 - 75 -270 kW	**48-088602**		Для некоторых типов шин необходимы дистанционные шайбы; стандартная подвеска; без регулируемой подвески; Обязанность, предусмотренная экспертизой VA: Глубина (экспертиза): 30-50 мм; Нагрузка оси до: 1130 кг HA: Глубина (экспертиза): 30-50 мм; Нагрузка оси до: 1155 кг
MERCEDES-BENZ C-CLASS T-Model (S203)			
B1 **C 180, C 180 Kompressor, C 200 CDI, C 200 CGI Kompressor, C 200 Kompressor, C 220 CDI, C 230, C 230 Kompressor, C 240, C 270 CDI, C 280, C 320, C 320 CDI, C 350** 03/01 - 08/07 75 -200 kW	**12-224159**		VA: с шариковым подшибником
B3 **C 180 Kompressor, C 200 CDI** 05/04 - 08/07 75 -105 kW	**37-133733**	**36-154166**	стандартная подвеска
B3 **C 180, C 180 Kompressor, C 200 CGI Kompressor, C 200 Kompressor, C 230 Kompressor** 03/01 - 04/04 95 -141 kW	**37-133719**	**36-154166**	стандартная подвеска
B3 **C 180, C 180 Kompressor, C 200 CDI, C 200 CGI Kompressor, C 200 Kompressor, C 220 CDI, C 230, C 230 Kompressor, C 240, C 280, C 320, C 350** 03/01 - 08/07 75 -200 kW	**37-133740**	**36-163793**	стандартная подвеска; Усиленное оснащение .
B3 **C 200 Kompressor** 05/04 - 08/07 120 kW	**37-133719**	**36-154166**	стандартная подвеска
B3 **C 240, C 320** 03/01 - 04/04 125 -160 kW	**37-133726**	**36-154166**	стандартная подвеска

Пригодны для			

MERCEDES-BENZ

MERCEDES-BENZ C-CLASS T-Model (S203)

B3	**C 240 4-matic, C 320 4-matic** 07/02 - 04/04 125 -160 kW	**37-133740**	**36-154166**	стандартная подвеска
B3	**C 280 4-matic, C 320 4-matic, C 320 CDI, C 350 4-matic** 04/04 - 08/07 160 -200 kW	**37-133740**	**36-154166**	стандартная подвеска
B3	**C 200 CDI, C 220 CDI** 03/01 - 04/04 75 -110 kW	**37-133733**	**36-154166**	стандартная подвеска
B3	**C 220 CDI, C 230, C 230 Kompressor, C 240, C 280, C 320, C 350** 05/04 - 08/07 105 -200 kW	**37-133726**	**36-154166**	стандартная подвеска
B3	**C 270 CDI** 03/01 - 04/04 125 kW	**37-133740**	**36-154166**	стандартная подвеска
B4	**C 180, C 180 Kompressor, C 200 CDI, C 200 CGI Kompressor, C 200 Kompressor, C 220 CDI, C 230, C 230 Kompressor, C 240, C 270 CDI, C 280, C 320, C 320 CDI, C 350** 03/01 - 08/07 75 -200 kW	**22-141705**	**24-114714**	стандартная подвеска; без регулируемой подвески
B4	**C 180, C 180 Kompressor, C 200 CDI, C 200 CGI Kompressor, C 200 Kompressor, C 220 CDI, C 230, C 230 Kompressor, C 240, C 270 CDI, C 280, C 320, C 320 CDI, C 350** 03/01 - 08/07 75 -200 kW	**22-168061**	**24-188111**	исполнение для плохих дорог
B4	**C 180, C 180 Kompressor, C 200 CDI, C 200 CGI Kompressor, C 200 Kompressor, C 220 CDI, C 230, C 230 Kompressor, C 240, C 270 CDI, C 280, C 320, C 320 CDI, C 350** 03/01 - 08/07 75 -200 kW	**22-168085**	**24-114714**	спортивная подвеска VA: для номера OE: 203 320 66 30
B4	**C 180, C 180 Kompressor, C 200 CDI, C 200 CGI Kompressor, C 200 Kompressor, C 220 CDI, C 230, C 230 Kompressor, C 240, C 270 CDI, C 280, C 320, C 320 CDI, C 350** 03/01 - 08/07 75 -200 kW	**22-218537**	**24-114714**	спортивная подвеска VA: для номера OE: 203 320 75 30
B6 Sport	**C 180, C 180 Kompressor, C 200 CDI, C 200 CGI Kompressor, C 200 Kompressor, C 220 CDI, C 230, C 230 Kompressor, C 240, C 270 CDI, C 280, C 320, C 320 CDI, C 350** 03/01 - 08/07 75 -200 kW	**35-053446**	**24-068802**	стандартная подвеска; без регулируемой подвески
B8	**C 180, C 180 Kompressor, C 200 CDI, C 200 CGI Kompressor, C 200 Kompressor, C 220 CDI, C 230, C 230 Kompressor, C 240, C 270 CDI, C 280, C 30 CDI AMG, C 32 AMG Kompressor, C 320, C 320 CDI, C 350, C 55 AMG** 03/01 - 08/07 75 -270 kW	**35-053453**	**24-068819**	спортивная подвеска; кроме исполнения для плохих дорог; без регулируемой подвески
B12 PK	**C 180, C 180 Kompressor, C 200 CDI, C 200 Kompressor, C 220 CDI, C 230, C 230 Kompressor** 03/01 - 08/07 75 -150 kW	**46-181824**		Учитывать подставку под пружину; кроме исполнения для плохих дорог; без регулируемой подвески; Обязанность, предусмотренная экспертизой VA: Глубина (экспертиза): 30 мм; Нагрузка оси до: 1015 кг HA: Глубина (экспертиза): 30 мм; Нагрузка оси до: 1170 кг
B12 PK	**C 240, C 270 CDI, C 280, C 320, C 320 CDI, C 350** 03/01 - 08/07 125 -200 kW	**46-181831**		Учитывать подставку под пружину; кроме исполнения для плохих дорог; без регулируемой подвески; Обязанность, предусмотренная экспертизой VA: Глубина (экспертиза): 30 мм; Нагрузка оси до: 1090 кг HA: Глубина (экспертиза): 30 мм; Нагрузка оси до: 1170 кг

M

Пригодны для			

MERCEDES-BENZ

MERCEDES-BENZ C-CLASS T-Model (S203)

B14	**C 180, C 180 Kompressor, C 200 CDI, C 200 CGI Kompressor, C 200 Kompressor, C 220 CDI, C 230, C 230 Kompressor, C 240, C 270 CDI, C 280, C 30 CDI AMG, C 32 AMG Kompressor, C 320, C 320 CDI, C 350, C 55 AMG** 03/01 - 08/07 75 -270 kW	**47-100770**		Для некоторых типов шин необходимы дистанционные шайбы; без регулируемой подвески; Обязанность, предусмотренная экспертизой VA: Глубина (экспертиза): 30-50 мм; Нагрузка оси до: 1130 кг HA: Глубина (экспертиза): 30-50 мм; Нагрузка оси до: 1155 кг
B16 PSS9	**C 180, C 180 Kompressor, C 200 CDI, C 200 CGI Kompressor, C 200 Kompressor, C 220 CDI, C 230, C 230 Kompressor, C 240, C 270 CDI, C 280, C 30 CDI AMG, C 32 AMG Kompressor, C 320, C 320 CDI, C 350, C 55 AMG** 03/01 - 08/07 75 -270 kW	**48-088602**		Для некоторых типов шин необходимы дистанционные шайбы; без регулируемой подвески; Обязанность, предусмотренная экспертизой VA: Глубина (экспертиза): 50 мм; Нагрузка оси до: 1130 кг HA: Глубина (экспертиза): 50 мм; Нагрузка оси до: 1155 кг

MERCEDES-BENZ C-CLASS купе (CL203)

B1	**C 160 Kompressor, C 180, C 180 Kompressor, C 200 CDI, C 200 CGI Kompressor, C 200 Kompressor, C 220, C 220 CDI, C 230, C 230 Kompressor, C 320, C 350** 03/01 - 06/11 90 -200 kW	**12-224159**		VA: с шариковым подшибником
B3	**C 160 Kompressor, C 180, C 180 Kompressor, C 200 CDI, C 200 CGI Kompressor, C 200 Kompressor, C 220, C 230 Kompressor** 03/01 - 06/11 90 -141 kW	**37-154172**	**36-133659**	стандартная подвеска
B3	**C 160 Kompressor, C 180, C 180 Kompressor, C 200 CGI Kompressor, C 200 Kompressor, C 220, C 230 Kompressor** 03/01 - 06/11 90 -141 kW	**37-154189**	**36-154166**	стандартная подвеска; Усиленное оснащение .
B3	**C 200 CDI, C 220 CDI, C 230, C 230 Kompressor, C 350** 03/01 - 06/11 90 -200 kW		**36-154166**	стандартная подвеска; Усиленное оснащение .
B3	**C 220 CDI, C 230, C 230 Kompressor, C 350** 03/01 - 06/11 105 -200 kW	**37-154189**	**36-133659**	стандартная подвеска
B4	**C 160 Kompressor, C 180, C 180 Kompressor, C 200 CDI, C 200 CGI Kompressor, C 200 Kompressor, C 220, C 220 CDI, C 230, C 230 Kompressor, C 320, C 350** 03/01 - 06/11 90 -200 kW	**22-141705**	**24-114714**	стандартная подвеска
B4	**C 160 Kompressor, C 180, C 180 Kompressor, C 200 CDI, C 200 CGI Kompressor, C 200 Kompressor, C 220, C 220 CDI, C 230, C 230 Kompressor, C 320, C 350** 03/01 - 06/11 90 -200 kW	**22-168085**	**24-114714**	спортивная подвеска VA: для номера OE: 203 320 66 30
B4	**C 160 Kompressor, C 180, C 180 Kompressor, C 200 CDI, C 200 CGI Kompressor, C 200 Kompressor, C 220, C 220 CDI, C 230, C 230 Kompressor, C 320, C 350** 03/01 - 06/11 90 -200 kW	**22-218537**	**24-114714**	спортивная подвеска VA: для номера OE: 203 320 75 30
B6 Sport	**C 160 Kompressor, C 180, C 180 Kompressor, C 200 CDI, C 200 CGI Kompressor, C 200 Kompressor, C 220, C 220 CDI, C 230, C 230 Kompressor, C 320, C 350** 03/01 - 06/11 90 -200 kW	**35-053446**	**24-068802**	стандартная подвеска; без регулируемой подвески

M

Пригодны для			
MERCEDES-BENZ			
MERCEDES-BENZ C-CLASS купе (CL203)			
B8 **C 160 Kompressor, C 180, C 180 Kompressor, C 200 CDI, C 200 CGI Kompressor, C 200 Kompressor, C 220, C 220 CDI, C 230, C 230 Kompressor, C 30 CDI AMG, C 32 AMG Kompressor, C 320, C 350** 03/01 - 06/11 90 -260 kW	**35-053453**	**24-068819**	стандартная подвеска; без регулируемой подвески
B12 PK **C 160 Kompressor, C 180, C 180 Kompressor, C 200 CGI Kompressor, C 200 Kompressor, C 230, C 230 Kompressor** 03/01 - 06/11 90 -150 kW	**46-190475**		без регулируемой подвески; Обязанность, предусмотренная экспертизой VA: Глубина (экспертиза): 25-30 мм; Нагрузка оси до: 1070 кг HA: Глубина (экспертиза): 20-25 мм; Нагрузка оси до: 1035 кг
B12 PK **C 200 CDI, C 220 CDI, C 320, C 350** 09/02 - 06/11 90 -200 kW	**46-190482**		без регулируемой подвески; Обязанность, предусмотренная экспертизой VA: Глубина (экспертиза): 25-30 мм; Нагрузка оси до: 1100 кг HA: Глубина (экспертиза): 20-25 мм; Нагрузка оси до: 1035 кг
B14 **C 160 Kompressor, C 180, C 180 Kompressor, C 200 CDI, C 200 CGI Kompressor, C 200 Kompressor, C 220, C 220 CDI, C 230, C 230 Kompressor, C 30 CDI AMG, C 32 AMG Kompressor, C 320, C 350** 03/01 - 06/11 90 -260 kW	**47-100770**		Для некоторых типов шин необходимы дистанционные шайбы; стандартная подвеска; без регулируемой подвески; Обязанность, предусмотренная экспертизой VA: Глубина (экспертиза): 30-50 мм; Нагрузка оси до: 1130 кг HA: Глубина (экспертиза): 30-50 мм; Нагрузка оси до: 1155 кг
B16 PSS9 **C 160 Kompressor, C 180, C 180 Kompressor, C 200 CDI, C 200 CGI Kompressor, C 200 Kompressor, C 220, C 220 CDI, C 230, C 230 Kompressor, C 30 CDI AMG, C 32 AMG Kompressor, C 320, C 350** 03/01 - 06/11 90 -260 kW	**48-088602**		Для некоторых типов шин необходимы дистанционные шайбы; стандартная подвеска; без регулируемой подвески; Обязанность, предусмотренная экспертизой VA: Глубина (экспертиза): 30-50 мм; Нагрузка оси до: 1130 кг HA: Глубина (экспертиза): 30-50 мм; Нагрузка оси до: 1155 кг
MERCEDES-BENZ CLC-CLASS			
B1 **CLC 160, CLC 180 Kompressor, CLC 200 CDI, CLC 200 Kompressor, CLC 220 CDI, CLC 230, CLC 350** 05/08 - 90 -200 kW	**12-224159**		VA: с шариковым подшибником
B3 **CLC 180 Kompressor, CLC 200 Kompressor** 05/08 - 105 -135 kW	**37-133719**	**36-171989**	стандартная подвеска
B3 **CLC 180 Kompressor, CLC 200 Kompressor** 05/08 - 105 -135 kW	**37-173425**	**36-171989**	стандартная подвеска; Усиленное оснащение .
B3 **CLC 350** 05/08 - 200 kW	**37-133733**	**36-171989**	стандартная подвеска
B3 **CLC 200 CDI, CLC 230** 05/08 - 90 -150 kW	**37-173425**	**36-171989**	стандартная подвеска; без кондиционера; механическая КПП
B3 **CLC 200 CDI, CLC 230** 05/08 - 90 -150 kW	**37-133733**	**36-171989**	стандартная подвеска; с кондиционером; АКПП
B3 **CLC 200 CDI, CLC 230** 05/08 - 90 -150 kW	**37-133733**	**36-171989**	стандартная подвеска; Усиленное оснащение .; без кондиционера; механическая КПП
B3 **CLC 220 CDI** 05/08 - 110 kW	**37-173425**	**36-171989**	стандартная подвеска
B3 **CLC 220 CDI** 05/08 - 110 kW	**37-133733**	**36-171989**	стандартная подвеска; Усиленное оснащение .
B4 **CLC 160, CLC 180 Kompressor, CLC 200 CDI, CLC 200 Kompressor, CLC 220 CDI, CLC 230, CLC 350** 05/08 - 90 -200 kW	**22-141705**	**24-114714**	стандартная подвеска

M

Пригодны для			
MERCEDES-BENZ			
MERCEDES-BENZ CLC-CLASS			
B4	**CLC 160, CLC 180 Kompressor, CLC 200 CDI, CLC 200 Kompressor, CLC 220 CDI, CLC 230, CLC 350** 05/08 - 90 -200 kW	**22-168061**	**24-188111** исполнение для плохих дорог
B4	**CLC 160, CLC 180 Kompressor, CLC 200 CDI, CLC 200 Kompressor, CLC 220 CDI, CLC 230, CLC 350** 05/08 - 90 -200 kW	**22-168085**	**24-114714** спортивная подвеска VA: для номера OE: 203 320 66 30
B4	**CLC 160, CLC 180 Kompressor, CLC 200 CDI, CLC 200 Kompressor, CLC 220 CDI, CLC 230, CLC 350** 05/08 - 90 -200 kW	**22-218537**	**24-114714** спортивная подвеска VA: для номера OE: 203 320 75 30
B6 Sport	**CLC 160, CLC 180 Kompressor, CLC 200 CDI, CLC 200 Kompressor, CLC 220 CDI, CLC 230, CLC 350** 05/08 - 90 -200 kW	**35-053446**	**24-068802** стандартная подвеска; без регулируемой подвески
B8	**CLC 160, CLC 180 Kompressor, CLC 200 CDI, CLC 200 Kompressor, CLC 220 CDI, CLC 230, CLC 350** 05/08 - 90 -200 kW	**35-053453**	**24-068819** стандартная подвеска; без регулируемой подвески
B12 PK	**CLC 180 Kompressor, CLC 200 Kompressor, CLC 230** 05/08 - 105 -150 kW	**46-190475**	без регулируемой подвески; Обязанность, предусмотренная экспертизой VA: Глубина (экспертиза): 25-30 мм; Нагрузка оси до: 1070 кг HA: Глубина (экспертиза): 20-25 мм; Нагрузка оси до: 1035 кг
B12 PK	**CLC 200 CDI, CLC 220 CDI, CLC 350** 05/08 - 90 -200 kW	**46-190482**	без регулируемой подвески; Обязанность, предусмотренная экспертизой VA: Глубина (экспертиза): 25-30 мм; Нагрузка оси до: 1100 кг HA: Глубина (экспертиза): 20-25 мм; Нагрузка оси до: 1035 кг
B14	**CLC 160, CLC 180 Kompressor, CLC 200 CDI, CLC 200 Kompressor, CLC 220 CDI, CLC 230, CLC 350** 05/08 - 90 -200 kW	**47-100770**	Для некоторых типов шин необходимы дистанционные шайбы; стандартная подвеска; без регулируемой подвески; Обязанность, предусмотренная экспертизой VA: Глубина (экспертиза): 30-50 мм; Нагрузка оси до: 1130 кг HA: Глубина (экспертиза): 30-50 мм; Нагрузка оси до: 1155 кг
B16 PSS9	**CLC 160, CLC 180 Kompressor, CLC 200 CDI, CLC 200 Kompressor, CLC 220 CDI, CLC 230, CLC 350** 05/08 - 90 -200 kW	**48-088602**	Для некоторых типов шин необходимы дистанционные шайбы; стандартная подвеска; без регулируемой подвески; Обязанность, предусмотренная экспертизой VA: Глубина (экспертиза): 30-50 мм; Нагрузка оси до: 1130 кг HA: Глубина (экспертиза): 30-50 мм; Нагрузка оси до: 1155 кг
MERCEDES-BENZ C CLASS (W204)			
B1	**C 180 CDI, C 180 CGI, C 180 Kompressor, C 200 CDI, C 200 CGI, C 200 Kompressor, C 220 CDI, C 230, C 230 4-matic, C 250 CDI, C 250 CDI 4-matic, C 250 CGI, C 280, C 280 4-matic, C 300, C 300 4-matic, C 320 CDI, C 320 CDI 4-matic, C 350, C 350 4-matic, C 350 CDI, C 350 CDI 4-matic, C 350 CGI, C 63 AMG** 02/08 - 88 -358 kW	**12-225842**	**12-224623** VA: с шариковым подшибником; электронное регулирование аморт. Силы; спортивная подвеска
B1	**C 180 CDI, C 180 CGI, C 180 Kompressor, C 200 CDI, C 200 CGI, C 200 Kompressor, C 220 CDI, C 230, C 230 4-matic, C 250 CDI, C 250 CDI 4-matic, C 250 CGI, C 280, C 280 4-matic, C 300, C 300 4-matic, C 320 CDI, C 320 CDI 4-matic, C 350, C 350 4-matic, C 350 CDI, C 350 CDI 4-matic, C 350 CGI, C 63 AMG** 02/08 - 88 -358 kW	**12-225835**	**12-224623** VA: с шариковым подшибником; без электронн. регулирования аморт. Силы; кроме спортивной подвески

Пригодны для			

MERCEDES-BENZ

MERCEDES-BENZ C CLASS (W204)

B3	**C 230, C 280, C 300** 01/07 - 150 -170 kW	**37-172299**	**36-171835**	стандартная подвеска
B3	**C 230, C 280, C 300** 01/07 - 150 -170 kW	**37-172305**	**36-171859**	стандартная подвеска; Усиленное оснащение .
B3	**C 230, C 280, C 300** 01/07 - 150 -170 kW	**37-172336**	**36-171873**	спортивная подвеска
B3	**C 230, C 280, C 300** 01/07 - 150 -170 kW	**37-172350**	**36-171897**	спортивная подвеска; Усиленное оснащение .
B3	**C 230 4-matic** 07/07 - 150 kW	**36-198351**	**36-171859**	стандартная подвеска; Усиленное оснащение .
B3	**C 280 4-matic, C 300 4-matic** 07/07 - 170 kW	**36-198351**	**36-171859**	стандартная подвеска
B3	**C 180 CDI, C 180 CGI, C 180 Kompressor, C 200, C 200 CDI, C 200 CGI, C 200 Kompressor, C 220 CDI, C 250 CGI** 07/09 - 88 -150 kW	**37-171827**	**36-171835**	стандартная подвеска
B3	**C 180 CDI, C 180 CGI, C 180 Kompressor, C 200, C 200 CDI, C 200 CGI, C 200 Kompressor, C 220 CDI, C 250 CGI** 07/09 - 88 -150 kW	**37-171841**	**36-171859**	стандартная подвеска; Усиленное оснащение .
B3	**C 180 CDI, C 180 CGI, C 180 Kompressor, C 200, C 200 CDI, C 200 CGI, C 200 Kompressor, C 220 CDI, C 250 CGI** 07/09 - 88 -150 kW	**37-171865**	**36-171873**	спортивная подвеска
B3	**C 180 CDI, C 180 CGI, C 180 Kompressor, C 200, C 200 CDI, C 200 CGI, C 200 Kompressor, C 220 CDI, C 250 CGI** 07/09 - 88 -150 kW	**37-171889**	**36-171897**	спортивная подвеска; Усиленное оснащение .
B3	**C 250 CDI** 08/08 - 150 kW	**37-129491**	**36-171835**	стандартная подвеска; Варианты оснащения: mit BlueEFFICIENCY
B3	**C 250 CDI** 08/08 - 150 kW	**37-172312**	**36-171859**	стандартная подвеска; Усиленное оснащение .; Варианты оснащения: mit BlueEFFICIENCY
B3	**C 250 CDI** 08/08 - 150 kW	**37-172367**	**36-171873**	спортивная подвеска; Варианты оснащения: mit BlueEFFICIENY
B3	**C 250 CDI** 08/08 - 150 kW	**37-172374**	**36-171897**	спортивная подвеска; Усиленное оснащение .; Варианты оснащения: mit BlueEFFICIENCY
B3	**C 320 CDI, C 350 CDI** 01/07 - 165 -195 kW	**37-172312**	**36-171859**	стандартная подвеска
B3	**C 320 CDI, C 350 CDI** 01/07 - 165 -195 kW	**37-172329**	**36-172283**	стандартная подвеска; Усиленное оснащение .
B3	**C 320 CDI, C 350 CDI** 01/07 - 165 -195 kW	**37-172374**	**36-171897**	спортивная подвеска
B3	**C 320 CDI, C 350 CDI** 01/07 - 165 -195 kW	**37-172343**	**36-171897**	спортивная подвеска; Усиленное оснащение .
B4 DMC	**C 230 4-matic, C 250 CDI 4-matic, C 280 4-matic, C 300 4-matic, C 300 CDI 4-matic, C 320 CDI 4-matic, C 350 4-matic, C 350 CDI 4-matic** 07/07 - 150 -225 kW	**i.V.**	**24-166218**	стандартная подвеска
B4 DMC	**C 230 4-matic, C 250 CDI 4-matic, C 280 4-matic, C 300 4-matic, C 300 CDI 4-matic, C 320 CDI 4-matic, C 350 4-matic, C 350 CDI 4-matic** 07/07 - 150 -225 kW	**i.V.**	**24-166522**	спортивная подвеска

M

Пригодны для			
MERCEDES-BENZ			
MERCEDES-BENZ C CLASS (W204)			
B4 DMC	**C 180 CDI, C 180 CGI, C 180 Kompressor, C 200, C 200 CDI, C 200 CGI, C 200 Kompressor, C 220 CDI, C 230, C 250 CDI, C 250 CGI, C 280, C 300, C 320 CDI, C 350, C 350 CDI, C 350 CGI** 09/08 - 88 -225 kW	*22-151025*	**24-166218**
B4 DMC	**C 180 CDI, C 180 CGI, C 180 Kompressor, C 200, C 200 CDI, C 200 CGI, C 200 Kompressor, C 220 CDI, C 230, C 250 CDI, C 250 CGI, C 280, C 300, C 320 CDI, C 350, C 350 CDI, C 350 CGI** 09/08 - 88 -225 kW	**22-151032**	**24-166522**
B4 DMC	**C 180 CDI, C 180 CGI, C 180 Kompressor, C 200, C 200 CDI, C 200 CGI, C 200 Kompressor, C 220 CDI, C 230, C 250 CDI, C 250 CGI, C 280, C 300, C 320 CDI, C 350, C 350 CDI, C 350 CGI** 09/08 - 88 -225 kW	**22-151049**	**24-166539**
B6 Sport	**C 230 4-matic, C 250 CDI 4-matic, C 280 4-matic, C 300 4-matic, C 300 CDI 4-matic, C 320 CDI 4-matic, C 350 4-matic, C 350 CDI 4-matic** 07/07 - 150 -225 kW	**35-170815**	**24-170826**
B6 Sport	**C 180 CDI, C 180 CGI, C 180 Kompressor, C 200, C 200 CDI, C 200 CGI, C 200 Kompressor, C 220 CDI, C 230, C 250 CDI, C 250 CGI, C 280, C 300, C 320 CDI, C 350, C 350 CDI, C 350 CGI** 09/08 - 88 -225 kW	**35-141822**	**24-141833**
B8	**C 180 CDI, C 180 CGI, C 180 Kompressor, C 200, C 200 CDI, C 200 CGI, C 200 Kompressor, C 220 CDI, C 230, C 250 CDI, C 250 CGI, C 280, C 300, C 320 CDI, C 350, C 350 CDI, C 350 CGI** 09/08 - 88 -225 kW	**35-141846**	**24-141857**
B12 PK	**C 180 CGI, C 180 Kompressor, C 200, C 200 CGI, C 200 Kompressor, C 230, C 250 CGI** 01/07 - 115 -150 kW	**46-180759**	
B12 PK	**C 180 CDI, C 200 CDI, C 220 CDI, C 250 CDI, C 280, C 300, C 320 CDI, C 350, C 350 CDI, C 350 CGI** 09/08 - 88 -225 kW	**46-180766**	
B14	**C 180 CDI, C 180 CGI, C 180 Kompressor, C 200, C 200 CDI, C 200 CGI, C 200 Kompressor, C 220 CDI, C 230, C 250 CDI, C 250 CGI, C 280, C 300, C 320 CDI, C 350, C 350 CDI, C 350 CGI** 09/08 - 88 -225 kW	**47-141179**	
B16 PSS10	**C 180 CDI, C 180 CGI, C 180 Kompressor, C 200, C 200 CDI, C 200 CGI, C 200 Kompressor, C 220 CDI, C 230, C 250 CDI, C 250 CGI, C 280, C 300, C 320 CDI, C 350, C 350 CDI, C 350 CGI** 09/08 - 88 -225 kW	**48-141147**	

стандартная подвеска			
спортивная подвеска			
исполнение для плохих дорог			
стандартная подвеска; спортивная подвеска			
без электронн. регулирования аморт. Силы			
без электронн. регулирования аморт. Силы			
Учитывать подставку под пружину; без электронн. регулирования аморт. Силы; без регулируемой подвески; Обязанность, предусмотренная экспертизой VA: Глубина (экспертиза): 30 мм; Нагрузка оси до: 1150 кг HA: Глубина (экспертиза): 30 мм; Нагрузка оси до: 1200 кг			
Учитывать подставку под пружину; без электронн. регулирования аморт. Силы; без регулируемой подвески; Обязанность, предусмотренная экспертизой VA: Глубина (экспертиза): 30 мм; Нагрузка оси до: 1150 кг HA: Глубина (экспертиза): 30 мм; Нагрузка оси до: 1200 кг			
без электронн. регулирования аморт. Силы; Обязанность, предусмотренная экспертизой VA: Глубина (экспертиза): 30-50 мм; Нагрузка оси до: 1110 кг HA: Глубина (экспертиза): 30-50 мм; Нагрузка оси до: 1225 кг			
без электронн. регулирования аморт. Силы; Обязанность, предусмотренная экспертизой VA: Глубина (экспертиза): 30-50 мм; Нагрузка оси до: 1110 кг HA: Глубина (экспертиза): 30-50 мм; Нагрузка оси до: 1225 кг			

Пригодны для			
MERCEDES-BENZ			
MERCEDES-BENZ C CLASS T-Model (S204)			
B1	**C 180 CGI, C 180 Kompressor, C 200 CDI, C 200 Kompressor, C 220 CDI, C 230, C 250 CDI 4-matic, C 250 CGI, C 280, C 320 CDI, C 320 CDI 4-matic, C 350, C 350 CDI, C 350 CDI 4-matic, C 63 AMG** 02/08 - 100 -336 kW	**12-225835**	**12-224623**	VA: с шариковым подшибником; без электронн. регулирования аморт. Силы; кроме спортивной подвески
B1	**C 180 CGI, C 180 Kompressor, C 200 CDI, C 200 Kompressor, C 220 CDI, C 230, C 250 CDI 4-matic, C 250 CGI, C 280, C 320 CDI, C 320 CDI 4-matic, C 350, C 350 CDI, C 350 CDI 4-matic, C 63 AMG** 02/08 - 100 -336 kW	**12-225842**	**12-224623**	VA: с шариковым подшибником; электронное регулирование аморт. Силы; спортивная подвеска
B3	**C 180 CGI, C 180 Kompressor, C 200 CDI, C 200 Kompressor, C 220 CDI, C 250 CGI** 07/09 - 100 -150 kW	**37-171827**	**36-171859**	стандартная подвеска
B3	**C 180 CDI, C 200 CDI, C 230, C 280** 08/07 - 88 -170 kW	**37-172299**	**36-171859**	стандартная подвеска
B3	**C 180 CDI, C 180 CGI, C 180 Kompressor, C 200 CDI, C 200 Kompressor, C 220 CDI, C 250 CGI** 07/09 - 88 -150 kW	**37-171841**	**36-172283**	стандартная подвеска; Усиленное оснащение .
B3	**C 180 CDI, C 180 CGI, C 180 Kompressor, C 200 CDI, C 200 Kompressor, C 220 CDI, C 250 CGI** 07/09 - 88 -150 kW	**37-171865**	**36-171873**	спортивная подвеска
B3	**C 180 CDI, C 180 CGI, C 180 Kompressor, C 200 CDI, C 200 Kompressor, C 220 CDI, C 250 CGI** 07/09 - 88 -150 kW	**37-171889**	**36-171897**	спортивная подвеска; Усиленное оснащение .
B3	**C 180 CDI, C 180 CGI, C 180 Kompressor, C 200 CDI, C 200 Kompressor, C 220 CDI, C 230, C 250 CGI, C 280, C 320 CDI, C 350, C 350 CDI, C 350 CGI** 10/09 - 88 -225 kW		**36-172382**	стандартная подвеска; с регулируемой подвеской
B4 DMC	**C 180 CDI, C 180 CGI, C 180 Kompressor, C 200 CDI, C 200 Kompressor, C 220 CDI, C 230, C 250 CGI, C 280, C 320 CDI, C 350, C 350 CDI, C 350 CGI** 10/09 - 88 -225 kW	*22-151025*	**24-166218**	стандартная подвеска HA: без регулируемой подвески
B4 DMC	**C 180 CDI, C 180 CGI, C 180 Kompressor, C 200 CDI, C 200 Kompressor, C 220 CDI, C 230, C 250 CGI, C 280, C 320 CDI, C 350, C 350 CDI, C 350 CGI** 10/09 - 88 -225 kW	**22-151032**	**24-166522**	спортивная подвеска HA: без регулируемой подвески
B4 DMC	**C 180 CDI, C 180 CGI, C 180 Kompressor, C 200 CDI, C 200 Kompressor, C 220 CDI, C 230, C 250 CGI, C 280, C 320 CDI, C 350, C 350 CDI, C 350 CGI** 10/09 - 88 -225 kW	**22-151049**	**24-166539**	исполнение для плохих дорог HA: без регулируемой подвески
B4 DMC	**C 250 CDI 4-matic, C 320 CDI 4-matic, C 350 CDI 4-matic** 10/09 - 150 -170 kW	i.V.	**24-166218**	стандартная подвеска
B4 DMC	**C 250 CDI 4-matic, C 320 CDI 4-matic, C 350 CDI 4-matic** 10/09 - 150 -170 kW	i.V.	**24-166522**	спортивная подвеска
B6 Sport	**C 180 CDI, C 180 CGI, C 180 Kompressor, C 200 CDI, C 200 Kompressor, C 220 CDI, C 230, C 250 CGI, C 280, C 320 CDI, C 350, C 350 CDI, C 350 CGI** 10/09 - 88 -225 kW	**35-141822**	**24-141833**	без электронн. регулирования аморт. Силы HA: без регулируемой подвески

M

Пригодны для			
MERCEDES-BENZ			
MERCEDES-BENZ C CLASS T-Model (S204)			
B6 Sport **C 250 CDI 4-matic, C 320 CDI 4-matic, C 350 CDI 4-matic** 10/09 - 150 -170 kW	**35-170815**	**24-170826**	стандартная подвеска; спортивная подвеска
B8 **C 180 CDI, C 180 CGI, C 180 Kompressor, C 200 CDI, C 200 Kompressor, C 220 CDI, C 230, C 250 CGI, C 280, C 320 CDI, C 350, C 350 CDI, C 350 CGI** 10/09 - 88 -225 kW	**35-141846**	**24-141857**	без электронн. регулирования аморт. Силы НА: без регулируемой подвески
B12 PK **C 180 CGI, C 180 Kompressor, C 200 Kompressor, C 230, C 250 CGI** 07/09 - 115 -150 kW	**46-180773**		Учитывать подставку под пружину; без электронн. регулирования аморт. Силы; без регулируемой подвески; Обязанность, предусмотренная экспертизой VA: Глубина (экспертиза): 30 мм; Нагрузка оси до: 1150 кг НА: Глубина (экспертиза): 30 мм; Нагрузка оси до: 1225 кг
B12 PK **C 180 CDI, C 200 CDI, C 220 CDI, C 280, C 320 CDI, C 350, C 350 CDI, C 350 CGI** 10/09 - 88 -225 kW	**46-180780**		Учитывать подставку под пружину; без электронн. регулирования аморт. Силы; без регулируемой подвески; Обязанность, предусмотренная экспертизой VA: Глубина (экспертиза): 30 мм; Нагрузка оси до: 1150 кг НА: Глубина (экспертиза): 30 мм; Нагрузка оси до: 1225 кг
B14 **C 180 CDI, C 180 CGI, C 180 Kompressor, C 200 CDI, C 200 Kompressor, C 220 CDI, C 230, C 250 CGI, C 280, C 320 CDI, C 350, C 350 CDI, C 350 CGI** 10/09 - 88 -225 kW	**47-141179**		без электронн. регулирования аморт. Силы; Обязанность, предусмотренная экспертизой VA: Глубина (экспертиза): 30-50 мм; Нагрузка оси до: 1110 кг НА: без регулируемой подвески; Глубина (экспертиза): 30-50 мм; Нагрузка оси до: 1225 кг
B16 PSS10 **C 180 CDI, C 180 CGI, C 180 Kompressor, C 200 CDI, C 200 Kompressor, C 220 CDI, C 230, C 250 CGI, C 280, C 320 CDI, C 350, C 350 CDI, C 350 CGI** 10/09 - 88 -225 kW	**48-141147**		без электронн. регулирования аморт. Силы; Обязанность, предусмотренная экспертизой VA: Глубина (экспертиза): 30-50 мм; Нагрузка оси до: 1110 кг НА: без регулируемой подвески; Глубина (экспертиза): 30-50 мм; Нагрузка оси до: 1225 кг
MERCEDES-BENZ C-CLASS купе (C204)			
B6 Sport **C 180, C 220 CDI, C 250, C 250 CDI, C 350** 06/11 - 115 -225 kW	**35-141822**	**24-141833**	без электронн. регулирования аморт. Силы
B8 **C 180, C 220 CDI, C 250, C 250 CDI, C 350** 06/11 - 115 -225 kW	**35-141846**	**24-141857**	без электронн. регулирования аморт. Силы
B14 **C 180, C 220 CDI, C 250, C 250 CDI, C 350** 06/11 - 115 -225 kW	**47-141179**		без электронн. регулирования аморт. Силы; Обязанность, предусмотренная экспертизой VA: Глубина (экспертиза): 30-50 мм; Нагрузка оси до: 1110 кг НА: Глубина (экспертиза): 30-50 мм; Нагрузка оси до: 1225 кг
B16 PSS10 **C 180, C 220 CDI, C 250, C 250 CDI, C 350** 06/11 - 115 -225 kW	**48-141147**		без электронн. регулирования аморт. Силы; Обязанность, предусмотренная экспертизой VA: Глубина (экспертиза): 30-50 мм; Нагрузка оси до: 1110 кг НА: Глубина (экспертиза): 30-50 мм; Нагрузка оси до: 1225 кг
MERCEDES-BENZ CLK (C208)			
B3 **200, 200 Kompressor** 06/97 - 06/02 100 -141 kW	**36-129652**	**36-133673**	стандартная подвеска
B3 **230 Kompressor** 06/97 - 06/02 142 -145 kW	**36-129652**	**36-133673**	стандартная подвеска
B3 **320** 06/97 - 06/02 160 kW	**36-154104**	**36-133673**	стандартная подвеска
B4 **200, 200 Kompressor, 230 Kompressor, 320, 430** 06/97 - 06/02 100 -205 kW	**24-100595** **18-140651**	**24-018579**	

M

Пригодны для			

MERCEDES-BENZ

MERCEDES-BENZ CLK (C208)

B6 Sport	**200, 200 Kompressor, 230 Kompressor, 320, 430, 5.4, 55 AMG** 06/97 - 07/02 100 -260 kW	**24-025980**	**24-100403**	
B8	**200, 200 Kompressor, 230 Kompressor, 320, 430, 5.4, 55 AMG** 06/97 - 07/02 100 -260 kW	**24-025997**	**24-018555**	
B12 PK	**200, 200 Kompressor** 06/97 - 06/02 100 -141 kW	**46-181763**		Учитывать подставку под пружину; без регулируемой подвески; Обязанность, предусмотренная экспертизой VA: Глубина (экспертиза): 30 мм; Нагрузка оси до: 990 кг HA: Глубина (экспертиза): 30 мм; Нагрузка оси до: 1070 кг
B12 PK	**230 Kompressor, 320, 430** 06/97 - 06/02 142 -205 kW	**46-181770**		Учитывать подставку под пружину; без регулируемой подвески; Обязанность, предусмотренная экспертизой VA: Глубина (экспертиза): 30 мм; Нагрузка оси до: 1010 кг HA: Глубина (экспертиза): 30 мм; Нагрузка оси до: 1070 кг
B12 SL	**200, 200 Kompressor, 230 Kompressor, 320, 430** 06/97 - 06/02 100 -205 kW	**46-194695**		Учитывать подставку под пружину; без регулируемой подвески; Обязанность, предусмотренная экспертизой VA: Глубина (экспертиза): 45-50 мм; Нагрузка оси до: 1010 кг HA: Глубина (экспертиза): 30-35 мм; Нагрузка оси до: 1070 кг

MERCEDES-BENZ CLK кабрио (A208)

B3	**200** 03/98 - 03/02 100 kW	**36-129614**	**36-133659**	стандартная подвеска
B3	**200 Kompressor, 230 Kompressor, 320, 430, 55 AMG** 01/00 - 03/02 120 -255 kW	**36-154104**	**36-133659**	стандартная подвеска
B4	**200, 200 Kompressor, 230 Kompressor, 320, 430** 03/98 - 03/02 100 -205 kW	**24-100595** **18-140651**	**24-018579**	
B6 Sport	**200, 200 Kompressor, 230 Kompressor, 320, 430** 03/98 - 03/02 100 -205 kW	**24-025980**	**24-100403**	
B8	**200, 200 Kompressor, 230 Kompressor, 320, 430, 55 AMG** 03/98 - 03/02 100 -255 kW	**24-025997**	**24-018555**	
B12 PK	**200, 200 Kompressor** 03/98 - 03/02 100 -141 kW	**46-181787**		Учитывать подставку под пружину; без регулируемой подвески; Обязанность, предусмотренная экспертизой VA: Глубина (экспертиза): 30 мм; Нагрузка оси до: 990 кг HA: Глубина (экспертиза): 30 мм; Нагрузка оси до: 1070 кг
B12 PK	**230 Kompressor, 320, 430** 03/98 - 03/02 142 -205 kW	**46-181794**		Учитывать подставку под пружину; без регулируемой подвески; Обязанность, предусмотренная экспертизой VA: Глубина (экспертиза): 30 мм; Нагрузка оси до: 1010 кг HA: Глубина (экспертиза): 30 мм; Нагрузка оси до: 1070 кг
B12 SL	**200, 200 Kompressor, 230 Kompressor, 320, 430** 03/98 - 03/02 100 -205 kW	**46-194695**		Учитывать подставку под пружину; без регулируемой подвески; Обязанность, предусмотренная экспертизой VA: Глубина (экспертиза): 45-50 мм; Нагрузка оси до: 1010 кг HA: Глубина (экспертиза): 30-35 мм; Нагрузка оси до: 1070 кг

MERCEDES-BENZ CLK (C209)

B1	**200 CGI, 200 Kompressor, 220 CDI, 240, 270 CDI, 280, 320, 320 CDI, 350, 500** 06/02 - 110 -225 kW	**12-224159**		VA: с шариковым подшибником
B3	**200 Kompressor** 09/02 - 120 -135 kW	**37-133719**	**36-129676**	стандартная подвеска

M

Пригодны для			
MERCEDES-BENZ			
MERCEDES-BENZ CLK (C209)			
B3	**200 CGI** 07/03 - 125 kW	**37-133733**	**36-129676**	стандартная подвеска
B3	**200 CGI, 200 Kompressor, 220 CDI, 240, 280, 320, 350** 06/02 - 110 -200 kW	**37-133740**	**36-154166**	стандартная подвеска; Усиленное оснащение .
B3	**240, 320** 06/02 - 125 -160 kW	**37-133726**	**36-129676**	стандартная подвеска
B3	**280, 350** 01/05 - 170 -200 kW	**37-133726**	**36-129676**	стандартная подвеска
B3	**220 CDI** 01/05 - 110 kW	**37-133726**	**36-129676**	стандартная подвеска
B3	**270 CDI** 10/02 - 125 kW	**37-133740**	**36-129676**	стандартная подвеска
B3	**270 CDI, 320 CDI, 500** 06/02 - 125 -285 kW		**36-154166**	стандартная подвеска; Усиленное оснащение .
B3	**320 CDI, 500** 06/02 - 165 -285 kW	**37-133740**	**36-129676**	стандартная подвеска
B4	**200 CGI, 200 Kompressor, 220 CDI, 240, 270 CDI, 280, 320, 320 CDI, 350** 06/02 - 110 -200 kW	**22-141705**	**24-114714**	стандартная подвеска
B4	**200 CGI, 200 Kompressor, 220 CDI, 240, 270 CDI, 280, 320, 320 CDI, 350** 06/02 - 110 -200 kW	**22-168085**	**24-114714**	спортивная подвеска VA: для номера OE: 203 320 66 30
B4	**200 CGI, 200 Kompressor, 220 CDI, 240, 270 CDI, 280, 320, 320 CDI, 350** 06/02 - 110 -200 kW	**22-218537**	**24-114714**	спортивная подвеска VA: для номера OE: 203 320 75 30
B6 Sport	**200 CGI, 200 Kompressor, 220 CDI, 240, 270 CDI, 280, 320, 320 CDI, 350, 500, 6.2, 63 AMG** 06/02 - 110 -373 kW	**35-053446**	**24-068802**	стандартная подвеска
B8	**200 CGI, 200 Kompressor, 220 CDI, 240, 270 CDI, 280, 320, 320 CDI, 350, 500, 55 AMG, 6.2, 63 AMG** 09/02 - 110 -373 kW	**35-053453**	**24-068819**	спортивная подвеска
B12 PK	**200 CGI, 200 Kompressor, 220 CDI** 09/02 - 110 -135 kW	**46-181800**		Учитывать подставку под пружину; без электронн. регулирования аморт. Силы; Обязанность, предусмотренная экспертизой VA: Глубина (экспертиза): 30 мм; Нагрузка оси до: 1035 кг HA: без регулируемой подвески; Глубина (экспертиза): 30 мм; Нагрузка оси до: 1170 кг
B12 PK	**240, 270 CDI, 280, 320, 320 CDI, 350, 500** 06/02 - 125 -285 kW	**46-181817**		Учитывать подставку под пружину; без электронн. регулирования аморт. Силы; Обязанность, предусмотренная экспертизой VA: Глубина (экспертиза): 30 мм; Нагрузка оси до: 1130 кг HA: без регулируемой подвески; Глубина (экспертиза): 30 мм; Нагрузка оси до: 1170 кг
B14	**200 CGI, 200 Kompressor, 220 CDI, 240, 270 CDI, 280, 320, 320 CDI, 350, 500, 55 AMG, 6.2, 63 AMG** 09/02 - 110 -373 kW	**47-100770**		Для некоторых типов шин необходимы дистанционные шайбы; спортивная подвеска; без регулируемой подвески; Обязанность, предусмотренная экспертизой VA: Глубина (экспертиза): 30-50 мм; Нагрузка оси до: 1130 кг HA: Глубина (экспертиза): 30-50 мм; Нагрузка оси до: 1150 кг

M

Пригодны для			

MERCEDES-BENZ

MERCEDES-BENZ CLK (C209)

B16 PSS9	**200 CGI, 200 Kompressor, 220 CDI, 240, 270 CDI, 280, 320, 320 CDI, 350, 500, 55 AMG, 6.2, 63 AMG** 09/02 - 110 -373 kW	**48-088602**		Для некоторых типов шин необходимы дистанционные шайбы; стандартная подвеска; без регулируемой подвески; Обязанность, предусмотренная экспертизой VA: Глубина (экспертиза): 30-50 мм; Нагрузка оси до: 1130 кг HA: Глубина (экспертиза): 30-50 мм; Нагрузка оси до: 1155 кг

MERCEDES-BENZ CLK кабрио (A209)

B1	**200 CGI, 200 Kompressor, 240, 280, 320, 320 CDI, 350** 02/03 - 120 -200 kW	**12-224159**		VA: с шариковым подшибником
B3	**200 Kompressor** 02/03 - 120 -135 kW	**37-133719**	**36-129676**	стандартная подвеска
B3	**200 CGI** 07/03 - 04/04 125 kW	**37-133719**	**36-129676**	стандартная подвеска
B3	**200 CGI, 200 Kompressor, 240, 280, 320, 350** 02/03 - 120 -200 kW	**37-133740**	**36-154166**	стандартная подвеска; Усиленное оснащение .
B3	**240** 02/03 - 125 kW	**37-133726**	**36-129676**	стандартная подвеска
B3	**280** 01/05 - 170 kW	**37-133726**	**36-129676**	стандартная подвеска
B3	**320** 02/03 - 160 kW	**37-133726**	**36-129676**	стандартная подвеска
B3	**320 CDI, 350** 01/05 - 165 -200 kW	**37-133726**	**36-129676**	стандартная подвеска
B3	**320 CDI, 500** 02/03 - 165 -285 kW		**36-154166**	стандартная подвеска; Усиленное оснащение .
B4	**200 CGI, 200 Kompressor, 240, 280, 320, 320 CDI, 350** 02/03 - 120 -200 kW	**22-141705**	**24-114714**	стандартная подвеска
B4	**200 CGI, 200 Kompressor, 240, 280, 320, 320 CDI, 350** 02/03 - 120 -200 kW	**22-168085**	**24-114714**	спортивная подвеска VA: для номера OE: 203 320 66 30
B4	**200 CGI, 200 Kompressor, 240, 280, 320, 320 CDI, 350** 02/03 - 120 -200 kW	**22-218537**	**24-114714**	спортивная подвеска VA: для номера OE: 203 320 75 30
B6 Sport	**200 CGI, 200 Kompressor, 240, 280, 320, 320 CDI, 350, 500** 02/03 - 120 -285 kW	**35-053446**	**24-106290**	стандартная подвеска
B8	**200 CGI, 200 Kompressor, 240, 280, 320, 320 CDI, 350, 500, 55 AMG, 63 AMG** 02/03 - 120 -354 kW	**35-053453**	*24-106320*	спортивная подвеска
B12 PK	**200 CGI, 200 Kompressor** 02/03 - 120 -135 kW	**46-181800**		Учитывать подставку под пружину; без электронн. регулирования аморт. Силы; Обязанность, предусмотренная экспертизой VA: Глубина (экспертиза): 30 мм; Нагрузка оси до: 1035 кг HA: без регулируемой подвески; Глубина (экспертиза): 30 мм; Нагрузка оси до: 1170 кг
B12 PK	**240, 280, 320, 350, 500** 02/03 - 125 -285 kW	**46-181817**		Учитывать подставку под пружину; без электронн. регулирования аморт. Силы; Обязанность, предусмотренная экспертизой VA: Глубина (экспертиза): 30 мм; Нагрузка оси до: 1130 кг HA: без регулируемой подвески; Глубина (экспертиза): 30 мм; Нагрузка оси до: 1170 кг

M

Пригодны для			

MERCEDES-BENZ

MERCEDES-BENZ CLK кабрио (A209)

B14	**200 CGI, 200 Kompressor, 240, 280, 320, 320 CDI, 350, 500, 55 AMG, 63 AMG** 02/03 - 120 -354 kW	**47-100770**		Для некоторых типов шин необходимы дистанционные шайбы; стандартная подвеска; Обязанность, предусмотренная экспертизой VA: Глубина (экспертиза): 30-50 мм; Нагрузка оси до: 1130 кг HA: Глубина (экспертиза): 30-50 мм; Нагрузка оси до: 1155 кг
B16 PSS9	**200 CGI, 200 Kompressor, 240, 280, 320, 320 CDI, 350, 500, 55 AMG, 63 AMG** 02/03 - 120 -354 kW	**48-088602**		Для некоторых типов шин необходимы дистанционные шайбы; стандартная подвеска; Обязанность, предусмотренная экспертизой VA: Глубина (экспертиза): 30-50 мм; Нагрузка оси до: 1130 кг HA: Глубина (экспертиза): 30-50 мм; Нагрузка оси до: 1155 кг

MERCEDES-BENZ CLS (C219)

B1	**280, 300, 320 CDI, 350, 350 CDI, 350 CGI, 500, CLS 55 AMG, CLS 63 AMG** 04/06 - 12/10 165 -378 kW	**12-117864**		VA: без шарикового подшибника
B4	**280, 300, 320 CDI, 350, 350 CDI, 350 CGI, 500, CLS 55 AMG, CLS 63 AMG** 04/06 - 12/10 165 -378 kW	**24-121781**	**24-105927**	без Airmatic DC
B4 AMC	**280, 300, 350** 04/06 - 12/10 170 -215 kW	**44-104535** **44-104542**	**40-076614** **40-076621** **20-109097**	с Airmatic DC
B4 AMC	**320 CDI, 350 CDI, 350 CGI, 500** 10/04 - 12/10 165 -285 kW	**44-104535** **44-104542**	**40-116402** **40-116419** **20-109097**	с Airmatic DC
B6 Sport	**280, 300, 320 CDI, 350, 350 CDI, 350 CGI, 500, CLS 55 AMG, CLS 63 AMG** 04/06 - 12/10 165 -378 kW	**24-120234**	**24-069083**	стандартная подвеска; без Airmatic DC
B8	**280, 300, 320 CDI, 350, 350 CDI, 350 CGI, 500, CLS 55 AMG, CLS 63 AMG** 04/06 - 12/10 165 -378 kW	**24-120241**	**24-120227**	спортивная подвеска; без Airmatic DC
B12 PK	**320 CDI, 350** 10/04 - 12/10 165 -215 kW	**46-182081**		Учитывать подставку под пружину; без Airmatic DC; Обязанность, предусмотренная экспертизой VA: Глубина (экспертиза): 30 мм; Нагрузка оси до: 1135 кг HA: Глубина (экспертиза): 25-30 мм; Нагрузка оси до: 1190 кг
B16 PSS9	**280, 300, 320 CDI, 350, 350 CDI, 350 CGI, 500, CLS 55 AMG, CLS 63 AMG** 04/06 - 12/10 165 -378 kW	**48-088763**		без Airmatic DC; Обязанность, предусмотренная экспертизой VA: Глубина (экспертиза): 30-50 мм; Нагрузка оси до: 1175 кг HA: Глубина (экспертиза): 30-50 мм; Нагрузка оси до: 1250 кг
B16 RC	**280, 300, 320 CDI, 350, 350 CDI, 350 CGI, 500, CLS 55 AMG, CLS 63 AMG** 04/06 - 12/10 165 -378 kW	**49-132380**		без Airmatic DC; Обязанность, предусмотренная экспертизой VA: Глубина (экспертиза): 30-50 мм; Нагрузка оси до: 1175 кг HA: Глубина (экспертиза): 30-50 мм; Нагрузка оси до: 1255 кг

MERCEDES-BENZ CLS (C218)

B4	**350 CDI 4-matic, 500 4-matic** 09/11 - 195 -300 kW		**24-194112**	стандартная подвеска; без Airmatic DC
B4	**350 CDI 4-matic, 500 4-matic** 09/11 - 195 -300 kW		**24-194129**	исполнение для плохих дорог; без Airmatic DC
B6 Sport	**250 CDI, 350, 350 CDI, 500** 02/11 - 150 -300 kW	**35-191339**	**24-197236**	стандартная подвеска; без Airmatic DC
B8	**250 CDI, 350, 350 CDI, 500** 02/11 - 150 -300 kW	**35-197263**	**24-197243**	спортивная подвеска; без Airmatic DC

Пригодны для			

MERCEDES-BENZ

MERCEDES-BENZ CLS (C218)

B16 PSS10	**250 CDI, 350, 350 CDI, 500** 02/11 - 150 -300 kW		**48-197441**	без Airmatic DC; Обязанность, предусмотренная экспертизой VA: Глубина (экспертиза): 30-50 мм HA: Глубина (экспертиза): 30-50 мм

MERCEDES-BENZ седан (W124)

B1	**200, 200 D, 200 E, 220 E, 230 E, 250 D, 250 Turbo-D, 280 E, 300 D, 300 E, 300 E-24, 300 Turbo-D, 320 E** 01/85 - 06/93 55 -170 kW	**12-116928**		VA: без шарикового подшибника
B3	**200, 200 D, 200 E, 230 E, 230 E KAT** 01/85 - 06/93 53 -100 kW	**36-129355**	**36-129416**	стандартная подвеска
B3	**200, 200 D, 200 E, 230 E, 230 E KAT** 01/85 - 06/93 53 -100 kW	**36-129362**	**36-129423**	стандартная подвеска; Усиленное оснащение .
B3	**200, 200 D, 200 E, 220 E, 230 E, 230 E KAT, 250 D, 250 Turbo-D, 260 E, 280 E, 300 D, 300 E, 300 E-24, 300 TD SD, 300 Turbo-D, 320 E** 06/85 - 06/93 53 -170 kW	**36-129386**		не для Западная Европа (вся); стандартная подвеска
B3	**250 D, 300 D, 300 E** 01/85 - 06/93 66 -138 kW	**36-129362**	**36-129416**	стандартная подвеска
B3	**250 D, 300 D, 300 E** 01/85 - 06/93 66 -138 kW	**36-129379**	**36-129423**	стандартная подвеска; Усиленное оснащение .
B4	**200, 200 D, 200 E, 220 E, 230 E, 230 E KAT, 250 D, 250 Turbo-D, 260 E, 280 E, 300 D, 300 E, 300 E-24, 300 TD SD, 300 Turbo-D, 320 E** 06/85 - 06/93 53 -170 kW	**22-001856** **11-101406** SP **18-140651**	**24-015189**	стандартная подвеска
B4	**200, 200 D, 200 E, 220 E, 230 E, 230 E KAT, 250 D, 250 Turbo-D, 260 E, 280 E, 300 D, 300 E, 300 E-24, 300 TD SD, 300 Turbo-D, 320 E** 06/85 - 06/93 53 -170 kW	**22-040534** **18-140651**	**24-016124**	тип модели: Sportline
B4	**200, 200 D, 200 E, 220 E, 230 E, 230 E KAT, 250 D, 250 Turbo-D, 260 E, 280 E, 300 D, 300 E, 300 E-24, 300 TD SD, 300 Turbo-D, 320 E** 06/85 - 06/93 53 -170 kW	**22-003614** **11-101406** SP **18-140651**	**24-013857**	тип модели: Heavy Duty
B4	**200, 200 D, 200 E, 220 E, 230 E, 230 E KAT, 250 D, 250 Turbo-D, 260 E, 280 E, 300 D, 300 E, 300 E-24, 300 TD SD, 300 Turbo-D, 320 E** 06/85 - 06/93 53 -170 kW	**22-001917** **11-101406** SP **18-140651**	**24-013895**	тип модели: Tropen
B4	**400 E 4.2, 500 E, 500 E AMG 6.0** 01/92 - 06/93 205 -275 kW		**24-015189**	стандартная подвеска
B4	**400 E 4.2, 500 E, 500 E AMG 6.0** 01/92 - 06/93 205 -275 kW		**24-016124**	тип модели: Sportline
B4	**400 E 4.2, 500 E, 500 E AMG 6.0** 01/92 - 06/93 205 -275 kW		**24-013857**	тип модели: Heavy Duty
B4	**400 E 4.2, 500 E, 500 E AMG 6.0** 01/92 - 06/93 205 -275 kW		**24-013895**	тип модели: Tropen
B6 Sport	**200, 200 D, 200 E, 220 E, 230 E, 230 E KAT, 250 D, 250 Turbo-D, 260 E, 280 E, 300 D, 300 E, 300 E-24, 300 TD SD, 300 Turbo-D, 320 E** 06/85 - 06/93 53 -170 kW	**22-100436**	**24-100441**	без регулируемой подвески

M

Пригодны для			
MERCEDES-BENZ			
MERCEDES-BENZ седан (W124)			
B8 **200, 200 D, 200 E, 230 E, 230 E KAT, 250 D, 250 Turbo-D, 260 E, 280 E, 300 D, 300 E, 300 E-24, 300 TD SD, 300 Turbo-D, 320 E** 06/85 - 06/93 53 -170 kW	**22-003652**	**24-014700**	без регулируемой подвески
MERCEDES-BENZ KOMBI универсал (S124)			
B1 **200 T, 200 T D, 200 TE, 220 TE, 230 TE, 250 T D, 250 TD Turbo, 280 TE, 300 T D, 300 T Turbo-D, 300 TE, 300 TE-24, 320 TE** 09/85 - 06/93 55 -170 kW	**12-116928**		VA: без шарикового подшибника
B3 **200 E, 200 T, 200 T D, 230 TE, 230 TE KAT** 06/89 - 05/93 53 -100 kW	**36-129355**	**36-129430**	стандартная подвеска; с регулируемой подвеской
B3 **250 T D, 250 TD Turbo, 300 T D, 300 TE** 09/85 - 07/93 66 -138 kW	**36-129362**	**36-129430**	стандартная подвеска; с регулируемой подвеской
B4 **200 E, 200 T, 200 T D, 200 TE, 220 TE, 230 TE, 230 TE KAT, 250 T D, 250 TD Turbo, 260 TE FGST., 280 TE, 300 T D, 300 T Turbo-D, 300 TD T, 300 TE, 300 TE-24, 320 TE** 10/92 - 06/93 53 -170 kW	**22-001856** **11-101406** SP **18-140651**		стандартная подвеска
B4 **200 E, 200 T, 200 T D, 200 TE, 220 TE, 230 TE, 230 TE KAT, 250 T D, 250 TD Turbo, 260 TE FGST., 280 TE, 300 T D, 300 T Turbo-D, 300 TD T, 300 TE, 300 TE-24, 320 TE** 10/92 - 06/93 53 -170 kW	**22-040534** **18-140651**		тип модели: Sportline
B4 **200 E, 200 T, 200 T D, 200 TE, 220 TE, 230 TE, 230 TE KAT, 250 T D, 250 TD Turbo, 260 TE FGST., 280 TE, 300 T D, 300 T Turbo-D, 300 TD T, 300 TE, 300 TE-24, 320 TE** 10/92 - 06/93 53 -170 kW	**22-003614** **11-101406** SP **18-140651**		тип модели: Heavy Duty
B4 **200 E, 200 T, 200 T D, 200 TE, 220 TE, 230 TE, 230 TE KAT, 250 T D, 250 TD Turbo, 260 TE FGST., 280 TE, 300 T D, 300 T Turbo-D, 300 TD T, 300 TE, 300 TE-24, 320 TE** 10/92 - 06/93 53 -170 kW	**22-001917** **11-101406** SP **18-140651**		тип модели: Tropen
B6 Sport **200 E, 200 T, 200 T D, 200 TE, 220 TE, 230 TE, 230 TE KAT, 250 T D, 250 TD Turbo, 260 TE FGST., 280 TE, 300 T D, 300 T Turbo-D, 300 TD T, 300 TE, 300 TE-24, 320 TE** 10/92 - 06/93 53 -170 kW	**22-100436**		
B8 **200 E, 200 T, 200 T D, 200 TE, 220 TE, 230 TE, 230 TE KAT, 250 T D, 250 TD Turbo, 260 TE FGST., 280 TE, 300 T D, 300 T Turbo-D, 300 TD T, 300 TE, 300 TE-24, 320 TE** 10/92 - 06/93 53 -170 kW	**22-003652**		
MERCEDES-BENZ CABRIOLET (A124)			
B1 **300 CE-24** 04/92 - 06/93 162 -170 kW	**12-116928**		VA: без шарикового подшибника
B3 **300 CE-24** 04/92 - 06/93 162 -170 kW		**36-129430**	стандартная подвеска; с регулируемой подвеской
B4 **300 CE-24** 04/92 - 06/93 162 -170 kW	**22-040534** **18-140651**	**24-016124**	кроме спортивной подвески; кроме исполнения для плохих дорог

M

Пригодны для			

MERCEDES-BENZ

MERCEDES-BENZ CABRIOLET (A124)

B6 Sport	**300 CE-24** 04/92 - 06/93 162 -170 kW	**22-003652**	**24-014700**	кроме спортивной подвески; кроме исполнения для плохих дорог

MERCEDES-BENZ PONTON (W120)

B4	**180, 180 D, 190 Db** 01/57 - 12/62 32 -48 kW	**24-000024**	**24-000123**	

MERCEDES-BENZ PONTON (W121)

B4	**190 b** 06/59 - 12/61 59 kW	**24-000024**	**24-000123**	

MERCEDES-BENZ HECKFLOSSE (W110)

B4	**190 C, 190 DC, 200, 200 D, 230** 04/61 - 12/67 40 -88 kW	**24-005272** **18-002461**	**24-005371**	

MERCEDES-BENZ /8 (W114)

B3	**230.6** 01/68 - 11/76 88 kW	**36-133895**	**36-129737**	стандартная подвеска
B3	**230.6** 01/68 - 11/76 88 kW	**36-197910**		стандартная подвеска; тип модели: 114.017
B3	**230.6, 280, 280 E** 01/68 - 11/76 88 -136 kW	**36-133833**	**36-129782**	стандартная подвеска; Усиленное оснащение .
B3	**250** 01/68 - 08/72 85 -96 kW	**36-197910**		для США; стандартная подвеска
B3	**280, 280 E** 06/72 - 11/76 118 -136 kW		**36-129737**	стандартная подвеска
B4	**230.6, 250, 250 2.8, 280, 280 E** 01/68 - 11/76 85 -136 kW	**24-005258** **18-002461**	**24-005357**	стандартная подвеска
B4	**230.6, 250, 250 2.8, 280, 280 E** 01/71 - 11/76 85 -136 kW	**24-005265** **18-002461**	**24-005364**	тип модели: Heavy Duty

MERCEDES-BENZ /8 купе (W114)

B3	**250 C, 250 C 2.8, 250 CE** 04/69 - 11/76 96 -110 kW	**36-133895**		стандартная подвеска
B3	**280 C, 280 CE** 06/72 - 02/77 118 -136 kW			стандартная подвеска
B4	**250 C, 250 C 2.8, 250 CE, 280 C, 280 CE** 04/69 - 01/77 96 -136 kW	**24-005258** **18-002461**	**24-005357**	стандартная подвеска
B4	**250 C, 250 C 2.8, 250 CE, 280 C, 280 CE** 01/71 - 01/77 96 -136 kW	**24-005265** **18-002461**	**24-005364**	тип модели: Heavy Duty

MERCEDES-BENZ /8 (W115)

B3	**200** 01/68 - 01/77 63 kW	**36-133895**	**36-129737**	стандартная подвеска
B3	**200, 200 D, 220, 220 D, 230.4, 240 D, 240 D 3.0** 01/68 - 01/77 40 -81 kW	**36-133833**	**36-129782**	стандартная подвеска; Усиленное оснащение .
B3	**200** 01/68 - 01/77 70 kW	**36-133895**	**36-129737**	стандартная подвеска

M

Пригодны для			

MERCEDES-BENZ

MERCEDES-BENZ /8 (W115)

B3	**220** 01/68 - 07/73 66 kW	**36-133895**	**36-129737**	стандартная подвеска
B3	**220, 220 D** 01/68 - 01/77 44 -77 kW	**36-197910**		для США; стандартная подвеска
B3	**220** 01/68 - 07/73 77 kW	**36-133895**	**36-129737**	стандартная подвеска
B3	**230.4** 08/73 - 12/76 81 kW	**36-133895**	**36-129737**	стандартная подвеска
B3	**200 D** 01/68 - 01/77 40 kW	**36-133895**	**36-129737**	стандартная подвеска
B3	**220 D** 01/68 - 01/77 44 kW	**36-133895**	**36-129737**	стандартная подвеска
B3	**240 D** 08/73 - 01/77 48 kW	**36-133895**	**36-129737**	стандартная подвеска
B3	**240 D 3.0** 08/74 - 11/76 59 kW		**36-129737**	стандартная подвеска
B4	**200, 200 D, 220, 220 D, 230.4, 240 D, 240 D 3.0** 01/68 - 01/77 40 -81 kW	**24-005258** **18-002461**	**24-005357**	стандартная подвеска
B4	**200, 200 D, 220, 220 D, 230.4, 240 D, 240 D 3.0** 01/71 - 01/77 40 -81 kW	**24-005265** **18-002461**	**24-005364**	тип модели: Heavy Duty

M

MERCEDES-BENZ седан (W123)

B3	**200, 230, 230 E** 02/76 - 12/85 62 -100 kW	**36-133789**	**36-129737**	стандартная подвеска
B3	**200, 200 D, 220 D, 230, 230 E, 240 D, 250, 280, 280 E, 300 D, 300 Turbo-D** 01/76 - 07/85 40 -136 kW	**36-154241**	**36-129737**	стандартная подвеска; тип модели: TAXI
B3	**200, 200 D, 220 D, 230, 230 E, 240 D** 01/76 - 11/85 40 -100 kW	**36-129713**	**36-129782**	стандартная подвеска; Усиленное оснащение .
B3	**250, 280, 280 E** 02/76 - 11/85 95 -136 kW	**36-133796**	**36-129737**	стандартная подвеска
B3	**250, 280, 280 E, 300 D, 300 Turbo-D** 02/76 - 07/85 59 -136 kW	**36-154241**	**36-129782**	стандартная подвеска; Усиленное оснащение .
B3	**200 D, 220 D, 240 D** 02/76 - 11/85 40 -53 kW	**36-129720**	**36-129737**	стандартная подвеска
B3	**240 D, 250** 02/76 - 07/85 48 -103 kW		**36-129782**	стандартная подвеска; с регулируемой подвеской
B3	**300 D, 300 Turbo-D** 02/76 - 07/85 59 -92 kW	**36-129713**	**36-133819**	стандартная подвеска
B4	**200, 200 D, 220 D, 230, 230 E, 240 D, 250, 280, 280 E, 300 D, 300 Turbo-D** 01/76 - 07/85 40 -136 kW	**24-007030** **18-002461**	**24-007139**	стандартная подвеска
B4	**200, 200 D, 220 D, 230, 230 E, 240 D, 250, 280, 280 E, 300 D, 300 Turbo-D** 01/76 - 07/85 40 -136 kW	**24-007047** **18-002461**	**24-007146**	тип модели: Heavy Duty
B6 Sport	**200, 200 D, 220 D, 230, 230 E, 240 D, 250, 280, 280 E, 300 D, 300 Turbo-D** 01/76 - 07/85 40 -136 kW	**24-005289** **18-002461**	**24-005388**	без регулируемой подвески

Пригодны для			

MERCEDES-BENZ

MERCEDES-BENZ KOMBI универсал (S123)

B3	**200 T, 230 T, 230 TE** 04/80 - 11/85 74 -100 kW	**36-133789**	**36-163786**	стандартная подвеска; с регулируемой подвеской
B3	**200 T, 230 T, 230 TE, 240 T D, 250 T, 280 TE, 300 T D, 300 T Turbo-D** 10/80 - 12/85 48 -136 kW	**36-154241**	**36-163786**	стандартная подвеска; тип модели: TAXI
B3	**200 T, 230 T, 230 TE, 240 T D** 03/79 - 12/85 48 -100 kW	**36-129713**	**36-203000**	стандартная подвеска; Усиленное оснащение .
B3	**250 T, 280 TE** 09/77 - 11/85 95 -136 kW	**36-133796**	**36-163786**	стандартная подвеска; с регулируемой подвеской
B3	**250 T, 280 TE, 300 T D, 300 T Turbo-D** 09/77 - 11/85 59 -136 kW	**36-129713**		стандартная подвеска; Усиленное оснащение .
B3	**240 T D** 09/77 - 12/85 48 -53 kW	**36-129720**	**36-163786**	стандартная подвеска; с регулируемой подвеской
B3	**300 T D, 300 T Turbo-D** 09/77 - 11/85 59 -92 kW	**36-129713**	**36-163786**	стандартная подвеска; с регулируемой подвеской
B4	**200 T, 230 T, 230 TE, 240 T D, 250 T, 280 TE, 300 T D, 300 T Turbo-D** 10/80 - 12/85 48 -136 kW	**24-007030** **18-002461**		стандартная подвеска; без регулируемой подвески
B4	**200 T, 230 T, 230 TE, 240 T D, 250 T, 280 TE, 300 T D, 300 T Turbo-D** 10/80 - 12/85 48 -136 kW	**24-007047** **18-002461**		тип модели: Heavy Duty; без регулируемой подвески
B6 Sport	**200 T, 230 T, 230 TE, 240 T D, 250 T, 280 TE, 300 T D, 300 T Turbo-D** 10/80 - 12/85 48 -136 kW	**24-005289** **18-002461**		без регулируемой подвески

MERCEDES-BENZ COUPE (C123)

B3	**230 C, 230 CE** 05/77 - 12/85 80 -100 kW	**36-133789**	**36-129737**	стандартная подвеска
B3	**230 C, 230 CE** 05/77 - 12/85 80 -100 kW	**36-129713**	**36-129782**	стандартная подвеска; Усиленное оснащение .
B3	**280 C, 280 CE** 03/77 - 11/85 115 -136 kW	**36-133796**	**36-129737**	стандартная подвеска
B3	**280 C, 280 CE, 300 C Turbo-D** 03/77 - 07/85 92 -136 kW	**36-154241**	**36-129782**	стандартная подвеска; Усиленное оснащение .
B3	**300 C Turbo-D** 09/81 - 07/85 92 kW	**36-129713**	**36-133819**	стандартная подвеска
B4	**230 C, 230 CE, 280 C, 280 CE, 300 C Turbo-D** 03/77 - 07/85 80 -136 kW	**24-007030** **18-002461**	**24-007139**	стандартная подвеска; без регулируемой подвески
B4	**230 C, 230 CE, 280 C, 280 CE, 300 C Turbo-D** 03/77 - 07/85 80 -136 kW	**24-007047** **18-002461**	**24-007146**	тип модели: Heavy Duty; без регулируемой подвески
B6 Sport	**230 C, 230 CE, 280 C, 280 CE, 300 C Turbo-D** 03/77 - 07/85 80 -136 kW	**24-005289** **18-002461**	**24-005388**	без регулируемой подвески

MERCEDES-BENZ COUPE (C124)

B1	**220 CE, 230 CE, 300 CE, 300 CE-24, 320 CE** 09/89 - 05/93 100 -170 kW	**12-116928**		VA: без шарикового подшибника
B3	**230 CE, 230 CE KAT** 03/87 - 12/92 97 -100 kW	**36-129355**	**36-129416**	стандартная подвеска

M

Пригодны для			

MERCEDES-BENZ

MERCEDES-BENZ COUPE (C124)

B3	**230 CE, 230 CE KAT** 03/87 - 12/92 97 -100 kW	**36-129362**	**36-129423**	стандартная подвеска; Усиленное оснащение .
B3	**300 CE, 300 CE-24** 03/87 - 05/93 132 -170 kW	**36-129362**	**36-129416**	стандартная подвеска
B3	**300 CE, 300 CE-24** 03/87 - 05/93 132 -170 kW	**36-129379**	**36-129423**	стандартная подвеска; Усиленное оснащение .
B4	**220 CE, 230 CE, 230 CE KAT, 300 CE, 300 CE-24, 320 CE** 09/89 - 05/93 97 -170 kW	**22-001900** **11-101406** SP **18-140651**	**24-016681**	стандартная подвеска
B4	**220 CE, 230 CE, 230 CE KAT, 300 CE, 300 CE-24, 320 CE** 09/89 - 05/93 97 -170 kW	**22-003614** **11-101406** SP **18-140651**	**24-013857**	тип модели: Heavy Duty
B4	**220 CE, 230 CE, 230 CE KAT, 300 CE, 300 CE-24, 320 CE** 09/89 - 05/93 97 -170 kW	**22-040534** **18-140651**	**24-016124**	тип модели: Sportline
B6 Sport	**220 CE, 230 CE, 230 CE KAT, 300 CE, 300 CE-24, 320 CE** 09/89 - 05/93 97 -170 kW	**22-100436**	**24-100441**	стандартная подвеска
B8	**220 CE, 230 CE, 230 CE KAT, 300 CE, 300 CE-24, 320 CE** 09/89 - 05/93 97 -170 kW	**22-003652**	**24-014700**	спортивная подвеска

MERCEDES-BENZ E-CLASS (W124)

B1	**E 200, E 200 D, E 220, E 250 D, E 250 Turbo-D, E 280, E 280 long, E 300 D, E 300 Turbo-D, E 320** 06/93 - 06/95 55 -162 kW	**12-116928**		VA: без шарикового подшибника
B3	**E 200, E 200 D, E 220** 06/93 - 06/95 55 -110 kW	**36-129362**	**36-129416**	стандартная подвеска
B3	**E 200, E 200 D, E 220** 06/93 - 06/95 55 -110 kW	**36-129379**	**36-129423**	стандартная подвеска; Усиленное оснащение .
B3	**E 200, E 200 D, E 220, E 250 D, E 250 Turbo-D, E 280, E 280 long, E 300 D, E 300 Turbo-D, E 320** 06/93 - 06/95 55 -162 kW	**36-129386**		не для Западная Европа (вся); стандартная подвеска
B3	**E 250 D, E 250 Turbo-D, E 280, E 300 D, E 300 Turbo-D, E 320** 06/93 - 06/95 83 -162 kW	**36-129379**	**36-129416**	стандартная подвеска
B3	**E 250 D, E 250 Turbo-D, E 280, E 300 D, E 300 Turbo-D, E 320** 06/93 - 06/95 83 -162 kW		**36-129423**	стандартная подвеска; Усиленное оснащение .
B4	**E 200, E 200 D, E 220, E 250 D, E 250 Turbo-D, E 280, E 280 long, E 300 D, E 300 Turbo-D, E 320** 06/93 - 06/95 55 -162 kW	**22-001856** **11-101406** SP **18-140651**	**24-015189**	стандартная подвеска
B4	**E 200, E 200 D, E 220, E 250 D, E 250 Turbo-D, E 280, E 280 long, E 300 D, E 300 Turbo-D, E 320** 06/93 - 06/95 55 -162 kW	**22-003614** **11-101406** SP **18-140651**	**24-013857**	тип модели: Heavy Duty
B4	**E 200, E 200 D, E 220, E 250 D, E 280, E 280 long, E 300 D, E 300 Turbo-D, E 320** 06/93 - 06/95 55 -162 kW	**22-040534** **18-140651**	**24-016124**	тип модели: Sportline

Пригодны для			

MERCEDES-BENZ

MERCEDES-BENZ E-CLASS (W124)

B4	**E 200, E 200 D, E 220, E 250 D, E 250 Turbo-D, E 280, E 280 long, E 300 D, E 300 Turbo-D, E 320** 06/93 - 06/95 55 -162 kW	**22-001917** **11-101406** SP **18-140651**	**24-013895**	тип модели: Tropen
B4	**E 420, E 500, E 60 AMG** 06/93 - 06/95 205 -280 kW		**24-015189**	стандартная подвеска
B4	**E 420, E 500, E 60 AMG** 06/93 - 06/95 205 -280 kW		**24-016124**	тип модели: Sportline
B4	**E 420, E 500, E 60 AMG** 06/93 - 06/95 205 -280 kW		**24-013857**	тип модели: Heavy Duty
B4	**E 420, E 500, E 60 AMG** 06/93 - 06/95 205 -280 kW		**24-013895**	тип модели: Tropen
B6 Sport	**E 200, E 200 D, E 220, E 250 D, E 250 Turbo-D, E 280, E 280 long, E 300 D, E 300 Turbo-D, E 320** 06/93 - 06/95 55 -162 kW	**22-100436**	**24-100441**	стандартная подвеска
B8	**E 200, E 200 D, E 220, E 250 D, E 250 Turbo-D, E 280, E 280 long, E 300 D, E 300 Turbo-D, E 320** 06/93 - 06/95 55 -162 kW	**22-003652**	**24-014700**	спортивная подвеска

MERCEDES-BENZ E-CLASS универсал (S124)

B1	**E 280 T, E 320 T** 06/93 - 06/96 142 -162 kW	**12-116928**		VA: без шарикового подшибника
B3	**E 200 T, E 220 T** 06/93 - 06/96 100 -110 kW	**36-129362**	**36-129430**	стандартная подвеска; с регулируемой подвеской
B3	**300 TD T, E 250 T D, E 250 Turbo D, E 280 T, E 300 T D, E 300 T Turbo-D, E 320 T** 06/92 - 06/96 83 -162 kW	**36-129379**	**36-129430**	стандартная подвеска; с регулируемой подвеской
B4	**300 TD T, E 200 T, E 220 T, E 250 T D, E 250 Turbo D, E 280 T, E 300 T D, E 300 T Turbo-D, E 320 T** 06/92 - 06/96 83 -162 kW	**22-001856** **11-101406** SP **18-140651**		стандартная подвеска
B4	**300 TD T, E 200 T, E 220 T, E 250 T D, E 250 Turbo D, E 280 T, E 300 T D, E 300 T Turbo-D, E 320 T** 06/92 - 06/96 83 -162 kW	**22-003614** **11-101406** SP **18-140651**		тип модели: Heavy Duty
B4	**300 TD T, E 200 T, E 220 T, E 250 T D, E 250 Turbo D, E 280 T, E 300 T D, E 300 T Turbo-D, E 300 TE-24 AMG, E 320 T, E 36 T AMG** 06/92 - 06/96 83 -200 kW	**22-040534** **18-140651**		тип модели: Sportline
B4	**300 TD T, E 200 T, E 220 T, E 250 T D, E 250 Turbo D, E 280 T, E 300 T D, E 300 T Turbo-D, E 320 T** 06/92 - 06/96 83 -162 kW	**22-001917** **11-101406** SP **18-140651**		тип модели: Tropen
B6 Sport	**300 TD T, E 200 T, E 220 T, E 250 T D, E 250 Turbo D, E 280 T, E 300 T D, E 300 T Turbo-D, E 320 T** 06/92 - 06/96 83 -162 kW	**22-100436**		стандартная подвеска
B8	**300 TD T, E 200 T, E 220 T, E 250 T D, E 250 Turbo D, E 280 T, E 300 T D, E 300 T Turbo-D, E 300 TE-24 AMG, E 320 T, E 36 T AMG** 06/92 - 06/96 83 -200 kW	**22-003652**		спортивная подвеска

M

Пригодны для			

MERCEDES-BENZ

MERCEDES-BENZ E-CLASS купе (C124)

B1	**E 200, E 220, E 320** 06/93 - 06/97 100 -162 kW	**12-116928**		VA: без шарикового подшибника
B3	**E 200, E 220** 06/93 - 06/97 100 -110 kW	**36-129362**	**36-129416**	стандартная подвеска
B3	**E 200, E 220** 06/93 - 06/97 100 -110 kW	**36-129379**	**36-129423**	стандартная подвеска; Усиленное оснащение .
B3	**E 320** 06/93 - 06/97 162 kW	**36-129379**	**36-129416**	стандартная подвеска
B3	**E 320** 06/93 - 06/97 162 kW		**36-129423**	стандартная подвеска; Усиленное оснащение .
B4	**E 200, E 220, E 320** 06/93 - 06/97 100 -162 kW	**22-001900** **11-101406** SP **18-140651**	**24-016681**	стандартная подвеска
B4	**E 200, E 220, E 320** 06/93 - 06/97 100 -162 kW	**22-003614** **11-101406** SP **18-140651**	**24-013857**	тип модели: Heavy Duty
B4	**E 200, E 220, E 320, E 36 AMG** 06/93 - 06/97 100 -200 kW	**22-040534** **18-140651**	**24-016124**	тип модели: Sportline
B6 Sport	**E 200, E 220, E 320** 06/93 - 06/97 100 -162 kW	**22-100436**	**24-100441**	стандартная подвеска
B8	**E 200, E 220, E 320, E 36 AMG** 06/93 - 06/97 100 -200 kW	**22-003652**	**24-014700**	спортивная подвеска

M

MERCEDES-BENZ E-CLASS кабрио (A124)

B4	**E 200, E 220, E 320** 06/93 - 12/95 100 -162 kW	**22-040534** **11-101406** SP **18-140651**	**24-016124**	
B6 Sport	**E 200, E 220, E 320** 06/93 - 12/95 100 -162 kW	**22-100436**	**24-100441**	стандартная подвеска
B8	**E 200, E 220, E 320** 06/93 - 12/95 100 -162 kW	**22-003652**	**24-014700**	спортивная подвеска

MERCEDES-BENZ E-CLASS (W210)

B3	**E 200, E 200 D, E 200 Kompressor, E 220 D, E 230, E 240, E 280, E 320** 06/95 - 03/02 55 -165 kW	**36-129584**	**36-129676**	спортивная подвеска; тип модели: Avantgarde; без регулируемой подвески
B3	**E 200, E 200 Kompressor** 06/95 - 03/02 100 -137 kW	**36-129591**		спортивная подвеска; Усиленное оснащение .; тип модели: Avantgarde
B3	**E 200** 06/95 - 06/99 100 kW	**36-129485**	**36-129690**	-> CH.Nr.: A394035; стандартная подвеска; тип модели: Classic; тип модели: Elegance; без регулируемой подвески
B3	**E 200** CH-Nr. - 06/99 100 kW	**36-129607**	**36-129690**	CH.Nr.: A394036-> A962231; стандартная подвеска; тип модели: Classic; тип модели: Elegance; без регулируемой подвески
B3	**E 200** 06/95 - 06/99 100 kW	**36-129614**	**36-129669**	-> CH.Nr.: A962231; стандартная подвеска; Усиленное оснащение .; тип модели: Classic; тип модели: Elegance; без регулируемой подвески
B3	**E 200, E 240, E 280** 07/99 - 03/02 100 -150 kW	**36-129614**	**36-129690**	CH.Nr.: A962232 ->; стандартная подвеска; тип модели: Classic; тип модели: Elegance; без регулируемой подвески
B3	**E 200, E 240, E 280** 07/99 - 03/02 100 -150 kW	**36-129621**	**36-129669**	CH.Nr.: A962232 ->; стандартная подвеска; Усиленное оснащение .; тип модели: Classic; тип модели: Elegance; без регулируемой подвески

Пригодны для			
MERCEDES-BENZ			
MERCEDES-BENZ E-CLASS (W210)			
B3	**E 200, E 200 CDI, E 200 D, E 200 Kompressor, E 220 CDI, E 220 D, E 230, E 240, E 250 D, E 250 Turbo-D, E 280, E 290 Turbo-D, E 300 D, E 300 Turbo-D, E 320, E 320 CDI** 06/95 - 03/02 65 -162 kW		**36-133673**	стандартная подвеска; тип модели: Classic; тип модели: Elegance; с регулируемой подвеской
B3	**E 230, E 240** 06/95 - 06/99 110 -125 kW	**36-129485**	**36-129690**	-> CH.Nr.: A394035; стандартная подвеска; тип модели: Classic; тип модели: Elegance; без регулируемой подвески; механическая КПП
B3	**E 230, E 240** CH-Nr. - 06/99 110 -125 kW	**36-129607**	**36-129690**	CH.Nr.: A394036-> A962231; стандартная подвеска; тип модели: Classic; тип модели: Elegance; без регулируемой подвески; механическая КПП
B3	**E 230, E 240** 06/95 - 06/99 110 -125 kW	**36-129614**	**36-129690**	-> CH.Nr.: A962231; стандартная подвеска; тип модели: Classic; тип модели: Elegance; без регулируемой подвески; АКПП
B3	**E 230, E 240, E 300 D** 06/95 - 06/99 100 -125 kW	**36-134526**	**36-129669**	-> CH.Nr.: A394035; стандартная подвеска; Усиленное оснащение .; тип модели: Classic; тип модели: Elegance; без регулируемой подвески
B3	**E 230, E 240** CH-Nr. - 06/99 110 -125 kW	**36-129621**	**36-129669**	CH.Nr.: A394036-> A962231; стандартная подвеска; Усиленное оснащение .; тип модели: Classic; тип модели: Elegance; без регулируемой подвески
B3	**E 320** 06/95 - 06/97 162 kW	**36-129614**	**36-129690**	стандартная подвеска; тип модели: Classic; тип модели: Elegance; без регулируемой подвески
B3	**E 320** 06/95 - 06/97 162 kW	**36-134526**	**36-129669**	стандартная подвеска; Усиленное оснащение .; тип модели: Classic; тип модели: Elegance; без регулируемой подвески
B3	**E 320, E 430** CH-Nr. - 03/02 165 -205 kW	**36-129614**	**36-129669**	CH.Nr.: A394036 ->; стандартная подвеска; тип модели: Classic; тип модели: Elegance
B3	**E 320, E 430** CH-Nr. - 03/02 165 -205 kW	**36-129621**	**36-129683**	CH.Nr.: A394036 ->; стандартная подвеска; Усиленное оснащение .; тип модели: Classic; тип модели: Elegance
B3	**E 420, E 430, E 430 4-matic** 01/96 - 03/02 205 kW	**36-129591**	**36-154166**	стандартная подвеска; тип модели: Avantgarde
B3	**E 420, E 430** 01/96 - 06/99 205 kW	**36-134526**	**36-129669**	-> CH.Nr.: A394035; стандартная подвеска; тип модели: Classic; тип модели: Elegance
B3	**E 420, E 430** 01/96 - 06/99 205 kW		**36-129683**	-> CH.Nr.: A394035; стандартная подвеска; Усиленное оснащение .; тип модели: Classic; тип модели: Elegance
B3	**E 430 4-matic** 05/99 - 03/02 205 kW	**36-129621**	**36-129669**	стандартная подвеска; тип модели: Classic; тип модели: Elegance
B3	**E 200 D, E 220 D, E 230, E 240, E 280, E 320** 06/95 - 03/02 55 -165 kW	**36-129591**	**36-154166**	спортивная подвеска; Усиленное оснащение .; тип модели: Avantgarde; без регулируемой подвески
B3	**E 200 D, E 200 Kompressor, E 220 D, E 250 D, E 250 Turbo-D, E 280, E 290 Turbo-D** 06/95 - 06/99 55 -150 kW	**36-129614**	**36-129690**	-> CH.Nr.: A962231; стандартная подвеска; тип модели: Classic; тип модели: Elegance; без регулируемой подвески
B3	**E 200 D, E 200 Kompressor, E 220 D, E 250 D, E 250 Turbo-D, E 280, E 290 Turbo-D** 06/95 - 06/99 55 -142 kW	**36-134526**	**36-129669**	-> CH.Nr.: A394035; стандартная подвеска; Усиленное оснащение .; тип модели: Classic; тип модели: Elegance; без регулируемой подвески
B3	**E 200 D, E 200 Kompressor, E 220 D, E 250 D, E 250 Turbo-D, E 280, E 290 Turbo-D** CH-Nr. - 06/99 55 -150 kW	**36-129621**	**36-129669**	CH.Nr.: A394036-> A962231; стандартная подвеска; Усиленное оснащение .; тип модели: Classic; тип модели: Elegance; без регулируемой подвески
B3	**E 200 CDI, E 220 CDI, E 220 D, E 250 D, E 250 Turbo-D, E 290 Turbo-D, E 300 D** 06/95 - 03/02 70 -110 kW	**36-129584**	**36-129676**	спортивная подвеска; тип модели: Avantgarde; без регулируемой подвески; механическая КПП
B3	**E 200 CDI, E 220 CDI, E 220 D, E 250 D, E 250 Turbo-D, E 290 Turbo-D, E 300 D** 06/95 - 03/02 70 -110 kW	**36-129591**	**36-154166**	стандартная подвеска; Усиленное оснащение .; тип модели: Avantgarde; без регулируемой подвески

M

Пригодны для			
MERCEDES-BENZ			
MERCEDES-BENZ E-CLASS (W210)			
B3	**E 200 CDI, E 220 CDI, E 300 D, E 300 Turbo-D** 12/96 - 06/99 75 -130 kW	**36-134526**	**36-129690**	-> CH.Nr.: A394035; стандартная подвеска; тип модели: Classic; тип модели: Elegance; без регулируемой подвески
B3	**E 200 CDI, E 220 CDI, E 270 CDI, E 300 D, E 300 Turbo-D, E 320 CDI** 12/96 - 03/02 75 -145 kW		**36-129669**	стандартная подвеска; Усиленное оснащение .; тип модели: Classic; тип модели: Elegance; без регулируемой подвески
B3	**E 200 CDI, E 200 D, E 200 Kompressor, E 220 CDI** CH-Nr. - 03/02 65 -137 kW	**36-129614**	**36-129690**	CH.Nr.: A394036 ->; стандартная подвеска; тип модели: Classic; тип модели: Elegance; без регулируемой подвески; механическая КПП
B3	**E 200 CDI, E 200 D, E 200 Kompressor, E 220 CDI** CH-Nr. - 03/02 65 -137 kW	**36-129621**	**36-129690**	CH.Nr.: A394036 ->; стандартная подвеска; тип модели: Classic; тип модели: Elegance; без регулируемой подвески; АКПП
B3	**E 200 CDI, E 200 D, E 200 Kompressor, E 220 CDI** CH-Nr. - 03/02 65 -137 kW	**36-129621**	**36-129669**	CH.Nr.: A394036 ->; стандартная подвеска; Усиленное оснащение .; тип модели: Classic; тип модели: Elegance; без регулируемой подвески
B3	**E 220 CDI, E 270 CDI, E 320 CDI** 07/99 - 03/02 92 -145 kW	**36-129621**	**36-129690**	CH.Nr.: A394036 ->; стандартная подвеска; тип модели: Classic; тип модели: Elegance; без регулируемой подвески
B3	**E 270 CDI, E 300 Turbo-D, E 320 CDI** 12/96 - 03/02 125 -145 kW	**36-129591**	**36-129676**	спортивная подвеска; Усиленное оснащение .; тип модели: Avantgarde; без регулируемой подвески
B3	**E 270 CDI, E 300 Turbo-D, E 320 CDI** 12/96 - 03/02 125 -145 kW		**36-154166**	спортивная подвеска; Усиленное оснащение .; тип модели: Avantgarde; с регулируемой подвеской
B4	**E 200, E 200 D, E 200 Kompressor, E 220 D, E 240, E 280, E 320, E 430** 06/95 - 06/99 55 -205 kW	**24-108256**	**24-108263**	-> CH.Nr.: A394035; стандартная подвеска; без ADS; без регулируемой подвески
B4	**E 200, E 200 D, E 200 Kompressor, E 220 D, E 240, E 280, E 320, E 430** 06/95 - 06/99 55 -205 kW	**24-021548**	**24-021555**	-> CH.Nr.: A394035; без ADS; тип модели: Heavy Duty; без регулируемой подвески
B4	**E 200, E 200 D, E 200 Kompressor, E 220 D, E 240, E 280, E 320, E 430** 06/95 - 06/99 55 -205 kW	**24-100540**	**24-100557**	-> CH.Nr.: A394035; спортивная подвеска; без ADS; тип модели: Avantgarde; без регулируемой подвески
B4	**E 200, E 200 D, E 200 Kompressor, E 220 D, E 240, E 280, E 320, E 430** 07/99 - 03/02 55 -205 kW	**24-100540**	**24-100564**	CH.Nr.: A394036 ->; стандартная подвеска; без ADS; без регулируемой подвески
B4	**E 200, E 200 D, E 200 Kompressor, E 220 D, E 240, E 280, E 320, E 430** 07/99 - 03/02 55 -205 kW	**24-100571**	**24-100588**	CH.Nr.: A394036 ->; спортивная подвеска; без ADS; тип модели: Avantgarde; без регулируемой подвески
B4	**E 280 4-matic, E 320 4-matic, E 430 4-matic** 12/96 - 03/02 150 -205 kW	**24-060905**	**24-108263**	стандартная подвеска; без регулируемой подвески
B4	**E 200 CDI, E 220 CDI, E 220 D, E 230, E 250 D, E 250 Turbo-D, E 280, E 290 Turbo-D, E 300 D, E 300 Turbo-D, E 320, E 420** 01/96 - 03/02 70 -205 kW	**24-108256**	**24-108263**	стандартная подвеска; без регулируемой подвески
B4	**E 200 CDI, E 220 CDI, E 230, E 250 D, E 250 Turbo-D, E 280, E 290 Turbo-D, E 300 D, E 300 Turbo-D, E 320, E 420** 01/96 - 03/02 75 -205 kW	**24-021548**	**24-021555**	тип модели: Heavy Duty
B4	**E 200 CDI, E 220 CDI, E 220 D, E 230, E 250 D, E 250 Turbo-D, E 280, E 290 Turbo-D, E 300 D, E 300 Turbo-D, E 320, E 420** 01/96 - 03/02 70 -205 kW	**24-100540**	**24-100557**	спортивная подвеска; тип модели: Avantgarde; без регулируемой подвески
B4	**E 200 CDI, E 200 Kompressor, E 220 CDI, E 240, E 270 CDI, E 320 CDI** 07/99 - 03/02 85 -145 kW	**24-100540**	**24-100564**	стандартная подвеска; без регулируемой подвески

Пригодны для			

MERCEDES-BENZ

MERCEDES-BENZ E-CLASS (W210)

B4	**E 200 CDI, E 200 Kompressor, E 220 CDI, E 240, E 270 CDI, E 320 CDI** 07/99 - 03/02 85 -145 kW	**24-100571**	**24-100588**	спортивная подвеска; тип модели: Avantgarde; без регулируемой подвески
B4	**E 220 D** 06/95 - 06/99 70 kW	**24-021548**	**24-021555**	-> CH.Nr.: A394035; тип модели: Heavy Duty; без регулируемой подвески
B6 Sport	**E 200, E 200 CDI, E 200 D, E 200 Kompressor, E 220 CDI, E 220 D, E 240, E 250 D, E 250 Turbo-D, E 280, E 290 Turbo-D, E 300 Turbo-D, E 320, E 430** 06/95 - 06/99 55 -205 kW	**24-100458**	**24-100465**	-> CH.Nr.: A394035; без ADS; без регулируемой подвески
B6 Sport	**E 200, E 200 CDI, E 200 D, E 200 Kompressor, E 220 CDI, E 220 D, E 240, E 270 CDI, E 280, E 320, E 320 CDI, E 430** 07/99 - 03/02 55 -205 kW	**24-021562**	**24-062039**	CH.Nr.: A394036 ->; без ADS; без регулируемой подвески
B6 Sport	**E 230, E 280, E 300 D, E 320, E 420** 06/95 - 06/97 100 -205 kW	**24-100458**	**24-100465**	без регулируемой подвески
B8	**E 200, E 200 CDI, E 200 D, E 200 Kompressor, E 220 CDI, E 220 D, E 240, E 250 D, E 250 Turbo-D, E 280, E 290 Turbo-D, E 300 Turbo-D, E 320, E 430, E 50 AMG** 06/95 - 06/99 55 -255 kW	**24-021562**	**24-021579**	-> CH.Nr.: A394035; без ADS; без регулируемой подвески
B8	**E 200, E 200 CDI, E 200 D, E 200 Kompressor, E 220 CDI, E 220 D, E 240, E 270 CDI, E 280, E 320, E 320 CDI, E 430, E 55 AMG** 07/99 - 03/02 55 -260 kW	**24-062046**	**24-062053**	CH.Nr.: A394036 ->; без ADS; без регулируемой подвески
B8	**E 230, E 280, E 300 D, E 320, E 420** 06/95 - 06/97 100 -205 kW		**24-021579**	без регулируемой подвески
B12 PK	**E 200, E 200 CDI, E 200 D, E 200 Kompressor, E 220 CDI, E 220 D, E 230, E 250 D, E 250 Turbo-D, E 290 Turbo-D** 06/95 - 06/99 55 -137 kW	**46-190413**		-> CH.Nr.: A394035; Учитывать подставку под пружину; без ADS; без регулируемой подвески; Обязанность, предусмотренная экспертизой VA: Глубина (экспертиза): 35 мм; Нагрузка оси до: 1095 кг HA: Глубина (экспертиза): 30 мм; Нагрузка оси до: 1165 кг
B12 PK	**E 200, E 200 CDI, E 200 D, E 200 Kompressor, E 220 D, E 270 CDI** 07/99 - 03/02 55 -137 kW	**46-190420**		CH.Nr.: A394036 ->; Учитывать подставку под пружину; без ADS; без регулируемой подвески; Обязанность, предусмотренная экспертизой VA: Глубина (экспертиза): 35 мм; Нагрузка оси до: 1095 кг HA: Глубина (экспертиза): 30 мм; Нагрузка оси до: 1165 кг
B12 PK	**E 240, E 280, E 320, E 430** 06/95 - 06/99 125 -205 kW	**46-190437**		-> CH.Nr.: A394035; Учитывать подставку под пружину; без ADS; без регулируемой подвески; Обязанность, предусмотренная экспертизой VA: Глубина (экспертиза): 35 мм; Нагрузка оси до: 1095 кг HA: Глубина (экспертиза): 30 мм; Нагрузка оси до: 1165 кг
B12 PK	**E 240, E 280, E 320, E 430** 07/99 - 03/02 125 -205 kW	**46-190444**		CH.Nr.: A394036 ->; Учитывать подставку под пружину; без ADS; без регулируемой подвески; Обязанность, предусмотренная экспертизой VA: Глубина (экспертиза): 35 мм; Нагрузка оси до: 1095 кг HA: Глубина (экспертиза): 30 мм; Нагрузка оси до: 1165 кг
B12 PK	**E 220 CDI** 07/99 - 03/02 105 kW	**46-190420**		CH.Nr.: A394035 ->; Учитывать подставку под пружину; без ADS; без регулируемой подвески; Обязанность, предусмотренная экспертизой VA: Глубина (экспертиза): 35 мм; Нагрузка оси до: 1095 кг HA: Глубина (экспертиза): 30 мм; Нагрузка оси до: 1165 кг

Пригодны для			
MERCEDES-BENZ			
MERCEDES-BENZ E-CLASS универсал (S210)			
B3	**E 200 T, E 200 T Kompressor, E 220 T CDI, E 230 T, E 240 T, E 250 T D, E 250 T Turbo-D, E 270 T CDI, E 280 T, E 290 T Turbo-D, E 300 T Turbo-D, E 320 T, E 320 T CDI, E 420 T, E 430 T** 06/96 - 03/03 83 -205 kW	**36-129584**	**36-171989**	спортивная подвеска; тип модели: Avantgarde
B3	**E 200 T, E 200 T Kompressor, E 220 T CDI, E 230 T, E 240 T, E 250 T D, E 250 T Turbo-D, E 270 T CDI, E 280 T, E 290 T Turbo-D, E 300 T Turbo-D, E 320 T, E 320 T CDI, E 420 T, E 430 T** 06/96 - 03/03 83 -205 kW	**36-129591**	**36-129676**	спортивная подвеска; Усиленное оснащение .; тип модели: Avantgarde
B3	**E 200 T, E 230 T** 06/96 - CH-Nr. 100 -110 kW	**36-129485**	**36-198375**	-> CH.Nr.: A 394035; стандартная подвеска; тип модели: Classic; тип модели: Elegance
B3	**E 200 T, E 230 T** 06/96 - CH-Nr. 100 -110 kW	**36-129614**		-> CH.Nr.: A 394035; стандартная подвеска; Усиленное оснащение .; тип модели: Classic; тип модели: Elegance
B3	**E 200 T, E 200 T Kompressor, E 220 T CDI, E 240 T, E 250 T D, E 320 T** 06/99 - 03/03 83 -165 kW	**36-129614**	**36-198375**	CH.Nr.: A 962232 ->; стандартная подвеска; тип модели: Classic; тип модели: Elegance
B3	**E 200 T, E 200 T Kompressor, E 220 T CDI, E 240 T, E 250 T D, E 320 T** 06/99 - 03/03 83 -165 kW	**36-129621**		CH.Nr.: A 962232 ->; стандартная подвеска; Усиленное оснащение .; тип модели: Classic; тип модели: Elegance
B3	**E 200 T Kompressor, E 320 T** 12/96 - 05/99 137 -165 kW	**36-129614**	**36-198375**	-> CH.Nr.: A 962231; стандартная подвеска; тип модели: Classic; тип модели: Elegance
B3	**E 200 T Kompressor, E 320 T** 12/96 - 05/99 137 -165 kW	**36-129621**		-> CH.Nr.: A 962231; стандартная подвеска; Усиленное оснащение .; тип модели: Classic; тип модели: Elegance
B3	**E 250 T D, E 290 T Turbo-D, E 420 T** 06/96 - CH-Nr. 83 -205 kW	**36-134526**	**36-198375**	-> CH.Nr.: A 394035; стандартная подвеска; тип модели: Classic; тип модели: Elegance
B3	**E 250 T Turbo-D, E 270 T CDI, E 280 T, E 300 T Turbo-D, E 320 T CDI, E 430 T** 12/96 - 03/03 110 -205 kW	**36-129621**	**36-198375**	стандартная подвеска; тип модели: Classic; тип модели: Elegance
B3	**E 290 T Turbo-D** CH-Nr. - 06/99 95 kW	**36-129614**	**36-198375**	CH.Nr.: A 394036 ->; стандартная подвеска; тип модели: Classic; тип модели: Elegance
B4	**E 200 T, E 200 T Kompressor, E 220 T CDI, E 230 T, E 240 T, E 250 T D, E 250 T Turbo-D, E 280 T, E 290 T Turbo-D, E 300 T Turbo-D, E 320 T, E 420 T, E 430 T** 06/96 - 07/99 83 -205 kW	**24-108256**		-> CH.Nr.: A394035; стандартная подвеска; без ADS
B4	**E 200 T, E 200 T Kompressor, E 220 T CDI, E 230 T, E 240 T, E 250 T D, E 250 T Turbo-D, E 280 T, E 290 T Turbo-D, E 300 T Turbo-D, E 320 T, E 420 T, E 430 T** 06/96 - 07/99 83 -205 kW	**24-100540**		-> CH.Nr.: A394035; спортивная подвеска; без ADS; тип модели: Avantgarde
B4	**E 200 T, E 200 T Kompressor, E 240 T, E 280 T, E 320 T, E 430 T** 07/99 - 03/03 100 -205 kW	**24-100540**		стандартная подвеска; без ADS
B4	**E 200 T, E 200 T Kompressor, E 240 T, E 280 T, E 320 T, E 430 T** 07/99 - 03/03 100 -205 kW	**24-100571**		спортивная подвеска; без ADS; тип модели: Avantgarde
B4	**E 200 T Kompressor, E 220 T CDI, E 240 T, E 270 T CDI, E 320 T CDI** 07/99 - 03/03 105 -145 kW	**24-100540**		стандартная подвеска
B4	**E 200 T Kompressor, E 220 T CDI, E 240 T, E 270 T CDI, E 320 T CDI** 07/99 - 03/03 105 -145 kW	**24-100571**		спортивная подвеска; тип модели: Avantgarde

Пригодны для				
MERCEDES-BENZ				
MERCEDES-BENZ E-CLASS универсал (S210)				
B4	**E 280 T 4-matic, E 320 T 4-matic, E 430 T 4-matic** 12/96 - 03/03 150 -205 kW	**24-060905**		стандартная подвеска; без ADS
MERCEDES-BENZ E-CLASS (W211)				
B1	**E 200 CDI, E 200 CGI, E 200 Kompressor, E 220 CDI, E 230, E 240, E 270 CDI, E 280, E 320, E 320 CDI, E 350, E 350 CGI, E 400 CDI, E 500, E200 NGT** 03/02 - 12/08 75 -225 kW	**12-117864**		VA: без шарикового подшибника
B3	**E200 NGT** 03/04 - 12/08 120 kW	**37-154127**	**36-154142**	стандартная подвеска
B3	**E 280, E 280 CDI, E 320 CDI** 11/02 - 12/08 130 -170 kW	**37-154127**	**36-154142**	стандартная подвеска
B3	**E 280, E 280 CDI, E 320 CDI, E200 NGT** 03/04 - 12/08 120 -170 kW		**36-163779**	стандартная подвеска; Усиленное оснащение .
B3	**E 280, E 280 CDI, E 320 CDI, E200 NGT** 03/04 - 12/08 120 -170 kW	**37-163761**	**36-163731**	спортивная подвеска; тип модели: Avantgarde
B3	**E 280, E 280 CDI, E 320 CDI, E200 NGT** 03/04 - 12/08 120 -170 kW		**36-163779**	спортивная подвеска; Усиленное оснащение .; тип модели: Avantgarde
B3	**E 320** 03/02 - 12/08 165 kW	**37-154110**	**36-154135**	стандартная подвеска
B3	**E 320** 03/02 - 12/08 165 kW	**37-163747**	**36-154159**	спортивная подвеска; тип модели: Avantgarde
B3	**E 200 CDI, E 200 Kompressor, E 220 CDI, E 230, E 240** 03/02 - 12/08 75 -150 kW	**37-153991**	**36-154135**	стандартная подвеска
B3	**E 200 CDI, E 200 Kompressor, E 220 CDI, E 230, E 240, E 320** 03/02 - 12/08 75 -165 kW	**37-154127**	**36-154142**	стандартная подвеска; Усиленное оснащение .
B3	**E 200 CDI, E 200 Kompressor, E 220 CDI, E 230, E 240** 03/02 - 12/08 75 -150 kW	**37-163754**	**36-154159**	спортивная подвеска; тип модели: Avantgarde
B3	**E 200 CDI, E 200 Kompressor, E 220 CDI, E 230, E 240, E 270 CDI, E 320** 03/02 - 12/08 75 -165 kW	**37-154127**	**36-154142**	спортивная подвеска; Усиленное оснащение .; тип модели: Avantgarde
B3	**E 270 CDI** 03/02 - 12/08 130 kW	**37-154110**	**36-154142**	стандартная подвеска
B3	**E 270 CDI** 03/02 - 12/08 130 kW	**37-154127**	**36-163779**	стандартная подвеска; Усиленное оснащение .
B3	**E 270 CDI** 03/02 - 12/08 130 kW	**37-163747**	**36-163731**	спортивная подвеска; тип модели: Avantgarde
B4	**E 200 CDI, E 200 CGI, E 200 Kompressor, E 220 CDI, E 230, E 240, E 270 CDI, E 280, E 280 CDI, E 300 BLUETEC, E 320, E 320 CDI, E 350, E 350 CGI, E 400 CDI, E 420 CDI, E200 NGT** 03/02 - 12/08 75 -231 kW	**24-105910**	**24-105927**	стандартная подвеска; без Airmatic DC
B4	**E 200 CDI, E 200 CGI, E 200 Kompressor, E 220 CDI, E 230, E 240, E 270 CDI, E 280, E 280 CDI, E 300 BLUETEC, E 320, E 320 CDI, E 350, E 350 CGI, E 400 CDI, E 420 CDI, E200 NGT** 03/02 - 12/08 75 -231 kW	**24-121774**	**24-105927**	исполнение для плохих дорог; без Airmatic DC

M

Пригодны для			
MERCEDES-BENZ			
MERCEDES-BENZ E-CLASS (W211)			
B4	**E 200 CDI, E 200 CGI, E 200 Kompressor, E 220 CDI, E 230, E 240, E 270 CDI, E 280, E 280 CDI, E 300 BLUETEC, E 320, E 320 CDI, E 350, E 350 CGI, E 400 CDI, E 420 CDI, E200 NGT** 03/02 - 12/08 75 -231 kW	**24-121781**	**24-105927**	спортивная подвеска; без Airmatic DC
B4	**E 200 CDI, E 200 CGI, E 200 Kompressor, E 220 CDI, E 230, E 240, E 270 CDI, E 280, E 280 CDI, E 300 BLUETEC, E 320, E 320 CDI, E 350, E 350 CGI, E 400 CDI, E 420 CDI, E200 NGT** 03/02 - 12/08 75 -231 kW	**24-121798**	**24-105927**	без Airmatic DC; тип модели: Elegance; тип модели: Avantgarde
B4 AMC	**3.5 4-matic, E 240 4-matic, E 280 4-matic, E 280 CDI 4-matic, E 320 4-matic, E 320 CDI 4-matic, E 350 4-matic, E 500 4-matic** 10/03 - 12/08 130 -285 kW	**44-181666** **44-181680**	**40-076614** **40-076621** **19-050027**	с Airmatic DC
B4 AMC	**E 55 AMG Kompressor, E 63 AMG** 10/02 - 12/08 350 -378 kW	**44-143657** **44-143664**	**40-076676** **40-076683** **20-070915**	с Airmatic DC
B4 AMC	**E 200 CDI, E 200 CGI, E 200 Kompressor, E 220 CDI, E 240, E 270 CDI, E 320, E 320 CDI, E 400 CDI, E 500** 03/02 - 06/03 75 -225 kW	**44-100834** **44-100827**	**40-076614** **40-076621** **19-050027**	-> CH.Nr.: A 334970; -> CH.Nr.: X 108179; с Airmatic DC
B4 AMC	**E 200 CDI, E 200 CGI, E 200 Kompressor, E 220 CDI, E 240, E 270 CDI, E 320, E 320 CDI, E 400 CDI, E 500** 06/03 - 12/08 75 -225 kW	**44-102265** **44-102272**	**40-076614** **40-076621** **20-101893**	CH.Nr.: X 108180 ->; CH.Nr.: A 334971 ->; с Airmatic DC
B4 AMC	**E 200 CDI, E 200 Kompressor, E 220 CDI, E 230, E 280, E 280 CDI, E 300 BLUETEC, E 320 CDI, E 350, E 350 CGI, E 420 CDI, E 500, E200 NGT** 03/04 - 12/08 100 -285 kW	**44-102265** **44-102272**	**40-076614** **40-076621** **20-101893**	с Airmatic DC
B6 Sport	**E 200 CDI, E 200 CGI, E 200 Kompressor, E 220 CDI, E 230, E 240, E 270 CDI, E 280, E 280 CDI, E 300 BLUETEC, E 320, E 320 CDI, E 350, E 350 CGI, E 400 CDI, E 420 CDI, E200 NGT** 03/02 - 12/08 75 -231 kW	**24-069052**	**24-069069**	стандартная подвеска; без Airmatic DC
B6 Sport	**E 200 CDI, E 200 CGI, E 200 Kompressor, E 220 CDI, E 230, E 240, E 270 CDI, E 280, E 280 CDI, E 300 BLUETEC, E 320, E 320 CDI, E 350, E 350 CGI, E 400 CDI, E 420 CDI, E200 NGT** 03/02 - 12/08 75 -231 kW	**24-120234**	**24-069083**	спортивная подвеска; без Airmatic DC
B8	**E 200 CDI, E 200 CGI, E 200 Kompressor, E 220 CDI, E 230, E 240, E 270 CDI, E 280, E 280 CDI, E 300 BLUETEC, E 320, E 320 CDI, E 350, E 350 CGI, E 400 CDI, E 420 CDI, E200 NGT** 03/02 - 12/08 75 -231 kW	**24-069076**	**24-069083**	без Airmatic DC; тип модели: Avantgarde; тип модели: Elegance
B8	**E 200 CDI, E 200 CGI, E 200 Kompressor, E 220 CDI, E 230, E 240, E 270 CDI, E 280, E 280 CDI, E 300 BLUETEC, E 320, E 320 CDI, E 350, E 350 CGI, E 400 CDI, E 420 CDI, E200 NGT** 03/02 - 12/08 75 -231 kW	**24-120241**	**24-120227**	спортивная подвеска; без Airmatic DC
B12 PK	**E 200 CDI, E 200 CGI, E 200 Kompressor, E 220 CDI, E 240, E 350** 03/02 - 12/08 75 -200 kW	**46-181879**		Учитывать подставку под пружину; стандартная подвеска; без Airmatic DC; без регулируемой подвески; Обязанность, предусмотренная экспертизой VA: Глубина (экспертиза): 30-35 мм; Нагрузка оси до: 1095 кг HA: Глубина (экспертиза): 30 мм; Нагрузка оси до: 1230 кг

M

Пригодны для			

MERCEDES-BENZ

MERCEDES-BENZ E-CLASS (W211)

B12 PK	**E 200 CDI, E 200 CGI, E 200 Kompressor, E 220 CDI, E 240, E 350** 03/02 - 12/08 75 -200 kW	**46-181879**		Учитывать подставку под пружину; без Airmatic DC; тип модели: Avantgarde, Elegance; без регулируемой подвески; Обязанность, предусмотренная экспертизой VA: Глубина (экспертиза): 15-20 мм; Нагрузка оси до: 1095 кг HA: Глубина (экспертиза): 15 мм; Нагрузка оси до: 1230 кг
B12 PK	**E 220 CDI, E 270 CDI, E 320, E 320 CDI** 03/02 - 12/08 100 -165 kW	**46-181862**		Учитывать подставку под пружину; стандартная подвеска; без Airmatic DC; без регулируемой подвески; Обязанность, предусмотренная экспертизой VA: Глубина (экспертиза): 35-40 мм; Нагрузка оси до: 1160 кг HA: Глубина (экспертиза): 30 мм; Нагрузка оси до: 1230 кг
B12 PK	**E 220 CDI, E 270 CDI, E 320, E 320 CDI** 03/02 - 12/08 100 -165 kW	**46-181862**		Учитывать подставку под пружину; без Airmatic DC; тип модели: Avantgarde, Elegance; без регулируемой подвески; Обязанность, предусмотренная экспертизой VA: Глубина (экспертиза): 20-25 мм; Нагрузка оси до: 1160 кг HA: Глубина (экспертиза): 15 мм; Нагрузка оси до: 1230 кг
B16 PSS9	**E 200 CDI, E 200 CGI, E 200 Kompressor, E 220 CDI, E 230, E 240, E 270 CDI, E 280, E 280 CDI, E 300 BLUETEC, E 320, E 320 CDI, E 350, E 350 CGI, E 400 CDI, E 420 CDI, E200 NGT** 03/02 - 12/08 75 -231 kW	**48-088763**		без Airmatic DC; Обязанность, предусмотренная экспертизой VA: Глубина (экспертиза): 30-50 мм; Нагрузка оси до: 1175 кг HA: Глубина (экспертиза): 30-50 мм; Нагрузка оси до: 1255 кг
B16 RC	**E 200 CDI, E 200 CGI, E 200 Kompressor, E 220 CDI, E 230, E 240, E 270 CDI, E 280, E 280 CDI, E 300 BLUETEC, E 320, E 320 CDI, E 350, E 350 CGI, E 400 CDI, E 420 CDI, E200 NGT** 03/02 - 12/08 75 -231 kW	**49-132380**		без Airmatic DC; Обязанность, предусмотренная экспертизой VA: Глубина (экспертиза): 30-50 мм; Нагрузка оси до: 1175 кг HA: Глубина (экспертиза): 30-50 мм; Нагрузка оси до: 1255 кг

MERCEDES-BENZ E-CLASS T-Model (S211)

B1	**E 200 T Kompressor, E 220 T CDI, E 230 T, E 240 T, E 270 T CDI, E 320 T, E 320 T CDI** 03/03 - 07/09 110 -165 kW	**12-117864**		VA: без шарикового подшибника
B3	**E 200 Kompressor, E 200 T Kompressor, E 220 T CDI, E 240 T** 03/03 - 07/09 110 -135 kW	**37-154110**		стандартная подвеска; с регулируемой подвеской
B3	**E 200 Kompressor, E 200 T Kompressor, E 220 T CDI, E 240 T** 03/03 - 07/09 110 -135 kW	**37-154127**		стандартная подвеска; Усиленное оснащение .; с регулируемой подвеской
B3	**E 200 Kompressor, E 200 T Kompressor, E 240 T** 03/03 - 07/09 120 -135 kW	**37-163747**		стандартная подвеска; тип модели: Avantgarde; с регулируемой подвеской
B3	**E 220 T CDI** 03/03 - 07/09 110 -125 kW	**37-163747**		стандартная подвеска; тип модели: Avantgarde; с регулируемой подвеской
B3	**E 220 T CDI** 03/03 - 07/09 110 -125 kW	**37-154127**		стандартная подвеска; Усиленное оснащение .; тип модели: Avantgarde; с регулируемой подвеской
B3	**E 270 T CDI, E 280 T, E 280 T CDI, E 320 T, E 320 T CDI** 03/03 - 07/09 130 -170 kW	**37-154127**		стандартная подвеска; с регулируемой подвеской
B3	**E 270 T CDI, E 280 T, E 280 T CDI, E 320 T, E 320 T CDI** 03/03 - 07/09 130 -170 kW	**37-163761**		стандартная подвеска; тип модели: Avantgarde; с регулируемой подвеской
B4	**3.5, E 200 CDI, E 200 Kompressor, E 200 T Kompressor, E 220 CDI, E 220 T CDI, E 230 T, E 240 T, E 270 T CDI, E 280 T, E 280 T CDI, E 320 T, E 320 T CDI, E 350 T** 03/05 - 07/09 100 -215 kW	**24-105910** ⊥	**24-068741** ⊥ **40-076638**	стандартная подвеска; без Airmatic DC; тип модели: Avantgarde; с регулируемой подвеской

M

Пригодны для			
MERCEDES-BENZ			
MERCEDES-BENZ E-CLASS T-Model (S211)			
B4	**3.5, E 200 CDI, E 200 Kompressor, E 200 T Kompressor, E 220 CDI, E 220 T CDI, E 230 T, E 240 T, E 270 T CDI, E 280 T, E 280 T CDI, E 320 T, E 320 T CDI, E 350 T** 03/05 - 07/09 100 -215 kW	**24-121781** HA	**40-076638** **24-068734** VA	спортивная подвеска; без Airmatic DC; с регулируемой подвеской
B4 AMC	**E 200 T Kompressor, E 220 CDI, E 220 T CDI, E 240 T, E 270 T CDI, E 320 T CDI** 03/03 - 06/03 100 -150 kW	**44-100834** ↰ **44-100827** ↱	**40-076614** ↲ **20-070861** VA ↲ **40-076621** ↳ **20-070878** VA ↳	-> CH.Nr.: A 334970; -> CH.Nr.: X 105579; с Airmatic DC
B4 AMC	**3.5 4-matic, E 240 T 4-matic, E 280 T 4-matic, E 280 T CDI 4-matic, E 320 T 4-matic, E 320 T CDI 4-matic, E 350 T 4-matic, E 500 T 4-matic** 10/03 - 07/09 130 -285 kW	**44-181666** ↰ **44-181680** ↱	**i.V.** VA ↲ **40-076614** ↲ **i.V.** VA ↳ **40-076621** ↳	с Airmatic DC
B4 AMC	**3.5, E 200 Kompressor, E 220 T CDI, E 280 T, E 280 T CDI, E 320 T, E 320 T CDI, E 350 T, E 500 T** 04/06 - 07/09 125 -285 kW	**44-102265** ↰ **44-102272** ↱	**40-076614** ↲ **20-070861** VA ↲ **40-076621** ↳ **20-070878** VA ↳	с Airmatic DC
B4 AMC	**E 55 T AMG Kompressor, E 63 AMG** 07/03 - 07/09 350 -378 kW	**44-143657** ↰ **44-143664** ↱		с Airmatic DC
B4 AMC	**E 200 CDI, E 200 T Kompressor, E 220 CDI, E 220 T CDI, E 230 T, E 240 T, E 270 T CDI, E 320 T CDI, E 500 T** 06/03 - 07/09 100 -225 kW	**44-102265** ↰ **44-102272** ↱	**40-076614** ↲ **20-070861** VA ↲ **40-076621** ↳ **20-070878** VA ↳	CH.Nr.: A 334971 ->; CH.Nr.: X 105580 ->; с Airmatic DC
B6 Sport	**3.5, E 200 CDI, E 200 Kompressor, E 200 T Kompressor, E 220 CDI, E 220 T CDI, E 230 T, E 240 T, E 270 T CDI, E 280 T, E 280 T CDI, E 320 T, E 320 T CDI, E 350 T** 03/05 - 07/09 100 -215 kW	**24-069052** HA	**27-105993** VA	стандартная подвеска; без Airmatic DC HA: с регулируемой подвеской
B8	**3.5, E 200 CDI, E 200 Kompressor, E 200 T Kompressor, E 220 CDI, E 220 T CDI, E 230 T, E 240 T, E 270 T CDI, E 280 T, E 280 T CDI, E 320 T, E 320 T CDI, E 350 T** 03/05 - 07/09 100 -215 kW	**24-069076** HA	**27-105993** VA	спортивная подвеска; без Airmatic DC HA: с регулируемой подвеской
B12 PK	**E 200 T Kompressor, E 220 CDI, E 220 T CDI, E 230 T, E 240 T, E 350 T** 03/03 - 07/09 100 -200 kW	**46-190499**		без Airmatic DC; Обязанность, предусмотренная экспертизой VA: Глубина (экспертиза): 30-35 мм; Нагрузка оси до: 1095 кг HA: с регулируемой подвеской; Глубина (экспертиза): 30 мм
B12 PK	**E 220 T CDI, E 270 T CDI, E 280 T CDI, E 320 T, E 320 T CDI, E 350 T** 03/03 - 07/09 110 -200 kW	**46-190505**		без Airmatic DC; Обязанность, предусмотренная экспертизой VA: Глубина (экспертиза): 30-35 мм; Нагрузка оси до: 1160 кг HA: с регулируемой подвеской; Глубина (экспертиза): 30 мм
MERCEDES-BENZ E-CLASS (W212)			
B1	**E 200 CDI, E 200 CGI, E 220 CDI, E 250 CDI, E 250 CDI 4-matic, E 250 CGI, E 300, E 300 CDI, E 350 4-matic, E 350 BlueTEC, E 350 CDI, E 350 CDI 4-matic, E 350 CGI, E 500, E 500 4-matic, E350** 01/09 - 100 -300 kW	**12-226344**		VA: с шариковым подшибником; кроме пневматической подвески
B4	**E 200 CDI, E 200 CGI, E 220 CDI, E 250 CDI, E 250 CGI, E 300, E 300 BlueEfficiency, E 300 CDI, E 350 BlueTEC, E 350 CDI, E 350 CGI, E 500, E350** 01/09 - 100 -300 kW	**22-194091**	**24-194112** VA	стандартная подвеска; без Airmatic DC

Пригодны для			
MERCEDES-BENZ			
MERCEDES-BENZ E-CLASS (W212)			
B4 **E 200 CDI, E 200 CGI, E 220 CDI, E 250 CDI, E 250 CGI, E 300, E 300 BlueEfficiency, E 300 CDI, E 350 BlueTEC, E 350 CDI, E 350 CGI, E 500, E350** 01/09 - 100 -300 kW	**22-194107**	**24-194129**	исполнение для плохих дорог; без Airmatic DC
B4 **E 250 CDI 4-matic, E 350 4-matic, E 350 CDI 4-matic, E 500 4-matic, E350 4-matic** 01/09 - 150 -300 kW	**i.V.**	**24-194112**	стандартная подвеска; без Airmatic DC
B6 Sport **E 200 CDI, E 200 CGI, E 220 CDI, E 250 CDI, E 250 CGI, E 300, E 300 BlueEfficiency, E 300 CDI, E 350 BlueTEC, E 350 CDI, E 350 CGI, E 500, E350** 01/09 - 100 -300 kW	**35-166863**	**24-166874**	стандартная подвеска; без Airmatic DC
B6 Sport **E 250 CDI 4-matic, E 350 4-matic, E 350 CDI 4-matic, E 500 4-matic, E350 4-matic** 01/09 - 150 -300 kW	**35-191117**	**24-166874**	без Airmatic DC
B8 **E 200 CDI, E 200 CGI, E 220 CDI, E 250 CDI, E 250 CGI, E 300, E 300 BlueEfficiency, E 300 CDI, E 350 BlueTEC, E 350 CDI, E 350 CGI, E 500, E350** 01/09 - 100 -300 kW	**35-166887**	**24-166898**	без Airmatic DC; тип модели: Avantgarde; для транспортных средств с AMG - спортивным пакетом
B12 PK **E 200 CGI, E 250 CGI** 01/09 - 135 -150 kW	**46-182067**		Учитывать подставку под пружину; стандартная подвеска; без Airmatic DC; без регулируемой подвески; Обязанность, предусмотренная экспертизой VA: Глубина (экспертиза): 30 мм; Нагрузка оси до: 1160 кг HA: Глубина (экспертиза): 30 мм; Нагрузка оси до: 1275 кг
B12 PK **E 200 CGI, E 250 CGI** 01/09 - 135 -150 kW	**46-182074**		Учитывать подставку под пружину; без Airmatic DC; тип модели: Avantgarde; без регулируемой подвески; Обязанность, предусмотренная экспертизой VA: Глубина (экспертиза): 15 мм; Нагрузка оси до: 1200 кг HA: Глубина (экспертиза): 15 мм; Нагрузка оси до: 1275 кг
B12 PK **E 200 CDI, E 220 CDI, E 250 CDI, E 300, E 300 BlueEfficiency, E 300 CDI, E 350 BlueTEC, E 350 CDI, E 350 CGI, E350** 01/09 - 100 -225 kW	**46-182074**		Учитывать подставку под пружину; стандартная подвеска; без Airmatic DC; без регулируемой подвески; Обязанность, предусмотренная экспертизой VA: Глубина (экспертиза): 30 мм; Нагрузка оси до: 1200 кг HA: Глубина (экспертиза): 30 мм; Нагрузка оси до: 1275 кг
B12 PK **E 200 CDI, E 220 CDI, E 250 CDI, E 300, E 300 BlueEfficiency, E 300 CDI, E 350 BlueTEC, E 350 CDI, E 350 CGI, E350** 01/09 - 100 -225 kW	**46-182074**		Учитывать подставку под пружину; без Airmatic DC; тип модели: Avantgarde; без регулируемой подвески; Обязанность, предусмотренная экспертизой VA: Глубина (экспертиза): 15 мм; Нагрузка оси до: 1190 кг HA: Глубина (экспертиза): 15 мм; Нагрузка оси до: 1240 кг
B16 PSS10 **E 200 CDI, E 200 CGI, E 220 CDI, E 250 CDI, E 250 CGI, E 300, E 300 BlueEfficiency, E 300 CDI, E 350 BlueTEC, E 350 CDI, E 350 CGI, E 500, E350** 01/09 - 100 -300 kW	**48-166560**		стандартная подвеска; без Airmatic DC; Обязанность, предусмотренная экспертизой VA: Глубина (экспертиза): 30-55 мм HA: Глубина (экспертиза): 30-50 мм
MERCEDES-BENZ E-CLASS T-Model (S212)			
B1 **E 200 CDI, E 200 CGI, E 220 CDI, E 250 CDI, E 250 CGI, E 300, E 350, E 350 4-matic, E 350 BlueTEC, E 350 CDI, E 350 CDI 4-matic, E 350 CDI Привод на все колеса 4-matic, E 350 CGI, E 500, E 500 4-matic, E350, E350 4-matic** 08/09 - 100 -300 kW	**12-226344**		VA: с шариковым подшибником; кроме пневматической подвески

Пригодны для			
MERCEDES-BENZ			
MERCEDES-BENZ E-CLASS T-Model (S212)			
B4 **E 200 CDI, E 200 CGI, E 220 CDI, E 250 CDI, E 250 CGI, E 300, E 350, E 350 BlueTEC, E 350 CDI, E 350 CGI, E 500, E350** 08/09 - 100 -300 kW	**22-194091**	**24-194136**	стандартная подвеска; исполнение для плохих дорог; без Airmatic DC
B6 Sport **E 350 4-matic, E 350 CDI 4-matic, E 350 CDI Привод на все колеса 4-matic, E 500 4-matic, E350 4-matic** 11/09 - 170 -300 kW	**35-191117**	**24-191128**	без Airmatic DC
B6 Sport **E 200 CDI, E 200 CGI, E 220 CDI, E 250 CDI, E 250 CGI, E 300, E 350, E 350 BlueTEC, E 350 CDI, E 350 CGI, E 500, E350** 08/09 - 100 -300 kW	**35-166863**	**24-171014**	стандартная подвеска; без Airmatic DC
B8 **E 200 CDI, E 200 CGI, E 220 CDI, E 250 CDI, E 250 CGI, E 300, E 350, E 350 BlueTEC, E 350 CDI, E 350 CGI, E 500, E350** 08/09 - 100 -300 kW	**35-166887**	**24-171014**	без Airmatic DC; тип модели: Avantgarde
MERCEDES-BENZ E-CLASS купе (C207)			
B4 **E 200 CGI, E 220 CDI, E 250 CDI, E 250 CGI, E 300, E 350, E 350 CDI, E 350 CGI, E 500** 01/09 - 125 -300 kW	**22-197849**	**24-196901**	стандартная подвеска
B6 Sport **E 200 CGI, E 220 CDI, E 250 CDI, E 250 CGI, E 300, E 350, E 350 CDI, E 350 CGI, E 500** 01/09 - 125 -300 kW	**35-141846**	**24-141857**	
B14 **E 200 CGI, E 220 CDI, E 250 CDI, E 250 CGI, E 300, E 350, E 350 CDI, E 350 CGI, E 500** 01/09 - 125 -300 kW	**47-141179**		Обязанность, предусмотренная экспертизой VA: Глубина (экспертиза): 10-30 мм; Нагрузка оси до: 1110 кг HA: Глубина (экспертиза): 10-30 мм; Нагрузка оси до: 1225 кг
B16 PSS10 **E 200 CGI, E 220 CDI, E 250 CDI, E 250 CGI, E 300, E 350, E 350 CDI, E 350 CGI, E 500** 01/09 - 125 -300 kW	**48-141147**		Обязанность, предусмотренная экспертизой VA: Глубина (экспертиза): 10-30 мм; Нагрузка оси до: 1110 кг HA: Глубина (экспертиза): 10-30 мм; Нагрузка оси до: 1225 кг
MERCEDES-BENZ E-CLASS кабрио (A207)			
B6 Sport **E 200 CGI, E 220 CDI, E 250 CDI, E 250 CGI, E 300, E 350, E 350 CDI, E 350 CGI, E 500** 01/10 - 125 -300 kW	**35-141846**	**24-141857**	
B14 **E 200 CGI, E 220 CDI, E 250 CDI, E 250 CGI, E 300, E 350, E 350 CDI, E 350 CGI, E 500** 01/10 - 125 -300 kW	**47-141179**		Обязанность, предусмотренная экспертизой VA: Глубина (экспертиза): 10-30 мм; Нагрузка оси до: 1110 кг HA: Глубина (экспертиза): 10-30 мм; Нагрузка оси до: 1225 кг
B16 PSS10 **E 200 CGI, E 220 CDI, E 250 CDI, E 250 CGI, E 300, E 350, E 350 CDI, E 350 CGI, E 500** 01/10 - 125 -300 kW	**48-141147**		Обязанность, предусмотренная экспертизой VA: Глубина (экспертиза): 10-30 мм; Нагрузка оси до: 1110 кг HA: Глубина (экспертиза): 10-30 мм; Нагрузка оси до: 1225 кг
MERCEDES-BENZ PONTON (W180)			
B4 **220 S** 01/57 - 12/59 78 kW	**24-000024**	**24-000123**	
MERCEDES-BENZ HECKFLOSSE (W111)			
B4 **220 B, 220 SB, 220 SEB, 230 S** 08/59 - 01/68 70 -88 kW	**24-005272** **18-002461**	**24-005371**	

Пригодны для			

MERCEDES-BENZ

MERCEDES-BENZ COUPE (W111)

B4	**220 SEB, 250 SE, 280 SE, 280 SE 3.5** 01/61 - 12/71 88 -147 kW	**24-005272** **18-002461**	**24-005371**	

MERCEDES-BENZ S-CLASS (W108, W109)

B3	**250 S, 250 SE, 280 S, 280 SE,SEL** 01/66 - 08/72 96 -118 kW		**36-159420**	стандартная подвеска
B3	**280 SE,SEL 3.5** 03/71 - 08/72 147 kW	**36-159444**	**36-159420**	стандартная подвеска
B4	**250 S, 250 SE, 280 S, 280 SE,SEL, 280 SE,SEL 3.5** 01/66 - 08/72 96 -147 kW	**24-005272** **18-002461**	**24-005371**	
B4	**300 SEL, 300 SEL 3.5, 300 SEL 6.3** 01/68 - 08/72 118 -184 kW	**24-005074** **18-002461**	**24-005340**	

MERCEDES-BENZ PULLMANN

B6 Sport	**600** 09/64 - 01/79 184 kW	*24-005067*	*24-005166*	VA: Сервис срочного ремонта .; Возврат старой детали обязателен . HA: Сервис срочного ремонта .; Возврат старой детали обязателен .

MERCEDES-BENZ S-CLASS (W116)

B3	**280 S, 280 SE,SEL** 08/72 - 07/80 115 -136 kW	*36-133826*	**36-129799**	стандартная подвеска
B3	**280 S, 280 SE,SEL** 08/72 - 07/80 115 -136 kW	**36-133833**	**36-129744**	стандартная подвеска; Усиленное оснащение .
B3	**350 SE,SEL, 4.5, 450 SE,SEL, 450 SEL 6.9** 07/75 - 04/80 143 -210 kW	**36-133833**	**36-129799**	стандартная подвеска
B3	**350 SE,SEL, 4.5, 450 SE,SEL, 450 SEL 6.9** 07/75 - 04/80 143 -210 kW		**36-129744**	стандартная подвеска; Усиленное оснащение .
B4	**280 S, 280 SE,SEL, 350 SE,SEL, 4.5, 450 SE,SEL, 450 SEL 6.9** 08/72 - 07/80 115 -210 kW	**24-007061**	**24-011846**	стандартная подвеска
B4	**280 S, 280 SE,SEL, 350 SE,SEL, 4.5, 450 SE,SEL, 450 SEL 6.9** 08/72 - 07/80 115 -210 kW	**24-007054**	**24-005111**	тип модели: Heavy Duty

MERCEDES-BENZ SL купе (C107)

B3	**280 SLC** CH-Nr. - 09/81 130 kW		**36-129782**	CH.Nr.: 022 008366 ->; CH.Nr.: 042 007870 ->; стандартная подвеска
B3	**280 SLC, 350 SLC, 380 SLC, 450 SLC, 450 SLC 5.0** 01/73 - CH-Nr. 130 -177 kW	**36-197910**	**36-129782**	-> CH.Nr.: 022 008365; -> CH.Nr.: 042 007869; стандартная подвеска
B3	**280 SLC** 08/74 - 09/81 136 kW		**36-129782**	стандартная подвеска
B3	**350 SLC** 03/76 - 02/80 143 kW		**36-129782**	стандартная подвеска
B3	**350 SLC, 380 SLC** 01/72 - 08/81 147 -160 kW		**36-129782**	стандартная подвеска
B3	**450 SLC, 450 SLC 5.0** 01/73 - 02/80 160 -177 kW		**36-129782** **36-159376**	стандартная подвеска
B4	**280 SLC, 350 SLC, 380 SLC, 450 SLC, 450 SLC 5.0** 01/73 - 09/81 130 -177 kW	**24-007078**	**24-005111**	без регулируемой подвески

Пригодны для			

MERCEDES-BENZ

MERCEDES-BENZ SL купе (C107)

MERCEDES-BENZ S-CLASS (W126)

B3	**260 SE, 280 S, 280 SE,SEL, 3.8, 300 SE,SEL, 380 SE,SEL** 12/79 - 06/91 115 -160 kW	**36-133840**	**36-129799**	стандартная подвеска
B3	**260 SE, 280 S, 280 SE,SEL, 3.8, 300 SE,SEL, 380 SE,SEL, 420 SE,SEL, 500 SE,SEL, 500 SE,SEL KAT, 560 SE,SEL** 12/79 - 06/91 115 -220 kW		**36-129744**	стандартная подвеска; Усиленное оснащение .
B3	**260 SE, 280 S, 280 SE,SEL, 3.8, 300 SE,SEL, 380 SE,SEL, 420 SE,SEL, 500 SE,SEL, 500 SE,SEL KAT, 560 SE,SEL** 12/79 - 06/91 115 -220 kW		**36-203000**	стандартная подвеска; с регулируемой подвеской
B3	**420 SE,SEL, 500 SE,SEL, 500 SE,SEL KAT** 09/85 - 06/91 150 -195 kW	**36-133857**	**36-129799**	стандартная подвеска
B3	**560 SE,SEL** 10/85 - 06/91 178 -220 kW	**36-133864**	**36-154227**	стандартная подвеска
B4	**260 SE, 280 S, 280 SE,SEL, 3.8, 300 SE,SEL, 380 SE,SEL, 420 SE,SEL, 500 SE,SEL, 500 SE,SEL KAT** 12/79 - 06/91 115 -195 kW	**24-011839**	**24-011846**	стандартная подвеска; без регулируемой подвески
B4	**260 SE, 280 S, 280 SE,SEL, 3.8, 300 SE,SEL, 380 SE,SEL, 420 SE,SEL, 500 SE,SEL, 500 SE,SEL KAT** 12/79 - 06/91 115 -195 kW	**24-005012**	**24-005111**	тип модели: Heavy Duty; без регулируемой подвески
B4	**560 SE,SEL** 10/85 - 06/91 178 -220 kW	**24-011839**		стандартная подвеска
B4	**560 SE,SEL** 10/85 - 06/91 178 -220 kW	**24-005012**		исполнение для плохих дорог
B8	**260 SE, 280 S, 280 SE,SEL, 3.8, 300 SE,SEL, 380 SE,SEL, 420 SE,SEL, 500 SE,SEL, 500 SE,SEL KAT, 560 SE,SEL** 12/79 - 06/91 115 -220 kW	**24-015356**	**24-015363**	без регулируемой подвески
B12 PK	**260 SE, 280 S, 280 SE,SEL, 300 SE,SEL, 380 SE,SEL** 12/79 - 06/91 115 -160 kW	**46-181398**		Учитывать подставку под пружину; без регулируемой подвески; Обязанность, предусмотренная экспертизой VA: Глубина (экспертиза): 40-45 мм; Нагрузка оси до: 1110 кг HA: Глубина (экспертиза): 30-35 мм; Нагрузка оси до: 1160 кг

MERCEDES-BENZ S-CLASS купе (C126)

B3	**380 SEC** 10/81 - 07/85 150 kW	**36-133840**	**36-129799**	стандартная подвеска
B3	**380 SEC, 420 SEC, 500 SEC, 500 SEC KAT, 560 SEC** 10/81 - 12/89 150 -220 kW		**36-129744**	стандартная подвеска; Усиленное оснащение .
B3	**420 SEC, 500 SEC, 500 SEC KAT** 09/85 - 06/91 150 -195 kW	**36-133857**	**36-129799**	стандартная подвеска
B3	**560 SEC** 10/85 - 06/91 178 -220 kW	**36-133864**	**36-129799**	стандартная подвеска
B4	**380 SEC, 420 SEC, 500 SEC, 500 SEC KAT** 10/81 - 06/91 150 -195 kW	**24-011839**	**24-011846**	стандартная подвеска
B4	**380 SEC, 420 SEC, 500 SEC, 500 SEC KAT** 10/81 - 06/91 150 -195 kW	**24-005012**	**24-005111**	тип модели: Heavy Duty; без регулируемой подвески
B4	**560 SEC** 10/85 - 06/91 178 -220 kW	**24-011839**		стандартная подвеска

M

Пригодны для			

MERCEDES-BENZ

MERCEDES-BENZ S-CLASS купе (C126)

B4	**560 SEC** 10/85 - 06/91 178 -220 kW	**24-005012**		тип модели: Heavy Duty
B8	**380 SEC, 420 SEC, 500 SEC, 500 SEC KAT, 560 SEC** 10/81 - 12/89 150 -220 kW	**24-015356**	**24-015363**	без регулируемой подвески
B12 PK	**380 SEC** 10/81 - 07/85 150 kW	**46-181398**		Учитывать подставку под пружину; без регулируемой подвески; Обязанность, предусмотренная экспертизой VA: Глубина (экспертиза): 40-45 мм; Нагрузка оси до: 1110 кг HA: Глубина (экспертиза): 30-35 мм; Нагрузка оси до: 1160 кг

MERCEDES-BENZ S-CLASS (W140)

B3	**300 SE 2.8, 300 SE,SEL/S320, S 280** 01/95 - 10/98 142 -170 kW	**36-129522**	**36-129577**	стандартная подвеска
B3	**300 SE 2.8, 300 SE,SEL/S320, S 280** 03/91 - 10/98 142 -170 kW	*36-129539*		стандартная подвеска; Усиленное оснащение .
B3	**300 SE,SEL/S320, S 280, S 350 Turbo-D** 03/91 - 12/94 110 -170 kW	**36-129522**	**36-129560**	стандартная подвеска
B3	**300 SE,SEL/S320, S 280** 03/91 - 12/94 142 -170 kW		**36-154050**	стандартная подвеска; с регулируемой подвеской
B3	**400 SE,SEL/S420, 500 SE,SEL, S 420, S 500** 02/91 - 12/94 205 -240 kW	*36-129539*	**36-129560**	стандартная подвеска
B3	**400 SE,SEL/S420, 500 SE,SEL, S 420, S 500** 01/95 - 10/98 205 -240 kW	*36-129539*	**36-129577**	стандартная подвеска
B3	**400 SE,SEL/S420, 500 SE,SEL, 600 SE,SEL, S 420, S 500, S 600** 02/91 - 10/98 205 -300 kW	**36-129546**		стандартная подвеска; Усиленное оснащение .
B3	**400 SE,SEL/S420, 500 SE,SEL, S 420, S 500** 02/91 - 12/94 205 -240 kW		**36-154050**	стандартная подвеска; с регулируемой подвеской
B3	**S 600** 01/93 - 10/98 290 kW	**36-129553**	**36-159468**	стандартная подвеска; с регулируемой подвеской
B3	**600 SE,SEL** 04/91 - 12/92 300 kW	**36-129553**	**36-159512**	стандартная подвеска; с регулируемой подвеской
B3	**S 300 Turbo-D** 05/96 - 10/98 130 kW	**36-129546**	**36-129577**	стандартная подвеска
B3	**S 300 Turbo-D** 05/96 - 10/98 130 kW		**36-154067**	стандартная подвеска; с регулируемой подвеской
B3	**S 350 Turbo-D** 01/95 - 10/98 110 kW	**36-129546**	**36-129577**	стандартная подвеска
B4	**300 SE 2.8, 300 SE,SEL/S320, 400 SE,SEL/S420, 500 SE,SEL, S 280, S 300 Turbo-D, S 350 Turbo-D, S 420, S 500** 02/91 - 10/98 110 -240 kW	**24-017060** **18-140644**	**24-017077**	стандартная подвеска
B4	**300 SE 2.8, 300 SE,SEL/S320, 400 SE,SEL/S420, 500 SE,SEL, S 280, S 300 Turbo-D, S 350 Turbo-D, S 420, S 500** 02/91 - 10/98 110 -240 kW	**24-016827** **18-140644**	**24-016834**	тип модели: Tropen

M

Пригодны для			
MERCEDES-BENZ			
MERCEDES-BENZ S-CLASS (W140)			
B8 **300 SE 2.8, 300 SE,SEL/S320, 400 SE,SEL/S420, 500 SE,SEL, S 280, S 300 Turbo-D, S 350 Turbo-D, S 420, S 500** 02/91 - 10/98 110 -240 kW	**24-015370**	**24-015387**	без электронн. регулирования аморт. Силы; спортивная подвеска; без регулируемой подвески
MERCEDES-BENZ S-CLASS купе (C140)			
B3 **SEC/CL 420, SEC/CL 500** 01/95 - 02/99 205 -235 kW	*36-129539*	**36-129577**	стандартная подвеска
B3 **SEC/CL 420** 10/94 - 12/94 205 kW	*36-129539*	**36-129560**	стандартная подвеска
B3 **SEC/CL 500** 10/92 - 12/94 235 kW	*36-129539*	**36-129560**	стандартная подвеска
B3 **SEC/CL 600** 09/92 - 02/99 290 kW	**36-129553**	**36-159512**	стандартная подвеска; с регулируемой подвеской
B4 **SEC/CL 420, SEC/CL 500, SEC/CL 600** 09/92 - 02/99 205 -290 kW	**24-017060**	**24-017077**	стандартная подвеска
B8 **SEC/CL 420, SEC/CL 500** 10/92 - 02/99 205 -235 kW	**24-015370**	**24-015387**	без электронн. регулирования аморт. Силы; спортивная подвеска; без регулируемой подвески
MERCEDES-BENZ S-CLASS (W220)			
B4 AMC **S 280, S 320, S 320 CDI, S 350, S 400 CDI, S 430, S 500, S 600** 10/98 - 08/05 145 -368 kW	**44-042295**	**44-042301**	с Airmatic DC; sem ABC
B4 AMC **S 280, S 320, S 320 CDI, S 350, S 400 CDI, S 430, S 500, S 600** 10/98 - 08/05 145 -368 kW	**44-047023**	**44-046972**	с Airmatic DC; sem ABC; для бронированных машин; Класс сопротивления B4
B4 AMC **S 280, S 320, S 320 CDI, S 350, S 400 CDI, S 430, S 500, S 600** 10/98 - 08/05 145 -368 kW	**44-045357**	**44-045821**	с Airmatic DC; sem ABC; для бронированных машин; Класс сопротивления B7
B4 AMC **S 350 4-matic, S 430 4-matic, S 500 4-matic** 09/02 - 08/05 180 -225 kW	**44-051518** **44-051525**	**44-042301**	с Airmatic DC; sem ABC
MERCEDES-BENZ S-CLASS (W221)			
B4 AMC **S 250 CDI, S 320 CDI, S 350, S 420 CDI, S 450, S 500, S 600** 12/05 - 150 -380 kW	**44-109462**	**44-109479** **44-109486**	с пневматической подвеской
B4 AMC **S 250 CDI, S 320 CDI, S 350, S 420 CDI, S 450, S 500, S 600** 12/05 - 150 -380 kW	**44-110505** **44-110499**	**44-192075** **44-192082**	для бронированных машин; с пневматической подвеской; Класс сопротивления B7
B4 AMC **S 250 CDI, S 320 CDI, S 350, S 420 CDI, S 450, S 500, S 600** 12/05 - 150 -380 kW	**44-140786** **44-140779**	**44-192075** **44-192082**	тип модели: Pullman; для бронированных машин; с пневматической подвеской; Класс сопротивления B7
B4 AMC **S 320 CDI 4-matic, S 350 4Matic, S 350 4-matic, S 450 4-matic, S 500 4Matic, S 500 4-matic** 10/05 - 173 -320 kW	**44-110482** **44-110475**	**44-109479** **44-109486**	
MERCEDES-BENZ PAGODE (W113)			
B4 **230 SL, 250 SL, 280 SL** 01/63 - 03/71 110 -125 kW	**24-005296** **18-002461**	**24-005395**	
MERCEDES-BENZ CABRIOLET (W111)			
B4 **280 SE 3.5** 01/69 - 12/71 147 kW	**24-005272** **18-002461**	**24-005371**	

Пригодны для			

MERCEDES-BENZ

MERCEDES-BENZ CABRIOLET (W111)

MERCEDES-BENZ SL (R107)

B3	**280 SL, 300 SL, 350 SL** 05/71 - 08/89 130 -143 kW		**36-129782**	стандартная подвеска
B3	**380 SL, 420 SL, 450 SL, 500 SL** 05/80 - 09/89 150 -195 kW		**36-159376**	не для США; стандартная подвеска
B4	**280 SL, 350 SL, 380 SL, 450 SL, 500 SL** 10/72 - 08/85 130 -177 kW	**24-007078**	**24-005111**	без регулируемой подвески
B4	**300 SL, 420 SL, 500 SL** 09/85 - 09/89 132 -195 kW	**24-005241**	**24-005111**	без регулируемой подвески

MERCEDES-BENZ SL (R129)

B3	**300 SL, 300 SL-24** 03/89 - 08/93 140 -170 kW	**36-159567**	**36-159505**	стандартная подвеска
B3	**300 SL, 300 SL-24** 03/89 - 08/93 140 -170 kW	**36-159550**		стандартная подвеска; с регулируемой подвеской
B3	**320, 600, 600 SL** 02/92 - 10/01 165 -300 kW	**36-159529**	**36-159475**	стандартная подвеска
B3	**500, 500 SL** 09/89 - 10/01 225 -240 kW	**36-159543**	**36-202799**	стандартная подвеска; без ADS
B3	**500, 500 SL** 09/89 - 10/01 225 -240 kW	**36-159536**		стандартная подвеска; с ADS; с регулируемой подвеской
B4	**280, 320, 500** 08/93 - 10/01 142 -225 kW	**22-002327** **18-140651**	**24-013161**	без ADS
B4	**300 SL, 300 SL-24, 500 SL** 03/89 - 01/92 140 -240 kW	**22-003645** **18-140651**	**24-013161**	-> CH.Nr.: F054767
B4	**300 SL, 300 SL-24, 500, 500 SL** 02/92 - 10/01 140 -240 kW	**22-002327** **18-140651**	**24-013161**	CH.Nr.: F054768 ->
B6 Sport	**280, 320, 500, 55 AMG, 60 AMG, 600, 600 SL** 02/92 - 10/01 142 -350 kW	**22-041760**	**24-022576**	без ADS
B6 Sport	**300 SL, 300 SL-24, 500 SL** 02/92 - 08/93 140 -240 kW	**22-041760**	**24-022576**	CH.Nr.: F054768 ->; без ADS
B12 PK	**280, 320, 500** 09/92 - 10/01 142 -235 kW	**46-193926**		без ADS; Обязанность, предусмотренная экспертизой VA: Глубина (экспертиза): 30 мм; Нагрузка оси до: 1080 кг HA: Глубина (экспертиза): 30 мм; Нагрузка оси до: 1190 кг
B12 PK	**300 SL, 300 SL-24, 500 SL** 02/92 - 08/93 140 -240 kW	**46-193926**		CH.Nr.: F054768 ->; без ADS; Обязанность, предусмотренная экспертизой VA: Глубина (экспертиза): 30 мм; Нагрузка оси до: 1080 кг HA: Глубина (экспертиза): 30 мм; Нагрузка оси до: 1190 кг

MERCEDES-BENZ SL (R230)

B4	**280, 300, 350, 500, 55 AMG, 55 AMG Kompressor, 600, 63AMG, 65 AMG** 03/04 - 170 -450 kW	**24-217552**	**24-196925**	стандартная подвеска; sem ABC; тип модели: ex. AMG Black Series

MERCEDES-BENZ SLK (R170)

B3	**200** 09/96 - 03/00 100 kW	**36-129652**	**36-133666**	стандартная подвеска

Пригодны для			

MERCEDES-BENZ

MERCEDES-BENZ SLK (R170)

B3	**200 Kompressor, 230 Kompressor, 320** 09/96 - 04/04 120 -160 kW	**36-129607**	**36-133666**	стандартная подвеска
B4	**200, 200 Kompressor, 230 Kompressor, 32 AMG Kompressor, 320** 09/96 - 04/04 100 -260 kW	**24-100878** **18-140651**	**24-100885**	однотрубная система
B6 Sport	**200, 200 Kompressor, 230 Kompressor, 32 AMG Kompressor, 320** 09/96 - 04/04 100 -260 kW	**24-024648**	**24-024655**	
B8	**200, 200 Kompressor, 230 Kompressor, 32 AMG Kompressor, 320** 09/96 - 04/04 100 -260 kW	**24-025256**	**24-025263**	
B12 PK	**200, 200 Kompressor, 230 Kompressor, 320** 09/96 - 04/04 100 -160 kW	**46-181756**		Учитывать подставку под пружину; без регулируемой подвески; Обязанность, предусмотренная экспертизой VA: Глубина (экспертиза): 30 мм; Нагрузка оси до: 845 кг HA: Глубина (экспертиза): 30 мм; Нагрузка оси до: 820 кг
B14	**200, 200 Kompressor, 230 Kompressor, 32 AMG Kompressor, 320** 09/96 - 04/04 100 -260 kW	**47-119536**		Обязанность, предусмотренная экспертизой VA: Глубина (экспертиза): 35-55 мм; Нагрузка оси до: 905 кг HA: Глубина (экспертиза): 35-55 мм; Нагрузка оси до: 850 кг
B16 PSS9	**200, 200 Kompressor, 230 Kompressor, 32 AMG Kompressor, 320** 09/96 - 04/04 100 -260 kW	**48-119542**		Обязанность, предусмотренная экспертизой VA: Глубина (экспертиза): 35-55 мм; Нагрузка оси до: 905 кг HA: Глубина (экспертиза): 35-55 мм; Нагрузка оси до: 850 кг

M

MERCEDES-BENZ SLK (R171)

B3	**200 Kompressor** 03/04 - 120 -135 kW	**37-171995**	**36-171989**	стандартная подвеска
B3	**200 Kompressor** 03/04 - 120 -135 kW	**37-172008**	**36-171989**	стандартная подвеска; Усиленное оснащение .
B3	**280, 300, 350** 06/04 - 170 -224 kW	**37-172008**	**36-171989**	стандартная подвеска
B4	**200 Kompressor, 280, 300, 350** 03/04 - 120 -224 kW	**22-164858**	**24-188050**	стандартная подвеска
B6 Sport	**200 Kompressor, 280, 300, 350** 03/04 - 120 -224 kW	**35-113430**	**24-113441**	стандартная подвеска
B8	**200 Kompressor, 280, 350, 55 AMG** 03/04 - 120 -265 kW	**35-113454**	**24-113465**	спортивная подвеска
B8	**300** 04/09 - 170 kW	**35-113454**	**24-113465**	спортивная подвеска
B8	**350** 01/08 - 224 kW	**35-113454**	**24-113465**	спортивная подвеска
B12 PK	**200 Kompressor** 03/04 - 120 -135 kW	**46-182043**		Учитывать подставку под пружину; без регулируемой подвески; Обязанность, предусмотренная экспертизой VA: Глубина (экспертиза): 25 мм; Нагрузка оси до: 840 кг HA: Глубина (экспертиза): 25 мм; Нагрузка оси до: 940 кг
B12 PK	**280, 300, 350** 06/04 - 170 -224 kW	**46-182050**		Учитывать подставку под пружину; без регулируемой подвески; Обязанность, предусмотренная экспертизой VA: Глубина (экспертиза): 25 мм; Нагрузка оси до: 910 кг HA: Глубина (экспертиза): 25 мм; Нагрузка оси до: 940 кг

Пригодны для			

MERCEDES-BENZ

MERCEDES-BENZ SLK (R171)

B14	**200 Kompressor, 280, 300, 350** 03/04 - 120 -224 kW		**47-116115**	без транспортных средств с AMG - спортивным пакетом; Обязанность, предусмотренная экспертизой VA: Глубина (экспертиза): 35-45 мм; Нагрузка оси до: 910 кг HA: Глубина (экспертиза): 35-45 мм; Нагрузка оси до: 940 кг
B16 PSS9	**200 Kompressor, 280, 300, 350** 03/04 - 120 -224 kW		**48-116077**	без транспортных средств с AMG - спортивным пакетом; Обязанность, предусмотренная экспертизой VA: Глубина (экспертиза): 35-45 мм; Нагрузка оси до: 910 кг HA: Глубина (экспертиза): 35-45 мм; Нагрузка оси до: 940 кг

MERCEDES-BENZ SLK (R172)

B4	**200, 250, 350** 02/11 - 135 -225 kW	**i.V.**	**24-218245**	стандартная подвеска

MERCEDES-BENZ M-CLASS (W163)

B1	**ML 230, ML 270 CDI, ML 320, ML 350, ML 400 CDI, ML 430, ML 500** 02/98 - 06/05 110 -215 kW		**12-173495**	
B3	**ML 230, ML 270 CDI, ML 320, ML 350, ML 400 CDI, ML 430, ML 500** 02/98 - 06/05 110 -215 kW		**36-134335**	стандартная подвеска
B3	**ML 230, ML 270 CDI, ML 320, ML 350, ML 400 CDI, ML 430, ML 500** 02/98 - 06/05 110 -215 kW		**36-202126**	стандартная подвеска; Усиленное оснащение .
B4	**ML 230, ML 320, ML 430** 02/98 - 10/98 110 -200 kW	**19-132501**		VA: -> CH.Nr.: A145271; -> CH.Nr.: X707754
B4	**ML 230, ML 270 CDI, ML 320, ML 430** 10/98 - 09/00 110 -200 kW	**19-132501**	**19-124568**	VA: -> CH.Nr.: A145271; -> CH.Nr.: X707754 HA: без пружины; без опоры стойки амортизатора
B4	**ML 230, ML 270 CDI, ML 320, ML 430** 10/98 - 09/00 110 -200 kW	**19-132501**	**41-173435**	HA: с пружиной; с опорой стойки амортизатора
B4	**ML 230, ML 270 CDI, ML 320, ML 350, ML 400 CDI, ML 430, ML 500** 09/00 - 06/05 110 -215 kW	**19-124551**	**19-124568**	VA: CH.Nr.: A145272 ->; CH.Nr.: X707755 ->; HA: без пружины; без опоры стойки амортизатора
B4	**ML 230, ML 270 CDI, ML 320, ML 350, ML 400 CDI, ML 430, ML 500** 09/00 - 06/05 110 -215 kW	**19-124551**	**41-173435**	VA: CH.Nr.: A145272 ->; CH.Nr.: X707755 ->; HA: с пружиной; с опорой стойки амортизатора
B6 Offroad	**ML 230, ML 320, ML 430** 02/98 - 10/98 110 -200 kW	**24-064569**	**24-029858**	HA: без пружины; без опоры стойки амортизатора; только в соединении с A 163 350 09 06; только в соединении с A 163 350 10 06
B6 Offroad	**ML 230, ML 270 CDI, ML 320, ML 430** 10/98 - 09/00 110 -200 kW	**24-064569**	**24-029858**	-> CH.Nr.: A1452719; -> CH.Nr.: X707754 HA: без пружины; без опоры стойки амортизатора
B6 Offroad	**ML 230, ML 270 CDI, ML 320, ML 350, ML 400 CDI, ML 430, ML 55 AMG** 09/00 - 06/05 110 -255 kW	**24-126649**	**24-029858**	CH.Nr.: A145272 ->; CH.Nr.: X707755 ->; HA: без пружины; без опоры стойки амортизатора
B6 Offroad	**ML 500** 09/01 - 06/05 215 kW	**24-126649**	**24-029858**	HA: без пружины; без опоры стойки амортизатора

MERCEDES-BENZ M-CLASS (W164)

B3	**ML 280 CDI 4-matic, ML 300 CDI 4-matic, ML 320 CDI 4-matic, ML 350 4-matic, ML 350 BlueTEC 4-matic, ML 350 CDI 4-matic, ML 420 CDI 4-matic, ML 450 CDI 4-matic, ML 500 4-matic, ML 63 AMG 4-matic** 07/05 - 140 -375 kW	**36-166640**	**36-165599**	стандартная подвеска; на витых пружинах

M

Пригодны для			

MERCEDES-BENZ

MERCEDES-BENZ M-CLASS (W164)

B3	**ML 280 CDI 4-matic, ML 300 CDI 4-matic, ML 320 CDI 4-matic, ML 350 4-matic, ML 350 BlueTEC 4-matic, ML 350 CDI 4-matic, ML 420 CDI 4-matic, ML 450 CDI 4-matic, ML 500 4-matic** 07/05 - 140 -285 kW	**36-200818**	**36-201853**	стандартная подвеска; Усиленное оснащение .; на витых пружинах
B4	**ML 280 CDI 4-matic, ML 300 CDI 4-matic, ML 320 CDI 4-matic, ML 350 4-matic, ML 350 BlueTEC 4-matic, ML 350 CDI 4-matic, ML 420 CDI 4-matic, ML 450 CDI 4-matic, ML 500 4-matic, ML 63 AMG 4-matic** 07/05 - 140 -375 kW	**24-166652** HA **12-167616** *SP*	**24-144834** HA	стандартная подвеска; на витых пружинах
B4 AMC	**ML 63 AMG 4-matic** 01/06 - 375 kW	**44-146108**	**24-144919** XHA **40-118673**	с ADS; с пневматической подвеской
B4 AMC	**ML 280 CDI 4-matic, ML 300 CDI 4-matic, ML 320 CDI 4-matic, ML 350 4-matic, ML 350 BlueTEC 4-matic, ML 350 CDI 4-matic, ML 420 CDI 4-matic, ML 450 CDI 4-matic, ML 500 4-matic** 07/05 - 140 -285 kW	**44-156251**	**24-166980** XHA *40-148335*	с ADS; с пневматической подвеской
B6 Offroad	**ML 280 CDI 4-matic, ML 300 CDI 4-matic, ML 320 CDI 4-matic, ML 350 4-matic, ML 350 BlueTEC 4-matic, ML 350 CDI 4-matic, ML 420 CDI 4-matic, ML 450 CDI 4-matic, ML 500 4-matic, ML 63 AMG 4-matic** 07/05 - 140 -375 kW	**24-124362** HA	**24-124379** HA	стандартная подвеска; на витых пружинах
B12 PK	**ML 280 CDI 4-matic, ML 320 CDI 4-matic, ML 350 4-matic** 07/05 - 140 -200 kW	**46-193964**		Обязанность, предусмотренная экспертизой; на витых пружинах VA: Глубина (экспертиза): 35 мм; Нагрузка оси до: 1400 кг HA: Глубина (экспертиза): 35 мм; Нагрузка оси до: 1600 кг

MERCEDES-BENZ M-CLASS (166)

B4 AMC	**ML 250 CDI BlueTec 4-matic, ML 350 BlueEfficiency 4-matic, ML 350 BlueTec 4-matic** 06/11 - 150 -225 kW		**40-148342** **27-219935** HA	с ADS; с пневматической подвеской

MERCEDES-BENZ R-CLASS (W251, V251)

B3	**3.0 4-matic, R 280, R 280 CDI, R 320 CDI, R 350, R 500, R 500 4-matic, R 63 AMG** 02/06 - 07/09 140 -375 kW	**36-166640**	**36-202850**	-> CH.Nr.: A 101874; стандартная подвеска; на витых пружинах
B3	**3.0 4-matic, R 280, R 280 CDI, R 300, R 300 CDI, R 300 CDI 4-matic, R 320 CDI, R 350, R 350 CDI 4-matic, R 500, R 500 4-matic, R 63 AMG** 08/09 - 140 -375 kW	**36-166640**	**36-201709**	CH.Nr.: A 101875 ->; стандартная подвеска; на витых пружинах
B3	**3.0 4-matic, R 280, R 280 CDI, R 300, R 300 CDI, R 300 CDI 4-matic, R 320 CDI, R 350, R 350 CDI 4-matic, R 500, R 500 4-matic, R 63 AMG** 02/06 - 140 -375 kW	**36-200818**		стандартная подвеска; Усиленное оснащение .; на витых пружинах
B3	**R 350 CDI 4-matic** 08/10 - 195 kW	**36-166640**	**36-201709**	стандартная подвеска; на витых пружинах
B4	**3.0 4-matic, R 280, R 280 CDI, R 300 CDI, R 300 CDI 4-matic, R 320 CDI, R 350, R 350 CDI 4-matic, R 500, R 500 4-matic, R 63 AMG** 02/06 - 140 -375 kW	**24-166607** HA	**24-144896** HA	не для США; стандартная подвеска; на витых пружинах

Пригодны для			

MERCEDES-BENZ

MERCEDES-BENZ R-CLASS (W251, V251)

B4	**3.0 4-matic, R 280, R 280 CDI, R 300 CDI, R 300 CDI 4-matic, R 320 CDI, R 350, R 350 CDI 4-matic, R 500, R 500 4-matic, R 63 AMG** 02/06 - 140 -375 kW	**24-166621** HLT	**24-144889** HLT	для США; стандартная подвеска; на витых пружинах
B4 AMC	**3.0 4-matic, R 280, R 280 CDI, R 300 CDI, R 300 CDI 4-matic, R 320 CDI, R 350, R 350 CDI 4-matic, R 500, R 500 4-matic** 01/07 - 140 -285 kW	**44-121167**	**40-148359** **24-167666** HX	не для США; с ADS; с пневматической подвеской
B4 AMC	**3.0 4-matic, R 280, R 280 CDI, R 300 CDI, R 300 CDI 4-matic, R 320 CDI, R 350, R 350 CDI 4-matic, R 500, R 500 4-matic** 01/07 - 140 -285 kW	**44-111533**	**24-167659** HLT **40-148359**	для США; с ADS; с пневматической подвеской
B4 AMC	**R 63 AMG** 02/06 - 375 kW	**44-121167**	**24-121934** **40-148359**	не для США; с ADS
B4 AMC	**R 63 AMG** 02/06 - 375 kW	**44-111533**	**24-121934** **40-148359**	для США; с ADS

MERCEDES-BENZ G-CLASS (W460)

B3	**230 G, 230 GE, 240 GD, 250 GD, 280 GE, 300 GD** 03/79 - 07/93 53 -115 kW	**36-154210**	**36-129706**	стандартная подвеска; длинная колесная база
B4	**230 G, 230 GE, 240 GD, 250 GD, 280 GE, 300 GD** 03/79 - 07/93 53 -115 kW	**24-113366** HO	**24-113373** HO	
B6 Offroad	**230 G, 230 GE, 240 GD, 250 GD, 280 GE, 300 GD** 03/79 - 07/93 53 -115 kW	**24-005043** HO	**24-005142** HO	

MERCEDES-BENZ G-CLASS (W461)

B3	**230 GE, 250 GD, 290 GD/G 290 D, G 290 TD, G 320 CDI, G 350 CDI** 04/92 - 68 -135 kW	**36-154210**	**36-129706**	стандартная подвеска; длинная колесная база
B4	**230 GE, 250 GD, 290 GD/G 290 D, G 290 TD, G 320 CDI, G 350 CDI** 04/92 - 68 -135 kW	**24-113366** HO	**24-113373** HO	
B6 Offroad	**230 GE, 250 GD, 290 GD/G 290 D, G 290 TD, G 320 CDI, G 350 CDI** 04/92 - 68 -135 kW	**24-005043** HO	**24-005142** HO	

MERCEDES-BENZ G-CLASS (W463)

B3	**230 GE, 250 GD, 300 GD, 300 GE, G 270 CDI, G 300 TD, G 350 CDI** 09/89 - 69 -155 kW	**36-154197**	**36-154234**	стандартная подвеска; короткая колесная база
B3	**230 GE, 250 GD, 300 GD, 300 GE, G 270 CDI, G 300 TD, G 350 CDI** 09/89 - 69 -155 kW	**36-154197**	**36-129706**	стандартная подвеска; длинная колесная база
B3	**230 GE, 250 GD, 300 GD, 300 GE, G 270 CDI, G 300 TD, G 350 CDI** 09/89 - 69 -155 kW	**36-154203**	**36-159413**	стандартная подвеска; Усиленное оснащение .; длинная колесная база
B3	**230 GE, 250 GD, 300 GD, 300 GE, G 270 CDI, G 300 TD, G 350 CDI** 09/89 - 69 -155 kW	**36-154203**		стандартная подвеска; Усиленное оснащение .; короткая колесная база
B4	**230 GE, 300 GE, G 320** 06/90 - 93 -158 kW	**24-018593** HO	**24-018609** HO	

M

Пригодны для			
MERCEDES-BENZ			
MERCEDES-BENZ G-CLASS (W463)			
B4 **250 GD, 300 GD, 350 G Turbo D, 5.4 4x4, G 270 CDI, G 300 TD, G 320 CDI, G 350 CDI, G 36 AMG, G 400 CDI, G 500, G 500 E, G 55 AMG** 09/89 - 69 -373 kW	**24-017275** OE	**24-017282** OE	
B4 **250 GD, 300 GD, 350 G Turbo D, 5.4 4x4, G 270 CDI, G 300 TD, G 320 CDI, G 350 CDI, G 36 AMG, G 400 CDI, G 500, G 500 E, G 55 AMG** 09/89 - 69 -373 kW	**24-017275** OE	**24-017343** OE	тип модели: Heavy Duty
B6 Offroad **230 GE, 250 GD, 300 GD, 300 GE, 350 G Turbo D, 5.4 4x4, G 270 CDI, G 300 TD, G 320, G 320 CDI, G 350 CDI, G 36 AMG, G 400 CDI, G 500, G 500 E, G 55 AMG** 09/89 - 69 -373 kW	**24-016353** OE	**24-016360** OE	
MERCEDES-BENZ G-CLASS Cabrio (W463)			
B4 **200 GE, 230 GE, 300 GE, 320 GE, G 320** 09/89 - 80 -158 kW	**24-018593** OE	**24-018609** OE	
B4 **300 GD, 350 G Turbo-D, G 300 TD, G 320 CDI, G 400 CDI, G 500** 12/90 - 83 -285 kW	**24-017275** OE	**24-017282** OE	
B6 Offroad **200 GE, 230 GE, 300 GD, 300 GE, G 320 CDI** 09/89 - 80 -165 kW	**24-016353** OE	**24-016360** OE	
B6 Offroad **320 GE, 350 G Turbo-D, G 300 TD, G 320, G 400 CDI, G 500** 09/91 - 100 -285 kW	**24-016353** OE	**24-016360** OE	
MERCEDES-BENZ GL-CLASS (X164)			
B4 AMC **GL 320 CDI, GL 350 CDI, GL 350 CDI BlueTEC, GL 420 CDI, GL 450, GL 450 CDI, GL 500** 09/06 - 155 -285 kW	**44-165062**	**24-158657** XHT **40-148342**	без ADS
B4 AMC **GL 320 CDI, GL 350 CDI, GL 350 CDI BlueTEC, GL 420 CDI, GL 450, GL 450 CDI, GL 500** 09/06 - 155 -285 kW	**44-156251**	**40-148342** **24-166980** XHT	не для США; с ADS
B4 AMC **GL 320 CDI, GL 350 CDI, GL 350 CDI BlueTEC, GL 420 CDI, GL 450, GL 450 CDI, GL 500** 09/06 - 155 -285 kW	**44-156268**	**24-166997** XHT **40-148342**	для США; с ADS
MERCEDES-BENZ GLK-CLASS (X204)			
B1 **200 CDI (204.901), 220 CDI, 220 CDI (204.902), 220 CDI 4-matic, 220 CDI 4-matic (204.984), 250 CDI 4-matic, 280 4-matic, 300 4-matic, 320 CDI 4-matic, 350, 350 4-matic, 350 CDI 4-matic** 02/10 - 105 -225 kW	**12-225835**		VA: с шариковым подшибником; без электронн. регулирования аморт. Силы; кроме спортивной подвески
B1 **200 CDI (204.901), 220 CDI, 220 CDI (204.902), 220 CDI 4-matic, 220 CDI 4-matic (204.984), 250 CDI 4-matic, 280 4-matic, 300 4-matic, 320 CDI 4-matic, 350, 350 4-matic, 350 CDI 4-matic** 02/10 - 105 -225 kW	**12-225842**		VA: с шариковым подшибником; электронное регулирование аморт. Силы; спортивная подвеска

M

Пригодны для			

MERCEDES-BENZ

MERCEDES-BENZ GLK-CLASS (X204)

B4	**200 CDI (204.901), 220 CDI, 220 CDI (204.902), 220 CDI 4-matic, 220 CDI 4-matic (204.984), 250 CDI 4-matic, 280 4-matic, 300 4-matic, 320 CDI 4-matic, 350, 350 4-matic, 350 CDI 4-matic** 02/10 - 105 -225 kW	**i.V.**	**24-196918**	стандартная подвеска
B6 Sport	**200 CDI (204.901), 220 CDI, 220 CDI (204.902), 220 CDI 4-matic, 220 CDI 4-matic (204.984), 250 CDI 4-matic, 280 4-matic, 300 4-matic, 320 CDI 4-matic, 350, 350 4-matic, 350 CDI 4-matic** 02/10 - 105 -225 kW	**35-164418**	**24-164429**	

MERCEDES-BENZ V-CLASS (638/2)

B1	**V 200, V 200 CDI, V 220 CDI, V 230, V 230 TD, V 280** 09/96 - 07/03 72 -128 kW	**12-224289**		VA: без шарикового подшибника
B4	**V 200, V 200 CDI, V 220 CDI, V 230, V 230 TD, V 280** 09/96 - 07/03 72 -128 kW	**22-128300** **11-101376** SP	**24-145404**	

MERCEDES-BENZ VIANO (W639)

B3	**2.2 Cdi, 3.0 CDI, 3.2, 3.5 126, 3.7, CDI 2.0, CDI 2.0 4-matic, CDI 2.2, CDI 2.2 4-matic, CDI 3.0** 07/05 - 80 -190 kW		**36-196814**	стандартная подвеска
B4	**2.2 Cdi, 3.0 CDI, 3.2, 3.5 126, 3.7, CDI 2.0, CDI 2.2, CDI 3.0** 09/03 - 08/10 80 -190 kW	**22-168771**	**24-172981**	-> CH.Nr.: 3603471; стандартная подвеска НА: кроме пневматической подвески
B4	**2.2 Cdi, 3.0 CDI, 3.2, 3.5 126, 3.7, CDI 2.0, CDI 2.2, CDI 3.0** 09/03 - 08/10 80 -190 kW	**22-168771**	**24-169608**	-> CH.Nr.: 3603471; стандартная подвеска НА: с пневматической подвеской
B4	**2.2 Cdi, 3.0 CDI, 3.2, 3.5 126, 3.7, CDI 2.0, CDI 2.2, CDI 3.0** 09/10 - 80 -190 kW	**i.V.**	**24-172981**	CH.Nr.: 3603472 ->; стандартная подвеска НА: кроме пневматической подвески
B4	**2.2 Cdi, 3.0 CDI, 3.2, 3.5 126, 3.7, CDI 2.0, CDI 2.2, CDI 3.0** 09/10 - 80 -190 kW	**i.V.**	**24-169608**	CH.Nr.: 3603472 ->; стандартная подвеска НА: с пневматической подвеской

MERCEDES-BENZ VITO автобус (638)

B1	**108 CDI 2.2, 108 D 2.3, 110 CDI 2.2, 110 TD 2.3, 112 CDI 2.2, 113 2.0, 114 2.3** 12/96 - 07/03 58 -105 kW	**12-224289**		VA: без шарикового подшибника
B3	**108 CDI 2.2, 108 D 2.3, 110 CDI 2.2, 110 TD 2.3, 112 CDI 2.2, 113 2.0, 114 2.3** 12/96 - 07/03 58 -105 kW	**36-201617**	**38-154089**	стандартная подвеска
B4	**108 CDI 2.2, 108 D 2.3, 110 CDI 2.2, 110 TD 2.3, 112 CDI 2.2, 113 2.0, 114 2.3** 12/96 - 07/03 58 -105 kW	**22-128300** **11-101376** SP	**24-145404**	

MERCEDES-BENZ VITO фургон (638)

B1	**108 CDI 2.2, 108 D 2.3, 110 CDI 2.2, 110 D 2.3, 112 CDI 2.2, 113 2.0, 114 2.3** 03/97 - 07/03 58 -105 kW	**12-224289**		VA: без шарикового подшибника

M

Пригодны для			

MERCEDES-BENZ

MERCEDES-BENZ VITO фургон (638)

B3	**108 CDI 2.2, 108 D 2.3, 110 CDI 2.2, 110 D 2.3, 112 CDI 2.2, 113 2.0, 114 2.3** 03/97 - 07/03 58 -105 kW	**36-201617**	**38-154089**	стандартная подвеска
B4	**108 CDI 2.2, 108 D 2.3, 110 CDI 2.2, 110 D 2.3, 112 CDI 2.2, 113 2.0, 114 2.3** 03/97 - 07/03 58 -105 kW	**22-128300** **11-101376** SP	**24-145404** OIO	

MERCEDES-BENZ VITO автобус (W639)

B3	**109 CDI 2.2, 110 CDI, 111 CDI 2.2, 113 CDI, 115 CDI 2.2, 116 CDI, 119, 120 CDI, 122, 122 CDI, 123, 126** 09/03 - 65 -190 kW		**36-196814**	стандартная подвеска
B4	**109 CDI 2.2, 111 CDI 2.2, 115 CDI 2.2, 119, 120 CDI, 122, 123, 126** 09/03 - 08/10 65 -190 kW	**22-168771**	**24-172981** OIO	-> CH.Nr.: 3603471; стандартная подвеска HA: кроме пневматической подвески
B4	**109 CDI 2.2, 111 CDI 2.2, 115 CDI 2.2, 119, 120 CDI, 122, 123, 126** 09/03 - 08/10 65 -190 kW	**22-168771**	**24-169608** OIO	-> CH.Nr.: 3603471; стандартная подвеска HA: с пневматической подвеской
B4	**109 CDI 2.2, 110 CDI, 111 CDI 2.2, 113 CDI, 115 CDI 2.2, 116 CDI, 119, 120 CDI, 122, 122 CDI, 123, 126** 09/10 - 65 -190 kW	**i.V.**	**24-172981** OIO	CH.Nr.: 3603472 ->; стандартная подвеска HA: кроме пневматической подвески
B4	**109 CDI 2.2, 110 CDI, 111 CDI 2.2, 113 CDI, 115 CDI 2.2, 116 CDI, 119, 120 CDI, 122, 122 CDI, 123, 126** 09/10 - 65 -190 kW	**i.V.**	**24-169608** OIO	CH.Nr.: 3603472 ->; стандартная подвеска HA: с пневматической подвеской

M

MERCEDES-BENZ VITO фургон (W639)

B3	**109 CDi, 109 CDI 2.2, 110 CDI, 111 CDI 2.2, 111 CDI 2.2 4x4, 113 CDI, 115 CDI 2.2, 115 CDI 2.2 4x4, 116 CDI, 120 CDI, 122 CDI, 123, 126** 06/04 - 65 -190 kW		**36-196814**	стандартная подвеска
B4	**109 CDi, 109 CDI 2.2, 111 CDI 2.2, 115 CDI 2.2, 119 3.2, 120 CDI, 122 3.2, 123, 126** 06/04 - 08/10 65 -190 kW	**22-168771**	**24-172981** OIO	-> CH.Nr.: 3603471; стандартная подвеска HA: кроме пневматической подвески
B4	**109 CDi, 109 CDI 2.2, 111 CDI 2.2, 115 CDI 2.2, 119 3.2, 120 CDI, 122 3.2, 123, 126** 06/04 - 08/10 65 -190 kW	**22-168771**	**24-169608** OIO	-> CH.Nr.: 3603471; стандартная подвеска HA: с пневматической подвеской
B4	**109 CDi, 109 CDI 2.2, 110 CDI, 111 CDI 2.2, 113 CDI, 115 CDI 2.2, 116 CDI, 119 3.2, 120 CDI, 122 3.2, 122 CDI, 126** 09/10 - 65 -190 kW	**i.V.**	**24-172981** OIO	CH.Nr.: 3603472 ->; стандартная подвеска HA: кроме пневматической подвески
B4	**109 CDi, 109 CDI 2.2, 110 CDI, 111 CDI 2.2, 113 CDI, 115 CDI 2.2, 116 CDI, 119 3.2, 120 CDI, 122 3.2, 122 CDI, 126** 09/10 - 65 -190 kW	**i.V.**	**24-169608** OIO	CH.Nr.: 3603472 ->; стандартная подвеска HA: с пневматической подвеской

MERCEDES-BENZ SPRINTER 2-t автобус (901, 902)

B1	**208 CDI, 208 D, 210 D, 211 CDI, 212 D, 213 CDI, 214, 214 NGT, 216 CDI** 02/95 - 05/06 58 -115 kW	**12-224104**		VA: с шариковым подшибником
B3	**208 CDI, 208 D, 210 D, 211 CDI, 212 D, 213 CDI, 214, 216 CDI** 02/95 - 05/06 58 -115 kW	**39-207999**	**39-208002**	стандартная подвеска; полезная нагрузка до 2500 kg

Пригодны для			
MERCEDES-BENZ			
MERCEDES-BENZ SPRINTER 2-t автобус (901, 902)			
B3 **208 CDI, 208 D, 210 D, 211 CDI, 212 D, 213 CDI, 214, 216 CDI** 02/95 - 05/06 58 -115 kW	**39-208088**	**39-208071**	стандартная подвеска; полезная нагрузка до 2800 kg
B3 **208 CDI, 208 D, 210 D, 211 CDI, 212 D, 213 CDI, 214, 216 CDI** 02/95 - 05/06 58 -115 kW	**39-208088**	**39-203359**	стандартная подвеска; полезная нагрузка до 2950 kg
B4 **208 CDI, 208 D, 210 D, 211 CDI, 212 D, 213 CDI, 214, 214 NGT, 216 CDI** 02/95 - 05/06 58 -115 kW	**22-214751**	**19-064529** OIO	стандартная подвеска
B4 **208 CDI, 208 D, 210 D, 211 CDI, 212 D, 213 CDI, 214, 214 NGT, 216 CDI** 02/95 - 05/06 58 -115 kW	**22-214751**	**19-100180** OIO	исполнение для плохих дорог
MERCEDES-BENZ SPRINTER 2-t фургон (901, 902)			
B1 **208 CDI, 208 D, 210 D, 211 CDI, 212 D, 213 CDI, 214, 214 NGT, 216 CDI** 02/95 - 05/06 58 -115 kW	**12-224104**		VA: с шариковым подшибником
B3 **208 CDI, 208 D, 210 D, 211 CDI, 212 D, 213 CDI, 214, 216 CDI** 02/95 - 05/06 58 -115 kW	**39-207999**	**39-208002**	стандартная подвеска; полезная нагрузка до 2500 kg
B3 **208 CDI, 208 D, 210 D, 211 CDI, 212 D, 213 CDI, 214, 216 CDI** 02/95 - 05/06 58 -115 kW	**39-208088**	**39-208071**	стандартная подвеска; полезная нагрузка до 2800 kg
B3 **208 CDI, 208 D, 210 D, 211 CDI, 212 D, 214, 216 CDI** 02/95 - 05/06 58 -115 kW	**39-208088**	**39-203359**	стандартная подвеска; полезная нагрузка до 2950 kg
B4 **208 CDI, 208 D, 210 D, 211 CDI, 212 D, 213 CDI, 214, 214 NGT, 216 CDI** 02/95 - 05/06 58 -115 kW	**22-214751**	**19-064529** OIO	стандартная подвеска
B4 **208 CDI, 208 D, 210 D, 211 CDI, 212 D, 213 CDI, 214, 214 NGT, 216 CDI** 02/95 - 05/06 58 -115 kW	**22-214751**	**19-100180** OIO	исполнение для плохих дорог
MERCEDES-BENZ SPRINTER 2-t с бортовой платформой/ходовая часть (901, 902)			
B1 **208 CDI, 208 D, 210 D, 211 CDI, 212 D, 213 CDI, 214, 214 NGT, 216 CDI** 02/95 - 05/06 58 -115 kW	**12-224104**		VA: с шариковым подшибником
B3 **208 CDI, 208 D, 210 D, 211 CDI, 212 D, 213 CDI, 214, 216 CDI** 02/95 - 05/06 58 -115 kW	**39-207999**	**39-208002**	стандартная подвеска; полезная нагрузка до 2500 kg
B3 **208 CDI, 208 D, 210 D, 211 CDI, 212 D, 213 CDI, 214, 216 CDI** 02/95 - 05/06 58 -115 kW	**39-208088**	**39-208071**	стандартная подвеска; полезная нагрузка до 2800 kg
B3 **208 CDI, 208 D, 210 D, 211 CDI, 212 D, 213 CDI, 214, 216 CDI** 02/95 - 05/06 58 -115 kW	**39-208088**	**39-203359**	стандартная подвеска; полезная нагрузка до 2950 kg
B4 **208 CDI, 208 D, 210 D, 211 CDI, 212 D, 213 CDI, 214, 214 NGT, 216 CDI** 02/95 - 05/06 58 -115 kW	**22-214751**	**19-064529** OIO	стандартная подвеска
B4 **208 CDI, 208 D, 210 D, 211 CDI, 212 D, 213 CDI, 214, 214 NGT, 216 CDI** 02/95 - 05/06 58 -115 kW	**22-214751**	**19-100180** OIO	исполнение для плохих дорог

M

Пригодны для			

MERCEDES-BENZ

MERCEDES-BENZ SPRINTER 3-t автобус (903)

B1	**308 CDI, 308 D, 310 D 4x4, 311 CDI, 311 CDI 4x4, 312 D 2.9, 312 D 2.9 4x4, 313 CDI, 313 CDI 4x4, 314, 314 4x4, 314 NGT, 316 CDI, 316 CDI 4x4** 02/95 - 05/06 58 -115 kW	**12-224104**		VA: с шариковым подшибником
B3	**2.3 D 4x4, 310 D 4x4, 311 CDI 4x4, 312 D 2.9 4x4, 313 CDI 4x4, 314 4x4, 316 CDI 4x4** 05/97 - 05/06 58 -115 kW	**39-208040**		стандартная подвеска; полезная нагрузка до 3500 kg
B3	**2.9 TDi, 308 CDI, 308 D, 308 E, 311 CDI, 312 D 2.9, 313 CDI, 314, 316 CDI** 02/95 - 05/06 40 -115 kW	**39-208064**	**39-208279**	стандартная подвеска; полезная нагрузка до 3500 kg
B3	**2.9 TDi, 308 CDI, 308 D, 308 E, 311 CDI, 312 D 2.9, 313 CDI, 314, 316 CDI** 02/95 - 05/06 40 -115 kW	**39-208040**	**39-208286**	стандартная подвеска; Усиленное оснащение .; полезная нагрузка до 3500 kg
B3	**2.9 TDi, 308 CDI, 308 D, 308 E, 311 CDI, 312 D 2.9, 313 CDI, 314, 316 CDI, 308 CDI, 308 D 2.3, 310 D 2.9, 311 CDI, 312 D 2.9, 313 CDI, 314, 316 CDI, 308 CDI, 308 D 2.3, 310 D 2.9, 311 CDI, 312 D 2.9, 313 CDI, 314, 316 CDI** 02/95 - 05/06 40 -115 kW	**39-208033**		стандартная подвеска; тип модели: Heavy Duty VA: параболическая рессора
B3	**2.9 TDi, 308 CDI, 308 D, 308 E, 311 CDI, 312 D 2.9, 313 CDI, 314, 316 CDI** 02/95 - 05/06 40 -115 kW		**39-208231**	стандартная подвеска; исполнение для плохих дорог; полезная нагрузка до 3500 kg
B3	**2.9 TDi, 308 CDI, 308 D, 308 E, 311 CDI, 312 D 2.9, 313 CDI, 314, 316 CDI** 02/95 - 05/06 40 -115 kW		**39-203359**	стандартная подвеска; для уменьшенной нагрузки; полезная нагрузка до 3200 kg
B3	**2.9 TDi, 308 CDI, 308 D, 308 E, 311 CDI, 312 D 2.9, 313 CDI, 314, 316 CDI** 02/95 - 05/06 40 -115 kW		**39-208293**	стандартная подвеска; полезная нагрузка до 3500 kg; тип модели: zweistufig
B3	**2.9 TDi, 308 CDI, 308 D, 308 E, 311 CDI, 312 D 2.9, 313 CDI, 314, 316 CDI** 02/95 - CH-Nr. 40 -115 kW		**39-208149**	-> CH.Nr.: R 02.11.2000; стандартная подвеска; полезная нагрузка до 3500 kg; тип модели: herabg. Bauhöhe
B3	**2.9 TDi, 308 CDI, 308 D, 308 E, 311 CDI, 312 D 2.9, 313 CDI, 314, 316 CDI** CH-Nr. - 05/06 40 -115 kW		**39-208316**	CH.Nr.: R 02.11.2000 ->; стандартная подвеска; полезная нагрузка до 3500 kg; тип модели: herabg. Bauhöhe
B4	**308 CDI, 308 D, 308 E, 311 CDI, 312 D 2.9, 313 CDI, 314, 314 NGT, 316 CDI** 02/95 - 05/06 40 -115 kW	**22-214751**	**19-064529** OIO	стандартная подвеска
B4	**308 CDI, 308 D, 308 E, 311 CDI, 312 D 2.9, 313 CDI, 314, 314 NGT, 316 CDI** 02/95 - 05/06 40 -115 kW	**22-214751**	**19-100180** OIO	исполнение для плохих дорог

MERCEDES-BENZ SPRINTER 3-t фургон (903)

B1	**308 CDI, 308 D 2.3, 310 D 2.9, 311 CDI, 311 CDI 4x4, 312 D 2.9, 312 D 2.9 4x4, 313 CDI, 313 CDI 4x4, 314, 314 4x4, 314 NGT, 316 CDI, 316 CDI 4x4** 02/95 - 05/06 58 -115 kW	**12-224104**		VA: с шариковым подшибником
B3	**308 CDI, 308 D 2.3, 310 D 2.9, 311 CDI, 312 D 2.9, 313 CDI, 314, 316 CDI** 02/95 - 05/06 58 -115 kW	**39-208064**	**39-208279**	стандартная подвеска; полезная нагрузка до 3500 kg
B3	**308 CDI, 308 D 2.3, 310 D 2.9, 311 CDI, 312 D 2.9, 313 CDI, 314, 316 CDI** 02/95 - 05/06 58 -115 kW	**39-208040**	**39-208286**	стандартная подвеска; Усиленное оснащение .; полезная нагрузка до 3500 kg
B3	**308 CDI, 308 D 2.3, 310 D 2.9, 311 CDI, 312 D 2.9, 313 CDI, 314, 316 CDI** 02/95 - 05/06 58 -115 kW		**39-208231**	стандартная подвеска; исполнение для плохих дорог; полезная нагрузка до 3500 kg

Пригодны для				
MERCEDES-BENZ				
MERCEDES-BENZ SPRINTER 3-t фургон (903)				
B3	**308 CDI, 308 D 2.3, 310 D 2.9, 311 CDI, 312 D 2.9, 313 CDI, 314, 316 CDI** 02/95 - 05/06 58 -115 kW		**39-203359**	стандартная подвеска; для уменьшенной нагрузки; полезная нагрузка до 3200 kg
B3	**308 CDI, 308 D 2.3, 310 D 2.9, 311 CDI, 312 D 2.9, 313 CDI, 314, 316 CDI** 02/95 - 05/06 58 -115 kW		**39-208293**	стандартная подвеска; полезная нагрузка до 3500 kg; тип модели: zweistufig
B3	**308 CDI, 308 D 2.3, 310 D 2.9, 311 CDI, 312 D 2.9, 313 CDI, 314, 316 CDI** 02/95 - CH-Nr. 58 -115 kW		**39-208149**	-> CH.Nr.: R 02.11.2000; стандартная подвеска; полезная нагрузка до 3500 kg; тип модели: herabg. Bauhöhe
B3	**308 CDI, 308 D 2.3, 310 D 2.9, 311 CDI, 312 D 2.9, 313 CDI, 314, 316 CDI** CH-Nr. - 05/06 58 -115 kW		**39-208316**	CH.Nr.: R 02.11.2000 ->; стандартная подвеска; полезная нагрузка до 3500 kg; тип модели: herabg. Bauhöhe
B3	**2.3 D 4x4, 311 CDI 4x4, 312 D 2.9 4x4, 313 CDI 4x4, 314 4x4, 316 CDI 4x4** 05/97 - 05/06 58 -115 kW	**39-208040**		стандартная подвеска; полезная нагрузка до 3500 kg
B4	**308 CDI, 308 D 2.3, 310 D 2.9, 311 CDI, 312 D 2.9, 313 CDI, 314, 314 NGT, 316 CDI** 02/95 - 05/06 58 -115 kW	**22-214751**	**19-064529** OIO	стандартная подвеска
B4	**308 CDI, 308 D 2.3, 310 D 2.9, 311 CDI, 312 D 2.9, 313 CDI, 314, 314 NGT, 316 CDI** 02/95 - 05/06 58 -115 kW	**22-214751**	**19-100180** OIO	исполнение для плохих дорог
MERCEDES-BENZ SPRINTER 3-t с бортовой платформой/ходовая часть (903)				
B1	**308 CDI, 308 D 2.3, 310 D 2.9, 311 CDI, 311 CDI 4x4, 312 D 2.9, 313 CDI, 313 CDI 4x4, 314, 314 4x4, 314 NGT, 316 CDI, 316 CDI 4x4** 02/95 - 05/06 58 -115 kW	**12-224104**		VA: с шариковым подшибником
B3	**308 CDI, 308 D 2.3, 310 D 2.9, 311 CDI, 312 D 2.9, 313 CDI, 314, 316 CDI** 02/95 - 05/06 58 -115 kW	**39-208064**	**39-208279**	стандартная подвеска; полезная нагрузка до 3500 kg
B3	**308 CDI, 308 D 2.3, 310 D 2.9, 311 CDI, 312 D 2.9, 313 CDI, 314, 316 CDI** 02/95 - 05/06 58 -115 kW	**39-208040**	**39-208286**	стандартная подвеска; Усиленное оснащение .; полезная нагрузка до 3500 kg
B3	**308 CDI, 308 D 2.3, 310 D 2.9, 311 CDI, 312 D 2.9, 313 CDI, 314, 316 CDI** 02/95 - 05/06 58 -115 kW		**39-208231**	стандартная подвеска; исполнение для плохих дорог; полезная нагрузка до 3500 kg
B3	**308 CDI, 308 D 2.3, 310 D 2.9, 311 CDI, 312 D 2.9, 313 CDI, 314, 316 CDI** 02/95 - 05/06 58 -115 kW		**39-203359**	стандартная подвеска; для уменьшенной нагрузки; полезная нагрузка до 3200 kg
B3	**308 CDI, 308 D 2.3, 310 D 2.9, 311 CDI, 312 D 2.9, 313 CDI, 314, 316 CDI** 02/95 - 05/06 58 -115 kW		**39-208293**	стандартная подвеска; полезная нагрузка до 3500 kg; тип модели: zweistufig
B3	**308 CDI, 308 D 2.3, 310 D 2.9, 311 CDI, 312 D 2.9, 313 CDI, 314, 316 CDI** 02/95 - CH-Nr. 58 -115 kW		**39-208149**	-> CH.Nr.: R 02.11.2000; стандартная подвеска; полезная нагрузка до 3500 kg; тип модели: herabg. Bauhöhe
B3	**308 CDI, 308 D 2.3, 310 D 2.9, 311 CDI, 312 D 2.9, 313 CDI, 314, 316 CDI** CH-Nr. - 05/06 58 -115 kW		**39-208316**	CH.Nr.: R 02.11.2000 ->; стандартная подвеска; полезная нагрузка до 3500 kg; тип модели: herabg. Bauhöhe
B3	**311 CDI 4x4, 313 CDI 4x4, 314 4x4, 316 CDI 4x4** 08/02 - 05/06 80 -115 kW	**39-208040**		стандартная подвеска; полезная нагрузка до 3500 kg
B4	**308 CDI, 308 D 2.3, 310 D 2.9, 311 CDI, 312 D 2.9, 313 CDI, 314, 314 NGT, 316 CDI** 02/95 - 05/06 58 -115 kW	**22-214751**	**19-064529** OIO	

M

Пригодны для			

MERCEDES-BENZ

MERCEDES-BENZ SPRINTER 3-t с бортовой платформой/ходовая часть (903)

B4	**308 CDI, 308 D 2.3, 310 D 2.9, 311 CDI, 312 D 2.9, 313 CDI, 314, 314 NGT, 316 CDI** 02/95 - 05/06 58 -115 kW	**22-214751**	**19-100180** OIO	исполнение для плохих дорог

MERCEDES-BENZ SPRINTER 4-t автобус (904)

B1	**408 CDI, 411 CDI, 413 CDI, 414, 416 CDI** 02/96 - 05/06 60 -115 kW	**12-224104**		VA: с шариковым подшибником
B3	**408 CDI, 411 CDI, 413 CDI, 414, 416 CDI** 02/96 - 05/06 60 -115 kW		**39-208248**	стандартная подвеска; полезная нагрузка до 4600 kg
B3	**408 CDI, 411 CDI, 413 CDI, 414, 416 CDI** 02/96 - 05/06 60 -115 kW		**39-208224**	стандартная подвеска; Усиленное оснащение .; полезная нагрузка до 4600 kg
B3	**408 CDI, 411 CDI, 413 CDI, 414, 416 CDI** 02/96 - CH-Nr. 60 -115 kW		**39-208194**	-> CH.Nr.: P 721252; стандартная подвеска; для уменьшенной нагрузки; полезная нагрузка до 3500 kg
B3	**408 CDI, 411 CDI, 413 CDI, 414, 416 CDI** CH-Nr. - 05/06 60 -115 kW		**39-208255**	CH.Nr.: P 721253 ->; стандартная подвеска; для уменьшенной нагрузки; полезная нагрузка до 3500 kg
B3	**408 CDI, 411 CDI, 413 CDI, 414, 416 CDI** 02/96 - 05/06 60 -115 kW		*39-208187*	стандартная подвеска; полезная нагрузка до 4600 kg; тип модели: herabg. Bauhöhe
B3	**408 CDI, 411 CDI, 413 CDI, 414, 416 CDI** 02/96 - 05/06 60 -115 kW		**39-208217**	стандартная подвеска; Усиленное оснащение .; полезная нагрузка до 4600 kg; для трейлера; для пожарных машин
B3	**408 CDI, 411 CDI, 413 CDI, 414, 416 CDI** 02/96 - 05/06 60 -115 kW		**39-208200**	стандартная подвеска; полезная нагрузка до 4600 kg; для автомобилей медицинской службы
B4	**408 CDI, 411 CDI, 413 CDI, 414, 416 CDI** 02/96 - 05/06 60 -115 kW	**22-214768**	**19-167985** OIO	

MERCEDES-BENZ SPRINTER 4-t фургон (904)

B1	**408 CDI, 408 D, 410 D, 410 D 4x4, 411 CDI, 411 CDI 4x4, 412 D, 412 D 4x4, 413 CDI, 413 CDI 4x4, 414, 414 4x4, 416 CDI, 416 CDI 4x4** 05/97 - 05/06 58 -115 kW	**12-224104**		VA: с шариковым подшибником
B3	**408 CDI, 408 D, 410 D, 411 CDI, 412 D, 413 CDI, 414, 416 CDI** 02/96 - 05/06 58 -115 kW		**39-208248**	стандартная подвеска; полезная нагрузка до 4600 kg
B3	**408 CDI, 408 D, 410 D, 411 CDI, 412 D, 413 CDI, 414, 416 CDI** 02/96 - 05/06 58 -115 kW		**39-208224**	стандартная подвеска; Усиленное оснащение .; полезная нагрузка до 4600 kg
B3	**408 CDI, 408 D, 410 D, 411 CDI, 412 D, 413 CDI, 414, 416 CDI** 02/96 - CH-Nr. 58 -115 kW		**39-208194**	-> CH.Nr.: P 721252; стандартная подвеска; для уменьшенной нагрузки; полезная нагрузка до 3500 kg
B3	**408 CDI, 408 D, 410 D, 411 CDI, 412 D, 413 CDI, 414, 416 CDI** CH-Nr. - 05/06 58 -115 kW		**39-208255**	CH.Nr.: P 721253 ->; стандартная подвеска; для уменьшенной нагрузки; полезная нагрузка до 3500 kg
B3	**408 CDI, 408 D, 410 D, 411 CDI, 412 D, 413 CDI, 414, 416 CDI** 02/96 - 05/06 58 -115 kW		*39-208187*	стандартная подвеска; полезная нагрузка до 4600 kg; тип модели: herabg. Bauhöhe
B3	**408 CDI, 408 D, 410 D, 411 CDI, 412 D, 413 CDI, 414, 416 CDI** 02/96 - 05/06 58 -115 kW		**39-208217**	стандартная подвеска; Усиленное оснащение .; полезная нагрузка до 4600 kg; для трейлера; для пожарных машин
B3	**408 CDI, 408 D, 410 D, 411 CDI, 412 D, 413 CDI, 414, 416 CDI** 02/96 - 05/06 58 -115 kW		**39-208200**	стандартная подвеска; полезная нагрузка до 4600 kg; для автомобилей медицинской службы

Пригодны для			

MERCEDES-BENZ

MERCEDES-BENZ SPRINTER 4-t фургон (904)

B3	**2.3 D 4x4, 410 D 4x4, 411 CDI 4x4, 412 D 4x4, 413 CDI 4x4, 414 4x4, 416 CDI 4x4** 05/97 - 05/06 58 -115 kW	**39-208040**		стандартная подвеска; полезная нагрузка до 4600 kg
B4	**408 CDI, 408 D, 410 D, 411 CDI, 412 D, 413 CDI, 414, 416 CDI** 02/96 - 05/06 58 -115 kW	**22-214768**	**19-167985** OIO	

MERCEDES-BENZ SPRINTER 4-t с бортовой платформой/ходовая часть (904)

B1	**408 CDI, 408 D, 410 D, 410 D 4x4, 411 CDI, 411 CDI 4x4, 412 D, 412 D 4x4, 413 CDI, 413 CDI 4x4, 414, 414 4x4, 416 CDI, 416 CDI 4x4** 05/97 - 05/06 58 -115 kW	**12-224104**		VA: с шариковым подшибником
B3	**408 CDI, 408 D, 410 D, 411 CDI, 412 D, 413 CDI, 414, 416 CDI** 02/96 - 05/06 58 -115 kW		**39-208248**	стандартная подвеска; полезная нагрузка до 4600 kg
B3	**408 CDI, 408 D, 410 D, 411 CDI, 412 D, 413 CDI, 414, 416 CDI** 02/96 - 05/06 58 -115 kW		**39-208224**	стандартная подвеска; Усиленное оснащение .; полезная нагрузка до 4600 kg
B3	**408 CDI, 408 D, 410 D, 411 CDI, 412 D, 413 CDI, 414, 416 CDI** 02/96 - CH-Nr. 58 -115 kW		**39-208194**	-> CH.Nr.: P 721252; стандартная подвеска; для уменьшенной нагрузки; полезная нагрузка до 3500 kg
B3	**408 CDI, 408 D, 410 D, 411 CDI, 412 D, 413 CDI, 414, 416 CDI** CH-Nr. - 05/06 58 -115 kW		**39-208255**	CH.Nr.: P 721253 ->; стандартная подвеска; для уменьшенной нагрузки; полезная нагрузка до 3500 kg
B3	**408 CDI, 408 D, 410 D, 411 CDI, 412 D, 413 CDI, 414, 416 CDI** 02/96 - 05/06 58 -115 kW		*39-208187*	стандартная подвеска; полезная нагрузка до 4600 kg; тип модели: herabg. Bauhöhe
B3	**408 CDI, 408 D, 410 D, 411 CDI, 412 D, 413 CDI, 414, 416 CDI** 02/96 - 05/06 58 -115 kW		**39-208217**	стандартная подвеска; Усиленное оснащение .; полезная нагрузка до 4600 kg; для трейлера; для пожарных машин
B3	**408 CDI, 408 D, 410 D, 411 CDI, 412 D, 413 CDI, 414, 416 CDI** 02/96 - 05/06 58 -115 kW		**39-208200**	стандартная подвеска; полезная нагрузка до 4600 kg; для автомобилей медицинской службы
B3	**2.3 D 4x4, 410 D 4x4, 411 CDI 4x4, 412 D 4x4, 413 CDI 4x4, 414 4x4, 416 CDI 4x4** 05/97 - 05/06 58 -115 kW	**39-208040**		стандартная подвеска; полезная нагрузка до 4600 kg
B4	**408 CDI, 408 D, 410 D, 411 CDI, 412 D, 413 CDI, 414, 416 CDI** 02/96 - 05/06 58 -115 kW	**22-214768**	**19-167985** OIO	

MERCEDES-BENZ SPRINTER 3-t автобус (906)

B1	**210 CDI, 211 CDI, 215 CDI, 216, 224** 06/06 - 70 -190 kW	**12-224265**		VA: без шарикового подшибника
B3	**210 CDI, 211 CDI, 215 CDI, 224** 06/06 - 70 -190 kW		**39-208392**	стандартная подвеска; тип модели: 2-Stufig mit Tilger
B3	**210 CDI, 211 CDI, 215 CDI, 224** 06/06 - 70 -190 kW		**39-208347**	стандартная подвеска; с пневматической подвеской
B3	**210 CDI, 211 CDI, 215 CDI, 224** 06/06 - 70 -190 kW		**39-208408**	исполнение для плохих дорог
B4	**210 CDI, 211 CDI, 215 CDI, 216, 224** 06/06 - 70 -190 kW	**22-184238**	**19-171579** OIO	стандартная подвеска

M

Пригодны для			

MERCEDES-BENZ

MERCEDES-BENZ SPRINTER 3-t автобус (906)

B4	**210 CDI, 211 CDI, 215 CDI, 216, 224** 06/06 - 70 -190 kW	**22-184245**	**19-169279**	Усиленное оснащение .

MERCEDES-BENZ SPRINTER 3-t фургон (906)

B1	**209 CDI, 210 CDI, 211 CDI, 213 CDI, 215 CDI, 216, 216 CDI, 218 CDI, 219 CDI, 224** 06/06 - 65 -190 kW	**12-224265**		VA: без шарикового подшибника
B3	**209 CDI, 210 CDI, 211 CDI, 213 CDI, 215 CDI, 216 CDI, 218 CDI, 224** 06/06 - 65 -190 kW		**39-208392**	стандартная подвеска; тип модели: 2-Stufig mit Tilger
B3	**209 CDI, 210 CDI, 211 CDI, 213 CDI, 215 CDI, 216 CDI, 218 CDI, 224** 06/06 - 65 -190 kW		**39-208347**	стандартная подвеска; с пневматической подвеской
B3	**209 CDI, 210 CDI, 211 CDI, 213 CDI, 215 CDI, 216 CDI, 218 CDI, 224** 06/06 - 65 -190 kW		**39-208408**	исполнение для плохих дорог
B4	**209 CDI, 210 CDI, 211 CDI, 213 CDI, 215 CDI, 216, 216 CDI, 218 CDI, 219 CDI, 224** 06/06 - 65 -190 kW	**22-184238**	**19-171579**	стандартная подвеска
B4	**209 CDI, 210 CDI, 211 CDI, 213 CDI, 215 CDI, 216, 216 CDI, 218 CDI, 219 CDI, 224** 06/06 - 65 -190 kW	**22-184245**	**19-169279**	Усиленное оснащение .

MERCEDES-BENZ SPRINTER 3-t с бортовой платформой/ходовая часть (906)

B1	**209 CDI, 210 CDI, 211 CDI, 213 CDI, 215 CDI, 216, 216 CDI, 218 CDI, 219 CDI, 224** 06/06 - 65 -190 kW	**12-224265**		VA: без шарикового подшибника
B3	**209 CDI, 211 CDI, 213 CDI, 215 CDI, 218 CDI, 224** 06/06 - 65 -190 kW		**39-208392**	стандартная подвеска; тип модели: 2-Stufig mit Tilger
B3	**209 CDI, 211 CDI, 213 CDI, 215 CDI, 218 CDI, 224** 06/06 - 65 -190 kW		**39-208347**	стандартная подвеска; с пневматической подвеской
B3	**209 CDI, 211 CDI, 213 CDI, 215 CDI, 218 CDI, 224** 06/06 - 65 -190 kW		**39-208408**	исполнение для плохих дорог
B4	**209 CDI, 210 CDI, 211 CDI, 213 CDI, 215 CDI, 216, 216 CDI, 218 CDI, 219 CDI, 224** 06/06 - 65 -190 kW	**22-184238**	**19-171579**	стандартная подвеска
B4	**209 CDI, 210 CDI, 211 CDI, 213 CDI, 215 CDI, 216, 216 CDI, 218 CDI, 219 CDI, 224** 06/06 - 65 -190 kW	**22-184245**	**19-169279**	Усиленное оснащение .

MERCEDES-BENZ SPRINTER 3,5-t автобус (906)

B1	**310 CDI, 311 CDI, 313 CDI, 315 CDI, 316, 318 CDI, 319 CDI, 324** 06/06 - 70 -190 kW	**12-224265**		VA: без шарикового подшибника
B3	**310 CDI, 311 CDI, 315 CDI, 324** 06/06 - 70 -190 kW		**39-208385**	стандартная подвеска; Макс. нагрузка: 3880 кг
B3	**310 CDI, 311 CDI, 315 CDI, 324** 06/06 - 70 -190 kW		**39-208361**	стандартная подвеска; Усиленное оснащение .

Пригодны для			
MERCEDES-BENZ			
MERCEDES-BENZ SPRINTER 3,5-t автобус (906)			
B3	**310 CDI, 311 CDI, 315 CDI, 324** 06/06 - 70 -190 kW		**39-208392**	стандартная подвеска; тип модели: 2 Stufig mit Tilger
B3	**310 CDI, 311 CDI, 315 CDI, 324** 06/06 - 70 -190 kW		**39-208347**	стандартная подвеска; с пневматической подвеской
B3	**310 CDI, 311 CDI, 315 CDI, 324** 06/06 - 70 -190 kW		**39-208408**	исполнение для плохих дорог
B4	**310 CDI, 311 CDI, 315 CDI, 316, 318 CDI, 319 CDI, 324** 06/06 - 70 -190 kW	**22-184238**	**19-171579** OIO	стандартная подвеска
B4	**310 CDI, 311 CDI, 315 CDI, 316, 318 CDI, 319 CDI, 324** 06/06 - 70 -190 kW	**22-184245**	**19-169279** OIO	Усиленное оснащение .
MERCEDES-BENZ SPRINTER 3,5-t фургон (906)			
B1	**309 CDI, 310 CDI, 311 CDI, 313 CDI, 315 CDI, 316, 316 CDI, 318 CDI, 319 CDI, 324** 06/06 - 65 -190 kW	**12-224265**		VA: без шарикового подшибника
B3	**309 CDI, 310 CDI, 311 CDI, 313 CDI, 315 CDI, 318 CDI, 324** 06/06 - 65 -190 kW		**39-208385**	стандартная подвеска; Макс. нагрузка: 3880 кг
B3	**309 CDI, 310 CDI, 311 CDI, 313 CDI, 315 CDI, 318 CDI, 324** 06/06 - 65 -190 kW		**39-208361**	стандартная подвеска; Усиленное оснащение .
B3	**309 CDI, 310 CDI, 311 CDI, 313 CDI, 315 CDI, 318 CDI, 324** 06/06 - 65 -190 kW		**39-208392**	стандартная подвеска; тип модели: 2 Stufig mit Tilger
B3	**309 CDI, 310 CDI, 311 CDI, 313 CDI, 315 CDI, 318 CDI, 324** 06/06 - 65 -190 kW		**39-208347**	стандартная подвеска; с пневматической подвеской
B3	**309 CDI, 310 CDI, 311 CDI, 313 CDI, 315 CDI, 318 CDI, 324** 06/06 - 65 -190 kW		**39-208408**	исполнение для плохих дорог
B4	**309 CDI, 310 CDI, 311 CDI, 313 CDI, 315 CDI, 316, 316 CDI, 318 CDI, 319 CDI, 324** 06/06 - 65 -190 kW	**22-184238**	**19-171579** OIO	стандартная подвеска
B4	**309 CDI, 310 CDI, 311 CDI, 313 CDI, 315 CDI, 316, 316 CDI, 318 CDI, 319 CDI, 324** 06/06 - 65 -190 kW	**22-184245**	**19-169279** OIO	Усиленное оснащение .
MERCEDES-BENZ SPRINTER 3,5 с бортовой платформой/ходовая часть (906)			
B1	**309 CDI, 310 CDI, 311 CDI, 313 CDI, 315 CDI, 316, 316 CDI, 318 CDI, 319 CDI, 324** 06/06 - 65 -190 kW	**12-224265**		VA: без шарикового подшибника
B3	**309 CDI, 310 CDI, 311 CDI, 313 CDI, 315 CDI, 318 CDI, 324** 06/06 - 65 -190 kW		**39-208385**	стандартная подвеска; Макс. нагрузка: 3880 кг
B3	**309 CDI, 310 CDI, 311 CDI, 313 CDI, 315 CDI, 318 CDI, 324** 06/06 - 65 -190 kW		**39-208361**	стандартная подвеска; Усиленное оснащение .
B3	**309 CDI, 310 CDI, 311 CDI, 313 CDI, 315 CDI, 318 CDI, 324** 06/06 - 65 -190 kW		**39-208392**	стандартная подвеска; тип модели: 2 Stufig mit Tilger

Пригодны для			

MERCEDES-BENZ

MERCEDES-BENZ SPRINTER 3,5 с бортовой платформой/ходовая часть (906)

B3	**309 CDI, 310 CDI, 311 CDI, 313 CDI, 315 CDI, 318 CDI, 324** 06/06 - 65 -190 kW		**39-208347**	стандартная подвеска; с пневматической подвеской
B3	**309 CDI, 310 CDI, 311 CDI, 313 CDI, 315 CDI, 318 CDI, 324** 06/06 - 65 -190 kW		**39-208408**	исполнение для плохих дорог
B4	**309 CDI, 310 CDI, 311 CDI, 313 CDI, 315 CDI, 316, 316 CDI, 318 CDI, 319 CDI, 324** 06/06 - 65 -190 kW	**22-184238**	**19-171579** OIO	стандартная подвеска
B4	**309 CDI, 310 CDI, 311 CDI, 313 CDI, 315 CDI, 316, 316 CDI, 318 CDI, 319 CDI, 324** 06/06 - 65 -190 kW	**22-184245**	**19-169279** OIO	Усиленное оснащение .

MERCEDES-BENZ SPRINTER 4,6-t фургон (906)

B1	**413 CDI, 416 CDI, 419 CDI, 424** 06/06 - 95 -190 kW	**12-224265**		VA: без шарикового подшибника
B4	**413 CDI, 416 CDI, 419 CDI, 424** 06/06 - 95 -190 kW	**22-184245**	**19-169163** OIO	стандартная подвеска

MERCEDES-BENZ SPRINTER 4,6-t с бортовой платформой/ходовая часть (906)

B1	**413 CDI, 415 CDI, 416 CDI, 418 CDI, 419 CDI, 424** 06/06 - 95 -190 kW	**12-224265**		VA: без шарикового подшибника
B4	**413 CDI, 415 CDI, 416 CDI, 418 CDI, 419 CDI, 424** 06/06 - 95 -190 kW	**22-184245**	**19-169163** OIO	стандартная подвеска

MERCEDES-BENZ SPRINTER 5-t фургон (906)

B1	**509 CDI, 510 CDI, 511 CDI, 513 CDI, 515 CDI, 516 CDI, 518 CDI, 519 CDI, 524** 06/06 - 65 -190 kW	**12-224265**		VA: без шарикового подшибника
B3	**509 CDI, 511 CDI, 515 CDI, 518 CDI, 524** 06/06 - 65 -190 kW		**39-208378**	стандартная подвеска
B3	**509 CDI, 511 CDI, 515 CDI, 518 CDI, 524** 06/06 - 65 -190 kW		**39-208897**	стандартная подвеска; Усиленное оснащение .
B3	**509 CDI, 511 CDI, 515 CDI, 518 CDI, 524** 06/06 - 65 -190 kW		**39-208903**	стандартная подвеска; тип модели: schwächere Feder
B4	**509 CDI, 510 CDI, 511 CDI, 513 CDI, 515 CDI, 516 CDI, 518 CDI, 519 CDI, 524** 06/06 - 65 -190 kW	**22-184245**	**19-169163** OIO	стандартная подвеска

MERCEDES-BENZ SPRINTER 5-t с бортовой платформой/ходовая часть (906)

B1	**509 CDI, 510 CDI, 511 CDI, 513 CDI, 515 CDI, 516, 516 CDI, 518 CDI, 519 CDI, 524** 06/06 - 65 -190 kW	**12-224265**		VA: без шарикового подшибника
B3	**509 CDI, 511 CDI, 515 CDI, 518 CDI, 524** 06/06 - 65 -190 kW		**39-208378**	стандартная подвеска
B3	**509 CDI, 511 CDI, 515 CDI, 518 CDI, 524** 06/06 - 65 -190 kW		**39-208897**	стандартная подвеска; Усиленное оснащение .
B3	**509 CDI, 511 CDI, 515 CDI, 518 CDI, 524** 06/06 - 65 -190 kW		**39-208903**	стандартная подвеска; тип модели: schwächere Feder

Пригодны для			

MERCEDES-BENZ

MERCEDES-BENZ SPRINTER 5-t с бортовой платформой/ходовая часть (906)

B4	**509 CDI, 510 CDI, 511 CDI, 513 CDI, 515 CDI, 516, 516 CDI, 518 CDI, 519 CDI, 524** 06/06 - 65 -190 kW	**22-184245**	**19-169163** OIO	стандартная подвеска

MERCEDES-BENZ SPRINTER с бортовой платформой/ходовая часть

B3	**616 CDI** 04/01 - 115 kW		**39-208262**	НА: параболическая рессора с нижней рессорой

MERCEDES-BENZ SPRINTER самосвал

B3	**616 CDI** 04/01 - 115 kW		**39-208262**	НА: параболическая рессора с нижней рессорой

MERCEDES-BENZ T1 автобус (601)

B4	**207 D 2.4, 208 2.3, 208 D 2.3, 209 D 2.9, 210 2.3, 210 D 2.8** 05/77 - 02/96 48 -77 kW	**19-064512** OIO	**19-064529** OIO	
B6 Sport	**207 D 2.4, 208 2.3, 208 D 2.3, 209 D 2.9, 210 2.3, 210 D 2.8** 05/77 - 02/96 48 -77 kW		**24-015035** OIO	

MERCEDES-BENZ T1 фургон (601)

B4	**207 D 2.4, 208 D 2.3, 209 D 2.9, 210 2.3, 210 D 2.8** 06/82 - 02/96 53 -77 kW	**19-064512** OIO	**19-064529** OIO	
B6 Sport	**207 D 2.4, 208 D 2.3, 209 D 2.9, 210 2.3, 210 D 2.8** 06/82 - 02/96 53 -77 kW		**24-015035** OIO	

MERCEDES-BENZ T1 с бортовой платформой/ходовая часть (601)

B4	**207 D 2.4, 208 D 2.3, 209 D 2.9, 210 2.3, 210 D 2.8, 210 D 2.9** 04/77 - 02/96 48 -72 kW	**19-064512** OIO	**19-064529** OIO	
B6 Sport	**207 D 2.4, 208 D 2.3, 209 D 2.9, 210 2.3, 210 D 2.8, 210 D 2.9** 04/77 - 02/96 48 -72 kW		**24-015035** OIO	

MERCEDES-BENZ T1 автобус (602)

B4	**308 D 2.3, 310 D 2.9** 06/89 - 02/96 58 -72 kW	**19-064512** OIO	**19-064529** OIO	
B6 Sport	**308 D 2.3, 310 D 2.9** 06/89 - 02/96 58 -72 kW		**24-015035** OIO	

MERCEDES-BENZ T1 фургон (602)

B4	**307 D 2.4, 308 D 2.3, 309 D 3.0, 310 D 2.9** 10/82 - 02/96 53 -72 kW	**19-064512** OIO	**19-064529** OIO	
B6 Sport	**307 D 2.4, 308 D 2.3, 309 D 3.0, 310 D 2.9** 10/82 - 02/96 53 -72 kW		**24-015035** OIO	

MERCEDES-BENZ T1 с бортовой платформой/ходовая часть (602)

B4	**307 D 2.4, 308 D 2.3** 04/77 - 02/96 48 -60 kW	**19-064512** OIO	**19-064529** OIO	
B6 Sport	**307 D 2.4, 308 D 2.3** 04/77 - 02/96 48 -60 kW		**24-015035** OIO	

M

Пригодны для			

MERCEDES-BENZ

MERCEDES-BENZ T1 с бортовой платформой/ходовая часть (602)

MERCURY

MERCURY GRAND MARQUIS

B6 Sport	**4.6** 01/91 - 09/99 157 kW	*24-184724*	**24-184748**	тип модели: Heavy Duty; без регулируемой подвески

MG

MG 1300 Mk.II

B6 Sport	**1300** 09/67 - 09/70 52 kW	**24-181464**	**24-181471**	

MG MGF (RD)

B6 Sport	**1,8 i VVC, 1.6, 1.8 i 16V, 1.8 i VVC** 03/95 - 03/02 82 -118 kW	**24-025287**	**24-025287**	кроме пневматической подвески

MINI

MINI MINI-MOKE

B6 Sport	**1.0** 01/87 - 29 kW	**24-181464**	**24-181471**	

M

MINI MINI (R50, R53)

B1	**Cooper, One, Works** 06/01 - 66 -155 kW	**12-224296**		VA: 03/02 ->
B3	**1.4, One** 06/01 - 55 -66 kW	**37-162023**	**36-161980**	стандартная подвеска
B3	**1.4, Cooper, Cooper S, One** 06/01 - 55 -125 kW	**37-161972**	**36-161997**	стандартная подвеска; Усиленное оснащение .
B3	**Cooper, Cooper S** 06/01 - 85 -125 kW	**37-161941**	**36-161843**	стандартная подвеска
B3	**One D** 06/03 - 55 -65 kW	**37-161972**	**36-161997**	стандартная подвеска
B4	**1.4, Cooper S, One D, Works** 03/02 - 11/06 55 -155 kW	**22-119186** **22-119193**	**19-119205**	тип модели: ex. JC Works GP
B4	**Cooper, One** 03/02 - 11/06 66 -85 kW	**22-119186** **22-119193**	**19-119205**	
B6 Sport	**1.4, Cooper S** 03/02 - 11/06 55 -120 kW	**35-103233** **35-103240**	**24-103251**	тип модели: R50,R53
B6 Sport	**One** 03/02 - 11/06 66 kW	**35-103233** **35-103240**	**24-103251**	тип модели: R50, R53
B6 Sport	**Cooper** 03/02 - 11/06 85 kW	**35-103233** **35-103240**	**24-103251**	
B6 Sport	**1.6 GLX, Cooper S, One D, Works** 06/03 - 11/06 55 -155 kW	**35-103233** **35-103240**	**24-103251**	тип модели: R50,R53; тип модели: ex. JC Works GP
B8	**1.6 GLX, Cooper** 03/02 - 85 -147 kW	**35-103233** **35-103240**	**24-103251**	тип модели: R50,R53

Пригодны для			

MINI

MINI MINI (R50, R53)

B12 PK	**Cooper, One** 03/02 - 11/06 66 -85 kW	**46-180452**		Обязанность, предусмотренная экспертизой VA: Глубина (экспертиза): 30 мм; Нагрузка оси до: 890 кг HA: Глубина (экспертиза): 30 мм; Нагрузка оси до: 800 кг
B12 PK	**Cooper S, One D** 03/02 - 55 -125 kW	**46-180452**		тип модели: ex. JC Works GP; Обязанность, предусмотренная экспертизой VA: Глубина (экспертиза): 30 мм; Нагрузка оси до: 890 кг HA: Глубина (экспертиза): 30 мм; Нагрузка оси до: 800 кг
B14	**1.4, 1.6 GLX, Cooper S, One D, Works** 03/02 - 11/06 55 -155 kW	**47-126916**		тип модели: R50,R53; тип модели: ex. JC Works GP; Обязанность, предусмотренная экспертизой VA: Глубина (экспертиза): 30-50 мм; Нагрузка оси до: 890 кг HA: Глубина (экспертиза): 30-50 мм; Нагрузка оси до: 760 кг
B14	**Cooper, One** 06/01 - 02/02 66 -85 kW	**47-126916**		тип модели: R50, R53; Обязанность, предусмотренная экспертизой; только в соединении с 31 30 6 769 741; только в соединении с 31 33 6 759 452; только в соединении с 31 33 0 146 229; только в соединении с 31 33 0 146 240; только в соединении с 31 33 0 146 241 VA: Глубина (экспертиза): 30-50 мм; Нагрузка оси до: 890 кг HA: Глубина (экспертиза): 30-50 мм; Нагрузка оси до: 760 кг
B14	**Cooper, One** 03/02 - 11/06 66 -85 kW	**47-126916**		тип модели: R50, R53; Обязанность, предусмотренная экспертизой VA: Глубина (экспертиза): 30-50 мм; Нагрузка оси до: 890 кг HA: Глубина (экспертиза): 30-50 мм; Нагрузка оси до: 760 кг
B16 PSS10	**1.4, 1.6 GLX, Cooper, Cooper S, One, One D, Works** 03/03 - 11/06 55 -155 kW	**48-136648**		тип модели: R50,R53; тип модели: ex. JC Works GP; Обязанность, предусмотренная экспертизой VA: Глубина (экспертиза): 30-50 мм; Нагрузка оси до: 890 кг HA: Глубина (экспертиза): 30-50 мм
B16 PSS10	**Cooper, One** 06/01 - 02/02 66 -85 kW	**48-136648**		Необходимы дополнительные оригинальные части; тип модели: R50, R53; Обязанность, предусмотренная экспертизой; только в соединении с 31 30 6 769 741; только в соединении с 31 33 6 759 452; только в соединении с 31 33 0 146 229; только в соединении с 31 33 0 146 240; только в соединении с 31 33 0 146 241 VA: Глубина (экспертиза): 30-50 мм; Нагрузка оси до: 890 кг HA: Глубина (экспертиза): 30-50 мм

MINI MINI кабрио (R52)

B1	**Cooper, Cooper S, One, Works** 07/04 - 66 -155 kW	**12-224296**		VA: с шариковым подшибником
B3	**One** 07/04 - 66 kW	**37-161927**	**36-161553**	стандартная подвеска
B3	**One** 07/04 - 66 kW	**37-161972**		стандартная подвеска; Усиленное оснащение .
B3	**Cooper** 07/04 - 85 kW	**37-161927**	**36-161553**	стандартная подвеска
B3	**Cooper** 07/04 - 85 kW	**37-161972**		стандартная подвеска; Усиленное оснащение .
B3	**Cooper S** 07/04 - 125 kW	**37-161910**	**36-161553**	стандартная подвеска
B4	**Cooper, One** 07/04 - 66 -85 kW	**22-119186** **22-119193**	**19-119205**	тип модели: R52
B6 Sport	**Cooper, Cooper S, One, Works** 07/04 - 66 -155 kW	**35-103233** **35-103240**	**24-103251**	тип модели: R52

Пригодны для			

MINI

MINI MINI кабрио (R52)

B12 PK	**Cooper, Cooper S, One** 07/04 - 66 -125 kW	**46-180452**		Обязанность, предусмотренная экспертизой VA: Глубина (экспертиза): 30 мм; Нагрузка оси до: 890 кг HA: Глубина (экспертиза): 30 мм; Нагрузка оси до: 800 кг
B14	**Cooper, Cooper S, One, Works** 07/04 - 66 -155 kW	**47-126916**		тип модели: R52; Обязанность, предусмотренная экспертизой VA: Глубина (экспертиза): 30-50 мм; Нагрузка оси до: 890 кг HA: Глубина (экспертиза): 30-50 мм; Нагрузка оси до: 760 кг
B16 PSS10	**Cooper, Cooper S, One, Works** 07/04 - 66 -155 kW	**48-136648**		тип модели: R52; Обязанность, предусмотренная экспертизой VA: Глубина (экспертиза): 30-50 мм; Нагрузка оси до: 890 кг HA: Глубина (экспертиза): 30-50 мм; Нагрузка оси до: 800 кг

MINI MINI (R56)

B1	**1.6, Cooper, Cooper D, Cooper S, Cooper SD, John Cooper Works, One, One D** 03/07 - 55 -160 kW	**12-226351**		VA: с шариковым подшибником
B4	**1.6, Cooper, Cooper D, Cooper S, Cooper SD, John Cooper Works, One, One D** 03/07 - 06/11 55 -160 kW	**22-170996** **22-171009**	**19-171586** **19-000725**	стандартная подвеска
B4	**1.6, Cooper, Cooper D, Cooper S, Cooper SD, John Cooper Works, One, One D** 07/11 - 55 -160 kW	**22-170996** **22-171009**	**19-215990**	стандартная подвеска
B4	**1.6, Cooper, Cooper D, Cooper S, Cooper SD, John Cooper Works, One, One D** 03/07 - 06/11 55 -160 kW	**22-215895** **22-215949**	**19-215976** **19-215983**	спортивная подвеска
B4	**1.6, Cooper, Cooper D, Cooper S, Cooper SD, John Cooper Works, One, One D** 07/11 - 55 -160 kW	**22-215895** **22-215949**	**19-216003**	спортивная подвеска
B6 Sport	**Cooper S** 01/12 - 147 kW	**35-139362** **35-139379**	**24-139380** **24-139397**	стандартная подвеска; тип модели: R56; только в соединении с 2x 33 50 6 778 572
B6 Sport	**1.6, Cooper, Cooper D, Cooper S, Cooper SD, John Cooper Works, One, One D** 03/07 - 06/11 55 -160 kW	**35-139362** **35-139379**	**24-139380** **24-139397**	стандартная подвеска; тип модели: R56
B6 Sport	**1.6, Cooper, Cooper D, Cooper S, Cooper SD, John Cooper Works, One, One D** 07/11 - 55 -160 kW	**35-139362** **35-139379**	**24-139380** **24-139397**	стандартная подвеска; тип модели: R56; только в соединении с 2x 33 50 6 778 572
B8	**Cooper S** 01/12 - 147 kW	**35-142287** **35-142294**	**24-142304** **24-142311**	спортивная подвеска; тип модели: R56; только в соединении с 2x 33 50 6 778 572
B8	**1.6, Cooper, Cooper D, Cooper S, Cooper SD, John Cooper Works, One, One D** 03/07 - 06/11 55 -160 kW	**35-142287** **35-142294**	**24-142304** **24-142311**	спортивная подвеска; тип модели: R56
B8	**1.6, Cooper, Cooper D, Cooper S, Cooper SD, John Cooper Works, One, One D** 07/11 - 55 -160 kW	**35-142287** **35-142294**	**24-142304** **24-142311**	спортивная подвеска; тип модели: R56; только в соединении с 2x 33 50 6 778 572

M

Пригодны для			
MINI			
MINI MINI (R56)			
B12 PK **Cooper, Cooper D, Cooper S, One, One D** 06/09 - 06/11 55 -135 kW	**46-180469**		Обязанность, предусмотренная экспертизой VA: Глубина (экспертиза): 25-30 мм; Нагрузка оси до: 905 кг HA: Глубина (экспертиза): 25-30 мм; Нагрузка оси до: 755 кг
B12 PK **Cooper, Cooper D, Cooper S, One, One D** 07/11 - 55 -135 kW	**46-180469**		Обязанность, предусмотренная экспертизой; только в соединении с 2x 33 50 6 778 572 VA: Глубина (экспертиза): 25-30 мм; Нагрузка оси до: 905 кг HA: Глубина (экспертиза): 25-30 мм; Нагрузка оси до: 755 кг
B12 PK **Cooper S** 01/12 - 147 kW	**46-180469**		Обязанность, предусмотренная экспертизой; только в соединении с 2x 33 50 6 778 572 VA: Глубина (экспертиза): 25-30 мм; Нагрузка оси до: 905 кг HA: Глубина (экспертиза): 25-30 мм; Нагрузка оси до: 755 кг
B14 **Cooper S** 01/12 - 147 kW	**47-139060**		тип модели: R56; Обязанность, предусмотренная экспертизой; только в соединении с 2x 33 50 6 778 572 VA: Глубина (экспертиза): 30-50 мм; Нагрузка оси до: 905 кг HA: Глубина (экспертиза): 30-50 мм; Нагрузка оси до: 855 кг
B14 **1.6, Cooper, Cooper D, Cooper S, Cooper SD, John Cooper Works, One, One D** 03/07 - 06/11 55 -160 kW	**47-139060**		тип модели: R56; Обязанность, предусмотренная экспертизой VA: Глубина (экспертиза): 30-50 мм; Нагрузка оси до: 905 кг HA: Глубина (экспертиза): 30-50 мм; Нагрузка оси до: 855 кг
B14 **1.6, Cooper, Cooper D, Cooper S, Cooper SD, John Cooper Works, One, One D** 07/11 - 55 -160 kW	**47-139060**		тип модели: R56; Обязанность, предусмотренная экспертизой; только в соединении с 2x 33 50 6 778 572 VA: Глубина (экспертиза): 30-50 мм; Нагрузка оси до: 905 кг HA: Глубина (экспертиза): 30-50 мм; Нагрузка оси до: 855 кг
B16 PSS10 **Cooper S** 01/12 - 147 kW	**48-153720**		тип модели: R56; Обязанность, предусмотренная экспертизой; только в соединении с 2x 33 50 6 778 572 VA: Глубина (экспертиза): 30-50 мм; Нагрузка оси до: 905 кг HA: Глубина (экспертиза): 30-50 мм; Нагрузка оси до: 855 кг
B16 PSS10 **1.6, Cooper, Cooper D, Cooper S, Cooper SD, John Cooper Works, One, One D** 03/07 - 06/11 55 -160 kW	**48-153720**		тип модели: R56; Обязанность, предусмотренная экспертизой VA: Глубина (экспертиза): 30-50 мм; Нагрузка оси до: 905 кг HA: Глубина (экспертиза): 30-50 мм; Нагрузка оси до: 855 кг
B16 PSS10 **1.6, Cooper, Cooper D, Cooper S, Cooper SD, John Cooper Works, One, One D** 07/11 - 55 -160 kW	**48-153720**		тип модели: R56; Обязанность, предусмотренная экспертизой; только в соединении с 2x 33 50 6 778 572 VA: Глубина (экспертиза): 30-50 мм; Нагрузка оси до: 905 кг HA: Глубина (экспертиза): 30-50 мм; Нагрузка оси до: 855 кг
MINI MINI CLUBMAN (R55)			
B1 **1.6, 1.6 D, Cooper, Cooper D, Cooper S, Cooper SD, John Cooper Works, One, One D** 10/07 - 66 -155 kW	**12-226351**		VA: с шариковым подшибником
B4 **1.6, 1.6 D, Cooper, Cooper D, Cooper S, Cooper SD, John Cooper Works, One, One D** 10/07 - 06/11 66 -155 kW	**22-170996** **22-171009**	**19-171586** **19-000725**	стандартная подвеска
B4 **1.6, 1.6 D, Cooper, Cooper D, Cooper S, Cooper SD, John Cooper Works, One, One D** 07/11 - 66 -155 kW	**22-170996** **22-171009**	**19-215990**	стандартная подвеска
B6 Sport **1.6, 1.6 D, Cooper, Cooper D, Cooper S, Cooper SD, John Cooper Works, One, One D** 10/07 - 06/11 66 -155 kW	**35-139362** **35-139379**	**24-139380** **24-139397**	стандартная подвеска
B6 Sport **1.6, 1.6 D, Cooper, Cooper D, Cooper S, Cooper SD, John Cooper Works, One, One D** 07/11 - 66 -155 kW	**35-139362** **35-139379**	**24-139380** **24-139397**	стандартная подвеска; только в соединении с 2x 33 50 6 778 572

M

Пригодны для			

MINI

MINI MINI CLUBMAN (R55)

B8	**1.6, 1.6 D, Cooper, Cooper D, Cooper S, Cooper SD, John Cooper Works, One, One D** 10/07 - 06/11 66 -155 kW	**35-142287** **35-142294**	**24-142304** **24-142311**	спортивная подвеска
B8	**1.6, 1.6 D, Cooper, Cooper D, Cooper S, Cooper SD, John Cooper Works, One, One D** 07/11 - 66 -155 kW	**35-142287** **35-142294**	**24-142304** **24-142311**	спортивная подвеска; только в соединении с 2x 33 50 6 778 572
B12 PK	**1.6, 1.6 D, Cooper, Cooper D, Cooper S, Cooper SD, One, One D** 10/07 - 06/11 66 -135 kW	**46-180476**		Обязанность, предусмотренная экспертизой VA: Глубина (экспертиза): 30 мм; Нагрузка оси до: 905 кг HA: без регулируемой подвески; Глубина (экспертиза): 20 мм; Нагрузка оси до: 855 кг
B12 PK	**1.6, 1.6 D, Cooper, Cooper D, Cooper S, Cooper SD, One, One D** 07/11 - 66 -135 kW	**46-180476**		Обязанность, предусмотренная экспертизой; только в соединении с 2x 33 50 6 778 572 VA: Глубина (экспертиза): 30 мм; Нагрузка оси до: 905 кг HA: без регулируемой подвески; Глубина (экспертиза): 20 мм; Нагрузка оси до: 855 кг
B14	**1.6, 1.6 D, Cooper, Cooper D, Cooper S, Cooper SD, John Cooper Works, One, One D** 10/07 - 06/11 66 -155 kW	**47-139060**		Обязанность, предусмотренная экспертизой VA: Глубина (экспертиза): 30-50 мм; Нагрузка оси до: 905 кг HA: Глубина (экспертиза): 30-50 мм; Нагрузка оси до: 855 кг
B14	**1.6, 1.6 D, Cooper, Cooper D, Cooper S, Cooper SD, John Cooper Works, One, One D** 07/11 - 66 -155 kW	**47-139060**		Обязанность, предусмотренная экспертизой; только в соединении с 2x 33 50 778 572 VA: Глубина (экспертиза): 30-50 мм; Нагрузка оси до: 905 кг HA: Глубина (экспертиза): 30-50 мм; Нагрузка оси до: 855 кг
B16 PSS10	**1.6, 1.6 D, Cooper, Cooper D, Cooper S, Cooper SD, John Cooper Works, One, One D** 10/07 - 06/11 66 -155 kW	**48-153720**		Обязанность, предусмотренная экспертизой VA: Глубина (экспертиза): 30-50 мм; Нагрузка оси до: 905 кг HA: Глубина (экспертиза): 30-50 мм; Нагрузка оси до: 855 кг
B16 PSS10	**1.6, 1.6 D, Cooper, Cooper D, Cooper S, Cooper SD, John Cooper Works, One, One D** 07/11 - 66 -155 kW	**48-153720**		Обязанность, предусмотренная экспертизой; только в соединении с 2x 33 50 778 572 VA: Глубина (экспертиза): 30-50 мм; Нагрузка оси до: 905 кг HA: Глубина (экспертиза): 30-50 мм; Нагрузка оси до: 855 кг

MINI MINI Roadster (R59)

B4	**Cooper, Cooper S, Cooper SD, John Cooper Works** 02/12 - 85 -155 kW	**22-170996** **22-171009**	**19-215990**	стандартная подвеска
B6 Sport	**Cooper, Cooper S, Cooper SD, John Cooper Works** 02/12 - 85 -155 kW	**35-139362** **35-139379**	**24-139380** **24-139397**	стандартная подвеска; только в соединении с 2x 33 50 778 572
B8	**Cooper, Cooper S, Cooper SD, John Cooper Works** 02/12 - 85 -155 kW	**35-142287** **35-142294**	**24-142304** **24-142311**	спортивная подвеска; только в соединении с 2x 33 50 778 572
B14	**Cooper, Cooper S, Cooper SD, John Cooper Works** 02/12 - 85 -155 kW	**47-139060**		Обязанность, предусмотренная экспертизой; только в соединении с 2x 33 50 778 572 VA: Глубина (экспертиза): 30-50 мм; Нагрузка оси до: 905 кг HA: Глубина (экспертиза): 30-50 мм; Нагрузка оси до: 855 кг
B16 PSS10	**Cooper, Cooper S, Cooper SD, John Cooper Works** 02/12 - 85 -155 kW	**48-153720**		Обязанность, предусмотренная экспертизой; только в соединении с 2x 33 50 778 572 VA: Глубина (экспертиза): 30-50 мм; Нагрузка оси до: 905 кг HA: Глубина (экспертиза): 30-50 мм; Нагрузка оси до: 855 кг

MINI MINI кабрио (R57)

B1	**1.6 Cooper, 1.6 Cooper S, Cooper, Cooper D, Cooper S, Cooper SD, John Cooper Works, One** 03/08 - 72 -155 kW	**12-226351**		VA: с шариковым подшибником

Пригодны для			
MINI			
MINI MINI кабрио (R57)			
B4 **1.6 Cooper, 1.6 Cooper S, Cooper, Cooper D, Cooper S, Cooper SD, John Cooper Works, One** 03/08 - 06/11 72 -155 kW	**22-170996** **22-171009**	**19-171586** **19-000725**	стандартная подвеска
B4 **1.6 Cooper, 1.6 Cooper S, Cooper, Cooper D, Cooper S, Cooper SD, John Cooper Works, One** 07/11 - 72 -155 kW	**22-170996** **22-171009**	**19-215990**	стандартная подвеска
B6 Sport **1.6 Cooper, 1.6 Cooper S, Cooper, Cooper D, Cooper S, Cooper SD, John Cooper Works, One** 03/08 - 06/11 72 -155 kW	**35-139362** **35-139379**	**24-139380** **24-139397**	стандартная подвеска; тип модели: R57
B6 Sport **1.6 Cooper, 1.6 Cooper S, Cooper, Cooper D, Cooper S, Cooper SD, John Cooper Works, One** 07/11 - 72 -155 kW	**35-139362** **35-139379**	**24-139380** **24-139397**	стандартная подвеска; тип модели: R57; только в соединении с 2x 33 50 6 778 572
B8 **1.6 Cooper, 1.6 Cooper S, Cooper, Cooper D, Cooper S, Cooper SD, John Cooper Works, One** 03/08 - 06/11 72 -155 kW	**35-142287** **35-142294**	**24-142304** **24-142311**	спортивная подвеска; тип модели: R57
B8 **1.6 Cooper, 1.6 Cooper S, Cooper, Cooper D, Cooper S, Cooper SD, John Cooper Works, One** 07/11 - 72 -155 kW	**35-142287** **35-142294**	**24-142304** **24-142311**	спортивная подвеска; тип модели: R57; только в соединении с 2x 33 50 6 778 572
B12 PK **1.6 Cooper, 1.6 Cooper S, Cooper, Cooper D, Cooper S, One** 07/06 - 72 -135 kW	**46-180476**		Обязанность, предусмотренная экспертизой; только в соединении с 2x 33 50 6 778 572 VA: Глубина (экспертиза): 30 мм; Нагрузка оси до: 905 кг HA: Глубина (экспертиза): 20 мм; Нагрузка оси до: 855 кг
B14 **1.6 Cooper, 1.6 Cooper S, Cooper, Cooper D, Cooper S, Cooper SD, John Cooper Works, One** 03/08 - 06/11 72 -155 kW	**47-139060**		тип модели: R57; Обязанность, предусмотренная экспертизой VA: Глубина (экспертиза): 30-50 мм; Нагрузка оси до: 890 кг HA: Глубина (экспертиза): 30-50 мм; Нагрузка оси до: 800 кг
B14 **1.6 Cooper, 1.6 Cooper S, Cooper, Cooper D, Cooper S, Cooper SD, John Cooper Works, One** 07/11 - 72 -155 kW	**47-139060**		тип модели: R57; Обязанность, предусмотренная экспертизой; только в соединении с 2x 33 50 6 778 572 VA: Глубина (экспертиза): 30-50 мм; Нагрузка оси до: 890 кг HA: Глубина (экспертиза): 30-50 мм; Нагрузка оси до: 800 кг
B16 PSS10 **1.6 Cooper, 1.6 Cooper S, Cooper, Cooper D, Cooper S, Cooper SD, John Cooper Works, One** 03/08 - 06/11 72 -155 kW	**48-153720**		тип модели: R56; Обязанность, предусмотренная экспертизой VA: Глубина (экспертиза): 30-50 мм; Нагрузка оси до: 905 кг HA: Глубина (экспертиза): 30-50 мм; Нагрузка оси до: 855 кг
B16 PSS10 **1.6 Cooper, 1.6 Cooper S, Cooper, Cooper D, Cooper S, Cooper SD, John Cooper Works, One** 07/11 - 72 -155 kW	**48-153720**		тип модели: R56; Обязанность, предусмотренная экспертизой; только в соединении с 2x 33 50 778 572 VA: Глубина (экспертиза): 30-50 мм; Нагрузка оси до: 905 кг HA: Глубина (экспертиза): 30-50 мм; Нагрузка оси до: 855 кг
MINI MINI COUNTRYMAN (R60)			
B1 **COOPER, COOPER D, COOPER D ALL4, COOPER S, COOPER S ALL4, Cooper SD, Cooper SD ALL4, ONE, ONE D** 06/10 - 66 -135 kW	**12-226351**		VA: с шариковым подшибником

M

Пригодны для			

MINI

MINI MINI COUNTRYMAN (R60)

B4	**COOPER, COOPER D, COOPER D ALL4, COOPER S, COOPER S ALL4, Cooper SD, Cooper SD ALL4, ONE, ONE D** 06/10 - 66 -135 kW	**22-213709** **22-213716**	**19-213729** **19-213736**	стандартная подвеска
B6 Sport	**COOPER, COOPER D, COOPER D ALL4, COOPER S, COOPER S ALL4, Cooper SD, Cooper SD ALL4, ONE, ONE D** 06/10 - 66 -135 kW	**35-195382** **35-195399**	**24-195409** **24-195416**	

MINI MINI купе (R58)

B1	**Cooper, Cooper S, Cooper SD, John Cooper Works** 09/11 - 85 -155 kW	**12-226351**		VA: с шариковым подшибником
B4	**Cooper, Cooper S, Cooper SD, John Cooper Works** 09/11 - 85 -155 kW	**22-170996** **22-171009**	**19-215990**	стандартная подвеска
B4	**Cooper, Cooper S, Cooper SD, John Cooper Works** 09/11 - 85 -155 kW	**22-215895** **22-215949**	**19-216003**	спортивная подвеска
B6 Sport	**Cooper, Cooper S, Cooper SD, John Cooper Works** 09/11 - 85 -155 kW	**35-139362** **35-139379**	**24-139380** **24-139397**	стандартная подвеска; только в соединении с 2x 33 50 778 572
B8	**Cooper, Cooper S, Cooper SD, John Cooper Works** 09/11 - 85 -155 kW	**35-142287** **35-142294**	**24-142304** **24-142311**	спортивная подвеска; только в соединении с 2x 33 50 778 572
B12 PK	**Cooper, Cooper S, Cooper SD, John Cooper Works** 09/11 - 85 -155 kW	**46-180469**		Обязанность, предусмотренная экспертизой; только в соединении с 2x 33 50 6 778 572 VA: Глубина (экспертиза): 25-30 мм; Нагрузка оси до: 905 кг HA: Глубина (экспертиза): 25-30 мм; Нагрузка оси до: 755 кг
B14	**Cooper, Cooper S, Cooper SD, John Cooper Works** 09/11 - 85 -155 kW	**47-139060**		Обязанность, предусмотренная экспертизой; только в соединении с 2x 33 50 778 572 VA: Глубина (экспертиза): 30-50 мм; Нагрузка оси до: 905 кг HA: Глубина (экспертиза): 30-50 мм; Нагрузка оси до: 855 кг
B16 PSS10	**Cooper, Cooper S, Cooper SD, John Cooper Works** 09/11 - 85 -155 kW	**48-153720**		Обязанность, предусмотренная экспертизой; только в соединении с 2x 33 50 778 572 VA: Глубина (экспертиза): 30-50 мм; Нагрузка оси до: 905 кг HA: Глубина (экспертиза): 30-50 мм; Нагрузка оси до: 855 кг

MITSUBISHI

MITSUBISHI CARISMA (DA_)

B3	**1.6** 07/95 - 06/06 66 -73 kW		**36-154845**	стандартная подвеска
B3	**1.8, 1.8 16V, 1.8 16V GDI, 1.9 TD** 07/95 - 06/06 66 -103 kW	**36-154852**	**36-154845**	стандартная подвеска
B4	**1.6** 07/95 - 06/06 66 -73 kW	*22-047755* *22-047762*	**19-061283**	стандартная подвеска
B4	**1.8, 1.8 16V, 1.8 16V GDI** 07/95 - 06/06 85 -103 kW	**22-046819** **22-046802**	**19-061283**	стандартная подвеска

Пригодны для			

MITSUBISHI

MITSUBISHI CARISMA (DA_)

B4	**1.9 TD** 10/96 - 09/00 66 kW	*22-047755* *22-047762*	**19-061283**	стандартная подвеска

MITSUBISHI CARISMA седан (DA_)

B3	**1.6** 09/96 - 06/06 66 -76 kW		**36-154845**	стандартная подвеска
B3	**1.8, 1.8 16V GDI, 1.8 GDI, 1.9 TD** 09/96 - 06/06 66 -92 kW	**36-154852**	**36-154845**	стандартная подвеска
B4	**1.3, 1.6** 05/97 - 06/06 55 -76 kW	*22-047755* *22-047762*	**19-061283**	стандартная подвеска
B4	**1.8, 1.8 16V GDI** 09/96 - 06/06 85 -92 kW	**22-046819** **22-046802**	**19-061283**	
B4	**1.9 TD** 10/96 - 09/00 66 kW	*22-047755* *22-047762*	**19-061283**	стандартная подвеска

MITSUBISHI CELESTE (A7_)

B6 Sport	**1.6 ST, 2.0 GSR** 10/75 - 06/81 54 -77 kW	*34-000885*	*24-004565*	VA: Сервис срочного ремонта .; Возврат старой детали обязателен . HA: Сервис срочного ремонта .; Возврат старой детали обязателен .

MITSUBISHI COLT I (A15_A)

B6 Sport	**1.2 GL, 1.4 GLX,GT, 1.4 Turbo** 12/78 - 01/84 40 -77 kW	*34-000670*		VA: Сервис срочного ремонта .; Возврат старой детали обязателен .

MITSUBISHI COLT II (C1_A)

B3	**1.2 EL,GL, 1.5 GLX, 1.6 Turbo ECi** 02/84 - 04/88 40 -92 kW	**36-162765**	**36-162635**	стандартная подвеска
B3	**1.8 GL Diesel** 02/84 - 04/88 43 -44 kW		**36-162635**	стандартная подвеска
B4	**1.2 EL,GL** 02/84 - 09/86 40 kW	*22-045072*	*19-028767*	
B4	**1.2 EL,GL, 1.3 EL,GL** 06/86 - 04/88 44 -49 kW	*22-045089*	*19-028767*	
B4	**1.5 GLX** 09/84 - 05/86 51 -55 kW	*22-045072*	*19-028767*	
B4	**1.5 GLX** 05/86 - 04/88 51 -55 kW	*22-045089*	*19-028767*	
B4	**1.6 Turbo ECi** 07/86 - 04/88 77 kW	*22-045089*	*19-028767*	
B4	**1.6 Turbo ECi** 02/84 - 05/86 92 kW	*22-045072*	*19-028767*	
B4	**1.6 Turbo ECi** 05/86 - 04/88 92 kW	*22-045089*	*19-028767*	
B4	**1.8 GL Diesel** 02/84 - 09/86 43 kW	*22-045072*	*19-028767*	
B4	**1.8 GL Diesel** 09/86 - 04/88 44 kW	*22-045089*	*19-028767*	

M

Пригодны для			

MITSUBISHI

MITSUBISHI COLT III (C5_A)

B3	**1.5 GLXi, 1.5 KAT, 1.6 GTi 16V, 1.8 Diesel GLX, 1.8 GTi 16V KAT** 04/88 - 05/92 44 -100 kW	*36-162222*		стандартная подвеска
B4	**1.3, 1.3 12V, 1.3 GL, 1.5 GLXi, 1.5 KAT, 1.6 GTi 16V** 04/88 - 05/92 44 -91 kW			
B4	**1.8 Diesel GLX** 04/88 - 05/92 44 kW			стандартная подвеска

MITSUBISHI COLT IV (CA_A)

B3	**1.3 GLi 12V** 04/92 - 04/96 55 kW	36-216277	**36-200542**	стандартная подвеска
B3	**1.3 GLi 12V** 04/92 - 04/96 55 kW	**36-216260**		исполнение для плохих дорог
B3	**1.6, 1.6 GLXi 16V** 04/92 - 04/96 66 -83 kW	36-216277	**36-200542**	стандартная подвеска; механическая КПП
B3	**1.6, 1.6 GLXi 16V** 04/92 - 04/96 66 -83 kW	**36-216260**	**36-200542**	стандартная подвеска; АКПП
B3	**1.6, 1.6 GLXi 16V** 04/92 - 04/96 66 -83 kW	**36-216260**		исполнение для плохих дорог
B3	**1.8 GTi 16V** 04/92 - 04/96 103 kW		**36-200542**	стандартная подвеска
B4	**1.3 GLi 12V** 04/92 - 04/96 55 kW		*19-063386*	стандартная подвеска
B4	**1.3 GLi 12V** 04/92 - 04/96 55 kW		*19-063409*	исполнение для плохих дорог
B4	**1.6, 1.6 GLXi 16V** 04/92 - 04/96 66 -83 kW		*19-063386*	стандартная подвеска
B4	**1.6, 1.6 GLXi 16V** 04/92 - 04/96 66 -83 kW		*19-063409*	исполнение для плохих дорог
B4	**1.8 GTi 16V** 04/92 - 04/96 103 kW	*22-047847* *22-047854*	*19-063386*	стандартная подвеска

MITSUBISHI COLT V (CJ_A)

B3	**1300, 1300 GL,GLX** 05/96 - 07/05 55 -60 kW	**36-216260**	**36-200924**	стандартная подвеска
B3	**1500** 11/95 - 07/05 69 kW	**36-216260**	**36-200542**	стандартная подвеска
B3	**1600, 1600 GLX** 05/96 - 07/05 66 -76 kW	**36-216260**	**36-200924**	стандартная подвеска; механическая КПП
B3	**1600, 1600 GLX** 05/96 - 07/05 66 -76 kW	**36-216239**	**36-200924**	стандартная подвеска; АКПП
B4	**1300 GL,GLX** 05/96 - 09/00 55 kW		*19-063386*	стандартная подвеска
B4	**1300 GL,GLX** 05/96 - 09/00 55 kW		*19-063409*	исполнение для плохих дорог
B4	**1600 GLX** 05/96 - 09/00 66 kW		*19-063386*	стандартная подвеска

Пригодны для			

MITSUBISHI

MITSUBISHI COLT V (CJ_A)

B4	**1600 GLX** 05/96 - 09/00 66 kW		*19-063409*	исполнение для плохих дорог
B4	**1.8, 1500** 11/95 - 07/05 69 -109 kW		*19-063386*	стандартная подвеска
B4	**1.8, 1500** 11/95 - 07/05 69 -109 kW		*19-063409*	исполнение для плохих дорог

MITSUBISHI COLT VI (Z_)

B3	**1.1, 1.3, 1.5, 1.5 CZT** 06/04 - 55 -110 kW	**36-216147**	**36-216161**	стандартная подвеска
B3	**1.5 DI-D** 08/04 - 50 -70 kW	**36-216154**	**36-216161**	стандартная подвеска
B4	**1.1, 1.3, 1.5, 1.5 DI-D** 08/04 - 50 -80 kW	**22-183583** **22-183590**	**19-166278**	
B4	**1.5, 1.5 CZT, 1.5 Turbo** 09/04 - 72 -113 kW		**19-166278**	
B14	**1.1, 1.3, 1.5, 1.5 CZT, 1.5 DI-D, 1.5 Turbo** 08/04 - 09/08 50 -113 kW	**47-168053**		Обязанность, предусмотренная экспертизой VA: Глубина (экспертиза): 35-50 мм; Нагрузка оси до: 880 кг HA: Глубина (экспертиза): 30-50 мм; Нагрузка оси до: 750 кг

MITSUBISHI COLT CZC кабрио

B3	**1.5** 05/06 - 80 kW	**36-214846**	**36-214839**	стандартная подвеска

MITSUBISHI ECLIPSE I (D2_A)

B4	**2.0 i 16V 4x4, 2.0 Turbo 4WD** 12/89 - 11/95 110 -157 kW		*19-063379*	

MITSUBISHI GALANT I (A12_)

B6 Sport	**1.6, 2.0, 2.0 GLX** 01/77 - 08/80 55 -72 kW	*34-000885*	*24-004541*	VA: Сервис срочного ремонта .; Возврат старой детали обязателен . HA: Сервис срочного ремонта .; Возврат старой детали обязателен .

MITSUBISHI GALANT III (E1_A)

B3	**1.6 GLX, 2.0 GLS, 2.0 Turbo ECi** 06/84 - 12/87 55 -110 kW	**36-162260**		стандартная подвеска
B4	**1.6 GLX, 1.8 Turbo-D, 2.0 GLS, 2.0 Turbo ECi, 2.4 GLS** 06/84 - 12/87 55 -110 kW	*22-045638*	*19-028859*	

MITSUBISHI GALANT IV (E3_A)

B4	**1.8, 1.8 Turbo-D, 2.0, 2.0 GTI 16V** 11/88 - 10/92 55 -107 kW		*19-028859*	

MITSUBISHI GALANT IV седан (E3_A)

B4	**1.6, 1.8, 1.8 Turbo-D, 2.0, 2.0 GTi 16V** 11/87 - 12/92 55 -106 kW		*19-028859*	

MITSUBISHI GALANT V (E5_A, E7_A, E8_A)

B4	**1.8, 1.8 GLSI, 2.0 GLSI, 2.0 GLSI 4x4, 2.0 GLSTD, 2.0 V6-24, 2.5, 2.5 V6-24 4x4** 11/92 - 09/96 66 -125 kW	*19-062990*	*19-063393*	без электронн. регулирования аморт. Силы

M

Пригодны для			

MITSUBISHI

MITSUBISHI GALANT V (E5_A, E7_A, E8_A)

MITSUBISHI GALANT V седан (E5_A, E7_A, E8_A)

B4	**1.8, 1.8 GLSI, 2.0 GLSI, 2.0 GLSI 4x4, 2.0 GLSTD, 2.0 V6-24, 2.5 V6-24 4x4** 11/92 - 08/96 66 -125 kW	*19-062990*	*19-063393*	без электронн. регулирования аморт. Силы

MITSUBISHI GALANT VI (EA_)

B3	**2.0** 09/00 - 05/03 98 kW	**36-219032**		стандартная подвеска; механическая КПП
B3	**2.0** 09/00 - 08/02 98 kW	**36-219032**		стандартная подвеска; АКПП
B3	**2.0** 09/02 - 05/03 98 kW	**36-219476**		стандартная подвеска; АКПП
B3	**2.0** 09/00 - 10/04 98 kW		**36-201471**	стандартная подвеска
B3	**2.0** 09/00 - 05/03 98 kW		**36-219049**	стандартная подвеска; Усиленное оснащение .; механическая КПП
B3	**2.0** 09/00 - 08/02 98 kW		**36-215959**	стандартная подвеска; Усиленное оснащение .; АКПП
B3	**2.0** 09/02 - 05/03 98 kW		**36-219049**	стандартная подвеска; Усиленное оснащение .; АКПП
B3	**2.0** 09/96 - 09/00 100 kW	**36-219032**	**36-201471**	стандартная подвеска
B3	**2.0** 09/96 - 11/97 100 kW		**36-215959**	стандартная подвеска; Усиленное оснащение .
B3	**2.0** 12/97 - 09/00 100 kW		**36-219049**	стандартная подвеска; Усиленное оснащение .
B3	**2.4 GDI** 02/99 - 10/04 106 -110 kW	**36-219476**	**36-201471**	стандартная подвеска; механическая КПП
B3	**2.4 GDI, 2.5 V6 24V** 02/99 - 10/04 106 -118 kW		**36-219049**	стандартная подвеска; Усиленное оснащение .
B3	**2.5 V6 24V** 09/00 - 10/04 118 kW		**36-201471**	стандартная подвеска
B3	**2.0 TDI, 2.5 V6 24V** 09/96 - 11/97 66 -120 kW	**36-219032**	**36-201471**	стандартная подвеска
B3	**2.0 TDI, 2.5 V6 24V** 12/97 - 10/04 66 -120 kW	**36-219476**	**36-201471**	стандартная подвеска
B3	**2.0 TDI, 2.5 V6 24V** 09/96 - 11/97 66 -120 kW		**36-215959**	стандартная подвеска; Усиленное оснащение .
B3	**2.0 TDI, 2.5 V6 24V** 12/97 - 10/04 66 -120 kW		**36-219049**	стандартная подвеска; Усиленное оснащение .
B4	**1.8 GDi, 2.0, 2.0 GDi, 2.0 TDI, 2.4 GDI, 2.4 GDi Sport, 2.5 V6 24V** 09/96 - 10/04 66 -121 kW	*19-062990*	*19-063423*	
B6 Sport	**1.8 GDi, 2.0, 2.0 GDi, 2.0 TDI, 2.4 GDI, 2.4 GDi Sport, 2.5 Type S, 2.5 V6 24V** 09/96 - 10/04 66 -151 kW	**24-025829**	**24-025836**	
B8	**1.8 GDi, 2.0, 2.0 GDi, 2.0 TDI, 2.4 GDI, 2.4 GDi Sport, 2.5 Type S, 2.5 V6 24V** 09/96 - 10/04 66 -151 kW	**24-067461**	**24-067478**	

Пригодны для				
MITSUBISHI				
MITSUBISHI GALANT VI универсал (EA_)				
B4 **2.0, 2.0 TDI, 2.4 GDI, 2.5 V6 24V, 2.8 TD** 10/96 - 10/03 66 -120 kW	*19-062990*	*19-063423*		без регулируемой подвески
B6 Sport **2.0, 2.0 TDI, 2.4 GDI, 2.5 V6 24V, 2.8 TD** 10/96 - 10/03 66 -120 kW	**24-025829**	**24-025836**		НА: без регулируемой подвески
B8 **2.0, 2.0 TDI, 2.4 GDI, 2.5 V6 24V, 2.8 TD** 10/96 - 10/03 66 -120 kW	**24-067461**	**24-067478**		
MITSUBISHI LANCER I (A17_)				
B6 Sport **1.6** 09/79 - 02/83 60 -62 kW	*34-000885*	*24-004602*		VA: Сервис срочного ремонта .; Возврат старой детали обязателен . НА: Сервис срочного ремонта .; Возврат старой детали обязателен .
MITSUBISHI LANCER F II (A17_)				
B3 **1.2 GLX, 1.4 GLX, 1.4 Turbo** 03/83 - 01/84 40 -77 kW		**36-162635**		стандартная подвеска
MITSUBISHI LANCER III (C1_A, C6_A)				
B3 **1.2, 1.2 GL, 1.5 GLX** 11/83 - 04/88 40 -55 kW	**36-162765**	**36-162635**		стандартная подвеска
B3 **1.8 Diesel** 01/84 - 04/88 43 -44 kW		**36-162635**		стандартная подвеска
B4 **1.2, 1.5 GLX, 1.8 Diesel** 11/83 - 04/88 44 -55 kW	*22-045089*	*19-028767*		
MITSUBISHI LANCER III Station Wagon (C1_V, C3_V)				
B4 **1.3 GL, 1.5, 1.5 12V, 1.5 GLS, 1.8 D** 08/86 - 06/92 43 -66 kW	*22-045089*			
MITSUBISHI LANCER IV (C6_A, C7_A)				
B3 **1.3, 1.3 12V, 1.3 GL, 1.5, 1.5 12V, 1.6 GLi 16V, 1.6 GTi, 1.8 Diesel, 1.8 GTi, 1.8 GTi 16V, 2.0 D** 04/88 - 07/93 44 -103 kW	*36-162222*			стандартная подвеска
B4 **1.3 12V** 06/92 - 05/94 55 kW				кроме исполнения для плохих дорог
B4 **1.3 12V** 06/92 - 05/94 55 kW		*19-063348*		исполнение для плохих дорог
B4 **1.5 12V** 05/89 - 05/92 66 kW				кроме исполнения для плохих дорог
B4 **1.5 12V** 05/89 - 05/92 66 kW		*19-063348*		исполнение для плохих дорог
B4 **1.6 GLi 16V** 06/92 - 05/94 83 kW				
B4 **1.8 GLXi 4x4** 09/89 - 06/92 71 kW	*22-047816*			
B4 **1.8 GTi 16V** 11/89 - 12/93 100 -103 kW				
B4 **1.8 Diesel, 2.0 D** 04/88 - 07/93 44 -50 kW				

M

Пригодны для			
MITSUBISHI			
MITSUBISHI LANCER IV седан (C6_A)			
B3	**1.2 GL, 1.3, 1.3 12V, 1.3 GL, 1.5, 1.5 12V, 1.5 GLS, 1.6 GLX, 1.6 GTi, 1.8 GLX Diesel** 04/88 - 08/92 44 -91 kW	*36-162222*		стандартная подвеска
B4	**1.2 GL, 1.3, 1.3 GL, 1.5 GLS, 1.6 GLX, 1.6 GTi, 1.8 GLX Diesel** 04/88 - 08/92 44 -91 kW			
B4	**1.3, 1.3 12V** 04/88 - 06/92 44 -55 kW			кроме исполнения для плохих дорог
B4	**1.3, 1.3 12V** 04/88 - 06/92 44 -55 kW		*19-063348*	исполнение для плохих дорог
B4	**1.5, 1.5 12V** 04/88 - 05/92 56 -66 kW		*19-063348*	исполнение для плохих дорог
B4	**1.5, 1.5 12V** 04/88 - 05/92 62 -66 kW			кроме исполнения для плохих дорог
MITSUBISHI LANCER V (CB/D_A)				
B3	**1.6, 1.6 16V, 2.0 Diesel** 06/92 - 50 -83 kW	**36-216277**	**36-223046**	стандартная подвеска; тип модели: GLXI; механическая КПП
B3	**1.6, 1.6 16V, 2.0 Diesel** 06/92 - 50 -83 kW	**36-216260**	**36-223046**	стандартная подвеска; тип модели: GLXI; АКПП
B3	**1.6, 1.6 16V, 2.0 Diesel** 06/92 - 50 -83 kW	**36-216260**	**36-223046**	стандартная подвеска; тип модели: GLI
B3	**1.6, 1.6 16V, 2.0 Diesel** 06/92 - 50 -83 kW	**36-200931**		исполнение для плохих дорог; тип модели: GLXI
B4	**1.3** 06/92 - 55 kW		*19-063386*	кроме исполнения для плохих дорог
B4	**1.3** 06/92 - 55 kW		*19-063409*	исполнение для плохих дорог
B4	**1.6, 1.6 16V** 06/92 - 66 -83 kW		*19-063386*	кроме исполнения для плохих дорог
B4	**1.6, 1.6 16V** 06/92 - 66 -83 kW		*19-063409*	исполнение для плохих дорог
B4	**1.6 16V 4WD** 06/92 - 83 kW		*19-063386*	
B4	**2.0 Diesel** 06/92 - 50 kW		*19-063386*	кроме исполнения для плохих дорог
B4	**2.0 Diesel** 06/92 - 50 kW		*19-063409*	исполнение для плохих дорог
MITSUBISHI LANCER V Station Wagon (CB_W, CD_W)				
B3	**1.6 GLXi 16V, 2.0 GLX D** 12/92 - 10/03 50 -83 kW	**36-216277**	**36-219322**	стандартная подвеска; тип модели: GLXI; механическая КПП
B3	**1.6 GLXi 16V, 2.0 GLX D** 12/92 - 10/03 50 -83 kW	**36-216260**	**36-219322**	стандартная подвеска; тип модели: GLXI; АКПП
B3	**1.6 GLXi 16V, 2.0 GLX D** 12/92 - 10/03 50 -83 kW	**36-216260**	**36-219322**	стандартная подвеска; тип модели: GLI
B3	**1.6 GLXi 16V, 2.0 GLX D** 12/92 - 10/03 50 -83 kW	**36-200931**		исполнение для плохих дорог; тип модели: GLXI

M

Пригодны для			
MITSUBISHI			
MITSUBISHI LANCER VI (CK/P_A)			
B4 **1.3 12V GL,GLX** 12/95 - 08/03 55 kW		*19-063409*	исполнение для плохих дорог
B4 **1.3 12V GL,GLX** 12/95 - 08/03 55 kW	*22-047786*	*19-063386*	кроме исполнения для плохих дорог
B4 **1.5, 1.5 16V, 1.5 GDi, 1.8 GDI, 1.8 i, 1.8 SEi Limited, 2.0 D, 2.0 GDi LS, 2.4** 09/95 - 50 -108 kW		*19-063409*	исполнение для плохих дорог
B4 **1.5, 1.5 16V, 1.5 GDi, 1.8 GDI, 1.8 i, 1.8 SEi Limited, 2.0 D, 2.0 GDi LS, 2.4** 09/95 - 50 -108 kW	*22-047786*	*19-063386*	кроме исполнения для плохих дорог
B4 **1.6 16V, 1.8 16V** 12/95 - 08/03 66 -151 kW		*19-063409*	исполнение для плохих дорог
B4 **1.6 16V, 1.8 16V** 12/95 - 08/03 66 -151 kW	*22-047786*	*19-063386*	кроме исполнения для плохих дорог
B14 **2.0 16V EVO VI / VII, 2.0 4x4, 2.0 16V EVO IX, 2.0 16V EVO VIII** 08/96 - 195 -213 kW	**47-118478**		тип модели: EVO 7; тип модели: CT9; Обязанность, предусмотренная экспертизой VA: Глубина (экспертиза): 40-50 мм; Нагрузка оси до: 1015 кг HA: Глубина (экспертиза): 40-50 мм; Нагрузка оси до: 900 кг
B16 PSS9 **2.0 16V EVO VI / VII** 01/00 - 08/03 206 kW	**48-086424**		тип модели: CT9A/CT0; тип модели: EVO 7; Обязанность, предусмотренная экспертизой VA: Глубина (экспертиза): 40-50 мм; Нагрузка оси до: 1015 кг HA: Глубина (экспертиза): 40-50 мм; Нагрузка оси до: 900 кг
MITSUBISHI LANCER седан (CS_A)			
B3 **1.3, 1.6** 09/03 - 60 -72 kW	**36-215041**	**36-218110**	стандартная подвеска
B4 **1.3, 1.6, 2.0** 09/03 - 60 -99 kW	**22-156679**	**19-156316**	
B6 Sport **2.0 16V EVO IX, 2.0 16V EVO VIII** 03/04 - 195 -206 kW	**35-118435**	**24-118446**	тип модели: EVO 8
B8 **2.0 16V EVO IX, 2.0 16V EVO VIII** 03/04 - 195 -206 kW	**35-118459**	**24-118460**	тип модели: EVO 8
B16 PSS9 **2.0 4x4, 2.0 16V EVO IX, 2.0 16V EVO VIII** 03/04 - 195 -213 kW	**48-086424**		Обязанность, предусмотренная экспертизой VA: Глубина (экспертиза): 40-50 мм; Нагрузка оси до: 1015 кг HA: Глубина (экспертиза): 40-50 мм; Нагрузка оси до: 900 кг
MITSUBISHI LANCER универсал (CS_W)			
B3 **1.6** 09/03 - 72 kW	**36-215041**	**36-215034**	стандартная подвеска; механическая КПП
B3 **1.6** 09/03 - 72 kW	**36-214808**	**36-215034**	стандартная подвеска; АКПП
B3 **2.0** 09/03 - 12/07 99 kW	**36-214808**	**36-215034**	стандартная подвеска
B4 **1.6, 2.0, 2.4** 09/03 - 72 -99 kW	**22-156679**	**19-156316**	
MITSUBISHI LANCER седан (CY/Z_A)			
B4 **1.5, 1.8, 2.0 DI-D** 01/08 - 80 -105 kW	**22-213839** **22-213846**	**i.V.**	колесный диск: 16"

M

Пригодны для			
MITSUBISHI			
MITSUBISHI OUTLANDER I (CU_)			
B4 **2.0 4WD, 2.0 Turbo 4WD, 2.4 4WD** 05/03 - 93 -177 kW		**19-165349**	стандартная подвеска НА: 06/03 ->
MITSUBISHI OUTLANDER II (CW_)			
B4 **2.0, 2.0 (CW4W), 2.0 DI-D, 2.2 DI-D, 2.2 DI-D 4WD, 2.4, 2.4 Mivec, 3.0 4x4** 11/06 - 103 -177 kW	i.V. i.V.	**19-172682**	
MITSUBISHI PAJERO I (L04_G, L14_G)			
B4 **2.0 4x4, 2.0 Turbo 4x4, 2.3 D, 2.5 TD, 2.5 TD 4x4, 2.6 4x4, 3.0 i 4x4** 01/83 - 05/91 62 -107 kW	**19-028705**	*19-028712*	на листовых рессорах
B4 **3.0 V6** 11/88 - 11/90 104 kW	**19-028705**		на витых пружинах
B6 Offroad **2.0 4x4, 2.0 Turbo 4x4, 2.3 D, 2.5 TD, 2.5 TD 4x4, 2.6 4x4, 3.0 i 4x4** 01/83 - 05/91 62 -107 kW	**24-013321**	**24-013338**	на листовых рессорах
B6 Offroad **3.0 V6** 11/88 - 11/90 104 kW	**24-013369**	**24-013376**	на витых пружинах
MITSUBISHI PAJERO I Вездеход открытый (L04_G)			
B4 **2.3 TD, 2.5 TD, 2.6** 12/82 - 11/90 62 -76 kW	**19-028705**	*19-028712*	на листовых рессорах
MITSUBISHI PAJERO II (V2_W, V4_W)			
B3 **2.4** 04/91 - 04/00 82 kW		**36-219544**	стандартная подвеска; Число дверей: 3
B3 **2.4** 04/91 - 04/00 82 kW		**36-219551**	стандартная подвеска; Усиленное оснащение .; Число дверей: 3
B3 **2.4, 2.5 TD, 2.8 TD** 12/90 - 04/00 73 -92 kW		**36-201556**	стандартная подвеска; Число дверей: 5
B3 **2.4** 04/91 - 04/00 82 kW		**36-201877**	стандартная подвеска; Усиленное оснащение .; Число дверей: 5
B3 **3.0 V6, 3.0 V6 24V, 3.5 V6 24V** 12/90 - 04/00 110 -153 kW		**36-219551**	стандартная подвеска; Число дверей: 3
B3 **3.0 V6, 3.0 V6 24V, 3.5 V6 24V** 12/90 - 04/00 110 -153 kW		**36-201877**	стандартная подвеска; Число дверей: 5
B3 **2.5 TD** 12/90 - 10/93 73 kW		**36-219544**	стандартная подвеска; Число дверей: 3
B3 **2.5 TD** 12/90 - 10/93 73 kW		**36-219551**	стандартная подвеска; Усиленное оснащение .; Число дверей: 3
B3 **2.5 TD** 11/93 - 04/95 73 kW		**36-219568**	стандартная подвеска; Число дверей: 3
B3 **2.5 TD** 05/95 - 04/00 73 kW		**36-219575**	стандартная подвеска; Число дверей: 3
B3 **2.5 TD, 2.8 TD** 12/90 - 04/00 73 -92 kW		**36-201877**	стандартная подвеска; Усиленное оснащение .; Число дверей: 5
B3 **2.8 TD** 06/94 - 04/95 92 kW		**36-219568**	стандартная подвеска; Число дверей: 3
B3 **2.8 TD** 05/95 - 05/96 92 kW		**36-219575**	стандартная подвеска; Число дверей: 3

Пригодны для			
MITSUBISHI			
MITSUBISHI PAJERO II (V2_W, V4_W)			
B3 **2.8 TD** 06/96 - 04/00 92 kW		36-219544	стандартная подвеска; Число дверей: 3
B3 **2.8 TD** 06/96 - 04/00 92 kW		36-219551	стандартная подвеска; Усиленное оснащение .; Число дверей: 3
B4 **1.8 GDi Привод на все колеса, 2.4, 2.5 TD, 2.5 TDiC 2WD, 2.6 4x4, 2.6 4x4, 2.8 D Привод на все колеса, 2.8 TD, 3.0 V6, 3.0 V6 24V, 3.5 V6 24V** 06/94 - 04/00 71 -153 kW	19-028736	19-028743	стандартная подвеска; без электронн. регулирования аморт. Силы
B6 Offroad **1.8 GDi Привод на все колеса, 2.4, 2.5 TD, 2.5 TDiC 2WD, 2.6 4x4, 2.6 4x4, 2.8 D Привод на все колеса, 2.8 TD, 3.0 V6, 3.0 V6 24V, 3.5 V6 24V** 06/94 - 04/00 71 -153 kW	24-017947	24-017954	без электронн. регулирования аморт. Силы
MITSUBISHI PAJERO II Вездеход открытый (V2_W, V4_W)			
B4 **1.8 GDI, 2.4, 2.5 TD, 2.5 TDiC 2WD, 3.0 V6, 3.0 V6 24V** 06/94 - 04/00 73 -133 kW	19-028736	19-028743	стандартная подвеска
B6 Offroad **1.8 GDI, 2.4, 2.5 TD, 2.5 TDiC 2WD, 3.0 V6, 3.0 V6 24V** 06/94 - 04/00 73 -133 kW	24-017947	24-017954	без электронн. регулирования аморт. Силы
MITSUBISHI PAJERO III (V60, V70)			
B4 **2.4, 2.4 4x4, 2.5 TDi, 2.8 TD 4x4, 3.0, 3.2 D 4WD (V78W, V68W), 3.2 DI-D, 3.5 i 4x4, 3.5 V6 GDI, 3.8 i 4x4** 04/00 - 10/06 73 -149 kW	19-142241	19-142258	
B6 Offroad **2.4, 2.4 4x4, 2.5 TDi, 2.8 TD 4x4, 3.0, 3.2 D 4WD (V78W, V68W), 3.2 DI-D, 3.5 i 4x4, 3.5 V6 GDI, 3.8 i 4x4** 04/00 - 10/06 73 -149 kW	24-062718	24-062725	
MITSUBISHI PAJERO CLASSIC (V2_W)			
B4 **2.5 TD, 3.0 4x4, 3.0 ZR 4x4, 3.2 DI-D 4WD, 3.2 DiD 4x4, 3.8 4x4, 3.8 GDi, 3.8 GDi 4x4** 06/02 - 85 -184 kW	19-028736	19-028743	стандартная подвеска; без электронн. регулирования аморт. Силы
B6 Offroad **2.5 TD, 3.0 4x4, 3.0 ZR 4x4, 3.2 DI-D 4WD, 3.2 DiD 4x4, 3.8 4x4, 3.8 GDi, 3.8 GDi 4x4** 06/02 - 85 -184 kW	24-017947	24-017954	без электронн. регулирования аморт. Силы
MITSUBISHI PAJERO PININ (H6_W, H7_W)			
B3 **2.0 GDI** 10/00 - 95 kW	36-219001	36-219018	стандартная подвеска; Число дверей: 3
B3 **2.0 GDI** 10/00 - 95 kW	36-215911	36-219025	стандартная подвеска; Число дверей: 5
MITSUBISHI PAJERO SPORT (K90)			
B3 **2.5 TD, 3.0 V6** 11/98 - 73 -130 kW		36-218226	стандартная подвеска; колесный диск: 15"; колесный диск: 16"
B4 **2.4 2WD, 2.5 TD, 2.8 TDi, 2.8 TDi LE 4x4, 3.0 V6, 3.2 TDi LE 4x4, 3.5, 3.8 Gdi 4x4** 11/98 - 73 -171 kW	19-142128	19-142135	

M

Пригодны для			
MITSUBISHI			
MITSUBISHI PAJERO SPORT (K90)			
B6 Offroad **2.4 2WD, 2.5 TD, 2.8 TDi, 2.8 TDi LE 4x4, 3.0 V6, 3.2 TDi LE 4x4, 3.5, 3.8 Gdi 4x4** 11/98 - 73 -171 kW	**24-017947**	**24-064255**	
MITSUBISHI PAJERO IV (V80, V90)			
B4 **3.2 DI-D, 3.2 TD 4x4, 3.8 i 4x4, 3.8 V6** 02/07 - 118 -184 kW	**19-173177**	**19-184142**	стандартная подвеска
B6 Sport **3.2 DI-D, 3.2 TD 4x4, 3.8 i 4x4, 3.8 V6** 02/07 - 118 -184 kW	**24-151368**	**24-151375**	стандартная подвеска
MITSUBISHI SANTAMO			
B4 **2.0 16V, 2.0 16V 4x4** 05/99 - 102 kW	*22-047823*	*19-063447*	
MITSUBISHI SPACE GEAR (PA/B/D_V/W)			
B4 **2.4 i 4x4, 2.5 TD 4x4** 05/95 - 05/00 73 -97 kW	**19-214252**	**19-214269**	стандартная подвеска НА: на листовых рессорах
B4 **2.4 i 4x4, 2.5 TD 4x4** 05/95 - 05/00 73 -97 kW	**19-214252**	**19-214276**	стандартная подвеска НА: на витых пружинах
B6 Sport **2.4 i 4x4, 2.5 TD 4x4** 05/95 - 05/00 73 -97 kW	**24-021098**	**24-021104**	без регулируемой подвески
B6 Sport **2.4 i 4x4, 2.5 TD 4x4** 05/95 - 05/00 73 -97 kW	**24-021098**	**24-021111**	с регулируемой подвеской
MITSUBISHI SPACE WAGON (N3_W, N4_W)			
B4 **1.8** 10/91 - 10/98 90 kW	*22-047823*	*19-063447*	
B4 **1.8 4x4** 10/91 - 10/98 90 kW		*19-063447*	
B4 **2.0 GLXi, 2.4** 10/91 - 10/98 88 -98 kW	*22-047823*	*19-063447*	
B4 **2.0 GLXi 4x4, 2.4 4x4** 10/91 - 10/98 86 -98 kW		*19-063447*	
B4 **1.8 TD, 2.0 TD GLX, 2.4 i** 10/91 - 10/98 55 -102 kW	*22-047823*	*19-063447*	
MITSUBISHI SPACE WAGON (N5_W)			
B4 **2.0 GDI, 2.4 GDI, 2.4 GDI 4x4** 10/98 - 98 -110 kW	i.V. i.V.	**19-212647**	стандартная подвеска
MITSUBISHI SPACE RUNNER (N1_W, N2_W)			
B4 **1.8, 2.0 16V, 2.0 TD GLX** 10/92 - 08/99 60 -98 kW	*22-047823*	*19-063447*	VA: подвеска на винтовых пружинах
B4 **1.8 4x4** 10/91 - 08/99 85 -90 kW		*19-063447*	
MITSUBISHI SPACE STAR (DG0)			
B3 **1.3 16V** 06/00 - 03/01 60 -63 kW	**36-213207**	**36-213184**	стандартная подвеска
B3 **1.3 16V** 04/01 - 12/04 60 -63 kW	**36-213214**	**36-213184**	стандартная подвеска

Пригодны для			

MITSUBISHI

MITSUBISHI SPACE STAR (DG0)

B3	**1.3 16V** 06/98 - 05/00 61 -63 kW	**36-213177**	**36-213184**	стандартная подвеска
B3	**1.3 16V** 06/98 - 63 kW	**36-213177**	**36-213191**	стандартная подвеска
B3	**1.6 16V, 1.8 GDI** 04/01 - 12/04 72 -82 kW	**36-213207**	**36-213184**	стандартная подвеска; механическая КПП
B3	**1.6 16V, 1.8 GDI** 04/01 - 12/04 72 -82 kW	**36-213214**	**36-213184**	стандартная подвеска; АКПП
B3	**1.8 GDI** 06/98 - 11/98 87 -90 kW	**36-213221**	**36-213191**	стандартная подвеска; механическая КПП
B3	**1.8 GDI** 11/98 - 05/00 87 -90 kW	**36-213221**	**36-213184**	стандартная подвеска; механическая КПП
B3	**1.8 GDI** 06/00 - 03/01 87 -90 kW	**36-213238**	**36-213184**	стандартная подвеска; механическая КПП
B3	**1.8 GDI** 04/01 - 08/02 87 -90 kW	**36-213214**	**36-213184**	стандартная подвеска; механическая КПП
B3	**1.8 GDI** 09/02 - 12/04 87 -90 kW	**36-213207**	**36-213184**	стандартная подвеска; механическая КПП
B3	**1.8 GDI** 06/00 - 03/01 87 -90 kW	**36-213207**	**36-213184**	стандартная подвеска; АКПП
B3	**1.8 GDI** 04/01 - 08/02 87 -90 kW	**36-213238**	**36-213184**	стандартная подвеска; АКПП
B3	**1.8 GDI** 09/02 - 12/04 87 -90 kW	**36-213214**	**36-213184**	стандартная подвеска; АКПП
B3	**1.9 DI-D** 02/01 - 12/04 75 -85 kW	**36-213252**	**36-213184**	стандартная подвеска
B4	**1.3 16V** 06/98 - 60 -63 kW		**19-061283**	стандартная подвеска

MITSUBISHI 3000 GT (Z16A)

B6 Sport	**3.0 i 24V 4x4** 06/92 - 08/99 210 kW	**34-050224**	**24-017428**	Необходимо отключить электронику TEMS; электронное регулирование аморт. Силы VA: без рецензии TUV
B6 Sport	**3.0 i 24V 4x4** 06/92 - 08/99 210 kW	**34-050224**	**24-017435**	без электронн. регулирования аморт. Силы VA: без рецензии TUV

MITSUBISHI L 300 автобус (LO3_P/G, L0_2P)

B4	**1.6, 1.8, 2.0 DL, 2.3 D** 05/80 - 02/87 48 -66 kW		**19-028477**	стандартная подвеска
B6 Sport	**1.8 4x4, 2.0 4x4** 08/84 - 02/87 60 -65 kW	**24-013369**	**24-004244**	
B6 Sport	**1.8 4x4, 2.0 4x4** 08/84 - 02/87 60 -65 kW	**24-013321**	**24-013338**	Более тугая регулировка (настройка)

MITSUBISHI L 300 фургон (L03_P)

B4	**1.6, 1.8, 2.0 DL, 2.3 D** 02/80 - 10/86 48 -66 kW		**19-028477**	стандартная подвеска

M

Пригодны для			

MITSUBISHI

MITSUBISHI L 300 автобус (P0_W, P1_W, P2_W)

B6 Sport	**2.0 4WD, 2.0 4x4, 2.4 GLX 4x4, 3.0 4x4** 11/86 - 65 -136 kW	**24-013321**	**24-014670**	
B6 Sport	**2.0 4WD, 2.4 4WD, 2.5 TD 4WD** 11/86 - 64 -82 kW	**24-013321**	**24-014670**	
B6 Sport	**2.4 4WD** 11/86 - 12/90 80 kW	**24-013369**	**24-004244**	
B6 Sport	**2.4 4WD** 11/86 - 12/90 80 kW	**24-013321**	**24-013338**	Более тугая регулировка (настройка)

MITSUBISHI L 300 фургон (P0_W, P1_W)

B6 Sport	**2.4 4x4, 3.0 4x4** 11/86 - 05/03 82 -136 kW	**24-013321**	**24-014670**	

MITSUBISHI L 300 с бортовой платформой/ходовая часть (P1_T)

B4	**2.0, 2.5 D** 07/94 - 64 -85 kW		**19-028477**	стандартная подвеска

MOSKVICH

MOSKVICH 423 универсал

B4	**1.4** 08/59 - 33 kW		*19-028712*	

MOSKVICH 21412

B4	**1.5** 05/89 - 51 kW	**21-031519**	**19-067834**	

NISSAN

NISSAN 100 NX (B13)

B3	**1.6** 03/90 - 10/94 66 kW	**36-154869**		стандартная подвеска; механическая КПП
B3	**1.6** 03/90 - 10/94 66 kW	**36-219858**		стандартная подвеска; АКПП
B3	**1.6 SR** 09/93 - 01/94 75 kW	**36-219858**		стандартная подвеска; механическая КПП
B3	**1.6 SR** 09/93 - 01/94 75 kW	**36-219865**		стандартная подвеска; АКПП
B3	**1.6 SR** 02/94 - 10/94 75 kW	**36-200917**		стандартная подвеска
B3	**2.0 GTI** 03/91 - 10/94 105 kW	**36-219858**		стандартная подвеска
B4	**1.6, 1.6 SR** 03/90 - 02/94 66 -75 kW	*22-047946* *22-047953*	*22-049216*	без АБС
B4	**1.6, 1.6 SR** 03/94 - 10/94 66 -75 kW	*22-047946* *22-047953*	*22-049179* *22-049186*	без АБС
B4	**1.6, 1.6 SR** 03/90 - 10/94 66 -75 kW	*22-047946* *22-047953*		с АБС
B4	**2.0 GTI** 03/91 - 10/94 105 kW	*22-047946* *22-047953*		

Пригодны для			

NISSAN

NISSAN 100 NX (B13)

NISSAN 200 SX (S13)

B6 Sport	**1.8, 1.8 Turbo, 2.0 i 16V** 07/88 - 03/94 99 -124 kW	**34-050231**	**24-017442**	

NISSAN 200 SX (S14)

B6 Sport	**2.0 i 16V, 2.0 i 16V Turbo** 10/93 - 12/99 118 -147 kW		**24-019163**	

NISSAN 280 ZX,ZXT (HGS130)

B6 Sport	**2.8** 10/78 - 06/83 103 -110 kW		**24-000574**	

NISSAN 300 ZX (Z31)

B6 Sport	**3.0** 01/84 - 12/87 125 kW	**34-002643**	**24-011167**	Только для винтовых подвесок
B6 Sport	**3.0 Turbo** 04/84 - 10/90 149 -168 kW		**24-000628**	
B6 Sport	**3.0 Turbo** 04/84 - 09/85 168 kW	**34-002629**	**24-000628**	

NISSAN 300 ZX (Z32)

B6 Sport	**3.0 Twin Turbo** 05/90 - 09/95 197 -208 kW	**24-014816** **24-014823**		подвеска на сдвоенных поперечных рычагах

NISSAN 350 Z (Z33)

B6 Sport	**3.5** 10/03 - 206 -230 kW	**24-118927** **24-118934**	**24-118941**	
B8	**3.5** 10/03 - 206 -230 kW	**24-101561** **24-101578**	**24-101585**	
B12 PK	**3.5** 10/03 - 206 -230 kW	**46-190529**		Обязанность, предусмотренная экспертизой VA: Глубина (экспертиза): 30 мм; Нагрузка оси до: 975 кг HA: Глубина (экспертиза): 30 мм; Нагрузка оси до: 975 кг
B14	**3.5** 10/03 - 206 -230 kW	**47-101623**		Обязанность, предусмотренная экспертизой VA: Глубина (экспертиза): 35-45 мм; Нагрузка оси до: 975 кг HA: Глубина (экспертиза): 35-45 мм; Нагрузка оси до: 975 кг
B16 PSS10	**3.5** 10/03 - 206 -230 kW	**48-146142**		Обязанность, предусмотренная экспертизой VA: Глубина (экспертиза): 35-45 мм; Нагрузка оси до: 975 кг HA: Глубина (экспертиза): 35-45 мм; Нагрузка оси до: 975 кг

NISSAN 350 Z Roadster (Z33)

B6 Sport	**3.5** 03/05 - 206 -230 kW	**24-118927** **24-118934**	**24-118941**	
B8	**3.5** 03/05 - 206 -230 kW	**24-101561** **24-101578**	**24-101585**	
B12 PK	**3.5** 03/05 - 206 -230 kW	**46-190529**		Обязанность, предусмотренная экспертизой VA: Глубина (экспертиза): 30 мм; Нагрузка оси до: 975 кг HA: Глубина (экспертиза): 30 мм; Нагрузка оси до: 975 кг

N

Пригодны для			

NISSAN

NISSAN 350 Z Roadster (Z33)

B14	**3.5** 03/05 - 206 -230 kW		**47-101623**	Обязанность, предусмотренная экспертизой VA: Глубина (экспертиза): 35-45 мм; Нагрузка оси до: 975 кг HA: Глубина (экспертиза): 35-45 мм; Нагрузка оси до: 975 кг
B16 PSS10	**3.5** 03/05 - 206 -230 kW		**48-146142**	Обязанность, предусмотренная экспертизой VA: Глубина (экспертиза): 35-45 мм; Нагрузка оси до: 975 кг HA: Глубина (экспертиза): 35-45 мм; Нагрузка оси до: 975 кг

NISSAN 370 Z (Z34)

B16 PSS10	**3.7** 06/09 - 241 -243 kW		**48-165815**	Обязанность, предусмотренная экспертизой VA: Глубина (экспертиза): 25-40 мм; Нагрузка оси до: 980 кг HA: Глубина (экспертиза): 0-40 мм; Нагрузка оси до: 1000 кг

NISSAN 370 Z Roadster (Z34)

B16 PSS10	**3.7** 01/10 - 241 -243 kW		**48-165815**	Обязанность, предусмотренная экспертизой VA: Глубина (экспертиза): 25-40 мм; Нагрузка оси до: 980 кг HA: Глубина (экспертиза): 0-40 мм; Нагрузка оси до: 1000 кг

NISSAN ALMERA I Hatchback (N15)

B3	**1.4, 1.4 S,GX,LX** 09/95 - 08/97 55 -64 kW	**36-200917**	**36-200658**	стандартная подвеска
B3	**1.4, 1.4 S,GX,LX** 09/97 - 01/99 55 -64 kW	**36-215218**	**36-200573**	стандартная подвеска
B3	**1.4, 1.4 S,GX,LX** 02/99 - 03/00 55 -64 kW	**36-201211**	**36-200573**	стандартная подвеска
B3	**1.6, 1.6 SR,SLX** 07/95 - 08/97 66 -86 kW	**36-201679**	**36-200627**	стандартная подвеска; тип модели: SR; механическая КПП
B3	**1.6, 1.6 SR,SLX** 09/97 - 01/99 66 -86 kW	**36-201211**	36-215676	стандартная подвеска; тип модели: SR; механическая КПП
B3	**1.6, 1.6 SR,SLX** 02/99 - 03/00 66 -86 kW	36-215638	36-215676	стандартная подвеска; тип модели: SR; механическая КПП
B3	**1.6, 1.6 SR,SLX** 07/95 - 08/97 66 -86 kW	**36-201679**	**36-200658**	стандартная подвеска; тип модели: SLX / GX; механическая КПП
B3	**1.6, 1.6 SR,SLX** 09/97 - 01/99 66 -86 kW	**36-201211**	**36-200573**	стандартная подвеска; тип модели: SLX / GX; механическая КПП
B3	**1.6, 1.6 SR,SLX** 02/99 - 03/00 66 -86 kW	36-215638	**36-200573**	стандартная подвеска; тип модели: SLX / GX; механическая КПП
B3	**1.6, 1.6 SR,SLX** 07/95 - 08/97 66 -86 kW	**36-201433**	**36-200658**	стандартная подвеска; АКПП
B3	**1.6, 1.6 SR,SLX** 09/97 - 04/00 66 -86 kW	36-215638	**36-200573**	стандартная подвеска; АКПП
B3	**2.0 D** 11/95 - 08/97 55 kW	36-215638	36-215652	стандартная подвеска
B3	**2.0 D** 09/97 - 03/00 55 kW	**36-201433**	36-215669	стандартная подвеска
B4	**1.4, 1.4 S,GX,LX, 1.5** 07/95 - 07/97 55 -77 kW	*22-047960* *22-047977*	*19-063478*	с АБС
B4	**1.4, 1.4 S,GX,LX, 1.5** 08/97 - 03/00 55 -77 kW		*19-063485*	с АБС

Пригодны для			
NISSAN			
NISSAN ALMERA I Hatchback (N15)			
B4 **1.6, 1.6 SR,SLX** 09/95 - 07/97 66 -73 kW	*22-047960* *22-047977*	*19-063478*	с АБС
B4 **1.6, 1.6 SR,SLX** 07/97 - 03/00 66 -73 kW		*19-063485*	с АБС
B4 **2.0 GTi** 07/96 - 07/97 105 kW	*22-047960* *22-047977*	*19-063478*	с АБС
B4 **2.0 GTi** 08/97 - 03/00 105 kW		*19-063485*	с АБС
B4 **2.0 D** 11/95 - 07/97 55 kW	*22-047960* *22-047977*	*19-063478*	с АБС
B4 **2.0 D** 08/97 - 03/00 55 kW		*19-063485*	с АБС
NISSAN ALMERA I (N15)			
B3 **1.4 GX,LX** 09/95 - 01/98 55 kW	**36-201211**	**36-201419**	стандартная подвеска
B3 **1.4 GX,LX** 02/98 - 07/00 55 kW	**36-201211**	36-215676	стандартная подвеска
B3 **1.4** 09/95 - 08/97 64 kW	**36-200917**		стандартная подвеска
B3 **1.4** 09/97 - 01/99 64 kW	**36-215218**		стандартная подвеска
B3 **1.4** 02/99 - 07/00 64 kW	**36-201211**	36-215669	стандартная подвеска
B3 **1.6, 1.6 SLX** 07/95 - 08/97 66 -75 kW	**36-201679**	**36-200627**	стандартная подвеска
B3 **1.6, 1.6 SLX** 09/97 - 01/99 66 -75 kW	**36-201211**	36-215676	стандартная подвеска
B3 **1.6, 1.6 SLX** 02/99 - 07/00 66 -75 kW	36-215638	36-215676	стандартная подвеска
B3 **2.0 D** 11/95 - 08/97 55 kW	36-215645	36-215652	стандартная подвеска
B3 **2.0 D** 09/97 - 07/00 55 kW	36-215645	36-215652	стандартная подвеска
B4 **1.4, 1.4 GX,LX, 1.5** 07/95 - 07/97 55 -77 kW	*22-047960* *22-047977*	*19-063478*	с АБС
B4 **1.4, 1.4 GX,LX, 1.5** 08/97 - 07/00 55 -77 kW		*19-063485*	с АБС
B4 **1.6, 1.6 SLX** 09/95 - 07/97 66 -73 kW	*22-047960* *22-047977*	*19-063478*	с АБС
B4 **1.6, 1.6 SLX** 08/97 - 07/00 66 -73 kW		*19-063485*	с АБС
B4 **1.8, 2.0 D** 07/95 - 07/97 55 -84 kW	*22-047960* *22-047977*	*19-063478*	с АБС
B4 **1.8, 2.0 D** 08/97 - 07/00 55 -84 kW		*19-063485*	с АБС

N

Пригодны для			
NISSAN			
NISSAN ALMERA II Hatchback (N16)			
B1 **1.5, 1.5 dCi, 1.8, 2.0, 2.2 dCi, 2.2 Di** 03/00 - 60 -107 kW		**12-226368**	
B3 **1.5, 1.5 dCi, 1.5 XL, 1.6** 07/00 - 12/06 60 -83 kW		**36-213306**	стандартная подвеска
B3 **1.8, 2.0** 01/00 - 12/06 84 -107 kW	**36-200450**	**36-200658**	стандартная подвеска; страна выпуска автомобиля: Великобритания
B3 **2.2 dCi, 2.2 Di** 03/00 - 12/06 81 -100 kW	**36-200306**	**36-200658**	стандартная подвеска; страна выпуска автомобиля: Великобритания
NISSAN ALMERA II (N16)			
B1 **1.5, 1.8, 2.0, 2.2 Di** 07/00 - 66 -107 kW		**12-226368**	
B3 **1.5, 1.5 XL, 1.6** 07/00 - 66 -83 kW	**36-201426**	**36-213290**	стандартная подвеска; страна выпуска автомобиля: Япония
B3 **1.5 XL, 1.6** 07/00 - 12/06 77 -83 kW	**36-199952**	**36-200658**	стандартная подвеска; страна выпуска автомобиля: Великобритания
B3 **1.8, 2.0** 07/00 - 84 -107 kW	**36-201426**	**36-213290**	стандартная подвеска; механическая КПП; страна выпуска автомобиля: Япония
B3 **1.8** 07/00 - 03/01 84 kW		**36-213290**	стандартная подвеска; АКПП; страна выпуска автомобиля: Япония
B3 **1.8, 2.0** 07/00 - 12/06 84 -107 kW	**36-200450**	**36-200658**	стандартная подвеска; страна выпуска автомобиля: Великобритания
B3 **1.5 dCi** 01/03 - 12/06 60 kW		**36-213306**	стандартная подвеска; страна выпуска автомобиля: Великобритания
B3 **2.2 Di** 07/00 - CH-Nr. 81 kW	**36-213276**	**36-213290**	-> CH.Nr.: 200103; стандартная подвеска; Варианты оснащения: LX
B3 **2.2 Di** 07/00 - 03/01 81 kW	**36-213276**	**36-200566**	стандартная подвеска; Варианты оснащения: GX
B3 **2.2 Di** 04/01 - 81 kW	**36-200306**	**36-200658**	стандартная подвеска
B3 **2.2 dCi** 09/03 - 12/06 82 -100 kW	**36-200306**	**36-200658**	стандартная подвеска; страна выпуска автомобиля: Великобритания
NISSAN ALMERA TINO (V10)			
B1 **1.8, 2.0, 2.2 dCi, 2.2 Di** 08/00 - 82 -100 kW		**12-226368**	
B3 **1.8** 08/00 - 84 -85 kW	**36-200702**	**36-213269**	стандартная подвеска
B3 **2.0** 08/00 - 100 kW	**36-199938**	**36-213269**	стандартная подвеска
B3 **2.2 dCi, 2.2 Di** 08/00 - 82 -100 kW	**36-199938**	**36-213269**	стандартная подвеска
NISSAN AVENIR			
B6 Sport **2.0, 2.0 TD** 06/86 - 10/97 49 -77 kW	*34-050453*	*24-023429*	тип модели: PNW10

Пригодны для			

NISSAN

NISSAN BLUEBIRD (910)

B6 Sport	**1.8, 2.0 i** 01/80 - 12/83 65 -80 kW		**24-000574**	

NISSAN CEDRIC (Y30)

B6 Sport	**2.0, 2.0 GL, 3.0** 10/83 - 08/87 75 -132 kW	*34-002636*		тип модели: Y30

NISSAN CEDRIC

B6 Sport	**2.0, 2.8 D, 3.0** 09/87 - 05/91 67 -143 kW	*34-002681*	**24-012171**	тип модели: Y31

NISSAN CEDRIC

B6 Sport	**2.0 SGL, 2.8 D, 2.8 TD, 3.0** 06/91 - 10/97 69 -118 kW	**34-030103**	**24-017503**	тип модели: Y32

NISSAN GLORIA

B6 Sport	**3.0, 3.0 Hardtop, 3.0 Turbo Hardtop** 10/83 - 08/87 109 -169 kW	*34-002636*		тип модели: Y30

NISSAN GLORIA

B6 Sport	**2.0 Hardtop, 2.0 Turbo Hardtop, 3.0 Brougham Vip Hardtop, 3.0 Hardtop** 09/87 - 08/04 92 -143 kW	*34-002681*	**24-012171**	тип модели: Y31

NISSAN GLORIA

B6 Sport	**2.0 SGL, 2.8 TD, 3.0, 3.0 24V** 06/91 - 10/97 69 -187 kW	*34-002681*	**24-012171**	тип модели: Y31

NISSAN GLORIA

B6 Sport	**2.4, 2.5, 3.0, 3.0 SV** 11/95 - 04/99 127 -198 kW	*34-002681*	**24-012171**	тип модели: Y31

NISSAN GT-R (R35)

B4 DTC	**3.8 V6, 3.8 V6 4WD** 02/09 - 357 -390 kW	**24-193238** HA **24-193245** HA	**24-193221** HA	электронное регулирование аморт. Силы

NISSAN KUBISTAR (X76)

B3	**1.2** 08/03 - 44 kW	**36-198337**		стандартная подвеска; без кондиционера
B3	**1.2** 08/03 - 44 kW	**36-212583**		стандартная подвеска; с кондиционером
B3	**1.2 16V** 04/06 - 55 kW	**36-212583**		стандартная подвеска; без кондиционера
B3	**1.2 16V** 04/06 - 55 kW	**36-217229**		стандартная подвеска; с кондиционером
B3	**1.6 16V** 08/03 - 70 kW	**36-217366**		стандартная подвеска; без кондиционера
B3	**1.6 16V** 08/03 - 70 kW	**36-217373**		стандартная подвеска; с кондиционером
B3	**1.5 dCi, 1.5 dCi 70, 1.5 dCi 85** 08/03 - 42 -62 kW	**36-217236**		стандартная подвеска; без кондиционера

N

Пригодны для			

NISSAN

NISSAN KUBISTAR (X76)

B3	**1.5 dCi, 1.5 dCi 70, 1.5 dCi 85** 08/03 - 42 -62 kW	**36-217366**		стандартная подвеска; с кондиционером

NISSAN LAUREL (JC31)

B6 Sport	**2.8 D** 01/81 - 10/85 62 kW		**24-000574**	

NISSAN LAUREL (JC32)

B6 Sport	**2.4, 2.8 D** 01/85 - 12/89 62 -94 kW		**24-001984**	

NISSAN MAXIMA (J30)

B4	**3.0 i** 10/88 - 06/94 125 kW		*21-031441*	с АБС

NISSAN MAXIMA QX (A32)

B3	**2.0, 3.0** 01/95 - 02/98 103 -142 kW	**36-222438**	**36-201228**	стандартная подвеска; механическая КПП
B3	**2.0, 3.0** 03/98 - 08/00 103 -142 kW	**36-216314**	**36-201228**	стандартная подвеска; механическая КПП
B3	**2.0, 3.0** 01/95 - 08/00 103 -142 kW	**i.V.**	**36-201228**	стандартная подвеска; АКПП

NISSAN MAXIMA QX (A33)

B3	**2.0 V6 24V, 3.0 V6 24V** 03/00 - 103 -147 kW		**36-198313**	стандартная подвеска
B4	**2.0 V6 24V** 03/00 - 07/00 103 kW	**i.V.** **i.V.**	**19-197791**	стандартная подвеска
B4	**2.0 V6 24V, 3.0 V6 24V** 08/00 - 103 -147 kW	**22-167026** **22-167033**	**19-167046**	стандартная подвеска

NISSAN MICRA (K10)

B3	**1.0, 1.2** 12/82 - 07/92 37 -44 kW	**36-163717**	**36-163700**	стандартная подвеска
B4	**1.0, 1.2** 12/82 - 07/92 37 -44 kW	*22-047885* *22-047892* **11-101918** SP	*19-019352*	

NISSAN MICRA (K11)

B3	**1.0, 1.0 i 16V** 01/92 - 02/03 40 -44 kW	**36-163694**	**36-163656**	стандартная подвеска; Число дверей: 3
B3	**1.0, 1.0 i 16V** 01/92 - 02/03 40 -44 kW	**36-163694**	**36-163649**	стандартная подвеска; Число дверей: 5
B3	**1.0, 1.0 i 16V, 1.3 i 16V, 1.5 D** 01/92 - 02/03 40 -55 kW	**36-163663**		стандартная подвеска; Усиленное оснащение .
B3	**1.3 i 16V** 08/92 - 09/00 55 kW	**36-163687**	**36-163656**	стандартная подвеска; Число дверей: 3
B3	**1.3 i 16V** 08/92 - 09/00 55 kW	**36-163687**	**36-163649**	стандартная подвеска; Число дверей: 5
B3	**1.5 D** 02/98 - 02/03 42 kW	**36-163670**	**36-163656**	стандартная подвеска; Число дверей: 3

Пригодны для			

NISSAN

NISSAN MICRA (K11)

B3	**1.5 D** 02/98 - 02/03 42 kW	**36-163670**	**36-163649**	стандартная подвеска; Число дверей: 5
B4	**1.0, 1.0 i 16V, 1.3 i 16V** 01/92 - 09/00 40 -55 kW	**22-044822** **22-044815**	**19-028569**	
B4	**1.0 i 16V, 1.4 i 16V** 09/00 - 02/03 44 -60 kW		**19-028569**	
B4	**1.5 D** 02/98 - 07/00 42 kW	**22-044822** **22-044815**	**19-028569**	
B4	**1.5 D** 08/00 - 02/03 42 kW		**19-028569**	
MS	**1.0, 1.0 i 16V, 1.3 i 16V, 1.4 i 16V, 1.5 D** 01/92 - 02/03 40 -60 kW		**24-024693**	

NISSAN MICRA (K12)

B1	**1.0 16V, 1.2 16V, 1.4 16V, 1.5 dCi** 01/03 - 48 -65 kW	**12-224364** **12-224357**		VA: с шариковым подшибником
B3	**1.0 16V** 01/03 - 48 kW	**36-198108**	**36-198054**	стандартная подвеска
B3	**1.2 16V, 1.4 16V** 01/03 - 48 -65 kW	**36-198108**	**36-198054**	стандартная подвеска; механическая КПП
B3	**1.2 16V, 1.4 16V** 01/03 - 48 -65 kW	**36-198085**	**36-198054**	стандартная подвеска; АКПП
B3	**160 SR** 05/05 - 81 kW	**36-198085**	**36-198054**	стандартная подвеска
B3	**1.5 dCi** 01/03 - 48 -63 kW	**36-198092**	**36-198054**	стандартная подвеска
B4	**1.0 16V, 1.2 16V, 1.4 16V, 1.5 dCi** 01/03 - 48 -65 kW	**22-166746** **22-166753**	**19-158198**	

NISSAN MICRA C+C (K12)

B3	**1.4 16V, 1.6 160 SR** 08/05 - 65 -81 kW	**36-198092**	**36-198122**	стандартная подвеска

NISSAN NAVARA (D40)

B4	**2.5 dCi, 2.5 dCi 4WD, 2.8 D, 4.0 4WD, 4.0 D** 10/04 - 101 -198 kW	**19-172903**	**19-172910**	без электронн. регулирования аморт. Силы
B6 Offroad	**2.5 dCi, 2.5 dCi 4WD, 2.8 D, 4.0 4WD, 4.0 D** 10/04 - 101 -198 kW	**24-140874**	**24-144384**	без электронн. регулирования аморт. Силы

NISSAN NAVARA с бортовой платформой/ходовая часть (D40)

B4	**2.5 dCi 4WD** 08/08 - 106 -126 kW	**19-172903**	**19-172910**	без электронн. регулирования аморт. Силы
B6 Offroad	**2.5 dCi 4WD** 08/08 - 106 -126 kW	**24-140874**	**24-144384**	без электронн. регулирования аморт. Силы

N

Пригодны для			
NISSAN			
NISSAN NOTE (E11)			
B3 **1.4** 03/06 - 65 kW	**36-300051**	**36-300068**	стандартная подвеска
B3 **1.6** 03/06 - 81 kW	**36-148080**	**36-300068**	стандартная подвеска
B3 **1.5 dCi** 03/06 - 50 -76 kW	**36-160167**	**36-300068**	стандартная подвеска
B4 **1.4, 1.5 dCi, 1.6** 03/06 - 50 -81 kW	**22-165770** **22-165787**	**19-164588**	
B6 Sport **1.4, 1.5 dCi, 1.6** 03/06 - 50 -81 kW	**35-128625**	**24-128636**	VA: только в соединении с Renault 8200421993; только в соединении с Renault 8200421997
B8 **1.4, 1.5 dCi, 1.6** 03/06 - 50 -81 kW	**35-128649**	**24-128650**	VA: только в соединении с Renault 8200421993; только в соединении с Renault 8200421997
NISSAN PATHFINDER			
B6 Offroad **2.4 Привод на все колеса, 3.0 Привод на все колеса** 07/86 - 10/95 74 -95 kW	**24-012454**	**24-020770**	
NISSAN PATHFINDER			
B6 Offroad **3.0 Привод на все колеса** 12/89 - 07/90 95 kW	**24-012454**	**24-020770**	
NISSAN PATHFINDER (R50)			
B3 **3.5 V6 4WD** 11/00 - 12/04 162 kW	**36-217021**	**36-217038**	стандартная подвеска
B3 **2.7 TD 4WD, 3.2 TD 4WD, 3.3 V6 4WD** 09/97 - 09/99 96 -125 kW	**36-217014**	**36-217038**	стандартная подвеска
B3 **2.7 TD 4WD, 3.2 TD 4WD, 3.3 V6 4WD** 10/99 - 12/04 96 -125 kW	**36-217021**	**36-217038**	стандартная подвеска
B6 Offroad **2.4, 2.7 TD 4WD, 3.2 TD 4WD, 3.3 V6 4WD, 3.5 V6 4WD** 09/97 - 12/04 87 -162 kW	**34-050460**	**24-023450**	VA: Только для винтовых подвесок; без рецензии TUV
NISSAN PATHFINDER (R51)			
B4 **2.5 DCi, 2.5 dCi 4WD, 3.0 dCi, 4.0 4WD** 01/05 - 126 -198 kW	**19-167367**	**19-166445**	
B6 Offroad **2.5 DCi, 2.5 dCi 4WD, 3.0 dCi, 4.0 4WD** 01/05 - 126 -198 kW	**24-140874**	**24-140881**	без электронн. регулирования аморт. Силы
NISSAN PATROL Station Wagon (W160)			
B4 **2.8, 3.2 TD, 3.3 D, 4.0** 06/80 - 08/88 70 -108 kW	*19-020099*	*19-020105*	
B6 Offroad **2.8, 3.2 TD, 3.3 D, 4.0** 06/80 - 08/88 70 -108 kW	**24-004107**	**24-004206**	
NISSAN PATROL Hardtop (K160)			
B4 **2.8, 3.2 TD, 3.3 D** 11/79 - 08/88 70 -89 kW	*19-020099*	*19-020105*	
B6 Offroad **2.8, 3.2 TD, 3.3 D** 11/79 - 08/88 70 -89 kW	**24-004107**	**24-004206**	

N

Пригодны для			

NISSAN

NISSAN PATROL Hardtop (K160)

NISSAN PATROL Station Wagon (W260)

B4	**2.8 TD, 3.2 D** 04/89 - 11/95 81 -85 kW	**19-020136**	*19-020143*	

NISSAN PATROL Hardtop (K260)

B4	**2.8, 2.8 TD, 3.2 D, 4.2, 4.2 D** 04/89 - 12/97 81 -129 kW	**19-020136**	*19-020143*	
B6 Offroad	**2.8, 2.8 TD, 3.2 D, 4.2, 4.2 D** 05/86 - 12/97 81 -129 kW	**24-004107**	**24-020770**	на листовых рессорах

NISSAN PATROL GR I (Y60)

B4	**2.8 TD, 4.2 KAT, 4.2 D** 09/88 - 06/97 85 -121 kW	**19-020136**	**19-020129**	на витых пружинах
B6 Offroad	**2.8 TD, 4.2 KAT, 4.2 D** 09/88 - 06/97 85 -121 kW	**24-012669**	**24-012676**	на витых пружинах

NISSAN PATROL GR II (Y61)

B6 Offroad	**2.7 TD 4x4, 2.8 TD, 2.8 TDiC 4x4, 3.0 D, 3.0 DTi, 3.2 D 4x4, 4.2 D, 4.2 D 4x4, 4.2 TD, 4.2 TDi 4x4, 4.5, 4.5 i, 4.8, 4.8 Luxury 4x4** 06/97 - 70 -185 kW	**24-060431**	**24-060448**	

NISSAN PICK UP (D21)

B6 Offroad	**2.3 D 4WD, 2.4 4WD, 2.4 i 12V 4WD, 2.4 i 4WD, 2.5 D 4WD, 2.7 D 4WD, 2.7 TD 4WD, 3.0 i V6 4WD** 09/85 - 02/98 51 -109 kW	**24-010993**	**24-011006**	

NISSAN PICK UP (D22)

B6 Offroad	**2.4 4WD, 2.4 4x4, 2.4 i 4WD, 2.5 D 4WD, 2.5 Di 4WD, 2.5 TD 4WD, 2.7 TD 4WD, 3.0 4WD, 3.0 TD 4WD, 3.2 D 4WD, 3.3 4WD** 09/85 - 61 -125 kW	**24-010993**	**24-011006**	

NISSAN PRIMERA Hatchback (P10)

B3	**1.6** 06/90 - 01/96 66 -75 kW		**36-161720**	стандартная подвеска
B3	**2.0 16V, 2.0 i** 06/90 - 06/96 85 -92 kW	**36-154876**	**36-161720**	стандартная подвеска
B3	**2.0 D** 01/91 - 01/96 55 kW	**36-154876**	**36-161676**	стандартная подвеска
B4	**1.6** 06/90 - 01/96 66 -75 kW	**19-028620**	*22-049209*	без АБС
B4	**1.6** 06/90 - 01/96 66 -75 kW	**19-028620**		с АБС
B4	**2.0 16V, 2.0 i** 06/90 - 06/96 85 -92 kW	**19-028620**	*22-049254* *22-049261*	с АБС
B4	**2.0 D** 01/91 - 01/96 55 kW	**19-028620**	*22-049209*	без АБС
B4	**2.0 D** 01/91 - 01/96 55 kW	**19-028620**		с АБС

N

Пригодны для			

NISSAN

NISSAN PRIMERA Hatchback (P10)

B6 Sport	**1.6, 2.0 16V, 2.0 D, 2.0 i** 06/90 - 06/96 55 -92 kW	**24-017824**	**34-030110**	НА: Только для винтовых подвесок

NISSAN PRIMERA (P10)

B3	**1.6** 06/90 - 01/96 66 -75 kW		**36-154890**	стандартная подвеска
B3	**2.0, 2.0 16V, 2.0 i** 06/90 - 06/96 85 -105 kW	**36-154876**	**36-161713**	стандартная подвеска
B3	**2.0 GT** 06/90 - 01/96 110 kW		**36-161690**	стандартная подвеска
B3	**2.0 D** 01/91 - 01/96 55 kW	**36-154876**	**36-161676**	стандартная подвеска
B4	**1.6** 06/90 - 01/96 66 -75 kW	**19-028620**	*22-049209*	без АБС
B4	**1.6** 06/90 - 01/96 66 -75 kW	**19-028620**		с АБС
B4	**2.0, 2.0 16V, 2.0 GT, 2.0 i** 06/90 - 06/96 85 -110 kW	**19-028620**	*22-049254* *22-049261*	с АБС
B4	**2.0 D** 01/91 - 01/96 55 kW	**19-028620**		с АБС
B6 Sport	**1.6, 2.0, 2.0 16V, 2.0 D, 2.0 GT, 2.0 i** 06/90 - 06/96 55 -110 kW	**24-017824**	**34-030110**	НА: Только для винтовых подвесок

N

NISSAN PRIMERA Traveller (W10)

B3	**1.6 i** 07/90 - 03/98 66 -75 kW		**36-161720**	стандартная подвеска
B3	**2.0 i** 07/90 - 03/98 85 kW	**36-154876**	**36-161720**	стандартная подвеска
B3	**2.0 D** 07/90 - 12/95 55 kW	**36-154876**	**36-161720**	стандартная подвеска
B4	**1.6 i, 2.0 D, 2.0 i** 07/90 - 03/98 55 -85 kW	*22-047922* *22-047939*	*19-028835*	

NISSAN PRIMERA Hatchback (P11)

B3	**1.6 16V** 09/96 - 07/02 66 -78 kW	**36-163632**	**36-163601**	стандартная подвеска; тип модели: SLX; тип модели: SRI
B3	**2.0 16V** 09/96 - 07/02 85 -110 kW	**36-163625**	**36-163601**	стандартная подвеска; тип модели: SLX; тип модели: SRI
B3	**2.0 16V, 2.0 TD** 09/96 - 07/02 66 -110 kW	**36-163618**	**36-163601**	стандартная подвеска; тип модели: GT
B4	**1.6 16V, 1.8 16V, 2.0 16V, 2.0 TD** 09/96 - 07/02 66 -110 kW	**19-028620**		не для Япония; стандартная подвеска НА: страна выпуска автомобиля: Великобритания
B6 Sport	**1.6 16V, 1.8 16V, 2.0 16V, 2.0 TD** 09/96 - 07/02 66 -110 kW	**24-017824**	**24-023443**	для Япония НА: страна выпуска автомобиля: Япония

NISSAN PRIMERA (P11)

B3	**1.6 16V** 06/96 - 12/01 66 -78 kW	**36-163632**	**36-154906**	стандартная подвеска

Пригодны для			

NISSAN

NISSAN PRIMERA (P11)

B3	**2.0 16V** 09/96 - 12/01 85 -110 kW	**36-163625**	**36-154906**	стандартная подвеска; тип модели: SLX; тип модели: SRI
B3	**2.0 16V, 2.0 TD** 09/96 - 12/01 66 -110 kW	**36-163618**	**36-154906**	стандартная подвеска; тип модели: GT
B4	**1.6 16V, 1.8 16V, 2.0 16V, 2.0 TD** 06/96 - 12/01 66 -110 kW	**19-028620**		стандартная подвеска НА: страна выпуска автомобиля: Великобритания
B6 Sport	**1.6 16V, 1.8 16V, 2.0 16V, 2.0 TD** 06/96 - 12/01 66 -110 kW	**24-017824**	**24-023443**	НА: страна выпуска автомобиля: Япония

NISSAN PRIMERA Traveller (WP11)

B3	**1.6 16V** 04/98 - 12/01 66 -73 kW	**36-163632**	**36-154913**	стандартная подвеска
B3	**2.0 16V** 04/98 - 12/01 85 -103 kW	**36-163625**	**36-154913**	стандартная подвеска; тип модели: SLX; тип модели: SRI
B3	**2.0 16V, 2.0 TD** 04/98 - 12/01 66 -103 kW	**36-163618**	**36-154913**	стандартная подвеска; тип модели: GT
B4	**1.6 16V, 2.0 16V, 2.0 TD** 04/98 - 12/01 66 -103 kW	**19-028620**	*19-063508*	

NISSAN PRIMERA Hatchback (P12)

B1	**1.6, 1.8, 1.9 dCi, 2.0, 2.2 dCi, 2.2 Di** 07/02 - 78 -103 kW		**12-226368**	
B3	**1.6** 07/02 - 06/04 78 -80 kW	**36-214853**	**36-215201**	стандартная подвеска
B3	**1.6** 07/04 - 78 -80 kW	**36-200078**	**36-215201**	стандартная подвеска
B3	**1.8** 07/02 - 06/04 85 kW	**36-216376**	**36-215201**	стандартная подвеска
B3	**1.8, 1.9 dCi** 07/04 - 85 -88 kW	**36-200078**	**36-215201**	стандартная подвеска
B3	**2.0** 07/04 - 103 kW	**36-200078**	**36-215201**	стандартная подвеска
B3	**1.9 dCi, 2.0** 07/02 - 06/04 85 -103 kW	**36-212590**	**36-215201**	стандартная подвеска
B3	**2.2 Di** 07/02 - 06/04 93 kW	**36-216369**	**36-215201**	стандартная подвеска
B3	**2.2 Di** 07/04 - 93 kW	**36-200283**	**36-215201**	стандартная подвеска
B4	**1.6, 1.8, 1.9 dCi, 2.0, 2.2 dCi, 2.2 Di** 07/02 - 78 -103 kW	i.V. i.V.	**19-174204**	

NISSAN PRIMERA (P12)

B1	**1.6, 1.8, 1.9 dCi, 2.0, 2.2 dCi, 2.2 Di** 01/02 - 78 -103 kW		**12-226368**	
B3	**1.6** 01/02 - 06/04 78 -80 kW	**36-214853**	**36-215201**	стандартная подвеска
B3	**1.6** 07/04 - 78 -80 kW	**36-200078**	**36-215201**	стандартная подвеска

Пригодны для			

NISSAN

NISSAN PRIMERA (P12)

B3	**1.8, 1.9 dCi** 03/02 - 06/04 85 -88 kW	**36-216376**	**36-215201**	стандартная подвеска
B3	**1.8, 1.9 dCi** 07/04 - 85 -88 kW	**36-200078**	**36-215201**	стандартная подвеска
B3	**2.0** 03/02 - 06/04 103 kW	**36-212590**	**36-215201**	стандартная подвеска
B3	**2.0** 07/04 - 103 kW	**36-200078**	**36-215201**	стандартная подвеска
B3	**2.2 dCi, 2.2 Di** 03/02 - 06/04 93 -102 kW	**36-216369**	**36-215201**	стандартная подвеска
B3	**2.2 dCi, 2.2 Di** 07/04 - 93 -102 kW	**36-200283**	**36-215201**	стандартная подвеска
B4	**1.6, 1.8, 1.9 dCi, 2.0, 2.2 dCi, 2.2 Di** 01/02 - 78 -103 kW	i.V. i.V.	**19-174204**	

NISSAN PRIMERA универсал (WP12)

B1	**1.8, 1.9 dCi, 2.0, 2.2 dCi, 2.2 Di** 03/02 - 85 -103 kW		**12-226368**	
B3	**1.6 Visia** 01/02 - 06/04 80 kW	**36-214853**	**36-215201**	стандартная подвеска
B3	**1.6 Visia** 07/04 - 80 kW	**36-214853**	**36-215201**	стандартная подвеска
B3	**1.8** 03/02 - 06/04 85 kW	**36-214853**	**36-215201**	стандартная подвеска; механическая КПП
B3	**1.8** 03/02 - 06/04 85 kW	**36-212590**	**36-215201**	стандартная подвеска; АКПП
B3	**1.8** 07/04 - 85 kW	**36-200078**	**36-215201**	стандартная подвеска
B3	**1.9 dCi, 2.0** 03/02 - 85 -103 kW	**36-200078**	**36-215201**	стандартная подвеска
B3	**2.2 dCi, 2.2 Di** 03/02 - 93 -102 kW	**36-200283**	**36-215201**	стандартная подвеска
B4	**1.8, 1.9 dCi, 2.0, 2.2 dCi, 2.2 Di** 03/02 - 85 -103 kW	i.V. i.V.	**19-174204**	

NISSAN QASHQAI (J10, JJ10)

B3	**1.6** 02/07 - 84 kW	**36-199976**	**36-200511**	стандартная подвеска
B3	**2.0 Привод на все колеса** 02/07 - 103 kW	**36-213542**	**36-200528**	стандартная подвеска
B3	**1.5 dCi, 2.0** 02/07 - 76 -103 kW	**36-213542**	**36-200511**	стандартная подвеска
B3	**2.0 dCi, 2.0 dCi Привод на все колеса** 02/07 - 110 kW	**36-213559**	**36-213566**	стандартная подвеска

NISSAN SERENA (C23M)

B4	**1.6 16V** 02/93 - 05/96 71 kW		**19-028477**	стандартная подвеска; мост с жесткой балкой

N

Пригодны для			

NISSAN

NISSAN SERENA (C23M)

B4	**2.0 D, 2.4** 11/92 - 10/95 49 -93 kW		**19-028477** OO	стандартная подвеска; Варианты оснащения: ex. SGX; мост с жесткой балкой
B4	**2.3 D** 01/95 - 09/01 55 kW		**19-028477** OO	стандартная подвеска; Варианты оснащения: ex. SGX; мост с жесткой балкой

NISSAN SKYLINE (R32)

B6 Sport	**1.8, 2.0, 2.0 Turbo, 2.5** 03/89 - 06/93 67 -158 kW	**24-014731** OO	**24-014748** OO	тип модели: R32
B6 Sport	**2.0 4x4, 2.0 Turbo 4x4** 03/89 - 06/93 114 -158 kW	**24-014717** OO	**24-014724** TL	тип модели: R32
B8	**2.0 4x4, 2.0 Turbo 4x4** 03/89 - 06/93 114 -158 kW	*24-016728* OO	*24-016735* TL	тип модели: R32

NISSAN SKYLINE купе (R32)

B6 Sport	**2.0, 2.0 Turbo** 03/89 - 06/93 114 -158 kW	**24-014731** OO	**24-014748** OO	тип модели: R32
B6 Sport	**2.0 4x4, 2.0 Turbo 4x4, 2.6 Twin Turbo 4x4** 03/89 - 06/93 114 -206 kW	**24-014717** OO	**24-014724** TL	тип модели: R32
B8	**2.0 4x4, 2.0 Turbo 4x4, 2.6 Twin Turbo 4x4** 03/89 - 06/93 114 -206 kW	*24-016728* OO	*24-016735* TL	тип модели: R32

NISSAN SKYLINE (R33)

B6 Sport	**2.0, 2.5** 07/93 - 05/98 96 -140 kW	**24-018739** OO	**24-019163** OO	тип модели: R33
B6 Sport	**2.5 4x4** 07/93 - 05/98 140 kW	**24-021074** OO	**24-021081** TL	тип модели: R33

NISSAN SKYLINE купе (R33)

B6 Sport	**2.0, 2.5** 07/93 - 07/00 96 -184 kW	**24-018739** OO	**24-019163** OO	тип модели: R33
B16 PSS9	**2.5 4x4, 2.6 Twin Turbo 4x4, 2.5 4x4** 07/93 - 07/00 140 -206 kW	*48-080750*		без рецензии TUV; тип модели: R34 VA: Глубина (экспертиза): 40 мм HA: Глубина (экспертиза): 40 мм

NISSAN SKYLINE (R34)

B6 Sport	**2.0, 2.5** 06/98 - 07/00 114 -147 kW	**24-018739** OO	**24-019163** OO	тип модели: R33
B6 Sport	**2.5 4x4** 06/98 - 07/00 147 kW	**24-021074** OO	**24-021081** TL	тип модели: R33

NISSAN SKYLINE купе (R34)

B6 Sport	**2.0, 2.5** 06/98 - 07/00 114 -147 kW	**24-018739** OO	**24-019163** OO	тип модели: R33

NISSAN SKYLINE купе (V35)

B16 PSS9	**3.5 4x4** 08/03 - 206 kW	*48-080750*		без рецензии TUV; тип модели: R34 VA: Глубина (экспертиза): 40 мм HA: Глубина (экспертиза): 40 мм

Пригодны для			
NISSAN			
NISSAN SUNNY II Hatchback (N13)			
B3	**1.0, 1.3, 1.4, 1.4 LX, 1.5, 1.6, 1.6 GTI 16V, 1.6 i, 1.6 i 12V, 1.7 D, 1.8 GTI 16V** 06/86 - 06/91 37 -92 kW	**36-163595**	**36-161935**	стандартная подвеска
B4	**1.3, 1.4 LX, 1.5, 1.6, 1.6 GTI 16V, 1.6 i, 1.6 i 12V, 1.7 D, 1.8 GTI 16V** 06/86 - 06/91 40 -92 kW	*22-044969* *22-044976*	*22-044983* *22-044990*	
NISSAN SUNNY II (N13)				
B3	**1.3, 1.4, 1.4 LX, 1.5, 1.6, 1.6 GTI 16V, 1.6 i, 1.6 i 12V, 1.7 D** 06/86 - 10/91 40 -88 kW	**36-163595**	**36-161935**	стандартная подвеска
B4	**1.3, 1.4 LX, 1.5, 1.6, 1.6 GTI 16V, 1.6 i, 1.6 i 12V, 1.7 D** 06/86 - 10/91 40 -81 kW	*22-044969* *22-044976*	*22-044983* *22-044990*	
NISSAN SUNNY II Traveller (B12)				
B3	**1.5, 1.6, 1.6 i, 1.6 i 12V, 1.7 D** 01/86 - 06/91 40 -66 kW	**36-163595**		стандартная подвеска
B4	**1.5, 1.6, 1.6 i, 1.6 i 12V, 1.7 D** 01/86 - 06/91 40 -66 kW	*22-044969* *22-044976*	*22-044983* *22-044990*	
NISSAN SUNNY II купе (B12)				
B3	**1.5, 1.6, 1.6 GTI 16V, 1.6 i, 1.6 i 12V, 1.8 GTI 16V** 06/86 - 06/91 52 -92 kW	**36-163595**	**36-161935**	стандартная подвеска
B4	**1.5, 1.6, 1.6 GTI 16V, 1.6 i, 1.6 i 12V, 1.8 GTI 16V** 06/86 - 06/91 52 -92 kW	*22-044969* *22-044976*	*22-044983* *22-044990*	
NISSAN SUNNY III Liftback (N14)				
B3	**1.4 i, 1.4 i 16V** 10/90 - 06/95 55 -64 kW	**36-163595**	**36-154883**	стандартная подвеска
B3	**1.4 i, 1.4 i 16V, 1.6 i, 1.6 i 16V, 2.0 D** 10/90 - 06/95 55 -75 kW		**36-163588**	стандартная подвеска; Усиленное оснащение .
B3	**1.6 i, 1.6 i 16V, 2.0 D** 10/90 - 05/95 55 -75 kW	**36-154869**	**36-154883**	стандартная подвеска
B4	**1.4 i** 10/90 - 05/95 55 kW	*22-047946* *22-047953*	*22-049179* *22-049186*	без АБС
B4	**1.4 i** 10/90 - 05/95 55 kW	*22-047946* *22-047953*	*22-049230*	с АБС
B4	**1.6 i** 10/90 - 05/95 66 kW	*22-047946* *22-047953*	*22-049216*	без АБС
B4	**1.6 i, 1.6 i 16V** 10/90 - 05/95 66 -75 kW	*22-047946* *22-047953*	*22-049230*	с АБС
B4	**1.6 i 16V** 10/92 - 10/93 75 kW	*22-047946* *22-047953*	*22-049216*	без АБС
B4	**1.6 i 16V** 11/93 - 05/95 75 kW	*22-047946* *22-047953*	*22-049179* *22-049186*	без АБС
B4	**2.0 i 16V** 10/90 - 05/95 105 kW	*22-047946* *22-047953*	*22-049230*	с АБС

N

Пригодны для			

NISSAN

NISSAN SUNNY III Liftback (N14)

B4	**2.0 D** 10/90 - 05/95 55 kW	*22-047946* *22-047953*	*22-049179* *22-049186*	без АБС
B4	**2.0 D** 10/90 - 05/95 55 kW	*22-047946* *22-047953*	*22-049230*	с АБС

NISSAN SUNNY III Hatchback (N14)

B3	**1.4, 1.4 i, 1.4 i 16V** 10/90 - 06/95 55 -64 kW	**36-163595**	**36-154883**	стандартная подвеска
B3	**1.4, 1.4 i, 1.4 i 16V, 1.6 i, 1.6 i 16V, 2.0 D** 10/90 - 06/95 55 -75 kW		**36-163588**	стандартная подвеска; Усиленное оснащение .
B3	**1.6 i, 1.6 i 16V, 2.0 D** 10/90 - 05/95 55 -75 kW	**36-154869**	**36-154883**	стандартная подвеска
B4	**1.4 i, 1.4 i 16V** 10/90 - 05/95 55 -64 kW	*22-047946* *22-047953*	*22-049179* *22-049186*	без АБС
B4	**1.4 i, 1.4 i 16V** 10/90 - 05/95 55 -64 kW	*22-047946* *22-047953*	*22-049230*	с АБС
B4	**1.6 i** 10/90 - 05/95 66 kW	*22-047946* *22-047953*	*22-049216*	без АБС
B4	**1.6 i, 1.6 i 16V** 10/90 - 05/95 66 -75 kW	*22-047946* *22-047953*	*22-049230*	с АБС
B4	**1.6 i 16V** 10/92 - 10/93 75 kW	*22-047946* *22-047953*	*22-049216*	без АБС
B4	**1.6 i 16V** 11/93 - 05/95 75 kW	*22-047946* *22-047953*	*22-049179* *22-049186*	без АБС
B4	**2.0 D** 10/90 - 05/95 55 kW	*22-047946* *22-047953*	*22-049179* *22-049186*	без АБС
B4	**2.0 D** 10/90 - 05/95 55 kW	*22-047946* *22-047953*	*22-049230*	с АБС

NISSAN SUNNY III (N14)

B3	**1.4, 1.4 i, 1.4 i 16V** 10/90 - 06/95 55 -64 kW	**36-163595**	**36-154883**	стандартная подвеска
B3	**1.4, 1.4 i, 1.4 i 16V, 1.6, 1.6 i, 1.6 i 16V, 2.0, 2.0 D** 08/90 - 12/96 55 -104 kW		**36-163588**	стандартная подвеска; Усиленное оснащение .
B3	**1.6, 1.6 i, 1.6 i 16V, 2.0, 2.0 D** 08/90 - 05/95 55 -104 kW	**36-154869**	**36-154883**	стандартная подвеска
B4	**1.4 i** 10/90 - 05/95 55 kW	*22-047946* *22-047953*	*22-049179* *22-049186*	без АБС
B4	**1.4 i** 10/90 - 05/95 55 kW	*22-047946* *22-047953*	*22-049230*	с АБС
B4	**1.6 i 16V** 10/92 - 10/93 75 kW	*22-047946* *22-047953*	*22-049216*	без АБС
B4	**1.6 i 16V** 11/93 - 05/95 75 kW	*22-047946* *22-047953*	*22-049179* *22-049186*	без АБС
B4	**1.6, 1.6 i, 2.0** 08/90 - 12/96 66 -104 kW	*22-047946* *22-047953*	*22-049216*	без АБС

Пригодны для			

NISSAN

NISSAN SUNNY III (N14)

B4	**1.6, 1.6 i, 1.6 i 16V, 2.0** 08/90 - 12/96 66 -104 kW	*22-047946* *22-047953*	*22-049230*	с АБС
B4	**2.0 D** 10/90 - 05/95 55 kW	*22-047946* *22-047953*	*22-049179* *22-049186*	без АБС
B4	**2.0 D** 10/90 - 05/95 55 kW	*22-047946* *22-047953*	*22-049230*	с АБС

NISSAN TITAN

B6 Offroad	**5.6 SE** 10/03 - 227 kW	*24-197656* *24-116237*	**24-185967**	Привод на задние колеса
B6 Offroad	**5.6 Flex-Fuel 4WD, 5.6 LE 4x4** 10/03 - 224 -227 kW	*24-116237*	**24-116244**	Привод на все колеса

NISSAN TERRANO I (WD21)

B3	**2.4 i 4WD, 2.7 TD 4WD, 3.0 i 4WD** 10/87 - 12/95 73 -109 kW		**36-217045**	стандартная подвеска
B4	**2.4 i 4WD** 10/87 - 02/93 76 kW	**19-061085**	**19-061092**	
B4	**3.0 i 4WD** 01/90 - 12/95 109 kW	**19-061085**	**19-061092**	
B4	**2.7 TD 4WD** 02/89 - 02/96 73 kW	**19-061085**	**19-061092**	
B6 Offroad	**2.4 i 4WD, 2.7 TD 4WD, 3.0 i 4WD** 10/87 - 02/93 73 -109 kW	**24-012454**	**24-020770**	

NISSAN TERRANO II (R20)

B3	**2.4 4WD, 2.7 TDi 4WD** 05/96 - 06/99 85 -92 kW		**36-219230**	стандартная подвеска; Число дверей: 3
B3	**2.4 4WD, 2.7 TDi 4WD** 07/99 - 85 -92 kW		**36-219247**	стандартная подвеска; Число дверей: 3
B3	**2.4 4WD, 2.7 TDi 4WD** 05/96 - 06/99 85 -92 kW		**36-219254**	стандартная подвеска; Усиленное оснащение .; Число дверей: 5
B3	**2.4 4WD, 2.7 TDi 4WD** 07/99 - 85 -92 kW		**36-215133**	стандартная подвеска; Число дверей: 5
B4	**2.4 4WD, 2.4 i 12V 4WD, 2.7 TD 4WD, 2.7 TDi 4WD** 02/93 - 74 -92 kW	**19-105895**	**19-061092**	
B6 Offroad	**2.4 4WD, 2.4 i 12V 4WD, 2.7 TD 4WD, 2.7 TDi 4WD, 3.0 Di 4WD, 3.0 DiTD 4x4, 3.2 TDi 4x4** 10/92 - 06/03 74 -125 kW	**24-020763**	**24-020770**	

NISSAN XTERRA (N50)

B4	**2.8 4x4** 01/05 - 104 kW	**19-172903**	**19-172910**	без электронн. регулирования аморт. Силы
B6 Offroad	**2.8 4x4** 01/05 - 104 kW	**24-140874**	**24-144384**	без электронн. регулирования аморт. Силы

N

Пригодны для			
NISSAN			
NISSAN X-TRAIL (T30)			
B3 **2.0, 2.0 4x4, 2.0 LX** 07/01 - 10/05 103 -110 kW	**36-216284**	36-216321	стандартная подвеска
B3 **2.0, 2.0 4x4, 2.0 LX** 11/05 - 103 -110 kW	**36-216307**	36-216321	стандартная подвеска
B3 **2.2 DCi, 2.2 dCi 4x4, 2.2 DCi FWD, 2.2 Di 4x4** 07/01 - 05/05 84 -100 kW	**36-216291**	36-216321	стандартная подвеска
B3 **2.2 DCi, 2.2 dCi 4x4, 2.2 Di 4x4** 06/05 - 84 -100 kW	**36-215171**	36-216321	стандартная подвеска
B3 **2.5 4x4** 11/02 - 10/05 121 -132 kW	**36-216284**	36-216321	стандартная подвеска
B3 **2.5 4x4** 06/05 - 121 -132 kW	**36-216307**	36-216321	стандартная подвеска
NISSAN X-TRAIL (T31)			
B4 **2.0, 2.0 FWD, 2.0 dCi, 2.0 dCi FWD, 2.5** 03/07 - 103 -127 kW	22-213747 22-213754	**19-213767**	стандартная подвеска
NISSAN PRIMASTAR автобус (X83)			
B1 **2.0, dCi 100, dCi 115, dCi 120, dCi 140, dCi 150, dCi 80, dCi 90** 03/01 - 60 -107 kW	**12-224210**		VA: с шариковым подшибником
B3 **2.0, dCi 100, dCi 115, dCi 120, dCi 140, dCi 150, dCi 80, dCi 90** 03/01 - 60 -107 kW	36-199488	**36-198078**	стандартная подвеска
B4 **2.0, dCi 100, dCi 115, dCi 120, dCi 140, dCi 150, dCi 80, dCi 90** 03/01 - 60 -107 kW		**19-152615**	
NISSAN PRIMASTAR фургон (X83)			
B1 **2.0, dCi 100, dCi 115, dCi 120, dCi 140, dCi 150, dCi 80, dCi 90** 09/02 - 60 -107 kW	**12-224210**		VA: с шариковым подшибником
B3 **2.0, dCi 100, dCi 115, dCi 120, dCi 140, dCi 150, dCi 80, dCi 90** 09/02 - 60 -107 kW	36-199488	**36-198078**	стандартная подвеска
B4 **2.0, dCi 100, dCi 115, dCi 120, dCi 140, dCi 150, dCi 80, dCi 90** 09/02 - 60 -107 kW		**19-152615**	
NISSAN VANETTE CARGO фургон (HC 23)			
B4 **1.6 i, 2.3 D** 01/95 - 55 -71 kW		**19-028477**	стандартная подвеска; мост с жесткой балкой
NSU			
NSU 1000			
B6 Sport **C** 08/63 - 12/72 29 kW	**24-630085**	**24-004732**	
NSU 1200			
B6 Sport **C** 09/69 - 11/71 40 kW		**24-004732**	

Пригодны для			

NSU

NSU 1200

NSU PRINZ

B6 Sport	**1000, 1200, 600, 600 4L** 08/61 - 03/74 22 -48 kW	**24-630085**	**24-004732**	

NSU TT

B6 Sport	**1.2** 07/65 - 11/71 48 kW	**24-630085**	**24-004732**	

NSU TTS

B6 Sport	**1.0** 01/70 - 11/71 52 kW	**24-630085**	**24-004732**	

OPEL

OPEL AGILA (H00)

B3	**1.0 12V, 1.2 16V** 09/00 - 12/02 43 -55 kW	**36-215287**	*36-215379*	стандартная подвеска
B3	**1.0 12V, 1.2 16V** 01/03 - 43 -55 kW		**36-219285**	стандартная подвеска
B3	**1.0, 1.2 16V Twinport, 1.3 CDTI** 08/03 - 44 -59 kW		**36-219285**	стандартная подвеска
B4	**1.0, 1.0 12V, 1.2 16V, 1.2 16V Twinport, 1.3 CDTI** 09/00 - 43 -59 kW		**19-168784**	стандартная подвеска

OPEL AGILA

B4	**1.0, 1.0 LPG, 1.2, 1.2 LPG, 1.3 CDTI** 04/08 - 48 -69 kW	**22-166722** **22-166739**	**19-156545**	

OPEL ASCONA A (81_, 86_, 87_, 88_)

B3	**1.2 S** 04/72 - 08/75 44 kW		**36-162741**	стандартная подвеска
B3	**1.6 N, 1.6 S, 1.9 SR** 03/71 - 08/75 44 -66 kW		**36-162741**	стандартная подвеска
B4	**1.2 S, 1.6 N, 1.6 S, 1.9 SR** 03/71 - 08/75 44 -66 kW		*19-019604*	
B6 Sport	**1.2 S, 1.6 N, 1.6 S, 1.9 SR** 03/71 - 08/75 44 -66 kW	**24-627726**	**24-009188**	VA: Параметр: 310/150

OPEL ASCONA A Voyage (84_, 89_)

B4	**1.6 N, 1.6 S, 1.9 SR** 10/70 - 08/75 44 -66 kW		*19-019604*	

OPEL ASCONA B (81_, 86_, 87_, 88_)

B3	**1.2, 1.2 S, 1.3 N, 1.3 S** 09/75 - 08/81 40 -55 kW	**36-162659**	**36-162604**	стандартная подвеска
B3	**1.6 N, 1.6 S, 1.9 N, 1.9 S, 2.0 E, 2.0 N, 2.0 S** 09/75 - 08/81 44 -81 kW	**36-162680**	**36-162604**	стандартная подвеска
B3	**2.0 D** 08/78 - 08/81 43 kW		**36-162604**	стандартная подвеска

Пригодны для			

OPEL

OPEL ASCONA B (81_, 86_, 87_, 88_)

B4	**1.2, 1.2 S, 1.3 N, 1.3 S, 1.6 N, 1.6 S, 1.9 N, 1.9 S, 2.0 D, 2.0 N, 2.0 S** 09/75 - 08/81 40 -74 kW	**19-019444**	*19-019604*	
B4	**2.0 E** 08/79 - 08/81 81 kW		*19-019604*	
B6 Sport	**1.2, 1.2 S, 1.3 N, 1.3 S, 1.6 N, 1.6 S, 1.9 N, 1.9 S, 2.0 D, 2.0 E, 2.0 N, 2.0 S** 09/75 - 08/81 40 -81 kW	**24-006866**	**24-008938**	VA: Параметр: 150/60 HA: Параметр: 220/80
B6 Sport	**1.2, 1.2 S, 1.3 N, 1.3 S, 1.6 N, 1.6 S, 1.9 N, 1.9 S, 2.0 D, 2.0 E, 2.0 N, 2.0 S, 2.4 400** 09/75 - 08/81 40 -106 kW	**24-008839**	**24-008938**	тип модели: Rallye VA: Параметр: 331/124 HA: Параметр: 220/80
B6 Sport	**1.2, 1.2 S, 1.3 N, 1.3 S, 1.6 N, 1.6 S, 1.9 N, 1.9 S, 2.0 D, 2.0 E, 2.0 N, 2.0 S** 09/75 - 08/81 40 -81 kW	**24-000819**	**24-000918**	тип модели: Rennen VA: Параметр: 310/160 HA: Параметр: 274/95

OPEL ASCONA C Наклонная задняя часть (84_, 89_)

B3	**1.3 N, 1.3 S** 09/81 - 05/82 44 -55 kW	**36-161829**	**38-154508**	стандартная подвеска; механическая КПП
B3	**1.3 N, 1.3 S** 09/81 - 05/82 44 -55 kW	**36-161812**	**38-154508**	стандартная подвеска; АКПП
B3	**1.3 N, 1.3 S** 06/82 - 08/88 44 -55 kW	**36-161560**	**38-154508**	стандартная подвеска; механическая КПП
B3	**1.3 N, 1.3 S** 06/82 - 08/88 44 -55 kW	**36-161522**	**38-154508**	стандартная подвеска; АКПП
B3	**1.6, 1.6 i, 1.6 i KAT, 1.6 S** 09/81 - 08/88 55 -66 kW	**36-161539**	**38-154508**	стандартная подвеска; механическая КПП
B3	**1.6, 1.6 i, 1.6 i KAT, 1.6 S** 09/81 - 08/88 55 -66 kW	**36-161515**	**38-154508**	стандартная подвеска; АКПП
B3	**1.8 E** 01/85 - 08/86 74 kW	**36-161560**	**38-154508**	стандартная подвеска; механическая КПП
B3	**1.8 E** 01/85 - 08/86 74 kW	**36-161539**	**38-154508**	стандартная подвеска; АКПП
B3	**1.6 D** 03/82 - 08/88 40 kW	**36-161515**	**38-154508**	стандартная подвеска; механическая КПП
B3	**1.6 D** 03/82 - 08/88 40 kW		**38-154508**	стандартная подвеска; АКПП
B4	**1.3 N, 1.3 S, 1.6, 1.6 D, 1.6 S, 1.8 i** 09/81 - 08/84 40 -85 kW	*21-030437* **11-101314** SP	**19-019864**	-> CH.Nr.: F1.003.026; -> CH.Nr.: F5.000.000; -> CH.Nr.: 6.000.000
B4	**1.3 N, 1.3 S, 1.6, 1.6 D, 1.6 S, 1.8 i** 09/84 - 08/88 40 -85 kW		**19-019864**	CH.Nr.: F1.003.027 ->; CH.Nr.: F5.000.001 ->; CH.Nr.: 6.000.001 ->
B4	**1.6, 1.6 i, 1.6 i KAT, 1.8, 1.8 E, 2.0 i, 2.0 i GT, 2.0 i KAT** 01/85 - 08/88 55 -95 kW		**19-019864**	
B6 Sport	**1.3 N, 1.3 S, 1.6, 1.6 D, 1.6 i, 1.6 i KAT, 1.6 S, 1.8, 1.8 E, 1.8 i, 2.0 i, 2.0 i GT, 2.0 i KAT** 09/81 - 08/88 40 -95 kW		*24-000970*	

Пригодны для				

OPEL

OPEL ASCONA C (81_, 86_, 87_, 88_)

B3	**1.3 N, 1.3 S** 09/81 - 05/82 44 -55 kW	**36-161829**	**38-154508**	стандартная подвеска; механическая КПП
B3	**1.3 N, 1.3 S** 09/81 - 05/82 44 -55 kW	**36-161812**	**38-154508**	стандартная подвеска; АКПП
B3	**1.3 N, 1.3 S** 06/82 - 08/88 44 -55 kW	**36-161560**	**38-154508**	стандартная подвеска; механическая КПП
B3	**1.3 N, 1.3 S** 06/82 - 08/88 44 -55 kW	**36-161522**	**38-154508**	стандартная подвеска; АКПП
B3	**1.6, 1.6 i, 1.6 i KAT, 1.6 S** 09/81 - 08/88 55 -66 kW	**36-161539**	**38-154508**	стандартная подвеска; механическая КПП
B3	**1.6, 1.6 i, 1.6 i KAT, 1.6 S** 09/81 - 08/88 55 -66 kW	**36-161515**	**38-154508**	стандартная подвеска; АКПП
B3	**1.8 E** 01/85 - 08/86 74 kW	**36-161560**	**38-154508**	стандартная подвеска; механическая КПП
B3	**1.8 E** 01/85 - 08/86 74 kW	**36-161539**	**38-154508**	стандартная подвеска; АКПП
B3	**1.6 D** 03/82 - 08/88 40 kW	**36-161515**	**38-154508**	стандартная подвеска; механическая КПП
B3	**1.6 D** 03/82 - 08/88 40 kW		**38-154508**	стандартная подвеска; АКПП
B4	**1.3 N, 1.3 S, 1.6, 1.6 D, 1.6 S, 1.8 i, 2.0** 09/81 - 08/84 40 -85 kW	*21-030437* **11-101314** *SP*	**19-019864**	-> CH.Nr.: F1.003.026; -> CH.Nr.: F5.000.000; -> CH.Nr.: 6.000.000
B4	**1.3 N, 1.3 S, 1.6, 1.6 D, 1.6 S, 1.8 i** 09/84 - 08/88 40 -85 kW		**19-019864**	CH.Nr.: F1.003.027 ->; CH.Nr.: F5.000.001 ->; CH.Nr.: 6.000.001 ->
B4	**1.6, 1.6 i, 1.6 i KAT, 1.8, 1.8 E, 2.0, 2.0 i, 2.0 i GT, 2.0 i KAT** 09/81 - 08/88 55 -95 kW		**19-019864**	
B6 Sport	**1.3 N, 1.3 S, 1.6, 1.6 i, 1.6 i KAT, 1.6 S, 1.8, 1.8 E, 1.8 i, 2.0, 2.0 i, 2.0 i GT, 2.0 i KAT** 09/81 - 08/88 44 -95 kW		*24-000970*	

OPEL ASTRA F Наклонная задняя часть (53_, 54_, 58_, 59_)

B1	**1.4, 1.4 i, 1.4 i 16V, 1.4 Si, 1.6, 1.6 i, 1.6 i 16V, 1.6 Si, 1.7 D, 1.7 TD, 1.7 TDS, 1.8, 1.8 i, 1.8 i 16V, 2.0 GSI 16V, 2.0 i, 2.0 i 16V** 09/91 - 01/98 42 -110 kW	**12-116812**		VA: с шариковым подшибником
B2	**1.4, 1.4 i, 1.4 i 16V, 1.4 Si, 1.6, 1.6 i, 1.6 i 16V, 1.6 Si, 1.7 D, 1.7 TD, 1.7 TDS, 1.8, 1.8 i, 1.8 i 16V, 2.0 i** 09/91 - 01/98 42 -92 kW	**16-031548** **11-101369** *SP*	**15-062215**	
B3	**1.4, 1.4 i, 1.4 i 16V, 1.4 Si, 1.6, 1.6 i, 1.6 i 16V, 1.6 Si** 09/91 - 12/94 44 -74 kW	**36-130481**	**38-130366**	стандартная подвеска
B3	**1.4, 1.4 i, 1.4 i 16V, 1.4 Si, 1.6, 1.6 i, 1.6 i 16V, 1.6 Si** 09/91 - 12/94 44 -74 kW	**36-130139**	**38-130465**	стандартная подвеска; Усиленное оснащение .
B3	**1.6 i 16V, 1.7 D, 1.7 TD, 1.7 TDS, 1.8, 1.8 i, 1.8 i 16V, 2.0 GSI 16V, 2.0 i, 2.0 i 16V** 09/91 - 01/98 42 -110 kW	**36-197941**	**38-161063**	спортивная подвеска; тип модели: GSI

Пригодны для			

OPEL

OPEL ASTRA F Наклонная задняя часть (53_, 54_, 58_, 59_)

B3	**1.7 D, 1.8, 1.8 i, 1.8 i 16V, 2.0 i, 2.0 i 16V** 09/91 - 01/98 42 -100 kW	**36-130115**	**38-130366**	стандартная подвеска
B3	**1.7 D, 1.7 TD, 1.7 TDS, 1.8, 1.8 i, 1.8 i 16V, 2.0 i, 2.0 i 16V** 09/91 - 01/98 42 -100 kW	**36-130139**	**38-130465**	стандартная подвеска; Усиленное оснащение .
B3	**1.7 TD, 1.7 TDS** 12/91 - 01/98 50 -60 kW	**36-130122**	**38-130366**	стандартная подвеска
B4	**1.4, 1.4 i, 1.4 i 16V, 1.4 Si, 1.6, 1.6 i, 1.6 i 16V, 1.6 Si, 1.7 D, 1.7 TD, 1.7 TDS, 1.8, 1.8 i, 1.8 i 16V, 2.0 GSI 16V, 2.0 i, 2.0 i 16V** 09/91 - 01/98 42 -110 kW	**21-030260** **11-101369** SP	**19-019956**	
B6 Sport	**1.4, 1.4 i, 1.4 i 16V, 1.4 Si, 1.6, 1.6 i, 1.6 i 16V, 1.6 Si, 1.7 D, 1.7 TD, 1.7 TDS, 1.8, 1.8 i, 1.8 i 16V, 2.0 GSI 16V, 2.0 i, 2.0 i 16V** 09/91 - 01/98 42 -110 kW	**34-030035**	**24-015523**	
B8	**1.4, 1.4 i, 1.4 i 16V, 1.4 Si, 1.6, 1.6 i, 1.6 i 16V, 1.6 Si, 1.7 D, 1.7 TD, 1.7 TDS, 1.8, 1.8 i, 1.8 i 16V, 2.0 GSI 16V, 2.0 i, 2.0 i 16V** 09/91 - 01/98 42 -110 kW	**34-181577**	**24-015523**	
B10	**1.4, 1.4 i, 1.4 i 16V, 1.4 Si, 1.6, 1.6 i, 1.6 i 16V, 1.6 Si, 1.7 D, 1.7 TD, 1.7 TDS, 1.8, 1.8 i, 1.8 i 16V, 2.0 GSI 16V, 2.0 i, 2.0 i 16V** 09/91 - 01/98 42 -110 kW	**46-111920**		Обязанность, предусмотренная экспертизой; механическая КПП VA: Глубина (экспертиза): 60 мм; Нагрузка оси до: 900 кг HA: Глубина (экспертиза): 40 мм; Нагрузка оси до: 800 кг
B12 PK	**1.4, 1.4 i, 1.4 i 16V, 1.4 Si, 1.6, 1.6 i, 1.6 i 16V, 1.6 Si, 1.7 D, 1.7 TD, 1.7 TDS, 1.8, 1.8 i, 1.8 i 16V, 2.0 GSI 16V, 2.0 i, 2.0 i 16V** 09/91 - 01/98 42 -110 kW	**46-188861**		Обязанность, предусмотренная экспертизой VA: Глубина (экспертиза): 30 мм; Нагрузка оси до: 870 кг HA: Глубина (экспертиза): 30 мм; Нагрузка оси до: 800 кг
B12 SL	**1.4, 1.4 i, 1.4 i 16V, 1.4 Si, 1.6, 1.6 i, 1.6 i 16V, 1.6 Si, 1.7 D, 1.7 TD, 1.7 TDS, 1.8, 1.8 i, 1.8 i 16V, 2.0 GSI 16V, 2.0 i, 2.0 i 16V** 09/91 - 01/98 42 -110 kW	**46-188885**		Обязанность, предусмотренная экспертизой VA: Глубина (экспертиза): 45-50 мм; Нагрузка оси до: 900 кг HA: Глубина (экспертиза): 30 мм; Нагрузка оси до: 800 кг

OPEL ASTRA F (56_, 57_)

B1	**1.4, 1.4 i, 1.4 i 16V, 1.4 Si, 1.6, 1.6 i, 1.6 i 16V, 1.6 Si, 1.7 D, 1.7 TD, 1.7 TDS, 1.8 i, 1.8 i 16V, 2.0 i, 2.0 i 16V** 09/91 - 09/98 42 -100 kW	**12-116812**		VA: с шариковым подшибником
B2	**1.4, 1.4 i, 1.4 i 16V, 1.4 Si, 1.6, 1.6 i, 1.6 i 16V, 1.6 Si, 1.7 D, 1.7 TD, 1.7 TDS, 1.8 i, 1.8 i 16V, 2.0 i, 2.0 i 16V** 09/91 - 09/98 42 -100 kW	**16-031548** **11-101369** SP	**15-062215**	
B3	**1.4, 1.4 i, 1.4 i 16V, 1.4 Si, 1.6, 1.6 i, 1.6 i 16V, 1.6 Si** 09/91 - 12/94 44 -74 kW	**36-130481**	**38-130366**	стандартная подвеска
B3	**1.4, 1.4 i, 1.4 i 16V, 1.4 Si, 1.6, 1.6 i, 1.6 i 16V, 1.6 Si, 1.7 D, 1.7 TD, 1.7 TDS, 1.8 i, 1.8 i 16V, 2.0 i, 2.0 i 16V** 09/91 - 09/98 42 -100 kW	**36-130139**	**38-130465**	стандартная подвеска; Усиленное оснащение .

Пригодны для			
OPEL			
OPEL ASTRA F (56_, 57_)			
B3 **1.6 i 16V, 1.7 D, 1.7 TD, 1.7 TDS, 1.8 i, 1.8 i 16V, 2.0 i, 2.0 i 16V** 03/92 - 09/98 42 -100 kW	**36-197941**	**38-161063**	спортивная подвеска; тип модели: GSI
B3 **1.7 D, 1.8 i, 1.8 i 16V, 2.0 i, 2.0 i 16V** 03/92 - 09/98 42 -100 kW	**36-130115**	**38-130366**	стандартная подвеска
B3 **1.7 TD, 1.7 TDS** 03/92 - 09/98 50 -60 kW	**36-130122**	**38-130366**	стандартная подвеска
B4 **1.4, 1.4 i, 1.4 i 16V, 1.4 Si, 1.6, 1.6 i, 1.6 i 16V, 1.6 Si, 1.7 D, 1.7 TD, 1.7 TDS, 1.8 i, 1.8 i 16V, 2.0 i, 2.0 i 16V** 09/91 - 09/98 42 -100 kW	**21-030260** **11-101369** SP	**19-019956**	
B6 Sport **1.4, 1.4 i, 1.4 i 16V, 1.4 Si, 1.6, 1.6 i, 1.6 i 16V, 1.6 Si, 1.7 D, 1.7 TD, 1.7 TDS, 1.8 i, 1.8 i 16V, 2.0 i, 2.0 i 16V** 09/91 - 09/98 42 -100 kW	**34-030035**	**24-015523**	
B8 **1.4, 1.4 i, 1.4 i 16V, 1.4 Si, 1.6, 1.6 i, 1.6 i 16V, 1.6 Si, 1.7 D, 1.7 TD, 1.7 TDS, 1.8 i, 1.8 i 16V, 2.0 i, 2.0 i 16V** 09/91 - 09/98 42 -100 kW	**34-181577**	**24-015523**	
B10 **1.4, 1.4 i, 1.4 i 16V, 1.4 Si, 1.6, 1.6 i, 1.6 i 16V, 1.6 Si, 1.7 D, 1.7 TD, 1.7 TDS, 1.8 i, 1.8 i 16V, 2.0 i, 2.0 i 16V** 09/91 - 09/98 42 -100 kW	**46-111920**		Обязанность, предусмотренная экспертизой; механическая КПП VA: Глубина (экспертиза): 60 мм; Нагрузка оси до: 900 кг HA: Глубина (экспертиза): 40 мм; Нагрузка оси до: 800 кг
B12 PK **1.4, 1.4 i, 1.4 i 16V, 1.4 Si, 1.6, 1.6 i, 1.6 i 16V, 1.6 Si, 1.7 D, 1.7 TD, 1.7 TDS, 1.8 i, 1.8 i 16V, 2.0 i, 2.0 i 16V** 09/91 - 09/98 42 -100 kW	**46-188861**		Обязанность, предусмотренная экспертизой VA: Глубина (экспертиза): 30 мм; Нагрузка оси до: 870 кг HA: Глубина (экспертиза): 30 мм; Нагрузка оси до: 800 кг
B12 SL **1.4, 1.4 i, 1.4 i 16V, 1.4 Si, 1.6, 1.6 i, 1.6 i 16V, 1.6 Si, 1.7 D, 1.7 TD, 1.7 TDS, 1.8 i, 1.8 i 16V, 2.0 i, 2.0 i 16V** 09/91 - 09/98 42 -100 kW	**46-188885**		Обязанность, предусмотренная экспертизой VA: Глубина (экспертиза): 45-50 мм; Нагрузка оси до: 900 кг HA: Глубина (экспертиза): 30 мм; Нагрузка оси до: 800 кг
OPEL ASTRA F универсал (51_, 52_)			
B1 **1.4, 1.4 i, 1.4 i 16V, 1.4 Si, 1.6, 1.6 i, 1.6 i 16V, 1.6 Si, 1.7 D, 1.7 TD, 1.7 TDS, 1.8 i, 1.8 i 16V, 2.0 i, 2.0 i 16V** 09/91 - 01/98 42 -110 kW	**12-116812**		VA: с шариковым подшибником
B2 **1.4, 1.4 i, 1.4 i 16V, 1.4 Si, 1.6, 1.6 i, 1.6 i 16V, 1.6 Si, 1.7 D, 1.7 TD, 1.7 TDS, 1.8 i, 1.8 i 16V, 2.0 i, 2.0 i 16V** 09/91 - 01/98 42 -110 kW	**16-031548** **11-101369** SP	**15-069115**	
B3 **1.4, 1.4 i, 1.4 i 16V, 1.4 Si, 1.6, 1.6 i, 1.6 i 16V, 1.6 Si** 09/91 - 12/94 44 -74 kW	**36-130481**	**38-130380**	стандартная подвеска; без регулируемой подвески
B3 **1.4, 1.4 i, 1.4 i 16V, 1.4 Si, 1.6, 1.6 i, 1.6 i 16V, 1.6 Si** 09/91 - 12/94 44 -74 kW	**36-130139**		стандартная подвеска; Усиленное оснащение .
B3 **1.6 i 16V, 1.7 D, 1.7 TD, 1.7 TDS, 1.8 i, 1.8 i 16V, 2.0 i, 2.0 i 16V** 03/93 - 01/98 42 -110 kW	**36-197941**	**38-130380**	спортивная подвеска; без регулируемой подвески

Пригодны для			
OPEL			
OPEL ASTRA F универсал (51_, 52_)			
B3 **1.7 D, 1.7 TD, 1.7 TDS, 1.8 i, 1.8 i 16V, 2.0 i, 2.0 i 16V** 09/91 - 01/98 42 -110 kW	**36-130115**	**38-130380**	стандартная подвеска; без регулируемой подвески
B3 **1.7 D, 1.7 TD, 1.7 TDS, 1.8 i, 1.8 i 16V, 2.0 i, 2.0 i 16V** 09/91 - 01/98 42 -110 kW	**36-130139**		стандартная подвеска; Усиленное оснащение .
B4 **1.4, 1.4 i, 1.4 i 16V, 1.4 Si, 1.6, 1.6 i, 1.6 i 16V, 1.6 Si, 1.7 D, 1.7 TD, 1.7 TDS, 1.8 i, 1.8 i 16V, 2.0 i, 2.0 i 16V** 09/91 - 01/98 42 -110 kW	**21-030260** **11-101369** SP	**19-019772**	стандартная подвеска
B6 Sport **1.4, 1.4 i, 1.4 i 16V, 1.4 Si, 1.6, 1.6 i, 1.6 i 16V, 1.6 Si, 1.7 D, 1.7 TD, 1.7 TDS, 1.8 i, 1.8 i 16V, 2.0 i, 2.0 i 16V** 09/91 - 01/98 42 -110 kW	**34-030035**	**24-016476**	HA: Более тугая регулировка (настройка)
B8 **1.4, 1.4 i, 1.4 i 16V, 1.4 Si, 1.6 i, 1.6 i 16V, 1.6 Si, 1.7 D, 1.7 TD, 1.7 TDS, 1.8 i, 1.8 i 16V, 2.0 i, 2.0 i 16V** 09/91 - 01/98 42 -110 kW	**34-181577**	**24-016483**	
B12 PK **1.4, 1.4 i, 1.4 i 16V, 1.4 Si, 1.6, 1.6 i, 1.6 i 16V, 1.6 Si, 1.7 D, 1.7 TD, 1.7 TDS, 1.8 i, 1.8 i 16V, 2.0 i, 2.0 i 16V** 09/91 - 01/98 42 -110 kW	**46-188878**		Обязанность, предусмотренная экспертизой VA: Глубина (экспертиза): 30 мм; Нагрузка оси до: 870 кг HA: Глубина (экспертиза): 30 мм; Нагрузка оси до: 860 кг
OPEL ASTRA F кабрио (53_B)			
B1 **1.4 i 16V, 1.4 Si, 1.6 i, 1.8 i 16V, 2.0 i** 03/93 - 03/01 52 -85 kW	**12-116812**		VA: с шариковым подшибником
B2 **1.4 i 16V, 1.4 Si, 1.6 i, 1.8 i 16V, 2.0 i** 03/93 - 03/01 52 -85 kW	**16-031548** **11-101369** SP	**15-062215**	
B3 **1.4 i 16V, 1.4 Si, 1.6 i** 03/93 - 03/01 52 -66 kW	**36-130481**	**38-130465**	стандартная подвеска
B3 **1.4 i 16V, 1.4 Si, 1.6 i, 1.8 i 16V, 2.0 i** 03/93 - 03/01 52 -85 kW	**36-130139**		стандартная подвеска; Усиленное оснащение .
B3 **1.8 i 16V, 2.0 i** 03/93 - 03/01 85 kW	**36-130115**	**38-130465**	стандартная подвеска
B3 **1.8 i 16V, 2.0 i** 03/93 - 03/01 85 kW	**36-197941**	**38-130465**	спортивная подвеска; тип модели: GSI
B4 **1.4 i 16V, 1.4 Si, 1.6 i, 1.8 i 16V, 2.0 i** 03/93 - 03/01 52 -85 kW	**21-030260** **11-101369** SP	**19-019956**	
B6 Sport **1.4 i 16V, 1.4 Si, 1.6 i, 1.8 i 16V, 2.0 i** 03/93 - 03/01 52 -85 kW	**34-030035**	**24-015523**	
B8 **1.4 i 16V, 1.4 Si, 1.6 i, 1.8 i 16V, 2.0 i** 03/93 - 03/01 52 -85 kW	**34-181577**	**24-015523**	
B12 PK **1.4 i 16V, 1.4 Si, 1.6 i, 1.8 i 16V, 2.0 i** 03/93 - 03/01 52 -85 kW	**46-188861**		Обязанность, предусмотренная экспертизой VA: Глубина (экспертиза): 30 мм; Нагрузка оси до: 870 кг HA: Глубина (экспертиза): 30 мм; Нагрузка оси до: 800 кг

Пригодны для			

OPEL

OPEL ASTRA F Van (55_)

B1	**1.4 i, 1.6 i, 1.7 D, 1.7 TD** 10/91 - 01/99 42 -55 kW	**12-116812**		VA: с шариковым подшибником
B2	**1.4 i, 1.6 i, 1.7 D, 1.7 TD** 10/91 - 01/99 42 -55 kW	**16-031548** **11-101369** SP		
B4	**1.4 i, 1.6 i, 1.7 D, 1.7 TD** 10/91 - 01/99 42 -55 kW	**21-030260** **11-101369** SP		

OPEL ASTRA F CLASSIC Наклонная задняя часть

B1	**1.4 i, 1.6 i, 1.6 i 16V, 1.7 TD, 1.8 i, 2.0 Di, 2.0 DTi, 2.0 i** 01/98 - 08/02 44 -118 kW	**12-116812**		VA: с шариковым подшибником
B2	**1.4 i, 1.6 i, 1.6 i 16V, 1.7 TD, 1.8 i, 2.0 Di, 2.0 DTi, 2.0 i** 01/98 - 08/02 44 -118 kW	**16-031548** **11-101369** SP	**15-062215**	
B3	**1.4 i, 1.6 i, 1.6 i 16V** 01/98 - 08/02 44 -74 kW	**36-130481**	**38-130366**	стандартная подвеска
B3	**1.4 i, 1.6 i, 1.6 i 16V, 1.7 TD, 1.8 i, 2.0 Di, 2.0 DTi, 2.0 i** 01/98 - 08/02 44 -118 kW	**36-130139**	**38-130465**	стандартная подвеска; Усиленное оснащение .
B3	**1.8 i, 2.0 Di, 2.0 i** 03/98 - 08/00 60 -118 kW	**36-130115**	**38-130366**	стандартная подвеска
B3	**1.7 TD, 2.0 DTi** 03/98 - 08/00 50 -74 kW	**36-130122**	**38-130366**	стандартная подвеска
B4	**1.4 i, 1.6 i, 1.6 i 16V, 1.7 TD, 1.8 i, 2.0 Di, 2.0 DTi, 2.0 i** 01/98 - 08/02 44 -118 kW	**21-030260** **11-101369** SP	**19-019956**	
B6 Sport	**1.4 i, 1.6 i, 1.6 i 16V, 1.7 TD, 1.8 i, 2.0 Di, 2.0 DTi, 2.0 i** 01/98 - 08/02 44 -118 kW	**34-030035**	**24-015523**	
B8	**1.4 i, 1.6 i, 1.6 i 16V, 1.7 TD, 1.8 i, 2.0 Di, 2.0 DTi, 2.0 i** 01/98 - 08/02 44 -118 kW	**34-181577**	**24-015523**	
B10	**1.4 i, 1.6 i, 1.6 i 16V, 1.7 TD, 1.8 i, 2.0 Di, 2.0 DTi, 2.0 i** 01/98 - 08/02 44 -118 kW	**46-111920**		Обязанность, предусмотренная экспертизой; механическая КПП VA: Глубина (экспертиза): 60 мм; Нагрузка оси до: 900 кг HA: Глубина (экспертиза): 40 мм; Нагрузка оси до: 800 кг

OPEL ASTRA F CLASSIC седан

B1	**1.4 i, 1.6 i, 1.6 i 16V** 01/98 - 08/02 44 -74 kW	**12-116812**		VA: с шариковым подшибником
B2	**1.4 i, 1.6 i, 1.6 i 16V** 01/98 - 08/02 44 -74 kW	**16-031548** **11-101369** SP	**15-062215**	
B3	**1.4 i, 1.6 i, 1.6 i 16V** 01/98 - 08/02 44 -74 kW	**36-130481**	**38-130366**	стандартная подвеска
B3	**1.4 i, 1.6 i, 1.6 i 16V** 01/98 - 08/02 44 -74 kW	**36-130139**	**38-130465**	стандартная подвеска; Усиленное оснащение .
B4	**1.4 i, 1.6 i, 1.6 i 16V** 01/98 - 08/02 44 -74 kW	**21-030260** **11-101369** SP	**19-019956**	
B6 Sport	**1.4 i, 1.6 i, 1.6 i 16V** 01/98 - 08/02 44 -74 kW	**34-030035**	**24-015523**	

Пригодны для			

OPEL

OPEL ASTRA F CLASSIC седан

B8	**1.4 i, 1.6 i, 1.6 i 16V** 01/98 - 08/02 44 -74 kW	**34-181577**	**24-015523**	
B10	**1.4 i, 1.6 i, 1.6 i 16V** 01/98 - 08/02 44 -74 kW	**46-111920**		Обязанность, предусмотренная экспертизой; механическая КПП VA: Глубина (экспертиза): 60 мм; Нагрузка оси до: 900 кг HA: Глубина (экспертиза): 40 мм; Нагрузка оси до: 800 кг

OPEL ASTRA F CLASSIC универсал

B1	**1.4 Comfort, 1.4 i, 1.6 i, 1.6 i 16V, 1.8** 02/03 - 01/05 44 -81 kW	**12-116812**		VA: с шариковым подшибником
B2	**1.4 Comfort, 1.4 i, 1.6 i, 1.6 i 16V, 1.8** 02/03 - 01/05 44 -81 kW	**16-031548** **11-101369** *SP*	**15-069115**	
B3	**1.4 Comfort, 1.4 i, 1.6 i, 1.6 i 16V** 01/98 - 01/05 44 -74 kW	**36-130115**	**38-130380**	стандартная подвеска
B4	**1.4 Comfort, 1.4 i, 1.6 i, 1.6 i 16V, 1.8** 02/03 - 01/05 44 -81 kW	**21-030260** **11-101369** *SP*	**19-019956**	
B6 Sport	**1.4 Comfort, 1.4 i, 1.6 i, 1.6 i 16V, 1.8** 02/03 - 01/05 44 -81 kW	**34-030035**	**24-016476**	HA: Более тугая регулировка (настройка)
B8	**1.4 Comfort, 1.4 i, 1.6 i, 1.6 i 16V, 1.8** 02/03 - 01/05 44 -81 kW	**34-181577**	**24-016483**	

OPEL ASTRA G Наклонная задняя часть (F48_, F08_)

B1	**1.0, 1.2 16V, 1.4, 1.4 16V, 1.6, 1.6 16V, 1.7 CDTI, 1.7 DTI 16V, 1.7 TD, 1.8, 1.8 16V, 2.0 16V, 2.0 16V OPC, 2.0 DI, 2.0 DTI 16V, 2.0 OPC, 2.2 16V, 2.2 DTI** 09/02 - 01/05 44 -147 kW	**12-117376**		VA: жеское исполнение; без шарикового подшибника
B1	**1.0, 1.2 16V, 1.4, 1.4 16V, 1.6, 1.6 16V, 1.7 CDTI, 1.7 DTI 16V, 1.7 TD, 1.8, 1.8 16V, 2.0 16V, 2.0 16V OPC, 2.0 DI, 2.0 DTI 16V, 2.0 OPC, 2.2 16V, 2.2 DTI** 09/02 - 01/05 44 -147 kW	**12-117390**		VA: мягкое исполнение; без шарикового подшибника
B3	**1.0, 1.2 16V, 1.4, 1.4 16V** 02/98 - 01/05 44 -66 kW	**36-133925**	**38-130199**	стандартная подвеска
B3	**1.0, 1.2 16V, 1.4, 1.4 16V** 02/98 - 01/05 44 -66 kW	**36-130146**	**36-224067**	стандартная подвеска; Усиленное оснащение .
B3	**1.6, 1.6 16V** 02/98 - 01/05 55 -76 kW	**36-130146**	**38-130199**	стандартная подвеска
B3	**1.6, 1.6 16V** 02/98 - 01/05 55 -76 kW	**36-130153**	**36-224067**	стандартная подвеска; Усиленное оснащение .
B3	**1.8, 1.8 16V** 09/00 - 01/05 81 -92 kW	**36-130153**	**36-224067**	стандартная подвеска
B3	**1.8, 1.8 16V** 09/00 - 01/05 81 -92 kW	**36-130160**		стандартная подвеска; Усиленное оснащение .
B3	**2.0 16V, 2.2 16V** 02/98 - 01/05 100 -108 kW	**36-130160**	**36-224067**	стандартная подвеска
B3	**1.7 CDTI, 1.7 DTI 16V, 1.7 TD** 02/98 - 01/05 50 -59 kW	**36-154487**	**36-224067**	стандартная подвеска
B3	**1.7 CDTI, 1.7 DTI 16V, 1.7 TD** 02/98 - 01/05 50 -59 kW	**36-130160**		стандартная подвеска; Усиленное оснащение .

Пригодны для			

OPEL

OPEL ASTRA G Наклонная задняя часть (F48_, F08_)

B3	**2.0 DI, 2.0 DTI 16V, 2.2 DTI** 02/98 - 01/05 60 -92 kW	**36-130160**	**36-224067**	стандартная подвеска
B4	**1.0, 1.2 16V, 1.4, 1.4 16V, 1.6, 1.6 16V, 1.7 CDTI, 1.7 DTI 16V, 1.7 TD, 1.8, 1.8 16V, 2.0 16V, 2.0 DI, 2.0 DTI 16V, 2.2 16V, 2.2 DTI** 09/02 - 01/05 44 -108 kW	**22-053060** **22-053077** **11-101512** SP	**19-068756** OIO	стандартная подвеска
B6 Sport	**1.0, 1.2 16V, 1.4, 1.4 16V, 1.6, 1.6 16V, 1.7 CDTI, 1.7 DTI 16V, 1.7 TD, 1.8, 1.8 16V, 2.0 16V, 2.0 16V OPC, 2.0 DI, 2.0 DTI 16V, 2.0 OPC, 2.2 16V, 2.2 DTI** 09/02 - 01/05 44 -147 kW	**35-044338**	**24-027823** OIO	
B8	**1.0, 1.2 16V, 1.4, 1.4 16V, 1.6, 1.6 16V, 1.7 CDTI, 1.7 DTI 16V, 1.7 TD, 1.8, 1.8 16V, 2.0 16V, 2.0 16V OPC, 2.0 DI, 2.0 DTI 16V, 2.0 OPC, 2.2 16V, 2.2 DTI** 09/02 - 01/05 44 -147 kW	**35-044345**	**24-027830** OIO	
B8	**1.2 16V** 02/98 - 09/00 48 kW	**35-044345**	**24-027830** OIO	
B12 PK	**1.2 16V, 1.4, 1.4 16V, 1.6, 1.6 16V** 02/98 - 01/05 48 -76 kW	**46-188984**		Обязанность, предусмотренная экспертизой VA: Глубина (экспертиза): 30 мм; Нагрузка оси до: 845 кг HA: Глубина (экспертиза): 30 мм; Нагрузка оси до: 820 кг
B12 PK	**1.4, 1.4 16V, 1.6, 1.6 16V, 1.7 CDTI, 1.7 DTI 16V, 1.7 TD, 1.8, 1.8 16V, 2.0 16V** 02/98 - 12/09 50 -100 kW	**46-188946**		Обязанность, предусмотренная экспертизой VA: Глубина (экспертиза): 30 мм; Нагрузка оси до: 935 кг HA: Глубина (экспертиза): 30 мм; Нагрузка оси до: 820 кг
B12 PK	**1.7 CDTI, 1.7 DTI 16V, 1.7 TD, 1.8 16V, 2.0 16V, 2.0 DI, 2.0 DTI 16V, 2.2 16V, 2.2 DTI** 09/02 - 01/05 50 -108 kW	**46-188960**		Обязанность, предусмотренная экспертизой VA: Глубина (экспертиза): 30 мм; Нагрузка оси до: 1035 кг HA: Глубина (экспертиза): 30 мм; Нагрузка оси до: 820 кг
B12 SL	**1.2 16V, 1.4, 1.4 16V, 1.6, 1.6 16V, 1.8, 1.8 16V, 2.0 16V, 2.0 16V OPC, 2.0 OPC, 2.2 16V** 02/98 - 01/05 48 -147 kW	**46-188939**		Обязанность, предусмотренная экспертизой VA: Глубина (экспертиза): 45-50 мм; Нагрузка оси до: 965 кг HA: Глубина (экспертиза): 30 мм; Нагрузка оси до: 895 кг
B14	**1.0, 1.2 16V, 1.4, 1.4 16V, 1.6, 1.6 16V, 1.7 CDTI, 1.7 DTI 16V, 1.7 TD, 1.8, 1.8 16V, 2.0 16V, 2.0 16V OPC, 2.0 DI, 2.0 DTI 16V, 2.0 OPC, 2.2 16V, 2.2 DTI** 09/02 - 01/05 44 -147 kW	**47-087484**		Обязанность, предусмотренная экспертизой VA: Глубина (экспертиза): 40-50 мм; Нагрузка оси до: 1040 кг HA: Глубина (экспертиза): 25-45 мм; Нагрузка оси до: 885 кг

OPEL ASTRA G седан (F69_)

B1	**1.2 16V, 1.4, 1.4 16V, 1.6, 1.6 16V, 1.7 CDTI, 1.7 DTI 16V, 1.7 TD, 1.8, 1.8 16V, 2.0 16V, 2.0 DI, 2.0 DTI 16V, 2.2 16V, 2.2 DTI** 09/98 - 01/05 48 -108 kW	**12-117376**		VA: жеское исполнение; без шарикового подшибника
B1	**1.2 16V, 1.4, 1.4 16V, 1.6, 1.6 16V, 1.7 CDTI, 1.7 DTI 16V, 1.7 TD, 1.8, 1.8 16V, 2.0 16V, 2.0 DI, 2.0 DTI 16V, 2.2 16V, 2.2 DTI** 09/98 - 01/05 48 -108 kW	**12-117390**		VA: мягкое исполнение; без шарикового подшибника
B3	**1.2 16V, 1.4, 1.4 16V** 09/98 - 01/05 48 -66 kW	**36-133925**	**38-130199**	стандартная подвеска
B3	**1.2 16V, 1.4, 1.4 16V** 09/98 - 01/05 48 -66 kW	**36-130146**	**36-224067**	стандартная подвеска; Усиленное оснащение .
B3	**1.6, 1.6 16V** 09/98 - 01/05 55 -76 kW	**36-130146**	**38-130199**	стандартная подвеска

Пригодны для			
OPEL			
OPEL ASTRA G седан (F69_)			
B3 **1.6, 1.6 16V** 09/98 - 01/05 55 -76 kW	**36-130153**	**36-224067**	стандартная подвеска; Усиленное оснащение .
B3 **1.8, 1.8 16V** 09/00 - 01/05 81 -92 kW	**36-130153**	**36-224067**	стандартная подвеска
B3 **1.8, 1.8 16V** 09/00 - 01/05 81 -92 kW	**36-130160**		стандартная подвеска; Усиленное оснащение .
B3 **2.0 16V, 2.0 DI, 2.0 DTI 16V, 2.2 16V, 2.2 DTI** 09/98 - 01/05 60 -108 kW	**36-130160**	**36-224067**	стандартная подвеска
B3 **1.7 CDTI, 1.7 DTI 16V, 1.7 TD** 09/98 - 01/05 50 -59 kW	**36-154487**	**36-224067**	стандартная подвеска
B3 **1.7 CDTI, 1.7 DTI 16V, 1.7 TD** 09/98 - 01/05 50 -59 kW	**36-130160**		стандартная подвеска; Усиленное оснащение .
B4 **1.2 16V, 1.4, 1.4 16V, 1.6, 1.6 16V, 1.7 CDTI, 1.7 DTI 16V, 1.7 TD, 1.8, 1.8 16V, 2.0 16V, 2.0 DI, 2.0 DTI 16V, 2.2 16V, 2.2 DTI** 09/98 - 01/05 48 -108 kW	**22-053060** **22-053077** **11-101512** SP	**19-068756** OIO	стандартная подвеска
B6 Sport **1.2 16V, 1.4, 1.4 16V, 1.6, 1.6 16V, 1.7 CDTI, 1.7 DTI 16V, 1.7 TD, 1.8, 1.8 16V, 2.0 16V, 2.0 DI, 2.0 DTI 16V, 2.2 16V, 2.2 DTI** 09/98 - 01/05 48 -108 kW	**35-044338**	**24-027823** OIO	
B8 **1.2 16V, 1.4, 1.4 16V, 1.6, 1.6 16V, 1.7 CDTI, 1.7 DTI 16V, 1.7 TD, 1.8, 1.8 16V, 2.0 16V, 2.0 DI, 2.0 DTI 16V, 2.2 16V, 2.2 DTI** 09/98 - 01/05 48 -108 kW	**35-044345**	**24-027830** OIO	
B12 PK **1.2 16V, 1.4, 1.4 16V, 1.6, 1.6 16V** 09/98 - 01/05 48 -76 kW	**46-188984**		Обязанность, предусмотренная экспертизой VA: Глубина (экспертиза): 30 мм; Нагрузка оси до: 845 кг HA: Глубина (экспертиза): 30 мм; Нагрузка оси до: 820 кг
B12 PK **1.4, 1.4 16V, 1.6, 1.6 16V, 1.7 CDTI, 1.7 DTI 16V, 1.7 TD, 1.8, 1.8 16V, 2.0 16V** 09/98 - 12/09 50 -100 kW	**46-188946**		Обязанность, предусмотренная экспертизой VA: Глубина (экспертиза): 30 мм; Нагрузка оси до: 935 кг HA: Глубина (экспертиза): 30 мм; Нагрузка оси до: 820 кг
B12 PK **1.7 CDTI, 1.7 DTI 16V, 1.7 TD, 1.8, 1.8 16V, 2.0 16V, 2.0 DI, 2.0 DTI 16V, 2.2 16V, 2.2 DTI** 09/02 - 01/05 50 -108 kW	**46-188960**		Обязанность, предусмотренная экспертизой VA: Глубина (экспертиза): 30 мм; Нагрузка оси до: 1035 кг HA: Глубина (экспертиза): 30 мм; Нагрузка оси до: 820 кг
B12 SL **1.2 16V, 1.4, 1.4 16V, 1.6, 1.6 16V, 1.8, 1.8 16V, 2.0 16V, 2.2 16V** 09/98 - 01/05 48 -108 kW	**46-188939**		Обязанность, предусмотренная экспертизой VA: Глубина (экспертиза): 45-50 мм; Нагрузка оси до: 965 кг HA: Глубина (экспертиза): 30 мм; Нагрузка оси до: 895 кг
OPEL ASTRA G универсал (F35_)			
B1 **1.2 16V, 1.4, 1.4 16V, 1.6, 1.6 16V, 1.6 CNG, 1.7 CDTI, 1.7 DTI 16V, 1.7 TD, 1.8 16V, 2.0 16V, 2.0 DI, 2.0 DTI 16V, 2.0 OPC, 2.2 16V, 2.2 DTI** 02/98 - 07/04 48 -147 kW	**12-117376**		VA: жеское исполнение; без шарикового подшибника
B1 **1.2 16V, 1.4, 1.4 16V, 1.6, 1.6 16V, 1.6 CNG, 1.7 CDTI, 1.7 DTI 16V, 1.7 TD, 1.8 16V, 2.0 16V, 2.0 DI, 2.0 DTI 16V, 2.0 OPC, 2.2 16V, 2.2 DTI** 02/98 - 07/04 48 -147 kW	**12-117390**		VA: мягкое исполнение; без шарикового подшибника

Пригодны для			

OPEL

OPEL ASTRA G универсал (F35_)

B3	**1.2 16V, 1.4, 1.4 16V** 02/98 - 07/04 48 -66 kW	**36-133925**	**38-130236**	стандартная подвеска; без регулируемой подвески
B3	**1.2 16V, 1.4, 1.4 16V** 02/98 - 07/04 48 -66 kW	**36-130146**	**38-130243**	стандартная подвеска; Усиленное оснащение .; без регулируемой подвески
B3	**1.6, 1.6 16V** 02/98 - 07/04 55 -76 kW	**36-130146**	**38-130236**	стандартная подвеска; без регулируемой подвески
B3	**1.6, 1.6 16V** 02/98 - 07/04 55 -76 kW	**36-130153**	**38-130243**	стандартная подвеска; Усиленное оснащение .; без регулируемой подвески
B3	**1.8 16V** 02/98 - 07/04 85 -92 kW	**36-130153**	**38-130243**	стандартная подвеска; без регулируемой подвески
B3	**1.8 16V** 02/98 - 07/04 85 -92 kW	**36-130160**		стандартная подвеска; Усиленное оснащение .
B3	**2.0 16V, 2.0 DI, 2.0 DTI 16V, 2.2 16V, 2.2 DTI** 02/98 - 07/04 60 -108 kW	**36-130160**	**38-130243**	стандартная подвеска; без регулируемой подвески
B3	**1.7 CDTI, 1.7 DTI 16V, 1.7 TD** 02/98 - 07/09 50 -59 kW	**36-154487**	**38-130243**	стандартная подвеска; без регулируемой подвески
B3	**1.7 CDTI, 1.7 DTI 16V, 1.7 TD** 02/98 - 07/09 50 -59 kW	**36-130160**		стандартная подвеска; Усиленное оснащение .
B4	**1.2 16V, 1.4, 1.4 16V, 1.6, 1.6 16V, 1.6 CNG, 1.7 CDTI, 1.7 DTI 16V, 1.7 TD, 1.8 16V, 2.0 16V, 2.0 DI, 2.0 DTI 16V, 2.2 16V, 2.2 DTI** 02/98 - 07/04 48 -108 kW	**22-053060** **22-053077** **11-101512** SP	**19-068763**	стандартная подвеска; без регулируемой подвески
B6 Sport	**1.2 16V, 1.4, 1.4 16V, 1.6, 1.6 16V, 1.6 CNG, 1.7 CDTI, 1.7 DTI 16V, 1.7 TD, 1.8 16V, 2.0 16V, 2.0 DI, 2.0 DTI 16V, 2.0 OPC, 2.2 16V, 2.2 DTI** 02/98 - 07/04 48 -147 kW	**35-044338**	**24-027847**	без регулируемой подвески
B8	**1.2 16V, 1.4, 1.4 16V, 1.6, 1.6 16V, 1.7 CDTI, 1.7 DTI 16V, 1.7 TD, 1.8 16V, 2.0 16V, 2.0 DI, 2.0 DTI 16V, 2.0 OPC, 2.2 16V, 2.2 DTI** 02/98 - 07/04 48 -147 kW	**35-044345**	**24-027823**	без регулируемой подвески
B12 PK	**1.2 16V, 1.4, 1.4 16V, 1.6, 1.6 16V** 02/98 - 07/04 48 -76 kW	**46-188991**		без регулируемой подвески; Обязанность, предусмотренная экспертизой VA: Глубина (экспертиза): 30 мм; Нагрузка оси до: 845 кг HA: Глубина (экспертиза): 30 мм; Нагрузка оси до: 885 кг
B12 PK	**1.4, 1.4 16V, 1.6, 1.6 16V, 1.7 DTI 16V, 1.7 TD, 1.8 16V, 2.0 16V** 02/98 - 12/09 50 -100 kW	**46-188953**		без регулируемой подвески; Обязанность, предусмотренная экспертизой VA: Глубина (экспертиза): 30 мм; Нагрузка оси до: 935 кг HA: Глубина (экспертиза): 30 мм; Нагрузка оси до: 885 кг
B12 PK	**1.7 DTI 16V, 1.7 TD, 1.8 16V, 2.0 16V, 2.0 DI, 2.0 DTI 16V, 2.2 16V, 2.2 DTI** 08/99 - 07/04 50 -108 kW	**46-188977**		без регулируемой подвески; Обязанность, предусмотренная экспертизой VA: Глубина (экспертиза): 30 мм; Нагрузка оси до: 1035 кг HA: Глубина (экспертиза): 30 мм; Нагрузка оси до: 885 кг

OPEL ASTRA G купе (F07_)

B1	**1.6 16V, 1.8 16V, 2.0 16V Turbo, 2.2 16V, 2.2 DTI** 03/00 - 05/05 74 -147 kW	**12-117376**		VA: жеское исполнение; без шарикового подшибника
B1	**1.6 16V, 1.8 16V, 2.0 16V Turbo, 2.2 16V, 2.2 DTI** 03/00 - 05/05 74 -147 kW	**12-117390**		VA: мягкое исполнение; без шарикового подшибника

Пригодны для			

OPEL

OPEL ASTRA G купе (F07_)

B3	**1.6 16V** 03/00 - 05/05 74 -76 kW	**36-130146**	**38-130199**	стандартная подвеска
B3	**1.6 16V** 03/00 - 05/05 74 -76 kW	**36-130153**	**36-224067**	стандартная подвеска; Усиленное оснащение .
B3	**1.8 16V** 03/00 - 05/05 85 -92 kW	**36-130153**	**36-224067**	стандартная подвеска
B3	**1.8 16V** 03/00 - 05/05 85 -92 kW	**36-130160**		стандартная подвеска; Усиленное оснащение .
B3	**2.0 16V Turbo, 2.2 16V, 2.2 DTI** 09/00 - 05/05 92 -147 kW	**36-130160**	**36-224067**	стандартная подвеска
B4	**1.6 16V, 1.8 16V, 2.2 16V, 2.2 DTI** 03/00 - 05/05 74 -108 kW	**22-053060** **22-053077** **11-101512** SP	**19-068756** OIO	
B6 Sport	**1.6 16V, 1.8 16V, 2.0 16V Turbo, 2.2 16V, 2.2 DTI** 03/00 - 05/05 74 -147 kW	**35-044338**	**24-027823** OIO	
B8	**1.6 16V, 1.8 16V, 2.0 16V Turbo, 2.2 16V, 2.2 DTI** 03/00 - 05/05 74 -147 kW	**35-044345**	**24-027830** OIO	
B12 PK	**1.6 16V, 1.8 16V, 2.0 16V Turbo, 2.2 16V** 03/00 - 05/05 74 -147 kW	**46-188892**		Обязанность, предусмотренная экспертизой VA: Глубина (экспертиза): 30 мм; Нагрузка оси до: 1015 кг HA: Глубина (экспертиза): 30 мм; Нагрузка оси до: 780 кг
B12 PK	**2.2 DTI** 09/02 - 05/05 92 kW	**46-188915**		Обязанность, предусмотренная экспертизой VA: Глубина (экспертиза): 30 мм; Нагрузка оси до: 1040 кг HA: Глубина (экспертиза): 30 мм; Нагрузка оси до: 780 кг

OPEL ASTRA G кабрио

B1	**1.6, 1.6 16V, 1.8 16V, 2.0 16V Turbo, 2.0 OPC, 2.2 16V, 2.2 DTI** 09/02 - 10/05 74 -147 kW	**12-117376**		VA: жеское исполнение; без шарикового подшибника
B1	**1.6, 1.6 16V, 1.8 16V, 2.0 16V Turbo, 2.0 OPC, 2.2 16V, 2.2 DTI** 09/02 - 10/05 74 -147 kW	**12-117390**		VA: мягкое исполнение; без шарикового подшибника
B3	**1.6, 1.6 16V** 03/01 - 10/05 74 -76 kW	**36-130146**	**38-130243**	стандартная подвеска
B3	**1.6, 1.6 16V** 03/01 - 10/05 74 -76 kW	**36-130153**		стандартная подвеска; Усиленное оснащение .
B3	**1.8 16V** 03/01 - 10/05 92 kW	**36-130153**	**38-130243**	стандартная подвеска
B3	**1.8 16V** 03/01 - 10/05 92 kW	**36-130160**		стандартная подвеска; Усиленное оснащение .
B3	**2.0 16V Turbo, 2.2 16V, 2.2 DTI** 09/02 - 10/05 92 -147 kW	**36-130160**	**38-130243**	стандартная подвеска
B4	**1.6, 1.6 16V, 1.8 16V, 2.0 16V Turbo, 2.2 16V, 2.2 DTI** 09/02 - 10/05 74 -147 kW	**22-053060** **22-053077** **11-101512** SP	**19-068756** OIO	
B6 Sport	**1.6, 1.6 16V, 1.8 16V, 2.0 16V Turbo, 2.0 OPC, 2.2 16V, 2.2 DTI** 09/02 - 10/05 74 -147 kW	**35-044338**	**24-027823** OIO	

Пригодны для			
OPEL			
OPEL ASTRA G кабрио			
B8 **1.6, 1.6 16V, 1.8 16V, 2.0 16V Turbo, 2.0 OPC, 2.2 16V, 2.2 DTI** 09/02 - 10/05 74 -147 kW	**35-044345**	**24-027830**	
B12 PK **1.6, 1.6 16V, 1.8 16V, 2.0 16V Turbo, 2.2 16V** 03/01 - 10/05 74 -147 kW	**46-188908**		Обязанность, предусмотренная экспертизой VA: Глубина (экспертиза): 30 мм; Нагрузка оси до: 1015 кг HA: Глубина (экспертиза): 30 мм; Нагрузка оси до: 845 кг
B12 PK **2.2 DTI** 09/02 - 10/05 92 kW	**46-188922**		Обязанность, предусмотренная экспертизой VA: Глубина (экспертиза): 30 мм; Нагрузка оси до: 1040 кг HA: Глубина (экспертиза): 30 мм; Нагрузка оси до: 845 кг
OPEL ASTRA G фургон (F70)			
B1 **1.6, 1.7 TD, 2.0 DI** 01/99 - 04/05 50 -62 kW	**12-117376**		VA: жеское исполнение; без шарикового подшибника
B1 **1.6, 1.7 TD, 2.0 DI** 01/99 - 04/05 50 -62 kW	**12-117390**		VA: мягкое исполнение; без шарикового подшибника
B3 **1.6** 01/99 - 04/05 55 -62 kW	**36-130146**	**38-130236**	стандартная подвеска
B3 **1.6** 01/99 - 04/05 55 -62 kW	**36-130153**	**38-130243**	стандартная подвеска; Усиленное оснащение .
B3 **1.7 TD** 01/99 - 04/05 50 kW	**36-154487**	**38-130243**	стандартная подвеска
B3 **1.7 TD** 01/99 - 04/05 50 kW	**36-130160**		стандартная подвеска; Усиленное оснащение .
B3 **2.0 DI** 01/99 - 04/05 60 kW	**36-130160**	**38-130243**	стандартная подвеска
B4 **1.6, 1.7 TD, 2.0 DI** 01/99 - 04/05 50 -62 kW	**22-053060** **22-053077** **11-101512** SP	**19-068756**	
B6 Sport **1.6, 1.7 TD, 2.0 DI** 01/99 - 04/05 50 -62 kW	**35-044338**	**24-027847**	без регулируемой подвески
OPEL ASTRA H			
B1 **1.2, 1.4, 1.4 LPG, 1.6, 1.8, 2.0 Turbo** 03/05 - 48 -177 kW	**12-224449**		VA: с шариковым подшибником
B1 **1.6, 1.8** 01/06 - 85 -103 kW	**12-224449**		VA: с шариковым подшибником; Код двигателя: Z16XER
B1 **1.3 CDTI, 1.6 Turbo, 1.7 CDTI, 1.9 CDTI, 1.9 CDTI 16V, 2.0 Turbo** 09/04 - 59 -147 kW	**12-224449**		VA: с шариковым подшибником; кроме заниженной подвески
B1 **1.3 CDTI, 1.6 Turbo, 1.7 CDTI, 1.9 CDTI, 1.9 CDTI 16V, 2.0 Turbo** 09/04 - 59 -147 kW	**12-224456**		VA: с шариковым подшибником; заниженная подвеска
B3 **1.2, 1.4, 1.4 LPG, 1.6** 03/04 - 48 -85 kW	**37-163570**	**38-163531**	стандартная подвеска
B3 **1.2, 1.4, 1.4 LPG, 1.6** 03/04 - 48 -85 kW	**37-163563**	**38-163524**	стандартная подвеска; Усиленное оснащение .
B3 **1.6 Turbo** 02/07 - 132 kW	**37-163563**	**38-163531**	стандартная подвеска

Пригодны для			
OPEL			
OPEL ASTRA H			
B3	**1.6 Turbo** 02/07 - 132 kW	**37-163556**	**38-163524**	стандартная подвеска; Усиленное оснащение .
B3	**1.8** 03/04 - 92 -103 kW	**37-163563**	**38-163531**	стандартная подвеска
B3	**1.8** 03/04 - 92 -103 kW	**37-163549**	**38-163524**	стандартная подвеска; Усиленное оснащение .
B3	**1.3 CDTI, 1.7 CDTI** 03/04 - 59 -92 kW	**37-163549**	**38-163531**	стандартная подвеска
B3	**1.3 CDTI, 1.7 CDTI** 03/04 - 59 -92 kW	**37-163556**	**38-163524**	стандартная подвеска; Усиленное оснащение .
B3	**1.9 CDTI, 1.9 CDTI 16V, 2.0 Turbo** 03/05 - 74 -177 kW	**37-163556**	**38-163531**	стандартная подвеска
B3	**1.9 CDTI, 1.9 CDTI 16V, 2.0 Turbo** 03/05 - 74 -177 kW		**38-163524**	стандартная подвеска; Усиленное оснащение .
B4	**1.2, 1.3 CDTI, 1.4, 1.4 LPG, 1.6, 1.6 Turbo, 1.7 CDTI, 1.8, 1.9 CDTI, 1.9 CDTI 16V, 2.0 Turbo** 03/05 - 48 -177 kW	**22-141590** **22-141606** i.V. SP	**19-141619**	без электронн. регулирования аморт. Силы; для автомобилей без IDS+ шасси
B6 Sport	**1.2, 1.3 CDTI, 1.4, 1.4 LPG, 1.6, 1.6 Turbo, 1.7 CDTI, 1.8, 1.9 CDTI, 1.9 CDTI 16V, 2.0 Turbo** 03/05 - 48 -177 kW	**35-114635** **35-114642**	**24-114653**	для автомобилей без IDS+ шасси
B8	**1.2, 1.3 CDTI, 1.4, 1.4 LPG, 1.6, 1.6 Turbo, 1.7 CDTI, 1.8, 1.9 CDTI, 1.9 CDTI 16V, 2.0 Turbo** 03/05 - 48 -177 kW	**35-114666** **35-114673**	**24-114684**	для автомобилей без IDS+ шасси
B12 PK	**1.4, 1.4 LPG, 1.6, 1.8** 03/04 - 55 -103 kW	**46-182128**		ITS+ должно быть остановлено; Обязанность, предусмотренная экспертизой VA: Глубина (экспертиза): 30 мм; Нагрузка оси до: 970 кг HA: без регулируемой подвески; Глубина (экспертиза): 30 мм; Нагрузка оси до: 860 кг
B12 PK	**1.3 CDTI, 1.6 Turbo, 1.7 CDTI, 1.9 CDTI, 1.9 CDTI 16V, 2.0 Turbo** 03/05 - 59 -177 kW	**46-182135**		ITS+ должно быть остановлено; Обязанность, предусмотренная экспертизой VA: Глубина (экспертиза): 30 мм; Нагрузка оси до: 1075 кг HA: без регулируемой подвески; Глубина (экспертиза): 30 мм; Нагрузка оси до: 860 кг
B12 SL	**1.4, 1.4 LPG, 1.6, 1.8** 03/04 - 55 -103 kW	**46-182166**		ITS+ должно быть остановлено; Обязанность, предусмотренная экспертизой VA: Глубина (экспертиза): 45-50 мм; Нагрузка оси до: 960 кг HA: без регулируемой подвески; Глубина (экспертиза): 30 мм; Нагрузка оси до: 860 кг
B12 SL	**1.3 CDTI, 1.6 Turbo, 1.7 CDTI, 2.0 Turbo** 03/05 - 59 -177 kW	**46-182173**		ITS+ должно быть остановлено; Обязанность, предусмотренная экспертизой VA: Глубина (экспертиза): 45-50 мм; Нагрузка оси до: 1025 кг HA: без регулируемой подвески; Глубина (экспертиза): 30 мм; Нагрузка оси до: 860 кг
B14	**1.2, 1.3 CDTI, 1.4, 1.4 LPG, 1.6, 1.6 Turbo, 1.7 CDTI, 1.8, 1.9 CDTI, 1.9 CDTI 16V, 2.0 Turbo** 03/05 - 48 -177 kW	**47-121133**		ITS+ должно быть остановлено; Обязанность, предусмотренная экспертизой VA: Глубина (экспертиза): 30-50 мм; Нагрузка оси до: 1060 кг HA: Глубина (экспертиза): 30-50 мм; Нагрузка оси до: 860 кг
OPEL ASTRA H седан				
B1	**1.7 CDTi** 02/07 - 81 kW	**12-224449**		VA: с шариковым подшибником

Пригодны для			

OPEL

OPEL ASTRA H седан

B3	**1.6** 02/07 - 85 kW	**37-163563**	**38-163531**	стандартная подвеска
B3	**1.6** 02/07 - 85 kW	**37-163549**	**38-163524**	стандартная подвеска; Усиленное оснащение .
B3	**1.8** 02/07 - 103 kW	**37-163563**	**38-163531**	стандартная подвеска
B3	**1.8** 02/07 - 103 kW	**37-163549**	**38-163524**	стандартная подвеска; Усиленное оснащение .
B3	**1.3 CDTi, 1.7 CDTi** 02/07 - 66 -81 kW	**37-163549**	**38-163531**	стандартная подвеска
B3	**1.3 CDTi, 1.7 CDTi** 02/07 - 66 -81 kW	**37-163556**	**38-163524**	стандартная подвеска; Усиленное оснащение .
B4	**1.3 CDTi, 1.6, 1.7 CDTi, 1.8** 02/07 - 66 -103 kW	**22-141590** **22-141606** i.V. SP	**19-141626** OIO	без электронн. регулирования аморт. Силы; для автомобилей без IDS+ шасси
B6 Sport	**1.3 CDTi, 1.6, 1.7 CDTi, 1.8** 02/07 - 66 -103 kW	**35-114635** **35-114642**	**24-114653** OIO	для автомобилей без IDS+ шасси
B8	**1.3 CDTi, 1.6, 1.7 CDTi, 1.8** 02/07 - 66 -103 kW	**35-114666** **35-114673**	**24-114684** OIO	для автомобилей без IDS+ шасси
B12 PK	**1.6, 1.8** 02/07 - 85 -103 kW	**46-182128**		ITS+ должно быть остановлено; Обязанность, предусмотренная экспертизой VA: Глубина (экспертиза): 30 мм; Нагрузка оси до: 970 кг HA: без регулируемой подвески; Глубина (экспертиза): 30 мм; Нагрузка оси до: 860 кг
B12 PK	**1.3 CDTi, 1.7 CDTi** 02/07 - 66 -81 kW	**46-182135**		ITS+ должно быть остановлено; Обязанность, предусмотренная экспертизой VA: Глубина (экспертиза): 30 мм; Нагрузка оси до: 1075 кг HA: без регулируемой подвески; Глубина (экспертиза): 30 мм; Нагрузка оси до: 860 кг
B12 SL	**1.6, 1.8** 02/07 - 85 -103 kW	**46-182166**		ITS+ должно быть остановлено; Обязанность, предусмотренная экспертизой VA: Глубина (экспертиза): 45-50 мм; Нагрузка оси до: 960 кг HA: без регулируемой подвески; Глубина (экспертиза): 30 мм; Нагрузка оси до: 860 кг
B12 SL	**1.3 CDTi, 1.7 CDTi** 02/07 - 66 -81 kW	**46-182173**		ITS+ должно быть остановлено; Обязанность, предусмотренная экспертизой VA: Глубина (экспертиза): 45-50 мм; Нагрузка оси до: 1025 кг HA: без регулируемой подвески; Глубина (экспертиза): 30 мм; Нагрузка оси до: 860 кг

OPEL ASTRA H GTC

B1	**1.2, 1.4, 1.6, 1.8** 01/06 - 48 -103 kW	**12-224449**		VA: с шариковым подшибником
B1	**1.3 CDTI, 1.6 Turbo, 1.7 CDTI, 1.9 CDTI, 1.9 CDTi 16V, 2.0 Turbo** 03/05 - 59 -177 kW	**12-224449**		VA: с шариковым подшибником; кроме заниженной подвески
B1	**1.3 CDTI, 1.6 Turbo, 1.7 CDTI, 1.9 CDTI, 1.9 CDTi 16V, 2.0 Turbo** 03/05 - 59 -177 kW	**12-224456**		VA: с шариковым подшибником; заниженная подвеска
B3	**1.2, 1.4, 1.6** 03/05 - 48 -85 kW	**37-163570**	**38-163531**	стандартная подвеска
B3	**1.2, 1.4, 1.6** 03/05 - 48 -85 kW	**37-163563**	**38-163524**	стандартная подвеска; Усиленное оснащение .

Пригодны для			
OPEL			
OPEL ASTRA H GTC			
B3	**1.6 Turbo** 02/07 - 132 kW	**37-163563**	**38-163531**	стандартная подвеска
B3	**1.6 Turbo** 02/07 - 132 kW	**37-163556**	**38-163524**	стандартная подвеска; Усиленное оснащение .
B3	**1.8** 03/05 - 92 -103 kW	**37-163563**	**38-163531**	стандартная подвеска
B3	**1.8** 03/05 - 92 -103 kW	**37-163549**	**38-163524**	стандартная подвеска; Усиленное оснащение .
B3	**1.3 CDTI, 1.7 CDTI** 03/05 - 59 -92 kW	**37-163549**	**38-163531**	стандартная подвеска
B3	**1.3 CDTI, 1.7 CDTI** 03/05 - 59 -92 kW	**37-163556**	**38-163524**	стандартная подвеска; Усиленное оснащение .
B3	**1.9 CDTI, 1.9 CDTi 16V, 2.0 Turbo** 08/05 - 74 -177 kW	**37-163556**	**38-163531**	стандартная подвеска
B3	**1.9 CDTI, 1.9 CDTi 16V, 2.0 Turbo** 08/05 - 74 -177 kW		**38-163524**	стандартная подвеска; Усиленное оснащение .
B4	**1.2, 1.3 CDTI, 1.4, 1.6, 1.6 Turbo, 1.7 CDTI, 1.8, 1.9 CDTI, 1.9 CDTi 16V, 2.0 Turbo** 08/05 - 48 -177 kW	**22-141590** **22-141606** i.V. SP	**19-141619** OIO	без электронн. регулирования аморт. Силы; для автомобилей без IDS+ шасси
B6 Sport	**1.2, 1.3 CDTI, 1.4, 1.6, 1.6 Turbo, 1.7 CDTI, 1.8, 1.9 CDTI, 1.9 CDTi 16V, 2.0 Turbo** 08/05 - 48 -177 kW	**35-114635** **35-114642**	**24-114653** OIO	для автомобилей без IDS+ шасси
B8	**1.2, 1.3 CDTI, 1.4, 1.6, 1.6 Turbo, 1.7 CDTI, 1.8, 1.9 CDTI, 1.9 CDTi 16V, 2.0 Turbo** 08/05 - 48 -177 kW	**35-114666** **35-114673**	**24-114684** OIO	для автомобилей без IDS+ шасси
B12 PK	**1.4, 1.6, 1.8** 03/05 - 55 -103 kW	**46-182128**		ITS+ должно быть остановлено; Обязанность, предусмотренная экспертизой VA: Глубина (экспертиза): 30 мм; Нагрузка оси до: 970 кг HA: Глубина (экспертиза): 30 мм; Нагрузка оси до: 860 кг
B12 PK	**1.3 CDTI, 1.6 Turbo, 1.7 CDTI, 1.9 CDTI, 1.9 CDTi 16V, 2.0 Turbo** 03/05 - 59 -177 kW	**46-182135**		ITS+ должно быть остановлено; Обязанность, предусмотренная экспертизой VA: Глубина (экспертиза): 30 мм; Нагрузка оси до: 1075 кг HA: Глубина (экспертиза): 30 мм; Нагрузка оси до: 860 кг
B12 SL	**1.4, 1.6, 1.8** 03/05 - 55 -103 kW	**46-182166**		ITS+ должно быть остановлено; Обязанность, предусмотренная экспертизой VA: Глубина (экспертиза): 45-50 мм; Нагрузка оси до: 960 кг HA: Глубина (экспертиза): 30 мм; Нагрузка оси до: 860 кг
B12 SL	**1.3 CDTI, 1.6 Turbo, 1.7 CDTI, 2.0 Turbo** 03/05 - 59 -177 kW	**46-182173**		ITS+ должно быть остановлено; Обязанность, предусмотренная экспертизой VA: Глубина (экспертиза): 45-50 мм; Нагрузка оси до: 1025 кг HA: Глубина (экспертиза): 30 мм; Нагрузка оси до: 860 кг
B14	**1.2, 1.3 CDTI, 1.4, 1.6, 1.6 Turbo, 1.7 CDTI, 1.8, 1.9 CDTI, 1.9 CDTi 16V, 2.0 Turbo** 08/05 - 48 -177 kW	**47-121133**		ITS+ должно быть остановлено; Обязанность, предусмотренная экспертизой VA: Глубина (экспертиза): 30-50 мм; Нагрузка оси до: 1060 кг HA: Глубина (экспертиза): 30-50 мм; Нагрузка оси до: 860 кг

Пригодны для			
OPEL			
OPEL ASTRA H универсал			
B1 **1.4, 1.4 LPG, 1.6, 1.6 LPG, 1.8** 08/04 - 55 -92 kW	**12-224449**		VA: с шариковым подшибником
B1 **1.8** 08/05 - 103 kW	**12-224449**		VA: с шариковым подшибником; Код двигателя: Z18XER
B1 **1.3 CDTI, 1.6 Turbo, 1.7 CDTI, 1.9 CDTI, 1.9 CDTI 16V, 2.0 Turbo** 09/04 - 59 -147 kW	**12-224449**		VA: с шариковым подшибником; кроме заниженной подвески
B1 **1.3 CDTI, 1.6 Turbo, 1.7 CDTI, 1.9 CDTI, 1.9 CDTI 16V, 2.0 Turbo** 09/04 - 59 -147 kW	**12-224456**		VA: с шариковым подшибником; заниженная подвеска
B3 **1.4, 1.4 LPG, 1.6, 1.6 LPG** 08/04 - 55 -85 kW	**37-163570**	**38-162374**	стандартная подвеска
B3 **1.4, 1.4 LPG, 1.6, 1.6 LPG** 08/04 - 55 -85 kW	**37-163563**	**38-162350**	стандартная подвеска; Усиленное оснащение .
B3 **1.4, 1.4 LPG, 1.6, 1.6 LPG** 08/04 - 55 -85 kW		**38-162367**	стандартная подвеска; с регулируемой подвеской
B3 **1.6 Turbo** 02/07 - 132 kW	**37-163563**	**38-162374**	стандартная подвеска
B3 **1.6 Turbo** 02/07 - 132 kW	**37-163556**	**38-162350**	стандартная подвеска; Усиленное оснащение .
B3 **1.6 Turbo** 02/07 - 132 kW		**38-162367**	стандартная подвеска; с регулируемой подвеской
B3 **1.8** 08/04 - 92 -103 kW	**37-163563**	**38-162374**	стандартная подвеска
B3 **1.8** 08/04 - 92 -103 kW	**37-163549**	**38-162350**	стандартная подвеска; Усиленное оснащение .
B3 **1.8** 08/04 - 92 -103 kW		**38-162367**	стандартная подвеска; с регулируемой подвеской
B3 **1.3 CDTI, 1.7 CDTI** 08/04 - 59 -92 kW	**37-163549**	**38-162374**	стандартная подвеска
B3 **1.3 CDTI, 1.7 CDTI** 08/04 - 59 -92 kW	**37-163556**	**38-162350**	стандартная подвеска; Усиленное оснащение .
B3 **1.3 CDTI, 1.7 CDTI** 08/04 - 59 -92 kW		**38-162367**	стандартная подвеска; с регулируемой подвеской
B3 **1.9 CDTI, 1.9 CDTI 16V, 2.0 Turbo** 09/04 - 74 -147 kW	**37-163556**	**38-162374**	стандартная подвеска
B3 **1.9 CDTI, 1.9 CDTI 16V, 2.0 Turbo** 09/04 - 74 -147 kW		**38-162350**	стандартная подвеска; Усиленное оснащение .
B3 **1.9 CDTI, 1.9 CDTI 16V, 2.0 Turbo** 09/04 - 74 -147 kW		**38-162367**	стандартная подвеска; с регулируемой подвеской
B4 **1.3 CDTI, 1.4, 1.4 LPG, 1.6, 1.6 LPG, 1.6 Turbo, 1.7 CDTI, 1.8, 1.9 CDTI, 1.9 CDTI 16V, 2.0 Turbo** 09/04 - 55 -147 kW	**22-141590** **22-141606** i.V. SP	**19-141626** OIO	без электронн. регулирования аморт. Силы; для автомобилей без IDS+ шасси
B6 Sport **1.3 CDTI, 1.4, 1.4 LPG, 1.6, 1.6 LPG, 1.6 Turbo, 1.7 CDTI, 1.8, 1.9 CDTI, 1.9 CDTI 16V, 2.0 Turbo** 09/04 - 55 -147 kW	**35-114635** **35-114642**	**24-114653** OIO	для автомобилей без IDS+ шасси

Пригодны для			

OPEL

OPEL ASTRA H универсал

B8	**1.3 CDTI, 1.4, 1.4 LPG, 1.6, 1.6 LPG, 1.6 Turbo, 1.7 CDTI, 1.8, 1.9 CDTI, 1.9 CDTI 16V, 2.0 Turbo** 09/04 - 55 -147 kW	**35-114666** **35-114673**	**24-114684** OIO	для автомобилей без IDS+ шасси
B12 PK	**1.4, 1.4 LPG, 1.6, 1.6 LPG, 1.8** 08/04 - 55 -103 kW	**46-182142**		ITS+ должно быть остановлено; Обязанность, предусмотренная экспертизой VA: Глубина (экспертиза): 30-35 мм; Нагрузка оси до: 970 кг HA: без регулируемой подвески; Глубина (экспертиза): 25-30 мм; Нагрузка оси до: 940 кг
B12 PK	**1.3 CDTI, 1.6 Turbo, 1.7 CDTI, 1.9 CDTI, 1.9 CDTI 16V, 2.0 Turbo** 09/04 - 59 -147 kW	**46-182159**		ITS+ должно быть остановлено; Обязанность, предусмотренная экспертизой VA: Глубина (экспертиза): 30-35 мм; Нагрузка оси до: 1075 кг HA: без регулируемой подвески; Глубина (экспертиза): 25-30 мм; Нагрузка оси до: 940 кг
B12 SL	**1.4, 1.4 LPG, 1.6, 1.6 LPG, 1.8** 08/04 - 55 -103 kW	**46-182180**		ITS+ должно быть остановлено; Обязанность, предусмотренная экспертизой VA: Глубина (экспертиза): 40-45 мм; Нагрузка оси до: 960 кг HA: без регулируемой подвески; Глубина (экспертиза): 35 мм; Нагрузка оси до: 940 кг
B12 SL	**1.6 Turbo, 1.7 CDTI, 2.0 Turbo** 09/04 - 59 -147 kW	**46-182197**		ITS+ должно быть остановлено; Обязанность, предусмотренная экспертизой VA: Глубина (экспертиза): 40-45 мм; Нагрузка оси до: 1025 кг HA: без регулируемой подвески; Глубина (экспертиза): 35 мм; Нагрузка оси до: 940 кг

OPEL ASTRA H TwinTop

B1	**1.6, 1.8** 09/05 - 77 -92 kW	**12-224449**		VA: с шариковым подшибником
B1	**1.6 Turbo, 1.9 CDTi, 2.0 Turbo** 09/05 - 110 -147 kW	**12-224449**		VA: с шариковым подшибником; кроме заниженной подвески
B1	**1.6 Turbo, 1.9 CDTi, 2.0 Turbo** 09/05 - 110 -147 kW	**12-224456**		VA: с шариковым подшибником; заниженная подвеска
B1	**1.8** 09/05 - 103 kW	**12-224449**		VA: с шариковым подшибником; Код двигателя: Z18XER
B3	**1.6** 09/05 - 77 -85 kW	**37-163563**	**38-162350**	стандартная подвеска
B3	**1.6** 09/05 - 77 -85 kW	**37-163549**		стандартная подвеска; Усиленное оснащение .
B3	**1.6 Turbo, 1.8** 09/05 - 92 -132 kW	**37-163563**	**38-162350**	стандартная подвеска
B3	**1.6 Turbo, 1.8** 09/05 - 92 -132 kW	**37-163556**		стандартная подвеска; Усиленное оснащение .
B3	**1.9 CDTi, 2.0 Turbo** 09/05 - 110 -147 kW	**37-163556**	**38-162350**	стандартная подвеска
B4	**1.6, 1.6 Turbo, 1.8, 1.9 CDTi, 2.0 Turbo** 09/05 - 77 -147 kW	**22-141590** **22-141606** i.V. SP	**19-141626** OIO	без электронн. регулирования аморт. Силы; для автомобилей без IDS+ шасси
B6 Sport	**1.6, 1.6 Turbo, 1.8, 1.9 CDTi, 2.0 Turbo** 09/05 - 77 -147 kW	**35-114666** **35-114673**	**24-118576** OIO	для автомобилей без IDS+ шасси
B12 PK	**1.6, 1.8** 09/05 - 77 -103 kW	**46-194022**		ITS+ должно быть остановлено; Обязанность, предусмотренная экспертизой VA: Глубина (экспертиза): 30 мм; Нагрузка оси до: 1000 кг HA: Глубина (экспертиза): 30 мм; Нагрузка оси до: 955 кг

Пригодны для			

OPEL

OPEL ASTRA H TwinTop

B12 PK	**1.6 Turbo, 1.9 CDTi, 2.0 Turbo** 09/05 - 110 -147 kW	**46-194039**		Обязанность, предусмотренная экспертизой VA: Глубина (экспертиза): 30 мм; Нагрузка оси до: 1070 кг HA: Глубина (экспертиза): 30 мм; Нагрузка оси до: 955 кг

OPEL ASTRA H Van

B3	**1.3 CDTI, 1.7 CDTI** 03/04 - 66 -92 kW	**37-163549**	**38-162374**	стандартная подвеска
B3	**1.3 CDTI, 1.7 CDTI** 03/04 - 66 -92 kW	**37-163556**	**38-162350**	стандартная подвеска; Усиленное оснащение .
B3	**1.3 CDTI, 1.7 CDTI** 03/04 - 66 -92 kW		**38-162367**	стандартная подвеска; с регулируемой подвеской
B3	**1.9 CDTI, 1.9 CDTI 16V** 08/04 - 88 -110 kW	**37-163556**	**38-162374**	стандартная подвеска
B3	**1.9 CDTI, 1.9 CDTI 16V** 08/04 - 88 -110 kW		**38-162350**	стандартная подвеска; Усиленное оснащение .
B3	**1.9 CDTI, 1.9 CDTI 16V** 08/04 - 88 -110 kW		**38-162367**	стандартная подвеска; с регулируемой подвеской
B4	**1.3 CDTI, 1.7 CDTI, 1.9 CDTI, 1.9 CDTI 16V** 08/04 - 66 -110 kW	**22-141590** **22-141606** i.V. SP	**19-141626** OIO	без электронн. регулирования аморт. Силы; для автомобилей без IDS+ шасси
B6 Sport	**1.3 CDTI, 1.7 CDTI, 1.9 CDTI, 1.9 CDTI 16V** 08/04 - 66 -110 kW	**35-114635** **35-114642**	**24-114653** OIO	для автомобилей без IDS+ шасси
B8	**1.3 CDTI, 1.7 CDTI, 1.9 CDTI, 1.9 CDTI 16V** 08/04 - 66 -110 kW	**35-114666** **35-114673**	**24-114684** OIO	для автомобилей без IDS+ шасси
B12 PK	**1.3 CDTI, 1.7 CDTI, 1.9 CDTI, 1.9 CDTI 16V** 08/04 - 66 -110 kW	**46-182159**		ITS+ должно быть остановлено; Обязанность, предусмотренная экспертизой VA: Глубина (экспертиза): 30-35 мм; Нагрузка оси до: 1075 кг HA: без регулируемой подвески; Глубина (экспертиза): 25-30 мм; Нагрузка оси до: 940 кг
B12 PK	**1.7 CDTI** 03/04 - 74 -92 kW	**46-182296**		Обязанность, предусмотренная экспертизой VA: Глубина (экспертиза): 25 мм; Нагрузка оси до: 1020 кг HA: без регулируемой подвески; Глубина (экспертиза): 25 мм; Нагрузка оси до: 1010 кг

OPEL ASTRA J

B4	**1.3 CDTI ecoFLEX, 1.4 ecoFLEX, 1.4 Turbo, 1.6, 1.6 Turbo, 1.7 CDTI, 2.0 CDTI** 12/09 - 64 -132 kW	**22-183644** **22-183651**	**19-183633**	для автомобилей без FlexRide; стандартная подвеска
B6 Sport	**1.3 CDTI ecoFLEX, 1.4 ecoFLEX, 1.4 Turbo, 1.6, 1.6 Turbo, 1.7 CDTI, 2.0 CDTI** 12/09 - 64 -132 kW	**35-171669** **35-171676**	**24-171687** OI	для автомобилей без FlexRide; стандартная подвеска
B6 Sport	**1.3 CDTI ecoFLEX, 1.4 ecoFLEX, 1.4 Turbo, 1.6, 1.6 Turbo, 1.7 CDTI, 2.0 CDTI** 12/09 - 70 -132 kW	**35-171690** **35-171706**	**24-171717** OI	для автомобилей без FlexRide; спортивная подвеска
B8	**1.3 CDTI ecoFLEX, 1.4 ecoFLEX, 1.4 Turbo, 1.6, 1.6 Turbo, 1.7 CDTI, 2.0 CDTI** 12/09 - 64 -132 kW	**35-171690** **35-171706**	**24-171717** OI	для автомобилей без FlexRide; спортивная подвеска
B12 PK	**1.4 ecoFLEX, 1.4 Turbo, 1.6** 12/09 - 64 -103 kW	**46-188755**		для автомобилей без FlexRide; Обязанность, предусмотренная экспертизой VA: Глубина (экспертиза): 30 мм; Нагрузка оси до: 995 кг HA: Глубина (экспертиза): 30 мм; Нагрузка оси до: 1020 кг

Пригодны для			

OPEL

OPEL ASTRA J

B12 PK	**1.3 CDTI ecoFLEX, 1.6, 1.6 Turbo** 12/09 - 70 -132 kW	**46-188762**		для автомобилей без FlexRide; Обязанность, предусмотренная экспертизой VA: Глубина (экспертиза): 30 мм; Нагрузка оси до: 1080 кг HA: Глубина (экспертиза): 30 мм; Нагрузка оси до: 1020 кг
B12 PK	**1.7 CDTI, 2.0 CDTI** 12/09 - 81 -118 kW	**46-188779**		для автомобилей без FlexRide; Обязанность, предусмотренная экспертизой VA: Глубина (экспертиза): 30 мм; Нагрузка оси до: 1155 кг HA: Глубина (экспертиза): 30 мм; Нагрузка оси до: 1020 кг
B14	**1.3 CDTI ecoFLEX, 1.4 ecoFLEX, 1.4 Turbo, 1.6, 1.6 Turbo, 1.7 CDTI, 2.0 CDTI** 12/09 - 64 -132 kW	**47-171725**		для автомобилей без FlexRide; Обязанность, предусмотренная экспертизой VA: Глубина (экспертиза): 30-50 мм; Нагрузка оси до: 1220 кг HA: Глубина (экспертиза): 30-50 мм; Нагрузка оси до: 1020 кг

OPEL ASTRA Sports Tourer (J)

B4	**1.3 CDTI, 1.4, 1.4 Turbo, 1.6, 1.6 Turbo, 1.7 CDTI, 2.0 CDTI** 10/10 - 70 -132 kW	**22-183644** **22-183651**	**19-183633**	для автомобилей без FlexRide; стандартная подвеска
B6 Sport	**1.3 CDTI, 1.4, 1.4 Turbo, 1.6, 1.6 Turbo, 1.7 CDTI, 2.0 CDTI** 10/10 - 70 -132 kW	**35-171669** **35-171676**	**24-171687**	для автомобилей без FlexRide; стандартная подвеска
B8	**1.3 CDTI, 1.4, 1.4 Turbo, 1.6, 1.6 Turbo, 1.7 CDTI, 2.0 CDTI** 10/10 - 70 -132 kW	**35-171690** **35-171706**	**24-171717**	для автомобилей без FlexRide; спортивная подвеска
B14	**1.3 CDTI, 1.4, 1.4 Turbo, 1.6, 1.6 Turbo, 1.7 CDTI, 2.0 CDTI** 10/10 - 70 -132 kW	**47-171725**		для автомобилей без FlexRide; Обязанность, предусмотренная экспертизой VA: Глубина (экспертиза): 30-50 мм; Нагрузка оси до: 1220 кг HA: Глубина (экспертиза): 30-50 мм; Нагрузка оси до: 1020 кг

OPEL CALIBRA A (85_)

B1	**2.0 i, 2.0 i 16V, 2.0 i 16V 4x4, 2.0 i 4x4, 2.0 i Turbo 4x4** 06/90 - 07/97 85 -150 kW	**12-116805**		VA: с шариковым подшибником
B1	**2.0 i 16V, 2.0 i 16V 4x4** 02/94 - CH-Nr. 100 kW	**12-116805**		-> CH.Nr.: S1000234 VA: с шариковым подшибником
B1	**2.0 i 16V, 2.0 i 16V 4x4** CH-Nr. - 07/97 100 kW	**12-117635**		CH.Nr.: S1000235 ->
VA: с шариковым подшибником
B3	**2.0 i, 2.0 i 16V, 2.5 i V6** 06/90 - 07/97 85 -125 kW	**36-133932**	*38-130458*	стандартная подвеска
B3	**2.0 i 16V 4x4, 2.0 i 4x4, 2.0 i Turbo 4x4** 03/92 - 07/97 85 -150 kW	**36-162642**		стандартная подвеска; Привод на все колеса
B4	**2.0 i, 2.0 i 16V, 2.0 i 16V 4x4, 2.0 i 4x4, 2.0 i Turbo 4x4, 2.5 i V6** 06/90 - 07/97 85 -150 kW	**21-030529** **11-101314** SP	**19-019758**	
B6 Sport	**2.0 i, 2.0 i 16V, 2.5 i V6** 06/90 - 07/97 85 -125 kW	**34-003725**	**24-016100**	
B6 Sport	**2.0 i 16V 4x4, 2.0 i 4x4, 2.0 i Turbo 4x4** 03/92 - 07/97 85 -150 kW	**34-003725**	**24-016100**	
B8	**2.0 i, 2.0 i 16V, 2.5 i V6** 06/90 - 07/97 85 -125 kW	**34-181584**	**24-016100**	
B8	**2.0 i 16V 4x4, 2.0 i 4x4, 2.0 i Turbo 4x4** 03/92 - 07/97 85 -150 kW	**34-181584**	**24-016100**	

Пригодны для			

OPEL

OPEL CALIBRA A (85_)

B12 PK	**2.0 i, 2.0 i 16V, 2.0 i 16V 4x4, 2.0 i 4x4** 06/90 - 07/97 85 -110 kW	**46-192851**		Обязанность, предусмотренная экспертизой VA: Глубина (экспертиза): 30 мм; Нагрузка оси до: 885 кг HA: Глубина (экспертиза): 30 мм; Нагрузка оси до: 880 кг
B12 PK	**2.0 i Turbo 4x4** 03/92 - 07/97 150 kW	**46-192868**		Обязанность, предусмотренная экспертизой VA: Глубина (экспертиза): 25 мм; Нагрузка оси до: 940 кг HA: Глубина (экспертиза): 25 мм; Нагрузка оси до: 880 кг

OPEL COMMODORE A

B4	**2.5, 2.5 GS, 2.5 GS/E, 2.8 GS** 08/67 - 01/72 85 -110 kW		*19-019598* OE	
B6 Sport	**2.5, 2.5 GS, 2.5 GS/E, 2.8 GS** 08/67 - 01/72 85 -110 kW	**24-631136** OE	**24-591522** OE	

OPEL COMMODORE A купе

B4	**2.5, 2.5 GS, 2.5 GS/E, 2.8 GS** 08/67 - 01/72 85 -110 kW		*19-019598* OE	

OPEL COMMODORE B

B3	**2.5, 2.5 GS, 2.8 GS, 2.8 GS/E** 01/72 - 07/78 85 -118 kW			стандартная подвеска
B3	**2.5, 2.5 GS, 2.8 GS, 2.8 GS/E** 01/72 - 07/78 85 -118 kW		*36-164332*	стандартная подвеска; Усиленное оснащение .
B6 Sport	**2.5, 2.5 GS, 2.8 GS, 2.8 GS/E** 01/72 - 07/78 85 -118 kW	**24-631136** OE	**24-631129** OE	

OPEL COMMODORE B купе

B3	**2.5, 2.5 GS, 2.8 GS, 2.8 GS/E** 01/72 - 07/78 85 -118 kW			стандартная подвеска
B3	**2.5, 2.5 GS, 2.8 GS, 2.8 GS/E** 01/72 - 07/78 85 -118 kW		*36-164332*	стандартная подвеска; Усиленное оснащение .

OPEL COMMODORE C (14_, 19_)

B3	**2.5 E, 2.5 S** 08/78 - 12/82 85 -96 kW	**36-162307** **36-162338**		стандартная подвеска
B3	**2.5 E, 2.5 S** 08/78 - 12/82 85 -96 kW		*36-164332*	стандартная подвеска; Усиленное оснащение .
B4	**2.5 S** 10/78 - 12/82 85 kW	*21-030376* **11-101369** SP		
B4	**2.5 E** 05/81 - 12/82 96 kW	*21-030376* **11-101369** SP		
B6 Sport	**2.5 E, 2.5 S** 08/78 - 05/81 85 -96 kW	*34-001417*	**24-008938** OE	VA: Сервис срочного ремонта .; Возврат старой детали обязателен . HA: Параметр: 220/80

OPEL COMMODORE C универсал (61)

B3	**2.5 E, 2.5 S** 12/80 - 12/82 85 -96 kW	**36-162307** **36-162338**		стандартная подвеска
B4	**2.5 E, 2.5 S** 04/81 - 08/82 85 -96 kW	*21-030376* **11-101369** SP		

Пригодны для			
OPEL			
OPEL COMBO (71_)			
B1 **1.2, 1.4, 1.4 16V, 1.7 D** 07/94 - 10/01 33 -66 kW	**12-224197**		VA: с шариковым подшибником
B2 **1.2, 1.4, 1.4 16V, 1.7 D** 07/94 - 10/01 33 -66 kW	**17-104104** **11-101314** SP		
B4 **1.2, 1.4, 1.4 16V, 1.7 D** 07/94 - 10/01 33 -66 kW	**22-040909** **11-101314** SP	**19-019970**	
OPEL COMBO Tour			
B1 **1.3 CDTI 16V, 1.6, 1.7 CDTI 16V, 1.7 DI 16V, 1.7 DTI 16V** 10/01 - 48 -74 kW	**12-224036**		VA: с шариковым подшибником
B3 **1.4, 1.4 16V** 10/04 - 66 kW	**36-215058**		стандартная подвеска; не для повышенной нагрузки; без кондиционера
B3 **1.4, 1.4 16V** 10/04 - 66 kW	**36-219261**		стандартная подвеска; не для повышенной нагрузки; с кондиционером
B4 **1.3 CDTI 16V, 1.4, 1.6, 1.7 CDTI 16V, 1.7 DI 16V, 1.7 DTI 16V** 10/01 - 48 -74 kW	**22-110442** **22-110459**	**19-115351**	стандартная подвеска
OPEL COMBO фургон/универсал			
B1 **1.3 CDTI 16V, 1.4 16V, 1.6, 1.7 DI 16V, 1.7 DTI 16V** 10/01 - 48 -66 kW	**12-224036**		VA: с шариковым подшибником
B4 **1.6 CNG** 04/05 - 71 kW	**22-110442** **22-110459**		стандартная подвеска
B4 **1.3 CDTI 16V, 1.4 16V, 1.6, 1.6 16V, 1.7 CDTI 16V, 1.7 DI 16V, 1.7 DTI 16V** 10/01 - 48 -74 kW	**22-110442** **22-110459**	**19-115351**	стандартная подвеска
OPEL CORSA A Наклонная задняя часть (93_, 94_, 98_, 99_)			
B1 **1.0, 1.2, 1.2 i, 1.2 N, 1.2 S, 1.3, 1.3 GL, 1.3 i, 1.3 S, 1.4 i, 1.4 S, 1.4 Si, 1.5 D, 1.5 TD, 1.6 GL, 1.6 GSI, 1.6 GSI KAT** 09/82 - 03/93 33 -74 kW	**12-117772**		VA: с шариковым подшибником
B2 **1.0, 1.2, 1.2 i, 1.2 N, 1.2 S, 1.3, 1.3 GL, 1.3 i, 1.3 S, 1.4 i, 1.4 S, 1.4 Si, 1.5 D, 1.5 TD, 1.6 GL** 09/82 - 03/93 33 -60 kW	**17-104104** **11-101314** SP	**15-126191**	
B3 **1.0, 1.2, 1.2 i, 1.2 N, 1.2 S, 1.3, 1.3 GL, 1.3 i, 1.3 S, 1.4 i, 1.4 S, 1.4 Si, 1.5 D, 1.5 TD** 09/82 - 03/93 33 -60 kW	**36-154531**	**38-161421**	стандартная подвеска
B3 **1.0, 1.2, 1.2 i, 1.2 N, 1.2 S, 1.3, 1.3 GL, 1.3 i, 1.3 S, 1.4 i, 1.4 S, 1.4 Si, 1.5 D, 1.5 TD** 09/82 - 03/93 33 -60 kW		**38-120008**	стандартная подвеска; Усиленное оснащение .
B4 **1.0, 1.2, 1.2 i, 1.2 N, 1.2 S, 1.3, 1.3 GL, 1.3 i, 1.3 S, 1.4 i, 1.4 S, 1.4 Si, 1.5 D, 1.5 TD, 1.6 GL** 09/82 - 03/93 33 -60 kW	**22-040909** **11-101314** SP	**19-126203**	
B4 **1.3 GL, 1.6 GL, 1.6 GSI, 1.6 GSI KAT** 09/82 - 03/93 55 -74 kW	**22-040909** **11-101314** SP	**19-019727**	спортивная подвеска

Пригодны для			
OPEL			
OPEL CORSA A Наклонная задняя часть (93_, 94_, 98_, 99_)			
B6 Sport **1.0, 1.2, 1.2 i, 1.2 N, 1.2 S, 1.3, 1.3 GL, 1.3 i, 1.3 S, 1.4 i, 1.4 S, 1.4 Si, 1.5 D, 1.5 TD, 1.6 GL, 1.6 GSI, 1.6 GSI KAT** 09/82 - 03/93 33 -74 kW	**35-040590**	**24-000857**	
B8 **1.0, 1.2, 1.2 i, 1.2 N, 1.2 S, 1.3, 1.3 GL, 1.3 i, 1.3 S, 1.4 i, 1.4 S, 1.4 Si, 1.5 D, 1.5 TD, 1.6 GL, 1.6 GSI, 1.6 GSI KAT** 09/82 - 03/93 33 -74 kW	**35-040590**	**24-000857**	
B10 **1.0, 1.2, 1.2 i, 1.2 N, 1.2 S, 1.3, 1.3 GL, 1.3 i, 1.3 S, 1.4 i, 1.4 S, 1.4 Si, 1.5 D, 1.5 TD, 1.6 GL, 1.6 GSI, 1.6 GSI KAT** 09/82 - 03/93 33 -74 kW	**46-111951**		Обязанность, предусмотренная экспертизой VA: Глубина (экспертиза): 60 мм HA: Глубина (экспертиза): 40 мм
B12 SL **1.0, 1.2, 1.2 i, 1.2 N, 1.2 S, 1.3, 1.3 GL, 1.3 i, 1.3 S, 1.4 i, 1.4 S, 1.4 Si** 09/82 - 03/93 33 -60 kW	**46-189004**		Обязанность, предусмотренная экспертизой VA: Глубина (экспертиза): 45-50 мм; Нагрузка оси до: 790 кг HA: Глубина (экспертиза): 30-35 мм; Нагрузка оси до: 700 кг
B14 **1.0, 1.2, 1.2 i, 1.2 N, 1.2 S, 1.3, 1.3 GL, 1.3 i, 1.3 S, 1.4 i, 1.4 S, 1.4 Si, 1.5 D, 1.5 TD, 1.6 GL, 1.6 GSI, 1.6 GSI KAT** 09/82 - 03/93 33 -74 kW	**47-080713**		Для некоторых типов шин необходимы дистанционные шайбы; Обязанность, предусмотренная экспертизой VA: Глубина (экспертиза): 30-50 мм; Нагрузка оси до: 820 кг HA: Глубина (экспертиза): 20-40 мм; Нагрузка оси до: 700 кг
B16 PSS9 **1.0, 1.2, 1.2 i, 1.2 N, 1.2 S, 1.3, 1.3 GL, 1.3 i, 1.3 S, 1.4 i, 1.4 S, 1.4 Si, 1.5 D, 1.5 TD, 1.6 GL, 1.6 GSI, 1.6 GSI KAT** 09/82 - 03/93 33 -74 kW	**48-080767**		Для некоторых типов шин необходимы дистанционные шайбы; Обязанность, предусмотренная экспертизой VA: Глубина (экспертиза): 30-50 мм; Нагрузка оси до: 820 кг HA: Глубина (экспертиза): 20-40 мм; Нагрузка оси до: 700 кг
MS **1.0, 1.2, 1.2 i, 1.2 N, 1.2 S, 1.3, 1.3 GL, 1.3 i, 1.3 S, 1.4 i, 1.4 S, 1.4 Si, 1.5 D, 1.5 TD, 1.6 GL, 1.6 GSI, 1.6 GSI KAT** 09/82 - 03/93 33 -74 kW	*35-041757*	**24-023917**	тип модели: Rallye VA: Параметр: 230/80 HA: Параметр: 200/80
MS **1.0, 1.2, 1.2 i, 1.2 N, 1.2 S, 1.3, 1.3 GL, 1.3 i, 1.3 S, 1.4 i, 1.4 S, 1.4 Si, 1.5 D, 1.5 TD, 1.6 GL, 1.6 GSI, 1.6 GSI KAT** 09/82 - 03/93 33 -74 kW	**35-042136**	**24-023900**	тип модели: Rennen Gruppe N+G VA: Параметр: 230/80; укороченный амортизатор: 20 мм HA: Параметр: 200/80; укороченный амортизатор: 20 мм
OPEL CORSA A TR (91_, 92_, 96_, 97_)			
B1 **1.0, 1.2 N, 1.2 S, 1.3, 1.3 GL, 1.3 S, 1.5 D** 09/82 - 11/92 33 -55 kW	**12-117772**		VA: с шариковым подшибником
B2 **1.0, 1.2 i, 1.2 N, 1.2 S, 1.3, 1.3 GL, 1.3 S, 1.4 i, 1.4 S, 1.5 D, 1.5 TD** 09/82 - 03/93 33 -55 kW	**17-104104** **11-101314** SP	**15-126191**	
B3 **1.0, 1.2 i, 1.2 N, 1.2 S, 1.3, 1.3 GL, 1.3 S, 1.4 i, 1.4 S, 1.5 D, 1.5 TD** 09/82 - 03/93 33 -55 kW	**36-154531**	**38-161421**	стандартная подвеска
B3 **1.3, 1.3 GL, 1.3 S, 1.4 i, 1.4 S, 1.5 D, 1.5 TD** 09/82 - 03/93 37 -55 kW		**38-120008**	стандартная подвеска; Усиленное оснащение .
B4 **1.0, 1.2 i, 1.2 N, 1.2 S, 1.3, 1.3 GL, 1.3 S, 1.4 i, 1.4 S, 1.5 D, 1.5 TD** 09/82 - 03/93 33 -55 kW	**22-040909** **11-101314** SP	**19-126203**	
B6 Sport **1.0, 1.2 i, 1.2 N, 1.2 S, 1.3, 1.3 GL, 1.3 S, 1.4 i, 1.4 S, 1.5 D, 1.5 TD** 09/82 - 03/93 33 -55 kW	**35-040590**	**24-000857**	

Пригодны для			

OPEL

OPEL CORSA A TR (91_, 92_, 96_, 97_)

B8	**1.0, 1.2 i, 1.2 N, 1.2 S, 1.3, 1.3 GL, 1.3 S, 1.4 i, 1.4 S, 1.5 D, 1.5 TD** 09/82 - 03/93 33 -55 kW	**35-040590**	**24-000857**	
B10	**1.0, 1.2 i, 1.2 N, 1.2 S, 1.3, 1.3 GL, 1.3 S, 1.4 i, 1.4 S, 1.5 D, 1.5 TD** 09/82 - 03/93 33 -55 kW	**46-111951**		Обязанность, предусмотренная экспертизой VA: Глубина (экспертиза): 55 мм; Нагрузка оси до: 775 кг HA: Глубина (экспертиза): 50 мм; Нагрузка оси до: 670 кг
B12 SL	**1.0, 1.2 i, 1.2 N, 1.2 S, 1.3, 1.3 GL, 1.3 S, 1.4 i, 1.4 S** 09/82 - 03/93 33 -55 kW	**46-189004**		Обязанность, предусмотренная экспертизой VA: Глубина (экспертиза): 45-50 мм; Нагрузка оси до: 790 кг HA: Глубина (экспертиза): 30-35 мм; Нагрузка оси до: 700 кг
B14	**1.0, 1.2 i, 1.2 N, 1.2 S, 1.3, 1.3 GL, 1.3 S, 1.4 i, 1.4 S, 1.5 D, 1.5 TD** 09/82 - 03/93 33 -55 kW	**47-080713**		Для некоторых типов шин необходимы дистанционные шайбы; Обязанность, предусмотренная экспертизой VA: Глубина (экспертиза): 30-50 мм; Нагрузка оси до: 820 кг HA: Глубина (экспертиза): 20-40 мм; Нагрузка оси до: 700 кг
B16 PSS9	**1.0, 1.2 i, 1.2 N, 1.2 S, 1.3, 1.3 GL, 1.3 S, 1.4 i, 1.4 S, 1.5 D, 1.5 TD** 09/82 - 03/93 33 -55 kW	**48-080767**		Для некоторых типов шин необходимы дистанционные шайбы; Обязанность, предусмотренная экспертизой VA: Глубина (экспертиза): 30-50 мм; Нагрузка оси до: 820 кг HA: Глубина (экспертиза): 20-40 мм; Нагрузка оси до: 700 кг
MS	**1.0, 1.2 i, 1.2 N, 1.2 S, 1.3, 1.3 GL, 1.3 S, 1.4 i, 1.4 S, 1.5 D, 1.5 TD, 1.0 i 12V, 1.2 i, 1.2 i 16V, 1.4, 1.4 i, 1.4 i 16V, 1.4 Si, 1.5 D, 1.5 TD, 1.6 GSI 16V, 1.6 i 16V, 1.7 D** 09/82 - 09/00 33 -80 kW	*35-041757*	**24-023917**	тип модели: Rallye VA: Параметр: 230/80 HA: Параметр: 200/80
MS	**1.0, 1.2 i, 1.2 N, 1.2 S, 1.3, 1.3 GL, 1.3 S, 1.4 i, 1.4 S, 1.5 D, 1.5 TD** 09/82 - 03/93 33 -55 kW	**35-042136**	**24-023900**	тип модели: Rennen Gruppe N+G VA: Параметр: 230/80; укороченный амортизатор: 20 мм HA: Параметр: 200/80; укороченный амортизатор: 20 мм

OPEL CORSA B (73_, 78_, 79_)

B1	**1.0 i 12V, 1.2 i, 1.2 i 16V, 1.4, 1.4 i, 1.4 i 16V, 1.4 Si, 1.5 D, 1.5 TD, 1.6 GSI 16V, 1.6 i 16V, 1.7 D** 02/96 - 09/00 33 -80 kW	**12-224197**		VA: с шариковым подшибником
B2	**1.0 i 12V, 1.2 i, 1.2 i 16V, 1.4, 1.4 i, 1.4 i 16V, 1.4 Si, 1.5 D, 1.5 TD, 1.6 i 16V, 1.7 D** 02/96 - 09/00 33 -78 kW	**17-104104** **11-101314** SP	**15-126405**	
B3	**1.2 i, 1.2 i 16V, 1.4, 1.4 i, 1.4 i 16V, 1.4 Si** 03/93 - 09/00 33 -67 kW	**36-130337**	**38-130342**	стандартная подвеска
B3	**1.2 i, 1.2 i 16V, 1.4, 1.4 i, 1.4 i 16V, 1.5 D, 1.7 D** 03/93 - 09/00 33 -67 kW	**36-130108**	**38-130403**	стандартная подвеска; Усиленное оснащение .
B3	**1.6 GSI 16V** 03/93 - 09/00 80 kW	**36-161447**	**38-120008**	стандартная подвеска
B3	**1.5 D, 1.7 D** 03/93 - 09/00 37 -44 kW	**36-133949**	**38-130342**	стандартная подвеска
B3	**1.5 TD** 03/93 - 09/00 49 kW	**36-130108**	**38-130342**	стандартная подвеска
B3	**1.5 TD, 1.6 GSI 16V** 03/93 - 09/00 49 -80 kW		**38-130403**	стандартная подвеска; Усиленное оснащение .

Пригодны для			
OPEL			
OPEL CORSA B (73_, 78_, 79_)			
B4 **1.0 i 12V, 1.2 i, 1.2 i 16V, 1.4, 1.4 i, 1.4 i 16V, 1.4 Si, 1.5 D, 1.5 TD, 1.6 GSI 16V, 1.6 i 16V, 1.7 D** 02/96 - 09/00 33 -80 kW	**22-040909** **11-101314** SP	**19-126395**	стандартная подвеска
B4 **1.0 i 12V, 1.2 i, 1.2 i 16V, 1.4, 1.4 i, 1.4 i 16V, 1.4 Si, 1.5 D, 1.5 TD, 1.6 GSI 16V, 1.6 i 16V, 1.7 D** 02/96 - 09/00 33 -80 kW	**22-040909** **11-101314** SP	**19-019727**	спортивная подвеска
B6 Sport **1.0 i 12V, 1.2 i, 1.2 i 16V, 1.4, 1.4 i, 1.4 i 16V, 1.4 Si, 1.5 D, 1.5 TD, 1.6 GSI 16V, 1.6 i 16V, 1.7 D** 02/96 - 09/00 33 -80 kW	**35-040590**	**24-000857**	
B8 **1.0 i 12V, 1.2 i, 1.2 i 16V, 1.4, 1.4 i, 1.4 i 16V, 1.4 Si, 1.5 D, 1.5 TD, 1.6 GSI 16V, 1.6 i 16V, 1.7 D** 02/96 - 09/00 33 -80 kW	**35-040590**	**24-000857**	
B10 **1.0 i 12V, 1.2 i, 1.2 i 16V, 1.4, 1.4 i, 1.4 i 16V, 1.4 Si, 1.5 D, 1.5 TD, 1.6 GSI 16V, 1.6 i 16V, 1.7 D** 02/96 - 09/00 33 -80 kW	**46-111951**		Обязанность, предусмотренная экспертизой VA: Глубина (экспертиза): 60 мм HA: Глубина (экспертиза): 40 мм
B12 PK **1.0 i 12V, 1.2 i, 1.2 i 16V, 1.4, 1.4 i, 1.4 i 16V, 1.4 Si, 1.6 GSI 16V, 1.6 i 16V** 09/94 - 09/00 33 -80 kW	**46-189011**		Обязанность, предусмотренная экспертизой VA: Глубина (экспертиза): 30 мм; Нагрузка оси до: 790 кг HA: Глубина (экспертиза): 30 мм; Нагрузка оси до: 700 кг
B12 SL **1.0 i 12V, 1.2 i, 1.2 i 16V, 1.4, 1.4 i, 1.4 i 16V, 1.4 Si, 1.6 GSI 16V, 1.6 i 16V** 09/94 - 09/00 33 -80 kW	**46-189004**		Обязанность, предусмотренная экспертизой VA: Глубина (экспертиза): 45-50 мм; Нагрузка оси до: 790 кг HA: Глубина (экспертиза): 25 мм; Нагрузка оси до: 700 кг
B14 **1.0 i 12V, 1.2 i, 1.2 i 16V, 1.4, 1.4 i, 1.4 i 16V, 1.4 Si, 1.5 D, 1.5 TD, 1.6 GSI 16V, 1.6 i 16V, 1.7 D** 02/96 - 09/00 33 -80 kW	**47-080713**		Для некоторых типов шин необходимы дистанционные шайбы; Обязанность, предусмотренная экспертизой VA: Глубина (экспертиза): 30-50 мм; Нагрузка оси до: 820 кг HA: Глубина (экспертиза): 20-40 мм; Нагрузка оси до: 700 кг
B16 PSS9 **1.0 i 12V, 1.2 i, 1.2 i 16V, 1.4, 1.4 i, 1.4 i 16V, 1.4 Si, 1.5 D, 1.5 TD, 1.6 GSI 16V, 1.6 i 16V, 1.7 D** 02/96 - 09/00 33 -80 kW	**48-080767**		Для некоторых типов шин необходимы дистанционные шайбы; Обязанность, предусмотренная экспертизой VA: Глубина (экспертиза): 30-50 мм; Нагрузка оси до: 820 кг HA: Глубина (экспертиза): 20-40 мм; Нагрузка оси до: 700 кг
MS **1.0 i 12V, 1.2 i, 1.2 i 16V, 1.4, 1.4 i, 1.4 i 16V, 1.4 Si, 1.5 D, 1.5 TD, 1.6 GSI 16V, 1.6 i 16V, 1.7 D** 02/96 - 09/00 33 -80 kW	**35-042136**	**24-023900**	тип модели: Renen Gruppe N+G VA: Параметр: 230/80; укороченный амортизатор: 20 мм HA: Параметр: 200/80; укороченный амортизатор: 20 мм
OPEL CORSA CLASSIC седан			
B1 **1.4** 08/94 - 07/02 44 kW	**12-224197**		VA: с шариковым подшибником
B2 **1.4** 08/94 - 07/02 44 kW	**17-104104** **11-101314** SP	**15-126405**	
B3 **1.4** 08/94 - 07/02 44 kW	**36-130337**	**38-130342**	стандартная подвеска
B3 **1.4** 08/94 - 07/02 44 kW	**36-130108**	**38-130403**	стандартная подвеска; Усиленное оснащение .
B4 **1.4** 08/94 - 07/02 44 kW	**22-040909** **11-101314** SP	**19-126395**	стандартная подвеска
B4 **1.4** 08/94 - 07/02 44 kW	**22-040909** **11-101314** SP	**19-019727**	спортивная подвеска

O

Пригодны для			

OPEL

OPEL CORSA CLASSIC седан

B6 Sport	**1.4** 08/94 - 07/02 44 kW	**35-040590**	**24-000857**	
B8	**1.4** 08/94 - 07/02 44 kW	**35-040590**	**24-000857**	
B10	**1.4** 08/94 - 07/02 44 kW	**46-111951**		Обязанность, предусмотренная экспертизой VA: Глубина (экспертиза): 60 мм HA: Глубина (экспертиза): 40 мм
B14	**1.4** 08/94 - 07/02 44 kW	**47-080713**		Для некоторых типов шин необходимы дистанционные шайбы; Обязанность, предусмотренная экспертизой VA: Глубина (экспертиза): 30-50 мм; Нагрузка оси до: 820 кг HA: Глубина (экспертиза): 20-40 мм; Нагрузка оси до: 700 кг
B16 PSS9	**1.4** 08/94 - 07/02 44 kW	**48-080767**		Для некоторых типов шин необходимы дистанционные шайбы; Обязанность, предусмотренная экспертизой VA: Глубина (экспертиза): 30-50 мм; Нагрузка оси до: 820 кг HA: Глубина (экспертиза): 20-40 мм; Нагрузка оси до: 700 кг
MS	**1.4** 08/94 - 07/02 44 kW	*35-041757*	**24-023917**	тип модели: Rallye VA: Параметр: 230/80 HA: Параметр: 200/80
MS	**1.4** 08/94 - 07/02 44 kW	**35-042136**	**24-023900**	тип модели: Renen Gruppe N+G VA: Параметр: 230/80; укороченный амортизатор: 20 мм HA: Параметр: 200/80; укороченный амортизатор: 20 мм

OPEL CORSA B фургон (73_)

B3	**1.4 i, 1.7 D** 08/99 - 09/00 44 kW	**i.V.**	**38-130403**	стандартная подвеска; Число дверей: 3
B4	**1.4 i, 1.7 D** 08/99 - 09/00 44 kW	**22-040909** **11-101314** *SP*	**19-019970**	

OPEL CORSA C (F08, F68)

B1	**1.0, 1.2, 1.2 Twinport, 1.3 CDTI, 1.4, 1.4 Twinport, 1.6, 1.7 CDTI, 1.7 DI, 1.7 DTI, 1.8** 09/00 - 43 -92 kW	**12-117390**		VA: мягкое исполнение; без шарикового подшибника
B3	**1.0** 09/00 - 43 kW	**37-130275**	**38-130182**	стандартная подвеска
B3	**1.2, 1.2 Twinport** 09/00 - 55 -59 kW	**37-130282**	**38-130182**	стандартная подвеска
B3	**1.4, 1.4 Twinport, 1.7 DI, 1.7 DTI, 1.8** 09/00 - 48 -92 kW	**37-133955**	**38-130182**	стандартная подвеска
B3	**1.4, 1.4 Twinport, 1.8** 09/00 - 66 -92 kW	**37-162627**	**38-162534**	тип модели: Sport; тип модели: GSI
B4	**1.0, 1.2, 1.2 Twinport, 1.3 CDTI, 1.6, 1.7 CDTI, 1.7 DI** 09/00 - 43 -74 kW	**22-110442** **22-110459**	**19-108988**	стандартная подвеска HA: Размер резьбы: M10
B4	**1.0, 1.2, 1.2 Twinport, 1.3 CDTI, 1.4, 1.4 Twinport, 1.6, 1.7 CDTI, 1.7 DI, 1.7 DTI, 1.8** 09/00 - 43 -92 kW	**22-118714** **22-118721**	**19-108995**	спортивная подвеска HA: Размер резьбы: M14
B4	**1.0, 1.2, 1.2 Twinport, 1.3 CDTI, 1.4, 1.4 Twinport, 1.6, 1.7 CDTI, 1.7 DI, 1.7 DTI, 1.8** 09/00 - 43 -92 kW	**22-110442** **22-110459**	**19-108995**	исполнение для плохих дорог HA: Размер резьбы: M14

Пригодны для			

OPEL

OPEL CORSA C (F08, F68)

B4	**1.4, 1.4 Twinport, 1.7 DTI, 1.8** 09/00 - 55 -92 kW	**22-110442** **22-110459**	**19-108995**	стандартная подвеска
B6 Sport	**1.0, 1.2, 1.2 Twinport, 1.3 CDTI, 1.4, 1.4 Twinport, 1.6, 1.7 CDTI, 1.7 DI, 1.7 DTI, 1.8** 09/00 - 43 -92 kW	**35-141068** **35-141075**	**24-141086**	стандартная подвеска HA: Размер резьбы: M10
B6 Sport	**1.0, 1.2, 1.2 Twinport, 1.3 CDTI, 1.4, 1.4 Twinport, 1.6, 1.7 CDTI, 1.7 DI, 1.7 DTI, 1.8** 09/00 - 43 -92 kW	**35-141068** **35-141075**	**24-142342**	спортивная подвеска HA: Размер резьбы: M14
B8	**1.0, 1.2, 1.2 Twinport, 1.3 CDTI, 1.4, 1.4 Twinport, 1.6, 1.7 CDTI, 1.7 DI, 1.7 DTI, 1.8** 09/00 - 43 -92 kW	**35-141099** **35-141105**	**24-141116**	стандартная подвеска HA: Размер резьбы: M10
B8	**1.0, 1.2, 1.2 Twinport, 1.3 CDTI, 1.4, 1.4 Twinport, 1.6, 1.7 CDTI, 1.7 DI, 1.7 DTI, 1.8** 09/00 - 43 -92 kW	**35-141099** **35-141105**	**24-142342**	спортивная подвеска HA: Размер резьбы: M14
B12 PK	**1.0, 1.2, 1.2 Twinport, 1.4, 1.4 Twinport** 09/00 - 43 -66 kW	**46-189042**		Обязанность, предусмотренная экспертизой; Размер резьбы: M10 VA: Глубина (экспертиза): 30 мм; Нагрузка оси до: 820 кг HA: Глубина (экспертиза): 30 мм; Нагрузка оси до: 760 кг
B12 PK	**1.0, 1.2, 1.2 Twinport, 1.4, 1.4 Twinport** 09/00 - 44 -66 kW	**46-189028**		Обязанность, предусмотренная экспертизой; Размер резьбы: M14 VA: Глубина (экспертиза): 30 мм; Нагрузка оси до: 820 кг HA: Глубина (экспертиза): 30 мм; Нагрузка оси до: 760 кг
B12 PK	**1.3 CDTI, 1.7 CDTI, 1.7 DI, 1.7 DTI, 1.8** 09/00 - 48 -92 kW	**46-189059**		Обязанность, предусмотренная экспертизой; Размер резьбы: M10 VA: Глубина (экспертиза): 30 мм; Нагрузка оси до: 940 кг HA: барабанные тормоза; Глубина (экспертиза): 30 мм; Нагрузка оси до: 760 кг
B12 PK	**1.3 CDTI, 1.7 CDTI, 1.7 DI, 1.7 DTI, 1.8** 09/00 - 48 -92 kW	**46-189035**		Обязанность, предусмотренная экспертизой; Размер резьбы: M14 VA: Глубина (экспертиза): 30 мм; Нагрузка оси до: 940 кг HA: дисковые тормоза; Глубина (экспертиза): 30 мм; Нагрузка оси до: 760 кг
B14	**1.0, 1.2, 1.2 Twinport, 1.3 CDTI, 1.4, 1.4 Twinport, 1.6, 1.7 CDTI, 1.7 DI, 1.7 DTI, 1.8** 09/00 - 43 -92 kW	**47-167254**		Обязанность, предусмотренная экспертизой VA: Глубина (экспертиза): 30-50 мм; Нагрузка оси до: 900 кг HA: Глубина (экспертиза): 20-40 мм; Нагрузка оси до: 760 кг

OPEL CORSA C фургон (F08, W5L)

B1	**1.2, 1.2 16V** 09/00 - 55 -59 kW	**12-224036**		VA: с шариковым подшибником
B3	**1.3 CDTI 16V** 08/05 - 51 kW	**37-130282**	i.V.	стандартная подвеска
B4	**1.2, 1.2 16V, 1.3 CDTI 16V, 1.4, 1.6 X, 1.7 CDTi, 1.7 DI 16V, 1.7 DTI 16V** 10/01 - 48 -74 kW	**22-110442** **22-110459**	**19-115351**	

OPEL CORSA D

B1	**1.0, 1.2, 1.2 ecoFLEX, 1.2 LPG, 1.3 CDTI, 1.4, 1.4 ecoFLEX, 1.4 LPG, 1.6 Turbo, 1.7 CDTI** 07/06 - 44 -110 kW	**12-226399**		VA: с шариковым подшибником

Пригодны для			

OPEL

OPEL CORSA D

B3	**1.0** 07/06 - 44 -48 kW	**36-218547**	**36-218806**	стандартная подвеска; без кондиционера
B3	**1.0** 07/06 - 44 -48 kW	**36-218820**		стандартная подвеска; с кондиционером
B3	**1.0** 07/06 - 44 -48 kW		**36-218813**	стандартная подвеска; Усиленное оснащение .
B3	**1.2, 1.2 ecoFLEX, 1.2 LPG, 1.4, 1.4 ecoFLEX, 1.4 LPG** 09/09 - 51 -74 kW	**36-218547**		стандартная подвеска; без кондиционера; Число дверей: 3
B3	**1.2, 1.2 ecoFLEX, 1.2 LPG** 09/09 - 51 -63 kW	**36-218820**		стандартная подвеска; с кондиционером; Число дверей: 3
B3	**1.2, 1.2 ecoFLEX, 1.2 LPG** 09/09 - 51 -63 kW	**36-218820**		стандартная подвеска; без кондиционера; Число дверей: 5
B3	**1.2, 1.2 ecoFLEX, 1.2 LPG** 09/09 - 51 -63 kW	**36-218547**		стандартная подвеска; с кондиционером; Число дверей: 5
B3	**1.2, 1.2 ecoFLEX, 1.2 LPG** 09/09 - 51 -63 kW		**36-218806**	стандартная подвеска
B3	**1.2, 1.2 ecoFLEX, 1.2 LPG** 09/09 - 51 -63 kW		**36-218813**	стандартная подвеска; Усиленное оснащение .
B3	**1.4, 1.4 ecoFLEX, 1.4 LPG** 07/06 - 64 -74 kW	**36-218820**		стандартная подвеска; с кондиционером; Число дверей: 3; механическая КПП
B3	**1.4, 1.4 ecoFLEX, 1.4 LPG** 07/06 - 64 -74 kW	**36-218820**		стандартная подвеска; без кондиционера; Число дверей: 5; механическая КПП
B3	**1.4, 1.4 ecoFLEX, 1.4 LPG** 07/06 - 64 -74 kW	**36-218820**		стандартная подвеска; без кондиционера; Число дверей: 3; АКПП
B3	**1.4, 1.4 ecoFLEX, 1.4 LPG** 07/06 - 64 -74 kW	**36-213672**		стандартная подвеска; с кондиционером; АКПП
B3	**1.4, 1.4 ecoFLEX, 1.4 LPG** 07/06 - 64 -74 kW		**36-218806**	стандартная подвеска
B3	**1.4, 1.4 ecoFLEX, 1.4 LPG** 07/06 - 64 -74 kW		**36-218813**	стандартная подвеска; Усиленное оснащение .
B3	**1.3 CDTI** 07/06 - 55 kW	**36-218776**	**36-218806**	стандартная подвеска; с кондиционером
B3	**1.3 CDTI, 1.7 CDTI** 07/06 - 55 -96 kW		**36-218813**	стандартная подвеска; Усиленное оснащение .
B3	**1.3 CDTI** 07/06 - 66 -70 kW	**36-218783**	**36-218806**	стандартная подвеска; с кондиционером
B3	**1.7 CDTI** 07/06 - 92 -96 kW	**36-218790**	**36-218806**	стандартная подвеска; с кондиционером
B4	**1.0, 1.2, 1.2 ecoFLEX, 1.2 LPG, 1.3 CDTI, 1.4, 1.4 ecoFLEX, 1.4 LPG, 1.6 Turbo, 1.7 CDTI** 07/06 - 44 -110 kW	**22-158475** **22-158482**	**19-158495**	стандартная подвеска; спортивная подвеска
B6 Sport	**1.0, 1.2, 1.2 ecoFLEX, 1.2 LPG, 1.3 CDTI, 1.4, 1.4 ecoFLEX, 1.4 LPG, 1.6 Turbo, 1.7 CDTI** 07/06 - 44 -110 kW	**35-140207** **35-140214**	**24-140225**	стандартная подвеска
B6 Sport	**1.6 Turbo** 02/07 - 141 kW	**35-140238** **35-140245**	**24-140256**	

Пригодны для			
OPEL			
OPEL CORSA D			
B8 **1.0, 1.2, 1.2 ecoFLEX, 1.2 LPG, 1.3 CDTI, 1.4, 1.4 ecoFLEX, 1.4 LPG, 1.6 Turbo, 1.7 CDTI** 07/06 - 44 -110 kW	**35-140238** **35-140245**	**24-140256**	спортивная подвеска
B12 PK **1.0, 1.2, 1.4** 07/06 - 44 -66 kW	**46-188144**		Обязанность, предусмотренная экспертизой VA: Глубина (экспертиза): 30 мм; Нагрузка оси до: 885 кг HA: без регулируемой подвески; Глубина (экспертиза): 30 мм; Нагрузка оси до: 845 кг
B12 PK **1.2, 1.2 ecoFLEX, 1.2 LPG, 1.3 CDTI, 1.4, 1.4 ecoFLEX, 1.4 LPG, 1.6 Turbo, 1.7 CDTI** 07/06 - 55 -110 kW	**46-188151**		стандартная подвеска; Обязанность, предусмотренная экспертизой VA: Глубина (экспертиза): 30 мм; Нагрузка оси до: 1000 кг HA: Глубина (экспертиза): 30 мм; Нагрузка оси до: 845 кг
B12 PK **1.6 Turbo** 02/07 - 110 -141 kW	**46-188151**		спортивная подвеска; Обязанность, предусмотренная экспертизой VA: Глубина (экспертиза): 15 мм; Нагрузка оси до: 1000 кг HA: Глубина (экспертиза): 15 мм; Нагрузка оси до: 845 кг
B14 **1.0, 1.2, 1.2 ecoFLEX, 1.2 LPG, 1.3 CDTI, 1.4, 1.4 ecoFLEX, 1.4 LPG, 1.7 CDTI** 07/06 - 44 -96 kW	**47-164499**		VA: Обязанность, предусмотренная экспертизой; Глубина (экспертиза): 35-45 мм; Нагрузка оси до: 1000 кг HA: Глубина (экспертиза): 30-45 мм; Нагрузка оси до: 850 кг
B14 **1.6 Turbo** 02/07 - 110 -141 kW	**47-164499**		VA: Обязанность, предусмотренная экспертизой; Глубина (экспертиза): 20-30 мм; Нагрузка оси до: 1000 кг HA: Глубина (экспертиза): 15-30 мм; Нагрузка оси до: 850 кг
B14 **1.6 Turbo** 06/11 - 155 kW	**47-164499**		VA: Обязанность, предусмотренная экспертизой; Глубина (экспертиза): 0-10 мм; Нагрузка оси до: 1000 кг HA: Глубина (экспертиза): 0-10 мм; Нагрузка оси до: 850 кг
OPEL CORSA D Van			
B1 **1.0, 1.2, 1.3 CDTI** 07/06 - 44 -70 kW	**12-226399**		VA: с шариковым подшибником
B3 **1.0** 07/06 - 44 -48 kW	**36-218547**	**36-218806**	стандартная подвеска; без кондиционера
B3 **1.2** 07/09 - 51 -63 kW	**36-218547**		стандартная подвеска; без кондиционера; Число дверей: 3
B3 **1.2** 07/09 - 51 -63 kW	**36-218820**		стандартная подвеска; с кондиционером; Число дверей: 3
B3 **1.2** 07/09 - 51 -63 kW	**36-218820**		стандартная подвеска; без кондиционера; Число дверей: 5
B3 **1.2** 07/09 - 51 -63 kW	**36-218547**		стандартная подвеска; с кондиционером; Число дверей: 5
B3 **1.3 CDTI** 07/06 - 55 kW	**36-218776**		стандартная подвеска; с кондиционером
B3 **1.3 CDTI** 07/06 - 66 -70 kW	**36-218783**		стандартная подвеска; с кондиционером
B4 **1.0, 1.2, 1.3 CDTI** 07/06 - 44 -70 kW	**22-158475** **22-158482**	**19-158495**	стандартная подвеска; спортивная подвеска
B6 Sport **1.0, 1.2, 1.3 CDTI** 07/06 - 44 -70 kW	**35-140207** **35-140214**	**24-140225**	
B8 **1.0, 1.2, 1.3 CDTI** 07/06 - 44 -70 kW	**35-140238** **35-140245**	**24-140256**	

Пригодны для			

OPEL

OPEL CORSA D Van

B12 PK	**1.0, 1.2** 07/06 - 44 -63 kW	**46-188144**		Обязанность, предусмотренная экспертизой VA: Глубина (экспертиза): 30 мм; Нагрузка оси до: 885 кг HA: без регулируемой подвески; Глубина (экспертиза): 30 мм; Нагрузка оси до: 845 кг
B12 PK	**1.3 CDTI** 07/06 - 55 -70 kW	**46-188151**		Обязанность, предусмотренная экспертизой VA: Глубина (экспертиза): 30 мм; Нагрузка оси до: 1000 кг HA: без регулируемой подвески; Глубина (экспертиза): 30 мм; Нагрузка оси до: 845 кг
B14	**1.0, 1.2, 1.3 CDTI** 07/06 - 44 -70 kW	**47-164499**		VA: Обязанность, предусмотренная экспертизой; Глубина (экспертиза): 35-45 мм; Нагрузка оси до: 1000 кг HA: Глубина (экспертиза): 30-45 мм; Нагрузка оси до: 850 кг

OPEL DIPLOMAT B

B6 Sport	**2.8, 2.8 E, 5.3** 03/69 - 08/78 103 -169 kW	**24-632683**	**24-632690**	

OPEL FRONTERA A Sport (5_SUD2)

B4	**2.0 i, 2.8 TD** 03/92 - CH-Nr. 83 -85 kW	**19-028897**	**19-028903**	-> CH.Nr.: SV720102; на листовых рессорах
B6 Offroad	**2.0 i, 2.8 TD** 03/92 - CH-Nr. 83 -85 kW	**24-016766**	**24-016773**	-> CH.Nr.: SV720102; на листовых рессорах
B6 Offroad	**2.0 i, 2.5 TDS, 2.8 TD** CH-Nr. - 10/98 83 -85 kW	**24-016766**	**24-022989**	CH.Nr.: SV720103 ->; на витых пружинах

OPEL FRONTERA A (5_MWL4)

B4	**2.2 i, 2.3 TD, 2.4 i, 2.8 TD** 03/92 - CH-Nr. 74 -100 kW	**19-028897**	**19-028903**	-> CH.Nr.: SV720102; на листовых рессорах
B6 Offroad	**2.2 i, 2.3 TD, 2.4 i, 2.8 TD** 03/92 - CH-Nr. 74 -100 kW	**24-016766**	**24-016773**	-> CH.Nr.: SV720102; на листовых рессорах
B6 Offroad	**2.2 i, 2.3 TD, 2.4 i, 2.5 TDS, 2.8 TD** CH-Nr. - 10/98 74 -100 kW	**24-016766**	**24-022989**	CH.Nr.: SV720103 ->; на витых пружинах

OPEL FRONTERA B (6B_)

B4	**2.2 DTI, 2.2 i, 3.2 i** 10/98 - 85 -151 kW	**19-146973**	**19-146980**	
B6 Offroad	**2.2 DTI, 2.2 i, 3.2 i** 11/98 - 85 -151 kW	**24-028318**	**24-029865**	

OPEL GT

B6 Sport	**1.1, 1.9** 09/68 - 08/73 44 -66 kW	**24-632171**	**24-004930**	

OPEL INSIGNIA

B4	**1.4, 1.6, 1.6 Turbo, 1.8, 2.0 Biturbo CDTI, 2.0 Biturbo CDTI 4x4, 2.0 CDTI, 2.0 CDTI 4x4, 2.0 E85 Turbo, 2.0 Turbo, 2.0 Turbo 4x4, 2.8 V6 Turbo** 07/08 - 81 -191 kW	**22-183675** **22-183682**	**19-183664**	для автомобилей без FlexRide; стандартная подвеска
B6 Sport	**1.4, 1.6, 1.6 Turbo, 1.8, 2.0 Biturbo CDTI, 2.0 Biturbo CDTI 4x4, 2.0 CDTI, 2.0 CDTI 4x4, 2.0 E85 Turbo, 2.0 Turbo, 2.0 Turbo 4x4, 2.8 V6 Turbo** 07/08 - 81 -191 kW	**35-167990** **35-168003**	**24-168014**	для автомобилей без FlexRide; стандартная подвеска

Пригодны для			

OPEL

OPEL INSIGNIA

B6 Sport	**2.8 V6 Turbo 4x4 OPC** 07/09 - 239 kW	**35-168027** **35-168034**	**24-168045**	для автомобилей без IDS+ шасси; спортивная подвеска
B8	**1.4, 1.6, 1.6 Turbo, 1.8, 2.0 Biturbo CDTI, 2.0 Biturbo CDTI 4x4, 2.0 CDTI, 2.0 CDTI 4x4, 2.0 E85 Turbo, 2.0 Turbo, 2.0 Turbo 4x4, 2.8 V6 Turbo** 07/08 - 81 -191 kW	**35-168027** **35-168034**	**24-168045**	для автомобилей без FlexRide; спортивная подвеска
B12 PK	**1.6, 1.8** 07/08 - 85 -103 kW	**46-188786**		для автомобилей без FlexRide; без регулируемой подвески; Обязанность, предусмотренная экспертизой VA: Глубина (экспертиза): 30 мм; Нагрузка оси до: 1030 кг HA: Глубина (экспертиза): 30 мм; Нагрузка оси до: 1160 кг
B12 PK	**1.6 Turbo, 2.0 Biturbo CDTI, 2.0 CDTI, 2.0 E85 Turbo, 2.0 Turbo** 07/08 - 81 -162 kW	**46-188793**		для автомобилей без FlexRide; без регулируемой подвески; Обязанность, предусмотренная экспертизой VA: Глубина (экспертиза): 30 мм; Нагрузка оси до: 1160 кг HA: Глубина (экспертиза): 30 мм; Нагрузка оси до: 1160 кг
B12 PK	**2.8 V6 Turbo 4x4 OPC** 07/09 - 239 kW	**46-188816**		для автомобилей без FlexRide; без регулируемой подвески; Обязанность, предусмотренная экспертизой VA: Глубина (экспертиза): 15 мм; Нагрузка оси до: 1240 кг HA: Глубина (экспертиза): 15 мм; Нагрузка оси до: 1160 кг
B12 PK	**2.0 Biturbo CDTI, 2.0 Biturbo CDTI 4x4, 2.0 CDTI, 2.0 CDTI 4x4, 2.0 E85 Turbo, 2.0 Turbo, 2.0 Turbo 4x4, 2.8 V6 Turbo** 07/08 - 81 -191 kW	**46-188816**		для автомобилей без FlexRide; без регулируемой подвески; Обязанность, предусмотренная экспертизой VA: Глубина (экспертиза): 30 мм; Нагрузка оси до: 1240 кг HA: Глубина (экспертиза): 30 мм; Нагрузка оси до: 1160 кг

OPEL INSIGNIA седан

B4	**1.4, 1.6, 1.6 Turbo, 1.8, 2.0 Biturbo CDTI, 2.0 Biturbo CDTI 4x4, 2.0 CDTI, 2.0 CDTI 4x4, 2.0 Turbo, 2.0 Turbo 4x4, 2.0 Turbo E85, 2.8 V6 Turbo** 07/08 - 81 -191 kW	**22-183675** **22-183682**	**19-183664**	для автомобилей без FlexRide; стандартная подвеска
B6 Sport	**1.4, 1.6, 1.6 Turbo, 1.8, 2.0 Biturbo CDTI, 2.0 Biturbo CDTI 4x4, 2.0 CDTI, 2.0 CDTI 4x4, 2.0 Turbo, 2.0 Turbo 4x4, 2.0 Turbo E85, 2.8 V6 Turbo** 07/08 - 81 -191 kW	**35-167990** **35-168003**	**24-168014**	для автомобилей без FlexRide; стандартная подвеска
B6 Sport	**2.8 V6 Turbo 4x4 OPC** 07/09 - 239 kW	**35-168027** **35-168034**	**24-168045**	для автомобилей без IDS+ шасси; спортивная подвеска
B8	**1.4, 1.6, 1.6 Turbo, 1.8, 2.0 Biturbo CDTI, 2.0 Biturbo CDTI 4x4, 2.0 CDTI, 2.0 CDTI 4x4, 2.0 Turbo, 2.0 Turbo 4x4, 2.0 Turbo E85, 2.8 V6 Turbo** 07/08 - 81 -191 kW	**35-168027** **35-168034**	**24-168045**	для автомобилей без FlexRide; спортивная подвеска
B12 PK	**1.6, 1.8** 07/08 - 85 -103 kW	**46-188786**		для автомобилей без FlexRide; без регулируемой подвески; Обязанность, предусмотренная экспертизой VA: Глубина (экспертиза): 30 мм; Нагрузка оси до: 1030 кг HA: Глубина (экспертиза): 30 мм; Нагрузка оси до: 1160 кг
B12 PK	**1.6 Turbo, 2.0 Biturbo CDTI, 2.0 CDTI, 2.0 Turbo, 2.0 Turbo E85** 07/08 - 81 -162 kW	**46-188793**		для автомобилей без FlexRide; без регулируемой подвески; Обязанность, предусмотренная экспертизой VA: Глубина (экспертиза): 30 мм; Нагрузка оси до: 1160 кг HA: Глубина (экспертиза): 30 мм; Нагрузка оси до: 1160 кг
B12 PK	**2.8 V6 Turbo 4x4 OPC** 07/09 - 239 kW	**46-188816**		для автомобилей без FlexRide; без регулируемой подвески; Обязанность, предусмотренная экспертизой VA: Глубина (экспертиза): 15 мм; Нагрузка оси до: 1240 кг HA: Глубина (экспертиза): 15 мм; Нагрузка оси до: 1160 кг

Пригодны для			

OPEL

OPEL INSIGNIA седан

B12 PK	**2.0 Biturbo CDTI, 2.0 Biturbo CDTI 4x4, 2.0 CDTI, 2.0 CDTI 4x4, 2.0 Turbo, 2.0 Turbo 4x4, 2.0 Turbo E85, 2.8 V6 Turbo** 07/08 - 81 -191 kW		**46-188816**	для автомобилей без FlexRide; без регулируемой подвески; Обязанность, предусмотренная экспертизой VA: Глубина (экспертиза): 30 мм; Нагрузка оси до: 1240 кг HA: Глубина (экспертиза): 30 мм; Нагрузка оси до: 1160 кг

OPEL INSIGNIA Sports Tourer

B4	**1.4, 1.6, 1.6 Turbo, 1.8, 2.0 Biturbo CDTI, 2.0 Biturbo CDTI 4x4, 2.0 CDTI, 2.0 CDTI 4x4, 2.0 E85 Turbo, 2.0 Turbo, 2.0 Turbo 4x4, 2.8 V6 Turbo** 10/08 - 81 -191 kW	**22-183675** **22-183682**	**19-183664**	для автомобилей без FlexRide; стандартная подвеска
B6 Sport	**1.4, 1.6, 1.6 Turbo, 1.8, 2.0 Biturbo CDTI, 2.0 Biturbo CDTI 4x4, 2.0 CDTI, 2.0 CDTI 4x4, 2.0 E85 Turbo, 2.0 Turbo, 2.0 Turbo 4x4, 2.8 V6 Turbo** 10/08 - 81 -191 kW	**35-167990** **35-168003**	**24-168014**	для автомобилей без FlexRide; стандартная подвеска
B6 Sport	**2.8 V6 Turbo 4x4 OPC** 07/09 - 239 kW	**35-168027** **35-168034**	**24-168045**	для автомобилей без IDS+ шасси; спортивная подвеска
B8	**1.4, 1.6, 1.6 Turbo, 1.8, 2.0 Biturbo CDTI, 2.0 Biturbo CDTI 4x4, 2.0 CDTI, 2.0 CDTI 4x4, 2.0 E85 Turbo, 2.0 Turbo, 2.0 Turbo 4x4, 2.8 V6 Turbo** 10/08 - 81 -191 kW	**35-168027** **35-168034**	**24-168045**	для автомобилей без FlexRide; спортивная подвеска
B12 PK	**1.6, 1.8** 07/08 - 85 -103 kW		**46-188823**	для автомобилей без FlexRide; без регулируемой подвески; Обязанность, предусмотренная экспертизой VA: Глубина (экспертиза): 30 мм; Нагрузка оси до: 1030 кг HA: Глубина (экспертиза): 30 мм; Нагрузка оси до: 1265 кг
B12 PK	**1.6 Turbo, 2.0 Biturbo CDTI, 2.0 CDTI, 2.0 E85 Turbo, 2.0 Turbo** 07/08 - 81 -162 kW		**46-188830**	для автомобилей без FlexRide; без регулируемой подвески; Обязанность, предусмотренная экспертизой VA: Глубина (экспертиза): 30 мм; Нагрузка оси до: 1160 кг HA: Глубина (экспертиза): 30 мм; Нагрузка оси до: 1265 кг
B12 PK	**2.0 Turbo 4x4** 07/08 - 162 -184 kW		**46-188847**	для автомобилей без FlexRide; без регулируемой подвески; Обязанность, предусмотренная экспертизой VA: Глубина (экспертиза): 30 мм; Нагрузка оси до: 1160 кг HA: Глубина (экспертиза): 30 мм; Нагрузка оси до: 1355 кг
B12 PK	**2.8 V6 Turbo 4x4 OPC** 07/09 - 239 kW		**46-188854**	для автомобилей без FlexRide; без регулируемой подвески; Обязанность, предусмотренная экспертизой VA: Глубина (экспертиза): 15 мм; Нагрузка оси до: 1240 кг HA: Глубина (экспертиза): 15 мм; Нагрузка оси до: 1265 кг
B12 PK	**2.0 Biturbo CDTI 4x4, 2.0 CDTI 4x4, 2.0 Turbo 4x4, 2.8 V6 Turbo** 07/08 - 118 -191 kW		**46-188854**	для автомобилей без FlexRide; без регулируемой подвески; Обязанность, предусмотренная экспертизой VA: Глубина (экспертиза): 30 мм; Нагрузка оси до: 1240 кг HA: Глубина (экспертиза): 30 мм; Нагрузка оси до: 1265 кг

OPEL KADETT B

B3	**1.1, 1.1 S, 1.1 SR, 1.2 S, 1.7** 09/65 - 08/71 33 -55 kW		**36-162741**	стандартная подвеска
B4	**1.1, 1.1 S, 1.1 SR, 1.2 S, 1.7** 09/65 - 08/71 33 -55 kW		*19-019598*	
B6 Sport	**1.1, 1.1 S, 1.1 SR, 1.2 S, 1.7** 01/68 - 08/71 33 -55 kW	**24-632171**	**24-004930**	

Пригодны для			
OPEL			
OPEL KADETT B универсал			
B4 **1.1, 1.2, 1.5** 09/65 - 07/73 33 -47 kW		*19-019598*	
B6 Sport **1.1, 1.2, 1.5** 09/65 - 07/73 33 -47 kW	**24-632171**	**24-004930**	
OPEL KADETT B купе			
B3 **1.1, 1.2, 1.5, 1.9** 09/65 - 08/73 33 -66 kW		**36-162741**	стандартная подвеска
B4 **1.1, 1.2, 1.5, 1.9** 09/65 - 08/73 33 -66 kW		*19-019598*	
B6 Sport **1.1, 1.2, 1.5, 1.9** 09/65 - 08/73 33 -66 kW	**24-632171**	**24-004930**	
OPEL KADETT C City			
B3 **1.0, 1.2, 1.2 S** 08/73 - 07/79 29 -44 kW	**36-162574**	**36-162741**	стандартная подвеска
B3 **1.6 S** 05/77 - 07/79 55 kW	**36-162550**	**36-162741**	стандартная подвеска
B4 **1.0, 1.2, 1.2 S, 1.6 S** 08/73 - 07/79 29 -55 kW	**19-019444**	*19-019598*	
MS **1.0, 1.2, 1.2 S, 1.6 S** 08/73 - 07/79 29 -55 kW	**24-009089**	**24-004930**	тип модели: Rallye
OPEL KADETT C			
B3 **1.0, 1.2, 1.2 S** 08/73 - 07/79 29 -44 kW	**36-162574**	**36-162741**	стандартная подвеска
B3 **1.6 S** 05/77 - 07/79 55 kW	**36-162550**	**36-162741**	стандартная подвеска
B4 **1.0, 1.2, 1.2 S, 1.6 S** 08/73 - 07/79 29 -55 kW	**19-019444**		
MS **1.0, 1.2, 1.2 S, 1.6 S** 08/73 - 07/79 29 -55 kW	**24-009089**	**24-009188**	тип модели: Rallye
MS **1.0, 1.2, 1.2 S, 1.6 S** 08/73 - 07/79 29 -55 kW	**24-633369**	**24-633376**	тип модели: Race VA: Параметр: 320/160 HA: Параметр: 195/90
OPEL KADETT C универсал			
B3 **1.0, 1.2, 1.2 S** 08/73 - 07/79 29 -44 kW	**36-162574**		стандартная подвеска
B3 **1.6 S** 05/77 - 07/79 55 kW	**36-162550**		стандартная подвеска
B4 **1.0, 1.2, 1.2 S, 1.6 S** 08/73 - 07/79 29 -55 kW	**19-019444**		
B6 Sport **1.0, 1.2, 1.2 S, 1.6 S** 08/73 - 07/79 29 -55 kW		**24-004930**	
OPEL KADETT C купе			
B3 **1.0, 1.2, 1.2 S** 08/73 - 07/79 29 -44 kW	**36-162567**	**36-162741**	стандартная подвеска

Пригодны для			
OPEL			
OPEL KADETT C купе			
B3 **1.6 S** 05/77 - 07/79 55 kW	**36-162550**	**36-162741**	стандартная подвеска
B3 **1.9 GT/E, 2.0 E Rallye** 09/75 - 07/79 77 -81 kW	**36-162550**	**36-162741**	стандартная подвеска
B4 **1.0, 1.2, 1.2 S, 1.6 S, 1.9 GT/E, 2.0 E Rallye, 2.0 GT/E** 08/73 - 07/79 29 -85 kW	**19-019444**		
B6 Sport **1.0, 1.2, 1.2 S, 1.6 S** 08/73 - 07/79 29 -55 kW		**24-004930**	
B6 Sport **1.9 GT/E, 2.0 E Rallye, 2.0 GT/E** 10/75 - 07/79 77 -85 kW	**24-009089**	**24-009188**	
MS **1.0, 1.2, 1.2 S, 1.6 S, 1.9 GT/E, 2.0 E Rallye, 2.0 GT/E** 08/73 - 07/79 29 -85 kW	**24-009089**	**24-009188**	тип модели: Rallye
MS **1.0, 1.2, 1.2 S, 1.6 S, 1.9 GT/E, 2.0 E Rallye, 2.0 GT/E** 08/73 - 07/79 29 -85 kW	**24-633369**	**24-633376**	тип модели: Race VA: Параметр: 320/160 HA: Параметр: 195/90
OPEL KADETT D (31_-34_, 41_-44_)			
B2 **1.0, 1.2, 1.2 S, 1.3 N, 1.3 S, 1.6, 1.6 D, 1.6 S** 08/79 - 08/84 30 -66 kW	**16-031302** **11-101314** SP		
B3 **1.0, 1.2, 1.2 S, 1.3 N, 1.3 S** 08/79 - 06/82 30 -55 kW	**36-162512**	**36-162390**	стандартная подвеска
B3 **1.0, 1.2, 1.2 S, 1.3 N, 1.3 S** 08/79 - 06/82 30 -55 kW	**36-162475**		стандартная подвеска; Усиленное оснащение .
B3 **1.0, 1.2, 1.2 S, 1.3 N, 1.3 S** 07/82 - 08/84 33 -55 kW		**36-162390**	стандартная подвеска
B3 **1.3 N, 1.3 S, 1.6, 1.6 S** 08/79 - 06/82 44 -66 kW	**36-162499**	**36-162390**	стандартная подвеска; АКПП
B3 **1.3 N, 1.3 S, 1.6, 1.6 S** 08/79 - 06/82 44 -66 kW	**36-162475**		стандартная подвеска; Усиленное оснащение .; АКПП
B3 **1.8 GT/E** 02/83 - 08/84 85 kW		**36-162390**	стандартная подвеска
B3 **1.6, 1.6 S** 09/79 - 06/82 51 -66 kW		**36-162390**	стандартная подвеска; механическая КПП
B3 **1.6, 1.6 S** 07/82 - 08/84 51 -66 kW		**36-162390**	стандартная подвеска
B3 **1.6, 1.6 S** 07/82 - 08/84 51 -66 kW	**36-161454**		стандартная подвеска; Усиленное оснащение .
B3 **1.6, 1.6 S** 07/82 - 08/84 51 -66 kW	**36-161461**	**36-162390**	стандартная подвеска; АКПП
B3 **1.6, 1.6 S** 07/82 - 08/84 51 -66 kW	**36-161454**		стандартная подвеска; Усиленное оснащение .; АКПП
B3 **1.6 D** 03/82 - 06/82 40 kW	**36-162475**	**36-162390**	стандартная подвеска
B3 **1.6 D** 07/82 - 08/84 40 kW	**36-161461**	**36-162390**	стандартная подвеска

Пригодны для			

OPEL

OPEL KADETT D (31_-34_, 41_-44_)

B3	**1.6 D** 07/82 - 08/84 40 kW	**36-161454**		стандартная подвеска; Усиленное оснащение .
B4	**1.0, 1.2, 1.2 S, 1.3 N, 1.3 S, 1.6, 1.6 D, 1.6 S, 1.8 GT/E** 08/79 - 08/84 30 -85 kW	**21-030413** **11-101314** *SP*	**19-019864**	
B6 Sport	**1.0, 1.2, 1.2 S, 1.3 N, 1.3 S, 1.6, 1.6 D, 1.6 S, 1.8 GT/E** 08/79 - 08/84 30 -85 kW	**34-001424**	**24-004862**	HA: Более тугая регулировка (настройка)
B8	**1.0, 1.2, 1.2 S, 1.3 N, 1.3 S, 1.6, 1.6 D, 1.6 S, 1.8 GT/E** 08/79 - 08/84 30 -85 kW	**34-003114**	**24-013932**	HA: Параметр: 107/36
MS	**1.0, 1.2, 1.2 S, 1.3 N, 1.3 S, 1.6, 1.6 D, 1.6 S, 1.8 GT/E** 08/79 - 08/84 30 -85 kW	**34-001462**	**24-000925**	тип модели: Cup VA: Параметр: 230/30 HA: Параметр: 160/50
MS	**1.0, 1.2, 1.2 S, 1.3 N, 1.3 S, 1.6, 1.6 D, 1.6 S, 1.8 GT/E, 1.0, 1.2 S, 1.3 N, 1.3 S, 1.6, 1.6 D** 08/79 - 08/84 30 -85 kW	**34-030721**	*24-024846*	тип модели: Rallye1 VA: Параметр: 270/120 HA: Параметр: 210/90

OPEL KADETT D (32_,37_,39, _42)

B2	**1.0, 1.2 S, 1.3 N, 1.3 S, 1.6, 1.6 D** 08/79 - 08/84 33 -55 kW	**16-031302** **11-101314** *SP*		
B3	**1.2 S** 08/79 - 06/82 44 kW	**36-162475**		стандартная подвеска; Усиленное оснащение .
B3	**1.0, 1.2 S, 1.3 N, 1.3 S** 08/79 - 06/82 33 -55 kW	**36-162512**	**36-162390**	стандартная подвеска
B3	**1.0** 09/79 - 06/82 33 kW	**36-162475**		стандартная подвеска; Усиленное оснащение .
B3	**1.0, 1.2 S, 1.3 N, 1.3 S** 07/82 - 08/84 33 -55 kW		**36-162390**	стандартная подвеска
B3	**1.3 N** 08/79 - 06/82 44 kW	**36-162475**		стандартная подвеска; Усиленное оснащение .
B3	**1.3 N, 1.3 S, 1.6** 08/79 - 06/82 44 -55 kW	**36-162499**	**36-162390**	стандартная подвеска; АКПП
B3	**1.3 N, 1.3 S, 1.6** 08/79 - 06/82 44 -55 kW	**36-162475**		стандартная подвеска; Усиленное оснащение .; АКПП
B3	**1.3 S** 08/79 - 06/82 55 kW	**36-162475**		стандартная подвеска; Усиленное оснащение .
B3	**1.6 D** 03/82 - 06/82 40 kW	**36-162475**	**36-162390**	стандартная подвеска
B3	**1.6 D** 07/82 - 08/84 40 kW	**36-161461**	**36-162390**	стандартная подвеска
B3	**1.6 D** 07/82 - 08/84 40 kW	**36-161454**		стандартная подвеска; Усиленное оснащение .
B3	**1.6** 09/79 - 06/82 51 -55 kW		**36-162390**	стандартная подвеска; механическая КПП
B3	**1.6** 09/79 - 06/82 51 -55 kW	**36-162475**		стандартная подвеска; Усиленное оснащение .; механическая КПП
B3	**1.6** 07/82 - 08/84 51 -55 kW		**36-162390**	стандартная подвеска

Пригодны для			

OPEL

OPEL KADETT D (32_,37_,39, _42)

B3	**1.6** 07/82 - 08/84 51 -55 kW	**36-161454**		стандартная подвеска; Усиленное оснащение .
B3	**1.6** 07/82 - 08/84 51 -55 kW	**36-161461**	**36-162390**	стандартная подвеска; АКПП
B3	**1.6** 07/82 - 08/84 51 -55 kW	**36-161454**		стандартная подвеска; Усиленное оснащение .; АКПП
B4	**1.0, 1.2 S, 1.3 N, 1.3 S, 1.6, 1.6 D** 08/79 - 08/84 33 -55 kW	**21-030413** **11-101314** SP	**19-019864**	
B6 Sport	**1.0, 1.2 S, 1.3 N, 1.3 S, 1.6, 1.6 D** 08/79 - 08/84 33 -55 kW	**34-001424**	**24-004862**	HA: Более тугая регулировка (настройка)
B8	**1.0, 1.2 S, 1.3 N, 1.3 S, 1.6, 1.6 D** 08/79 - 08/84 33 -55 kW	**34-003114**	**24-013932**	HA: Параметр: 107/36
MS	**1.0, 1.2 S, 1.3 N, 1.3 S, 1.6 D** 08/79 - 08/84 33 -55 kW	**34-001462**	**24-000925**	тип модели: Cup VA: Параметр: 230/30 HA: Параметр: 160/50

OPEL KADETT D универсал (35_, 36_, 45_, 46_)

B2	**1.2, 1.2 S, 1.3 N, 1.3 S, 1.6, 1.6 D, 1.6 S** 08/79 - 08/84 39 -66 kW	**16-031302** **11-101314** SP		
B3	**1.2, 1.2 S, 1.3 N, 1.3 S** 08/79 - 06/82 39 -55 kW	**36-162512**	**38-133985**	стандартная подвеска
B3	**1.2, 1.2 S, 1.3 N, 1.3 S** 08/79 - 06/82 39 -55 kW	**36-162475**		стандартная подвеска; Усиленное оснащение .
B3	**1.2, 1.2 S, 1.3 N, 1.3 S** 07/82 - 08/84 39 -55 kW		**38-133985**	стандартная подвеска
B3	**1.3 N, 1.3 S, 1.6, 1.6 S** 08/79 - 06/82 44 -66 kW	**36-162499**	**38-133985**	стандартная подвеска; АКПП
B3	**1.3 N, 1.3 S, 1.6, 1.6 S** 08/79 - 06/82 44 -66 kW	**36-162475**		стандартная подвеска; Усиленное оснащение .; АКПП
B3	**1.6, 1.6 S** 09/79 - 06/82 51 -66 kW		**38-133985**	стандартная подвеска
B3	**1.6, 1.6 S** 09/79 - 06/82 51 -66 kW	**36-162475**		стандартная подвеска; Усиленное оснащение .
B3	**1.6, 1.6 S** 07/82 - 08/84 51 -66 kW		**38-133985**	стандартная подвеска
B3	**1.6, 1.6 S** 07/82 - 08/84 51 -66 kW	**36-161454**		стандартная подвеска; Усиленное оснащение .
B3	**1.6, 1.6 S** 07/82 - 08/84 51 -66 kW	**36-161461**	**38-133985**	стандартная подвеска; АКПП
B3	**1.6** 07/82 - 08/84 51 kW	**36-161454**		стандартная подвеска; Усиленное оснащение .; АКПП
B3	**1.6 D** 03/82 - 06/82 40 kW	**36-162475**	**38-133985**	стандартная подвеска
B3	**1.6 D** 07/82 - 08/84 40 kW	**36-161461**	**38-133985**	стандартная подвеска
B3	**1.6 D** 07/82 - 08/84 40 kW	**36-161454**		стандартная подвеска; Усиленное оснащение .

Пригодны для			

OPEL

OPEL KADETT D универсал (35_, 36_, 45_, 46_)

B4	**1.2, 1.2 S, 1.3 N, 1.3 S, 1.6, 1.6 D, 1.6 S** 08/79 - 08/84 39 -66 kW	**21-030413** **11-101314** SP		
B6 Sport	**1.2, 1.2 S, 1.3 N, 1.3 S, 1.6, 1.6 D, 1.6 S** 08/79 - 08/84 39 -66 kW	**34-001424**		

OPEL KADETT E Наклонная задняя часть (33_, 34_, 43_, 44_)

B1	**1.5 TD, 1.6 D, 1.7 D, 1.8 i, 1.8 S** 09/87 - 08/91 40 -66 kW	**12-116799**		VA: с шариковым подшибником
B2	**1.2, 1.3 S, 1.6 S, 1.8 E, 1.8 GSI** 09/84 - 08/86 40 -85 kW	**16-031302** **11-101314** SP		
B2	**1.3 i KAT, 1.3 N, 1.6 D, 1.6 i KAT, 1.6 S, 1.8 i, 1.8 S** 06/85 - 07/88 40 -66 kW	**16-031302** **11-101314** SP		-> CH.Nr.: J2791967; -> CH.Nr.: J5273427
B2	**1.3 i KAT, 1.3 N, 1.6 D, 1.6 i, 1.6 i KAT, 1.6 S, 1.8 i, 1.8 S** 08/88 - 08/91 40 -66 kW	**16-031302** **11-101314** SP	**15-062215**	CH.Nr.: J2791968 ->; CH.Nr.: J5273428 ->
B2	**1.4 i, 1.4 S, 1.5 TD, 1.7 D** 02/89 - 08/91 42 -60 kW		**15-062215**	
B3	**1.2, 1.3 i KAT, 1.3 N, 1.3 S, 1.4 i, 1.4 S** 09/84 - 08/91 40 -60 kW	**36-133963**	**38-130366**	стандартная подвеска; механическая КПП
B3	**1.2, 1.3 i KAT, 1.3 N, 1.3 S, 1.4 i, 1.4 S** 09/84 - 08/91 40 -60 kW	**36-130399**	**38-130366**	стандартная подвеска; АКПП
B3	**1.2, 1.3 i KAT, 1.3 N, 1.3 S, 1.4 i, 1.4 S** 09/84 - 08/91 40 -60 kW	**36-133918**	**38-130373**	стандартная подвеска; Усиленное оснащение .
B3	**1.8 E, 1.8 i, 1.8 S** 06/85 - 08/91 62 -74 kW	**36-133918**	**38-130373**	стандартная подвеска
B3	**1.8 GSI, 2.0 GSI, 2.0 GSI 16V, 2.0 GSI 16V KAT, 2.0 GSI KAT** 09/84 - 08/91 85 -115 kW	**36-161416**	**38-161438**	стандартная подвеска
B3	**1.6 D, 1.6 i, 1.6 i KAT, 1.6 S** 09/84 - 08/91 40 -66 kW	**36-130399**	**38-130366**	стандартная подвеска; механическая КПП
B3	**1.6 D, 1.6 i, 1.6 i KAT, 1.6 S** 09/84 - 08/91 40 -66 kW	**36-133970**	**38-130366**	стандартная подвеска; АКПП
B3	**1.6 D, 1.6 i, 1.6 i KAT, 1.6 S** 09/84 - 08/91 40 -66 kW	**36-164318**	**38-130373**	стандартная подвеска; Усиленное оснащение .
B4	**1.2, 1.3 S, 1.6 S, 1.8 E, 1.8 GSI** 09/84 - 08/86 40 -85 kW	**21-030413** **11-101314** SP	**19-019864**	
B4	**1.3 i KAT, 1.3 N, 1.6 D, 1.6 i, 1.6 i KAT, 1.6 S, 1.8 i, 1.8 S** 06/85 - 07/88 40 -66 kW	**21-030413** **11-101314** SP	**19-019864**	-> CH.Nr.: J2791967; -> CH.Nr.: J5273427
B4	**1.3 i KAT, 1.3 N, 1.6 D, 1.6 i, 1.6 i KAT, 1.6 S, 1.8 i, 1.8 S** 08/88 - 08/91 40 -66 kW	**21-030413** **11-101314** SP	**19-019956**	CH.Nr.: J2791968 ->; CH.Nr.: J5273428 ->
B4	**1.4 i, 1.4 S, 1.5 TD, 1.7 D** 02/89 - 08/91 42 -60 kW	**21-030413** **11-101314** SP	**19-019956**	
B4	**2.0 GSI, 2.0 GSI 16V, 2.0 GSI 16V KAT, 2.0 GSI KAT** 09/86 - 07/88 85 -115 kW	**21-030413** **11-101314** SP	**19-019864**	-> CH.Nr.: J2791967; -> CH.Nr.: J5273427

Пригодны для			

OPEL

OPEL KADETT E Наклонная задняя часть (33_, 34_, 43_, 44_)

B4	**2.0 GSI, 2.0 GSI 16V, 2.0 GSI 16V KAT, 2.0 GSI KAT** 08/88 - 08/91 85 -115 kW	**21-030413** **11-101314** SP	**19-019956**	CH.Nr.: J2791968 ->; CH.Nr.: J5273428 ->
B6 Sport	**1.2, 1.3 i KAT, 1.3 N, 1.3 S, 1.4 i, 1.4 S, 1.5 TD, 1.6 D, 1.6 i, 1.6 i KAT, 1.6 S, 1.7 D, 1.8 E, 1.8 GSI, 1.8 i, 1.8 S, 2.0 GSI, 2.0 GSI 16V, 2.0 GSI 16V KAT, 2.0 GSI KAT** 09/84 - 08/91 40 -115 kW	**34-001424**	**24-004862**	
B8	**1.2, 1.3 i KAT, 1.3 N, 1.3 S, 1.4 i, 1.4 S, 1.5 TD, 1.6 D, 1.6 i, 1.6 i KAT, 1.6 S, 1.7 D, 1.8 E, 1.8 GSI, 1.8 i, 1.8 S, 2.0 GSI, 2.0 GSI 16V, 2.0 GSI 16V KAT, 2.0 GSI KAT** 09/84 - 08/91 40 -115 kW	**34-003114**	**24-013932**	HA: Параметр: 107/36
MS	**1.2, 1.3 i KAT, 1.3 N, 1.3 S, 1.4 i, 1.4 S, 1.5 TD, 1.6 D, 1.6 i, 1.6 i KAT, 1.6 S, 1.7 D, 1.8 E, 1.8 GSI, 1.8 i, 1.8 S, 2.0 GSI, 2.0 GSI 16V, 2.0 GSI 16V KAT, 2.0 GSI KAT** 09/84 - 08/91 40 -115 kW	**34-001462**	**24-000925**	тип модели: Cup VA: Параметр: 230/30 HA: Параметр: 160/50
MS	**1.2, 1.3 i KAT, 1.3 N, 1.3 S, 1.4 i, 1.4 S, 1.5 TD, 1.6 D, 1.6 i, 1.6 i KAT, 1.6 S, 1.7 D, 1.8 E, 1.8 GSI, 1.8 i, 1.8 S, 2.0 GSI, 2.0 GSI 16V, 2.0 GSI 16V KAT, 2.0 GSI KAT** 09/84 - 08/91 40 -115 kW	**34-030721**	*24-024846*	тип модели: Rallye1 VA: Параметр: 270/120 HA: Параметр: 210/90

OPEL KADETT E (39_, 49_)

B1	**1.2, 1.3 i KAT, 1.3 N, 1.3 S, 1.4 i, 1.4 S, 1.6 i, 1.6 i KAT, 1.6 S** 09/84 - 08/86 40 -66 kW	**12-125104**		VA: с шариковым подшибником
B1	**1.5 TD, 1.6, 1.6 D, 1.7 D, 1.8, 1.8 i, 1.8 S, 2.0 i, 2.0 i KAT** 03/87 - 08/91 40 -85 kW	**12-116799**		VA: с шариковым подшибником
B2	**1.2, 1.3 S, 1.6 S, 1.8 i** 09/84 - 08/86 40 -85 kW	**16-031302** **11-101314** SP		
B2	**1.3 i KAT, 1.3 N, 1.6, 1.6 D, 1.6 i, 1.6 i KAT, 1.6 S, 1.8, 1.8 S, 2.0 i, 2.0 i KAT** 09/84 - 07/88 40 -85 kW	**16-031302** **11-101314** SP		-> CH.Nr.: J2791967; -> CH.Nr.: J5273427
B2	**1.3 i KAT, 1.3 N, 1.6, 1.6 D, 1.6 i, 1.6 i KAT, 1.6 S, 1.8, 1.8 S** 08/88 - 08/91 40 -84 kW	**16-031302** **11-101314** SP	**15-062215**	CH.Nr.: J2791968 ->; CH.Nr.: J5273428 ->
B2	**1.4 i, 1.4 S** 01/90 - 08/91 44 -55 kW	**16-031302** **11-101314** SP	**15-062215**	
B2	**2.0 i, 2.0 i KAT** 08/88 - 08/91 85 kW	**16-031302** **11-101314** SP	**15-062215**	CH.Nr.: J2791968 ->; CH.Nr.: J5273429 ->
B2	**1.5 TD, 1.7 D, 1.8 i** 07/88 - 08/91 42 -66 kW		**15-062215**	
B3	**1.2, 1.3 i KAT, 1.3 N, 1.3 S, 1.4 i, 1.4 S** 09/84 - 08/91 40 -55 kW	**36-133963**	**38-130366**	стандартная подвеска; механическая КПП
B3	**1.2, 1.3 i KAT, 1.3 N, 1.3 S, 1.4 i, 1.4 S** 09/84 - 08/91 40 -55 kW	**36-130399**	**38-130366**	стандартная подвеска; АКПП

Пригодны для			

OPEL

OPEL KADETT E (39_, 49_)

B3	**1.2, 1.3 i KAT, 1.3 N, 1.3 S, 1.4 i, 1.4 S** 09/84 - 08/91 40 -55 kW	**36-133918**	**38-130373**	стандартная подвеска; Усиленное оснащение .
B3	**1.8, 1.8 i, 1.8 S** 09/84 - 08/91 62 -85 kW	**36-133918**	**38-130373**	стандартная подвеска
B3	**2.0 i, 2.0 i KAT** 03/87 - 08/91 85 kW	**36-161416**	**38-161438**	стандартная подвеска
B3	**1.6 D, 1.6 i, 1.6 i KAT, 1.6 S** 09/84 - 08/91 40 -66 kW	**36-130399**	**38-130366**	стандартная подвеска; механическая КПП
B3	**1.6 D, 1.6 i, 1.6 i KAT, 1.6 S** 09/84 - 08/91 40 -66 kW	**36-133970**	**38-130366**	стандартная подвеска; АКПП
B3	**1.6 D, 1.6 i, 1.6 i KAT, 1.6 S** 09/84 - 08/91 40 -66 kW	**36-164318**	**38-130373**	стандартная подвеска; Усиленное оснащение .
B4	**1.2, 1.3 S, 1.6 S, 1.8 i** 09/84 - 08/86 40 -85 kW	**21-030413** **11-101314** *SP*	**19-019864**	
B4	**1.3 i KAT, 1.3 N, 1.6, 1.6 D, 1.6 i, 1.6 i KAT, 1.6 S, 1.8, 1.8 S, 2.0 i, 2.0 i KAT** 09/84 - 07/88 40 -85 kW	**21-030413** **11-101314** *SP*	**19-019864**	-> CH.Nr.: J2791967; -> CH.Nr.: J5273427
B4	**1.3 i KAT, 1.3 N, 1.6, 1.6 D, 1.6 i, 1.6 i KAT, 1.6 S, 1.8, 1.8 S, 2.0 i, 2.0 i KAT** 08/88 - 08/91 40 -85 kW	**21-030413** **11-101314** *SP*	**19-019956**	CH.Nr.: J2791968 ->; CH.Nr.: J5273428 ->
B4	**1.4 i, 1.4 S, 1.5 TD, 1.7 D, 1.8 i** 02/89 - 08/91 42 -66 kW	**21-030413** **11-101314** *SP*	**19-019956**	
B6 Sport	**1.2, 1.3 i KAT, 1.3 N, 1.3 S, 1.4 i, 1.4 S, 1.5 TD, 1.6, 1.6 D, 1.6 i, 1.6 i KAT, 1.6 S, 1.7 D, 1.8, 1.8 i, 1.8 S, 2.0 i, 2.0 i KAT** 09/84 - 08/91 40 -85 kW	**34-001424**	**24-004862**	
B8	**1.2, 1.3 i KAT, 1.3 N, 1.3 S, 1.4 i, 1.4 S, 1.5 TD, 1.6, 1.6 D, 1.6 i, 1.6 i KAT, 1.6 S, 1.7 D, 1.8, 1.8 i, 1.8 S, 2.0 i, 2.0 i KAT** 09/84 - 08/91 40 -85 kW	**34-003114**	**24-013932**	HA: Параметр: 107/36
MS	**1.2, 1.3 i KAT, 1.3 N, 1.3 S, 1.4 i, 1.4 S, 1.5 TD, 1.6, 1.6 D, 1.6 i, 1.6 i KAT, 1.6 S, 1.7 D, 1.8, 1.8 i, 1.8 S, 2.0 i, 2.0 i KAT** 09/84 - 08/91 40 -85 kW	**34-001462**	**24-000925**	тип модели: Cup VA: Параметр: 230/30 HA: Параметр: 160/50
MS	**1.2, 1.3 i KAT, 1.3 N, 1.3 S, 1.4 i, 1.4 S, 1.5 TD, 1.6, 1.6 D, 1.6 i, 1.6 i KAT, 1.6 S, 1.7 D, 1.8, 1.8 i, 1.8 S, 2.0 i, 2.0 i KAT** 09/84 - 08/91 40 -85 kW	**34-030721**	*24-024846*	тип модели: Rallye1 VA: Параметр: 270/120 HA: Параметр: 210/90

OPEL KADETT E универсал (35_, 36_, 45_, 46_)

B1	**1.2, 1.3 i KAT, 1.3 N, 1.3 S, 1.4 i, 1.4 S, 1.6, 1.6 i, 1.6 i KAT, 1.6 S** 09/84 - 08/86 40 -66 kW	**12-125104**		VA: с шариковым подшибником
B1	**1.5 TD, 1.6 D, 1.7 D, 1.8 E, 1.8 i, 1.8 S, 2.0 i, 2.0 i KAT** 09/87 - 08/91 40 -85 kW	**12-116799**		VA: с шариковым подшибником

Пригодны для			
OPEL			
OPEL KADETT E универсал (35_, 36_, 45_, 46_)			
B2 **1.2, 1.3 i KAT, 1.3 N, 1.3 S, 1.4 i, 1.4 S, 1.5 TD, 1.6, 1.6 D, 1.6 i, 1.6 i KAT, 1.6 S, 1.7 D, 1.8 E, 1.8 i, 1.8 S, 2.0 i, 2.0 i KAT** 09/84 - 08/91 40 -85 kW	**16-031548** **11-101314** SP	**15-069115**	
B3 **1.2, 1.3 i KAT, 1.3 N, 1.3 S** 09/84 - 09/85 40 -55 kW	**36-133963**	**38-133985**	стандартная подвеска; механическая КПП
B3 **1.2, 1.3 i KAT, 1.3 N, 1.3 S, 1.4 i, 1.4 S** 10/85 - 08/91 40 -55 kW	**36-133963**	**38-130380**	стандартная подвеска; механическая КПП
B3 **1.2, 1.3 N, 1.3 S** 09/84 - 09/85 40 -55 kW	**36-130399**	**38-133985**	стандартная подвеска; АКПП
B3 **1.2, 1.3 i KAT, 1.3 N, 1.3 S, 1.4 i, 1.4 S** 10/85 - 08/91 40 -55 kW	**36-130399**	**38-130380**	стандартная подвеска; АКПП
B3 **1.2, 1.3 N, 1.3 S** 09/84 - 09/85 40 -55 kW	**36-133918**	**38-133985**	стандартная подвеска; Усиленное оснащение .
B3 **1.2, 1.3 i KAT, 1.3 N, 1.3 S, 1.4 i, 1.4 S** 10/85 - 08/91 40 -55 kW	**36-133918**	**38-130380**	стандартная подвеска; Усиленное оснащение .
B3 **1.6, 1.6 D, 1.6 i, 1.6 i KAT, 1.6 S** 10/85 - 08/91 40 -66 kW	**36-130399**	**38-130380**	стандартная подвеска; механическая КПП
B3 **1.6, 1.6 D, 1.6 i, 1.6 i KAT, 1.6 S** 10/85 - 08/91 40 -66 kW	**36-133970**	**38-130380**	стандартная подвеска; АКПП
B3 **1.6, 1.6 D, 1.6 i, 1.6 i KAT, 1.6 S** 10/85 - 08/91 40 -66 kW	**36-164318**	**38-130380**	стандартная подвеска; Усиленное оснащение .
B3 **1.8 i** 09/84 - 08/86 85 kW	**36-133918**	**38-130373**	стандартная подвеска
B3 **1.6 D, 1.6 S** 09/84 - 09/85 40 -66 kW	**36-130399**	**38-133985**	стандартная подвеска; механическая КПП
B3 **1.6 D, 1.6 S** 09/84 - 09/85 40 -66 kW	**36-133970**	**38-133985**	стандартная подвеска; АКПП
B3 **1.6 D, 1.6 S** 09/84 - 09/85 40 -66 kW	**36-164318**	**38-133985**	стандартная подвеска; Усиленное оснащение .
B4 **1.2, 1.3 i KAT, 1.3 N, 1.3 S, 1.4 i, 1.4 S, 1.5 TD, 1.6, 1.6 D, 1.6 i, 1.6 i KAT, 1.6 S, 1.7 D, 1.8 E, 1.8 i, 1.8 S, 2.0 i, 2.0 i KAT** 09/84 - 08/91 40 -85 kW	**21-030413** **11-101314** SP	**19-019772**	
B6 Sport **1.2, 1.3 i KAT, 1.3 N, 1.3 S, 1.4 i, 1.4 S, 1.5 TD, 1.6, 1.6 D, 1.6 i, 1.6 i KAT, 1.6 S, 1.7 D, 1.8 E, 1.8 i, 1.8 S, 2.0 i, 2.0 i KAT** 09/84 - 08/91 40 -85 kW	**34-001424**	**24-015233**	
B6 Sport **1.2, 1.3 i KAT, 1.3 N, 1.3 S, 1.4 i, 1.4 S, 1.5 TD, 1.6, 1.6 D, 1.6 i, 1.6 i KAT, 1.6 S, 1.7 D, 1.8 E, 1.8 i, 1.8 S, 2.0 i, 2.0 i KAT** 09/84 - 08/91 40 -85 kW	**34-001424**	**24-016476**	НА: Более тугая регулировка (настройка)
B8 **1.2, 1.3 i KAT, 1.3 N, 1.3 S, 1.4 i, 1.4 S, 1.5 TD, 1.6, 1.6 D, 1.6 i, 1.6 i KAT, 1.6 S, 1.7 D, 1.8 E, 1.8 i, 1.8 S, 2.0 i, 2.0 i KAT** 09/84 - 08/91 40 -85 kW	**34-003114**	**24-016483**	

Пригодны для			

OPEL

OPEL KADETT E кабрио (43B_)

B1	**1.3 S, 1.4 i, 1.4 S, 1.6 i, 1.6 i KAT** 10/86 - 02/93 44 -60 kW	**12-125104**		VA: с шариковым подшибником
B1	**2.0, 2.0 GSi, 2.0 i, 2.0 i KAT** 10/86 - 02/93 85 -115 kW	**12-116799**		VA: с шариковым подшибником
B2	**1.3 S, 1.6 i, 1.6 i KAT, 2.0 i, 2.0 i KAT** 10/86 - 07/88 55 -85 kW	**16-031302** **11-101314** *SP*		-> CH.Nr.: J2791967; -> CH.Nr.: J5273427
B2	**1.3 S, 1.6 i, 1.6 i KAT, 2.0, 2.0 GSi, 2.0 i, 2.0 i KAT** 08/88 - 02/93 55 -115 kW	**16-031302** **11-101314** *SP*	**15-062215**	CH.Nr.: J2791967 ->; CH.Nr.: J5273427 ->
B2	**1.4 i, 1.4 S, 1.6 i** 07/89 - 02/93 44 -60 kW	**16-031302** **11-101314** *SP*	**15-062215**	
B4	**1.3 S, 1.6 i, 1.6 i KAT, 2.0 i, 2.0 i KAT** 10/86 - 07/88 55 -85 kW	**21-030413** **11-101314** *SP*	**19-019864**	-> CH.Nr.: J5273428; -> CH.Nr.: J2791968
B4	**1.3 S, 1.6 i, 1.6 i KAT, 2.0, 2.0 GSi, 2.0 i, 2.0 i KAT** 08/88 - 02/93 55 -115 kW	**21-030413** **11-101314** *SP*	**19-019956**	CH.Nr.: J5273428 ->; CH.Nr.: J2791968 ->
B4	**1.4 i, 1.4 S, 1.6 i** 07/89 - 02/93 44 -60 kW	**21-030413** **11-101314** *SP*	**19-019956**	
B6 Sport	**1.3 S, 1.4 i, 1.4 S, 1.6 i, 1.6 i KAT, 2.0, 2.0 GSi, 2.0 i, 2.0 i KAT** 10/86 - 02/93 44 -115 kW	**34-001424**	**24-004862**	HA: Более тугая регулировка (настройка)
B8	**1.3 S, 1.4 i, 1.4 S, 1.6 i, 1.6 i KAT, 2.0, 2.0 GSi, 2.0 i, 2.0 i KAT** 10/86 - 02/93 44 -115 kW	**34-003114**	**24-013932**	HA: Параметр: 107/36
MS	**1.3 S, 1.4 i, 1.4 S, 1.6 i, 1.6 i KAT, 2.0, 2.0 GSi, 2.0 i, 2.0 i KAT** 10/86 - 02/93 44 -115 kW	**34-001462**	**24-000925**	тип модели: Cup VA: Параметр: 230/30 HA: Параметр: 160/50
MS	**1.3 S, 1.4 i, 1.4 S, 1.6 i, 1.6 i KAT, 2.0, 2.0 GSi, 2.0 i, 2.0 i KAT** 10/86 - 02/93 44 -115 kW	**34-030721**	*24-024846*	тип модели: Rallye1 VA: Параметр: 270/120 HA: Параметр: 210/90

OPEL KADETT E фургон (37_, 47_)

B1	**1.2, 1.3 N, 1.4 i, 1.6 i** 09/84 - 09/93 40 -55 kW	**12-125104**		VA: с шариковым подшибником
B1	**1.6 D, 1.7 D, 1.8 i** 08/84 - 09/92 40 -66 kW	**12-116799**		VA: с шариковым подшибником
B2	**1.2, 1.3 N, 1.4 i, 1.6 D, 1.6 i, 1.7 D, 1.8 i** 08/84 - 09/92 40 -66 kW	**16-031302** **11-101314** *SP*		
B4	**1.2, 1.3 N, 1.4 i, 1.6 D, 1.6 i, 1.7 D, 1.8 i** 08/84 - 09/92 40 -66 kW	**21-030413** **11-101314** *SP*	**19-019970**	

OPEL KADETT E Combo (38_, 48_)

B1	**1.3 N, 1.3 S, 1.4 i, 1.4 S, 1.6, 1.6 i** 01/86 - 07/94 44 -60 kW	**12-125104**		VA: с шариковым подшибником
B1	**1.6 D, 1.7 D** 01/86 - 07/94 40 -44 kW	**12-116799**		VA: с шариковым подшибником
B2	**1.3 N, 1.3 S, 1.4 i, 1.4 S, 1.6, 1.6 D, 1.6 i, 1.7 D** 01/86 - 07/94 40 -60 kW	**16-031302** **11-101314** *SP*		

Пригодны для			
OPEL			
OPEL KADETT E Combo (38_, 48_)			
B4 **1.3 N, 1.3 S, 1.4 i, 1.4 S, 1.6, 1.6 D, 1.6 i, 1.7 D** 01/86 - 07/94 40 -60 kW	**21-030413** **11-101314** SP	**19-019970**	
OPEL MANTA A (58_, 59_)			
B3 **1.6, 1.6 S, 1.9 S** 09/70 - 08/75 44 -66 kW		**36-162741**	стандартная подвеска
B3 **1.9 GT/E** 02/74 - 08/75 77 kW		**36-162741**	стандартная подвеска
B6 Sport **1.2, 1.6, 1.6 S, 1.9 GT/E, 1.9 S** 09/70 - 08/75 44 -77 kW	**24-627726**	**24-009188**	VA: Параметр: 310/150
OPEL MANTA B (58_, 59_)			
B3 **1.2 N, 1.2 S, 1.3 N, 1.3 S** 09/75 - 08/86 40 -55 kW	**36-162659**	**36-162604**	стандартная подвеска
B3 **1.6 N, 1.6 S, 1.8 S, 1.9 E, 1.9 N, 1.9 S, 2.0, 2.0 E, 2.0 S** 09/75 - 08/84 44 -81 kW	**36-162680**	**36-162604**	стандартная подвеска
B4 **1.2 N, 1.2 S, 1.3 N, 1.3 S, 1.6 N, 1.6 S, 1.8 S, 1.9 E, 1.9 N, 1.9 S, 2.0, 2.0 E, 2.0 S** 09/75 - 08/84 40 -81 kW	**19-019444**	*19-019604*	
B6 Sport **1.2 N, 1.2 S, 1.3 N, 1.3 S, 1.6 N, 1.6 S, 1.8 S, 1.9 E, 1.9 N, 1.9 S, 2.0, 2.0 E, 2.0 S, 2.4 400** 09/75 - 08/84 40 -106 kW	**24-006866**	**24-008938**	VA: Параметр: 150/60 HA: Параметр: 220/80
B6 Sport **1.2 N, 1.2 S, 1.3 N, 1.3 S, 1.6 N, 1.6 S, 1.8 S, 1.9 E, 1.9 N, 1.9 S, 2.0, 2.0 E, 2.0 S, 2.4 400** 09/75 - 08/84 40 -106 kW	**24-008839**	**24-008938**	тип модели: Rallye VA: Параметр: 331/124 HA: Параметр: 220/80
OPEL MANTA B CC (53_, 55_)			
B3 **1.3 N, 1.3 S** 03/79 - 08/86 44 -55 kW	**36-162659**	**36-162604**	стандартная подвеска
B3 **1.6, 1.6 N, 1.8 S, 1.9 N, 2.0, 2.0 E, 2.0 S** 08/76 - 08/84 44 -92 kW	**36-162680**	**36-162604**	стандартная подвеска
B4 **1.3 N, 1.3 S, 1.6, 1.6 N, 1.8 S, 1.9 N, 2.0, 2.0 E, 2.0 S** 08/77 - 08/84 44 -92 kW	**19-019444**	*19-019604*	
B6 Sport **1.3 N, 1.3 S, 1.6, 1.6 N, 1.8 S, 1.9 N, 2.0, 2.0 E, 2.0 S** 08/77 - 08/84 44 -92 kW	**24-006866**	**24-008938**	VA: Параметр: 150/60 HA: Параметр: 220/80
B6 Sport **1.3 N, 1.3 S, 1.6, 1.6 N, 1.8 S, 1.9 N, 2.0, 2.0 E, 2.0 S** 08/77 - 08/84 44 -92 kW	**24-008839**	**24-008938**	VA: Параметр: 331/124 HA: Параметр: 220/80
OPEL MERIVA			
B1 **1.3 CDTI, 1.4 16V Twinport, 1.4 16V Twinport LPG, 1.6, 1.6 16V, 1.6 Turbo, 1.7 CDTI, 1.7 DTI, 1.8** 05/03 - 05/10 48 -132 kW	**12-117376**		VA: жеское исполнение; без шарикового подшибника
B3 **1.4 16V Twinport, 1.4 16V Twinport LPG, 1.6, 1.6 16V, 1.8** 05/03 - 05/10 64 -92 kW	**36-199860**	**36-202140**	стандартная подвеска

Пригодны для			
OPEL			
OPEL MERIVA			
B3 **1.3 CDTI, 1.7 CDTI, 1.7 DTI** 09/03 - 05/10 48 -92 kW	**36-202133**	**36-199853**	стандартная подвеска
B4 **1.3 CDTI, 1.4 16V Twinport, 1.4 16V Twinport LPG, 1.6, 1.6 16V, 1.6 Turbo, 1.7 CDTI, 1.7 DTI, 1.8** 05/03 - 05/10 48 -132 kW	**22-110442** **22-110459**	**19-115351**	
B6 Sport **1.3 CDTI, 1.4 16V Twinport, 1.4 16V Twinport LPG, 1.6, 1.6 16V, 1.6 Turbo, 1.7 CDTI, 1.7 DTI, 1.8** 05/03 - 05/10 48 -132 kW	**35-141068** **35-141075**	**19-148519**	
B8 **1.3 CDTI, 1.4 16V Twinport, 1.4 16V Twinport LPG, 1.6, 1.6 16V, 1.6 Turbo, 1.7 CDTI, 1.7 DTI, 1.8** 05/03 - 05/10 48 -132 kW	**35-141099** **35-141105**	**19-148519**	
OPEL MERIVA B			
B4 **1.3 CDTI, 1.4, 1.4 ecoFlex, 1.7 CDTI** 06/10 - 55 -103 kW	**22-213778** **22-213785**	**19-213798**	стандартная подвеска; исполнение для плохих дорог
OPEL MONTEREY A (UBS_)			
B4 **3.1 TD, 3.2** 09/91 - 07/98 84 -130 kW	**19-061108**	**19-107141**	
B6 Offroad **3.1 TD, 3.2** 09/91 - 07/98 84 -130 kW	**24-017381**	**24-017398**	
OPEL MONZA A (22_)			
B3 **2.0 E, 2.2 E, 2.5 E, 3.0 GSE** 07/82 - 08/86 85 -132 kW		*38-161834*	стандартная подвеска
B3 **2.5 E, 2.8, 3.0, 3.0 GSE** 02/78 - 06/82 100 -132 kW		*38-161834*	стандартная подвеска
B4 **2.0 E, 2.2 E, 2.5 E, 2.8, 3.0, 3.0 GSE** 02/78 - 08/86 85 -132 kW	*21-030376* **11-101369** SP		
OPEL OMEGA A (16_, 17_, 19_)			
B3 **1.8, 1.8 N, 1.8 S, 2.0, 2.0 i, 2.4 i, 2.6 i** 09/86 - 04/94 60 -110 kW	**36-133994** **36-134007**	**38-130328**	стандартная подвеска
B3 **1.8, 1.8 N, 1.8 S, 2.0, 2.0 i, 2.4 i, 2.6 i** 09/86 - 04/94 60 -110 kW	**36-130474**	**38-130304**	стандартная подвеска; Усиленное оснащение .
B3 **1.8, 1.8 N, 1.8 S, 2.0, 2.0 i, 2.3 D, 2.3 TD, 2.3 TD Interc., 2.4 i, 2.6 i** 10/86 - 04/94 54 -110 kW		**36-201945**	стандартная подвеска; с регулируемой подвеской
B3 **2.3 D, 2.3 TD, 2.3 TD Interc., 3.0, 3.0 KAT, 3.0 24V** 10/86 - 03/94 54 -150 kW	**36-130474**	**38-130328**	стандартная подвеска
B3 **2.3 D, 2.3 TD, 2.3 TD Interc., 3.0, 3.0 KAT, 3.0 24V, 3.0 24V Evolution500** 10/86 - 03/94 54 -169 kW		**38-130304**	стандартная подвеска; Усиленное оснащение .
B4 **1.8, 1.8 N, 1.8 S, 2.0, 2.0 i, 2.3 D, 2.3 TD, 2.3 TD Interc., 2.4 i, 2.6 i, 3.0, 3.0 KAT, 3.0 24V** 03/87 - 04/94 54 -150 kW	**22-031204** **11-122456** SP	**19-020006**	

Пригодны для			
OPEL			
OPEL OMEGA A (16_, 17_, 19_)			
B6 Sport **1.8, 1.8 N, 1.8 S, 2.0, 2.0 i, 2.3 D, 2.3 TD, 2.3 TD Interc., 2.4 i, 2.6 i, 3.0, 3.0 KAT, 3.0 24V** 03/87 - 04/94 54 -150 kW	**35-000945**	**24-011105**	
B8 **1.8, 1.8 N, 1.8 S, 2.0, 2.0 i, 2.3 D, 2.3 TD, 2.3 TD Interc., 2.4 i, 2.6 i, 3.0, 3.0 KAT, 3.0 24V, 3.0 24V Evolution500, 3.6 24V Lotus** 03/87 - 04/94 54 -277 kW	**35-003717**	**24-015288**	
OPEL OMEGA A универсал (66_, 67_)			
B3 **1.8, 1.8 N, 1.8 S, 2.0, 2.0 i, 2.4 i, 2.6, 2.6 i** 09/86 - 04/94 60 -135 kW	**36-133994** **36-134007**	**38-130304**	стандартная подвеска
B3 **1.8, 1.8 N, 1.8 S, 2.0, 2.0 i, 2.4 i, 2.6, 2.6 i** 09/86 - 04/94 60 -135 kW	**36-130474**	**38-130311**	стандартная подвеска; Усиленное оснащение .
B3 **1.8, 1.8 N, 1.8 S, 2.0, 2.0 i, 2.3 D, 2.3 TD, 2.3 TD Interc., 2.4 i, 2.6, 2.6 i, 3.0, 3.0 KAT, 3.0 24V** 03/87 - 04/94 54 -147 kW		**36-201945**	стандартная подвеска; с регулируемой подвеской
B3 **2.3 D, 2.3 TD, 2.3 TD Interc., 3.0, 3.0 KAT, 3.0 24V** 09/86 - 03/94 54 -147 kW	**36-130474**	**38-130304**	стандартная подвеска
B3 **2.3 D, 2.3 TD, 2.3 TD Interc., 3.0, 3.0 KAT, 3.0 24V** 09/86 - 03/94 54 -147 kW		**38-130311**	стандартная подвеска; Усиленное оснащение .
B4 **1.8, 1.8 N, 1.8 S, 2.0, 2.0 i, 2.3 D, 2.3 TD, 2.3 TD Interc., 2.4 i, 2.6, 2.6 i, 3.0, 3.0 KAT, 3.0 24V** 03/87 - 04/94 54 -147 kW	**22-031204** **11-122456** *SP*	**19-028538**	без регулируемой подвески
B6 Sport **1.8, 1.8 N, 1.8 S, 2.0, 2.0 i, 2.3 D, 2.3 TD, 2.3 TD Interc., 2.4 i, 2.6, 2.6 i, 3.0, 3.0 KAT, 3.0 24V** 03/87 - 04/94 54 -147 kW	**35-000945**	**24-017701**	без регулируемой подвески
B8 **1.8, 1.8 N, 1.8 S, 2.0, 2.0 i, 2.3 D, 2.3 TD, 2.3 TD Interc., 2.4 i, 2.6, 2.6 i, 3.0, 3.0 KAT, 3.0 24V** 03/87 - 04/94 54 -147 kW	**35-003717**	**24-022590**	без регулируемой подвески
OPEL OMEGA B (25_, 26_, 27_)			
B3 **2.0, 2.0 16V** 03/94 - 09/98 85 -100 kW	**36-130221** **36-134014**	**38-130205**	стандартная подвеска
B3 **2.0, 2.0 16V** 03/94 - 09/99 85 -100 kW		**38-130304**	стандартная подвеска; Усиленное оснащение .
B3 **2.0, 2.0 16V, 2.0 DTI 16V, 2.2 16V, 2.2 DTI 16V, 2.5 D, 2.5 DTI, 2.5 TD, 2.5 V6, 2.6 V6, 3.0 V6, 3.2 V6** 04/94 - 07/03 74 -160 kW		**36-201945**	стандартная подвеска; с регулируемой подвеской
B3 **2.0** 10/98 - 12/00 85 kW	**36-201662**		стандартная подвеска
B3 **2.0 16V** 10/98 - 09/99 100 kW	**36-134021** **36-134038**	**38-130205**	стандартная подвеска
B3 **2.2 16V** 09/99 - 07/03 106 kW	**36-134045** **36-134489**	**38-130205**	стандартная подвеска

Пригодны для			

OPEL

OPEL OMEGA B (25_, 26_, 27_)

B3	**3.0 V6** 04/94 - 09/97 155 kW	**36-134021** ↰ **36-134038** ↱	**38-130205**	стандартная подвеска
B3	**3.0 V6** 09/97 - 02/01 155 kW	**36-134045** ↰ **36-134489** ↱	**38-130205**	стандартная подвеска
B3	**2.0 DTI 16V, 2.2 DTI 16V** 09/97 - 07/03 74 -88 kW	**36-134045** ↰ **36-134489** ↱	**38-130205**	стандартная подвеска
B3	**2.0 DTI 16V, 2.2 16V, 2.2 DTI 16V, 2.5 DTI, 2.5 V6, 2.6 V6, 3.0 V6, 3.2 V6** 09/98 - 07/03 74 -160 kW		**38-130304**	стандартная подвеска; Усиленное оснащение .
B3	**2.5 TD, 2.5 V6** 03/94 - 09/98 96 -125 kW	**36-134021** ↰ **36-134038** ↱	**38-130205**	стандартная подвеска
B3	**2.5 TD, 2.5 V6** 10/98 - 07/03 96 -125 kW	**36-134045** ↰ **36-134489** ↱	**38-130205**	стандартная подвеска
B3	**2.5 TD, 2.5 V6, 3.0 V6** 03/94 - 09/98 96 -155 kW		**38-130304**	стандартная подвеска; Усиленное оснащение .
B3	**2.5 DTI, 2.6 V6, 3.2 V6** 02/01 - 07/03 110 -160 kW	**36-134045** ↰ **36-134489** ↱	**38-130205**	стандартная подвеска
B4	**2.0, 2.0 16V, 2.0 DTI 16V, 2.2 16V, 2.2 DTI 16V, 2.5 D, 2.5 DTI, 2.5 TD, 2.5 V6, 2.6 V6, 3.0 V6, 3.2 V6** 04/94 - 07/03 74 -160 kW	**22-044808** **11-122456** SP	**19-028613**	
B6 Sport	**2.0, 2.0 16V, 2.0 DTI 16V, 2.2 16V, 2.2 DTI 16V, 2.5 D, 2.5 DTI, 2.5 TD, 2.5 V6, 2.6 V6, 3.0 V6, 3.2 V6** 04/94 - 07/03 74 -160 kW	**35-044253**	**24-022606**	
B8	**2.0, 2.0 16V, 2.0 DTI 16V, 2.2 16V, 2.2 DTI 16V, 2.5 D, 2.5 DTI, 2.5 TD, 2.5 V6, 2.6 V6, 3.0 V6, 3.2 V6** 04/94 - 07/03 74 -160 kW	**35-044260**	**24-022583**	
B12 PK	**2.0, 2.0 16V, 2.2 16V** 03/94 - 07/03 85 -106 kW	**46-192806**		без регулируемой подвески; Обязанность, предусмотренная экспертизой VA: Глубина (экспертиза): 30 мм; Нагрузка оси до: 990 кг HA: Глубина (экспертиза): 30 мм; Нагрузка оси до: 1155 кг
B12 PK	**2.0 DTI 16V, 2.2 DTI 16V, 2.5 DTI, 2.5 TD, 2.5 V6, 2.6 V6, 3.0 V6, 3.2 V6** 04/94 - 07/03 74 -160 kW	**46-192813**		без регулируемой подвески; Обязанность, предусмотренная экспертизой VA: Глубина (экспертиза): 30 мм; Нагрузка оси до: 1080 кг HA: Глубина (экспертиза): 30 мм; Нагрузка оси до: 1155 кг

OPEL OMEGA B универсал (21_, 22_, 23_)

B3	**2.0, 2.0 16V** 03/94 - 09/98 85 -100 kW	**36-130221** ↰ **36-134014** ↱	**38-130304**	стандартная подвеска
B3	**2.0, 2.0 16V** 03/94 - 09/99 85 -100 kW		**38-130311**	стандартная подвеска; Усиленное оснащение .
B3	**2.0, 2.0 16V, 2.0 DTI 16V, 2.2 16V, 2.2 DTI 16V, 2.5 DTI, 2.5 TD, 2.5 V6, 2.6, 2.6 V6, 3.0 V6, 3.2 V6** 04/94 - 07/03 74 -160 kW		**36-201945**	стандартная подвеска; с регулируемой подвеской
B3	**2.0 16V** 09/98 - 09/99 100 kW	**36-134021** ↰ **36-134038** ↱	**38-130304**	стандартная подвеска
B3	**2.2 16V** 09/99 - 07/03 106 kW	**36-134045** ↰ **36-134489** ↱	**38-130304**	стандартная подвеска

Пригодны для			

OPEL

OPEL OMEGA B универсал (21_, 22_, 23_)

B3	**2.2 16V** 09/99 - 07/03 106 kW		**38-130311**	стандартная подвеска; Усиленное оснащение .
B3	**2.6, 3.0 V6** 04/94 - 09/97 138 -155 kW	**36-134021** ↰ **36-134038** ↱	**38-130304**	стандартная подвеска
B3	**2.6, 3.0 V6** 10/97 - 02/01 138 -155 kW	**36-134045** ↰ **36-134489** ↱	**38-130304**	стандартная подвеска
B3	**3.0 V6** 04/94 - 09/97 155 kW		**38-130311**	стандартная подвеска; Усиленное оснащение .
B3	**2.0 DTI 16V, 2.2 DTI 16V** 09/97 - 07/03 74 -88 kW	**36-134045** ↰ **36-134489** ↱	**38-130304**	стандартная подвеска
B3	**2.0 DTI 16V, 2.2 DTI 16V, 3.0 V6** 10/97 - 02/01 74 -155 kW		**38-130311**	стандартная подвеска; Усиленное оснащение .
B3	**2.5 TD, 2.5 V6** 03/94 - 09/98 96 -125 kW	**36-134021** ↰ **36-134038** ↱	**38-130304**	стандартная подвеска
B3	**2.5 TD, 2.5 V6** 10/98 - 02/01 96 -125 kW	**36-134045** ↰ **36-134489** ↱	**38-130304**	стандартная подвеска
B3	**2.5 TD, 2.5 V6** 03/94 - 09/98 96 -125 kW		**38-130311**	стандартная подвеска; Усиленное оснащение .
B3	**2.5 TD, 2.5 V6** 10/98 - 02/01 96 -125 kW		**38-130311**	стандартная подвеска; Усиленное оснащение .
B3	**2.5 DTI, 2.6 V6, 3.2 V6** 02/01 - 07/03 110 -160 kW	**36-134045** ↰ **36-134489** ↱	**38-130304**	стандартная подвеска
B3	**2.5 DTI, 2.6 V6, 3.2 V6** 10/97 - 07/03 110 -160 kW		**38-130311**	стандартная подвеска; Усиленное оснащение .
B4	**2.0, 2.0 16V, 2.0 DTI 16V, 2.2 16V, 2.2 DTI 16V, 2.5 DTI, 2.5 TD, 2.5 V6, 2.6, 2.6 V6, 3.0 V6, 3.2 V6** 04/94 - 07/03 74 -160 kW	**22-044808** **11-122456** *SP*	**19-028552**	без регулируемой подвески
B6 Sport	**2.0, 2.0 16V, 2.0 DTI 16V, 2.2 16V, 2.2 DTI 16V, 2.5 DTI, 2.5 TD, 2.5 V6, 2.6, 2.6 V6, 3.0 V6, 3.2 V6** 04/94 - 07/03 74 -160 kW	**35-044253**	**24-017701**	без регулируемой подвески
B8	**2.0, 2.0 16V, 2.0 DTI 16V, 2.2 16V, 2.2 DTI 16V, 2.5 DTI, 2.5 TD, 2.5 V6, 2.6, 2.6 V6, 3.0 V6, 3.2 V6** 04/94 - 07/03 74 -160 kW	**35-044260**	**24-022590**	без регулируемой подвески
B12 PK	**2.0, 2.0 16V, 2.2 16V** 03/94 - 07/03 85 -106 kW	**46-192820**		без регулируемой подвески; Обязанность, предусмотренная экспертизой VA: Глубина (экспертиза): 30 мм; Нагрузка оси до: 990 кг HA: Глубина (экспертиза): 30 мм; Нагрузка оси до: 1290 кг
B12 PK	**2.0 DTI 16V, 2.2 DTI 16V, 2.5 DTI, 2.5 TD, 2.5 V6, 2.6 V6, 3.0 V6, 3.2 V6** 04/94 - 07/03 74 -160 kW	**46-192837**		без регулируемой подвески; Обязанность, предусмотренная экспертизой VA: Глубина (экспертиза): 30 мм; Нагрузка оси до: 1080 кг HA: Глубина (экспертиза): 30 мм; Нагрузка оси до: 1290 кг

OPEL REKORD A

B4	**1.5, 1.7, 1500, 1700** 02/63 - 12/65 40 -55 kW		*19-019598*	

O

Пригодны для			
OPEL			
OPEL REKORD A купе			
B4 **1700, 2600** 01/63 - 12/65 49 -74 kW		*19-019598*	
OPEL REKORD B			
B4 **1.5, 1.7, 1.9** 08/65 - 12/66 44 -66 kW		*19-019598*	
OPEL REKORD B универсал			
B4 **1.5, 1.7, 1.9** 08/65 - 12/66 44 -55 kW		*19-019598*	
OPEL REKORD B купе			
B4 **1.7, 1.9** 08/65 - 02/67 55 -66 kW		*19-019598*	
OPEL REKORD C			
B4 **1.5, 1.7, 1.7 S, 1.9, 1.9 Sprint, 2.2** 08/66 - 12/71 43 -78 kW		*19-019598*	
B6 Sport **1.5, 1.7, 1.7 S, 1.9, 1.9 Sprint, 2.2** 08/66 - 12/71 43 -78 kW	**24-631136**	**24-591522**	
OPEL REKORD C универсал			
B4 **1.5, 1.7, 1.7 S, 1.9** 08/66 - 12/71 43 -66 kW		*19-019598*	
B6 Sport **1.5, 1.7, 1.7 S, 1.9** 08/66 - 12/71 43 -66 kW	**24-631136**	**24-591522**	
OPEL REKORD C купе			
B4 **1.7 S, 1.9, 1.9 Sprint, 2.2** 08/66 - 12/71 55 -78 kW		*19-019598*	
B6 Sport **1.7 S, 1.9, 1.9 Sprint, 2.2** 08/66 - 12/71 55 -78 kW	**24-631136**	**24-591522**	
OPEL REKORD D			
B3 **1.7, 1.7 S, 1.9, 1.9 S, 2.0** 01/72 - 08/77 44 -74 kW	**36-162857**		стандартная подвеска
B3 **1.7, 1.7 S, 1.9, 1.9 S, 2.0, 2.0 D, 2.1 D** 09/72 - 08/77 40 -74 kW		*36-164332*	стандартная подвеска; Усиленное оснащение .
B4 **2.1 D** 09/72 - 08/77 44 kW		*19-019604*	
B6 Sport **1.7, 1.7 S, 1.9, 1.9 S, 2.0, 2.0 D, 2.1 D** 09/72 - 08/77 40 -74 kW	**24-631136**	**24-631129**	
OPEL REKORD D универсал			
B3 **1.7, 1.7 S, 1.9, 1.9 S, 2.0 S** 01/72 - 08/77 44 -74 kW	**36-162857**		стандартная подвеска
B4 **1.7, 1.7 S, 1.9, 1.9 S, 2.0 D, 2.0 S, 2.1 D** 09/72 - 08/77 40 -74 kW		*19-020037*	

Пригодны для			

OPEL

OPEL REKORD D купе

B3	**1.7 S, 1.9, 1.9 S, 2.0** 01/72 - 08/77 55 -74 kW	**36-162857**		стандартная подвеска
B3	**1.7 S, 1.9, 1.9 S, 2.0** 01/72 - 08/77 55 -74 kW		*36-164332*	стандартная подвеска; Усиленное оснащение .

OPEL REKORD E (17_-19_, 11_, 14_, 16_)

B3	**1.7, 1.9, 2.0, 2.0 E, 2.0 S** 08/77 - 06/82 44 -81 kW		*36-164332*	стандартная подвеска; Усиленное оснащение .
B3	**1.7, 1.8, 1.8 E, 1.8 S, 1.9, 2.0, 2.0 E, 2.0 S** 07/82 - 08/86 44 -81 kW	*36-161768*		стандартная подвеска
B3	**1.7, 1.8, 1.8 E, 1.8 S, 1.9, 2.0, 2.0 E, 2.0 S** 07/82 - 08/86 44 -81 kW		**36-164325**	стандартная подвеска; Усиленное оснащение .
B3	**2.0 D, 2.2 D** 09/77 - 06/82 43 -48 kW			стандартная подвеска
B3	**2.0 D, 2.2 D, 2.2 TD** 07/82 - 08/86 43 -63 kW		**36-164325**	стандартная подвеска
B4	**1.7, 1.8, 1.8 E, 1.8 S, 1.9, 2.0, 2.0 D, 2.0 E, 2.0 S, 2.1 D, 2.2 D, 2.2 E, 2.2 TD** 08/77 - 08/86 43 -85 kW	*21-030376* **11-101369** SP		
B6 Sport	**1.7, 1.8, 1.8 E, 1.8 S, 1.9, 2.0, 2.0 D, 2.0 E, 2.0 S, 2.1 D, 2.2 D, 2.2 E, 2.2 TD** 08/77 - 08/86 43 -85 kW	*34-001417*	**24-008938**	VA: Сервис срочного ремонта .; Возврат старой детали обязателен . HA: Параметр: 220/80

OPEL REKORD E универсал (61_, 66_, 67_)

B3	**1.7, 1.8, 1.8 E, 1.8 S, 1.9, 2.0, 2.0 E, 2.0 S** 07/82 - 08/86 44 -81 kW	*36-161768*	**36-164325**	стандартная подвеска
B3	**2.0 D, 2.1 D, 2.2 D** 09/77 - 06/82 43 -48 kW			стандартная подвеска
B3	**2.0 D, 2.2 D, 2.2 TD, 2.3 D** 07/82 - 08/86 43 -63 kW		**36-164325**	стандартная подвеска
B4	**1.7, 1.8, 1.8 E, 1.8 S, 1.9, 2.0, 2.0 D, 2.0 E, 2.0 S, 2.1 D, 2.2 D, 2.2 E, 2.2 TD, 2.3 D** 08/77 - 08/86 43 -85 kW	*21-030376* **11-101369** SP		
B6 Sport	**1.7, 1.8, 1.8 E, 1.8 S, 1.9, 2.0, 2.0 D, 2.0 E, 2.0 S, 2.1 D, 2.2 D, 2.2 E, 2.2 TD, 2.3 D** 08/77 - 08/86 43 -85 kW	*34-001417*	**24-008938**	VA: Сервис срочного ремонта .; Возврат старой детали обязателен . HA: Параметр: 220/80

OPEL SENATOR A (29_)

B3	**2.0 E, 2.2 E, 2.2 TD, 2.5 E, 3.0, 3.0 E** 07/82 - 12/86 63 -132 kW		*38-161834*	стандартная подвеска
B3	**2.5, 2.8, 3.0, 3.0 E** 02/78 - 06/82 85 -132 kW		*38-161834*	стандартная подвеска
B4	**2.0 E, 2.2 E, 2.2 TD, 2.5, 2.5 E, 2.8, 3.0, 3.0 E** 02/78 - 12/86 63 -132 kW	*21-030376* **11-101369** SP		

Пригодны для			
OPEL			
OPEL SENATOR B (29_)			
B3 **2.5 i, 2.6 i, 3.0, 3.0 24V, 3.0 i KAT** 01/88 - 09/93 103 -150 kW		*38-161834*	стандартная подвеска
B3 **2.5 i, 2.6 i, 3.0, 3.0 24V, 3.0 i KAT** 01/88 - 09/93 103 -150 kW		*38-161834*	спортивная подвеска
B4 **2.5 i, 2.6 i, 3.0, 3.0 24V, 3.0 i KAT, 3.6** 01/88 - 09/93 103 -150 kW	**22-031204** **11-122456** SP	**19-020006**	стандартная подвеска; без электронн. регулирования аморт. Силы
B6 Sport **2.5 i, 2.6 i, 3.0, 3.0 24V, 3.0 i KAT, 3.6** 01/88 - 09/93 103 -150 kW	**35-000945**	**24-011105**	стандартная подвеска; без электронн. регулирования аморт. Силы
B8 **2.5 i, 2.6 i, 3.0, 3.0 24V, 3.0 i KAT, 3.6** 01/88 - 09/93 103 -150 kW	**35-003717**	**24-015288**	спортивная подвеска; без электронн. регулирования аморт. Силы
OPEL SIGNUM			
B1 **1.8, 1.9 CDTI, 2.0 DTI, 2.0 Turbo, 2.2 direct, 2.2 DTI, 3.0 V6 CDTI, 3.2 V6** 05/03 - 74 -155 kW	**12-224272**		VA: с шариковым подшибником; кроме спортивной подвески; кроме исполнения для плохих дорог
B3 **1.8** 05/03 - 90 -103 kW	**37-154585**	**38-154553**	стандартная подвеска
B3 **1.8** 05/03 - 90 -103 kW	**37-154585**	**38-163500**	стандартная подвеска; с регулируемой подвеской
B3 **1.8, 2.0 Turbo, 2.2 direct** 05/03 - 90 -129 kW	**37-154608**	**38-222412**	стандартная подвеска; Усиленное оснащение .
B3 **1.8** 05/03 - 90 -103 kW	**37-163495**	**38-163470**	спортивная подвеска
B3 **1.8, 2.0 Turbo, 2.2 direct** 05/03 - 90 -129 kW	**37-154639**		спортивная подвеска; Усиленное оснащение .
B3 **2.0 Turbo, 2.2 direct** 05/03 - 114 -129 kW	**37-154592**	**38-154553**	стандартная подвеска
B3 **2.0 Turbo, 2.2 direct** 05/03 - 114 -129 kW	**37-154592**	**38-163500**	стандартная подвеска; с регулируемой подвеской
B3 **2.0 Turbo, 2.2 direct** 05/03 - 114 -129 kW	**37-154622**	**38-163470**	спортивная подвеска
B3 **3.2 V6** 05/03 - 155 kW	**37-154608**	**38-154553**	стандартная подвеска
B3 **1.9 CDTI, 2.0 DTI, 2.2 DTI** 05/03 - 74 -110 kW	**37-154608**	**38-154553**	стандартная подвеска
B3 **1.9 CDTI, 2.0 DTI, 2.2 DTI, 3.2 V6** 05/03 - 74 -155 kW	**37-154608**	**38-163500**	стандартная подвеска; с регулируемой подвеской
B3 **1.9 CDTI, 2.0 DTI, 2.2 DTI, 3.2 V6** 05/03 - 74 -155 kW	**37-154615**	**38-222412**	стандартная подвеска; Усиленное оснащение .
B3 **1.9 CDTI, 2.0 DTI, 2.2 DTI, 3.2 V6** 05/03 - 74 -155 kW	**37-154639**	**38-163470**	спортивная подвеска
B3 **1.9 CDTI, 2.0 DTI, 2.2 DTI, 3.2 V6** 05/03 - 74 -155 kW	**37-163488**		спортивная подвеска; Усиленное оснащение .
B3 **3.0 V6 CDTI** 05/03 - 130 -135 kW	**37-154615**	**38-154553**	стандартная подвеска

Пригодны для			
OPEL			
OPEL SIGNUM			
B3 **3.0 V6 CDTI** 05/03 - 130 -135 kW	**37-154615**	**38-163500**	стандартная подвеска; с регулируемой подвеской
B3 **3.0 V6 CDTI** 05/03 - 130 kW		**38-222412**	стандартная подвеска; Усиленное оснащение .
B3 **3.0 V6 CDTI** 05/03 - 130 -135 kW	**37-163488**	**38-163470**	спортивная подвеска
B3 **3.0 V6 CDTI** 09/05 - 135 kW		**38-222412**	стандартная подвеска; Усиленное оснащение .
B4 **1.8, 1.9 CDTI, 2.0 DTI, 2.0 Turbo, 2.2 direct, 2.2 DTI, 2.8, 2.8 V6 Turbo, 3.0 V6 CDTI, 3.2 V6** 10/04 - 74 -206 kW	**22-168597** **22-168603**	**19-118758** OIO	CH.Nr.: 51000001 ->; стандартная подвеска; для автомобилей без IDS+ шасси
B4 **1.8, 1.9 CDTI, 2.0 DTI, 2.0 Turbo, 2.2 direct, 2.2 DTI, 3.0 V6 CDTI, 3.2 V6** 05/03 - 09/04 74 -155 kW	**22-118738** **22-118745**	**19-118758** OIO	-> CH.Nr.: 41999999; стандартная подвеска; без электронн. регулирования аморт. Силы
B6 Sport **1.8, 1.9 CDTI, 2.0 DTI, 2.0 Turbo, 2.2 direct, 2.2 DTI, 2.8, 2.8 V6 Turbo, 3.0 V6 CDTI, 3.2 V6** 10/04 - 74 -206 kW	**35-192954** **35-192961**	**24-069601** OIO	CH.Nr.: 51000001 ->; для автомобилей без IDS+ шасси
B6 Sport **1.8, 1.9 CDTI, 2.0 DTI, 2.0 Turbo, 2.2 direct, 2.2 DTI, 3.0 V6 CDTI, 3.2 V6** 05/03 - 09/04 74 -155 kW	**35-110651** **35-110668**	**24-069601** OIO	-> CH.Nr.: 41999999; без электронн. регулирования аморт. Силы
B8 **1.8, 1.9 CDTI, 2.0 DTI, 2.0 Turbo, 2.2 direct, 2.2 DTI, 2.8, 2.8 V6 Turbo, 3.0 V6 CDTI, 3.2 V6** 10/04 - 74 -206 kW	**35-192978** **35-192985**	**24-069618** OIO	CH.Nr.: 51000001 ->; для автомобилей без IDS+ шасси
B8 **1.8, 1.9 CDTI, 2.0 DTI, 2.0 Turbo, 2.2 direct, 2.2 DTI, 3.0 V6 CDTI, 3.2 V6** 05/03 - 09/04 74 -155 kW	**35-110675** **35-110682**	**24-069618** OIO	-> CH.Nr.: 41999999; без электронн. регулирования аморт. Силы
B12 PK **1.8, 2.2 direct** 10/04 - 90 -114 kW	**46-190604**		CH.Nr.: 51000001 ->; ITS+ должно быть остановлено; Обязанность, предусмотренная экспертизой VA: Глубина (экспертиза): 30 мм; Нагрузка оси до: 1060 кг HA: без регулируемой подвески; Глубина (экспертиза): 30 мм; Нагрузка оси до: 1215 кг
B12 PK **1.8, 2.2 direct** 05/03 - 09/04 90 -114 kW	**46-190574**		-> CH.Nr.: 41999999; ITS+ должно быть остановлено; Обязанность, предусмотренная экспертизой VA: Глубина (экспертиза): 30 мм; Нагрузка оси до: 1060 кг HA: без регулируемой подвески; Глубина (экспертиза): 30 мм; Нагрузка оси до: 1215 кг
B12 PK **1.9 CDTI, 2.0 DTI, 2.0 Turbo, 2.2 DTI, 2.8, 2.8 V6 Turbo, 3.2 V6** 10/04 - 74 -206 kW	**46-190611**		CH.Nr.: 51000001 ->; ITS+ должно быть остановлено; Обязанность, предусмотренная экспертизой VA: Глубина (экспертиза): 30 мм; Нагрузка оси до: 1135 кг HA: без регулируемой подвески; Глубина (экспертиза): 30 мм; Нагрузка оси до: 1215 кг
B12 PK **1.9 CDTI, 2.8, 2.8 V6 Turbo, 3.0 V6 CDTI, 3.2 V6** 10/04 - 74 -206 kW	**46-190628**		CH.Nr.: 51000001 ->; ITS+ должно быть остановлено; Обязанность, предусмотренная экспертизой VA: Глубина (экспертиза): 30 мм; Нагрузка оси до: 1230 кг HA: Глубина (экспертиза): 30 мм; Нагрузка оси до: 1215 кг
B12 PK **1.9 CDTI, 2.0 DTI, 2.0 Turbo, 2.2 DTI, 3.2 V6** 05/03 - 09/04 74 -155 kW	**46-190581**		-> CH.Nr.: 41999999; ITS+ должно быть остановлено; Обязанность, предусмотренная экспертизой VA: Глубина (экспертиза): 30 мм; Нагрузка оси до: 1135 кг HA: без регулируемой подвески; Глубина (экспертиза): 30 мм; Нагрузка оси до: 1215 кг
B12 PK **1.9 CDTI, 3.0 V6 CDTI** 05/03 - 09/04 88 -130 kW	**46-190598**		-> CH.Nr.: 41999999; ITS+ должно быть остановлено; Обязанность, предусмотренная экспертизой VA: Глубина (экспертиза): 30 мм; Нагрузка оси до: 1230 кг HA: без регулируемой подвески; Глубина (экспертиза): 30 мм; Нагрузка оси до: 1215 кг

Пригодны для			

OPEL

OPEL SPEEDSTER

B16 PSS10	**2.0, 2.0 Turbo, 2.2** 09/00 - 108 -162 kW	**48-136723**		Обязанность, предусмотренная экспертизой VA: Глубина (экспертиза): 0-10 мм; Нагрузка оси до: 485 кг HA: Глубина (экспертиза): 0-20 мм; Нагрузка оси до: 760 кг

OPEL TIGRA (95_)

B1	**1.4 16V, 1.6 16V** 07/94 - 12/00 63 -78 kW	**12-224197**		VA: с шариковым подшибником
B2	**1.4 16V, 1.6 16V** 07/94 - 12/00 63 -78 kW	**17-104104** **11-101314** SP	**15-126405**	стандартная подвеска
B3	**1.4 16V, 1.6 16V** 07/94 - 12/00 63 -78 kW	**36-130177**	**38-120008**	стандартная подвеска
B4	**1.4 16V, 1.6 16V** 07/94 - 12/00 63 -78 kW	**22-040909** **11-101314** SP	**19-126395**	стандартная подвеска
B4	**1.4 16V, 1.6 16V** 07/94 - 12/00 63 -78 kW	**22-040909** **11-101314** SP	**19-019727**	спортивная подвеска
B6 Sport	**1.4 16V, 1.6 16V** 07/94 - 12/00 63 -78 kW	**35-040590**	**24-000857**	
B8	**1.4 16V, 1.6 16V** 07/94 - 12/00 63 -78 kW	**35-040590**	**24-000857**	
B14	**1.4 16V, 1.6 16V** 07/94 - 12/00 63 -78 kW	**47-080713**		Обязанность, предусмотренная экспертизой VA: Глубина (экспертиза): 30-50 мм; Нагрузка оси до: 820 кг HA: Глубина (экспертиза): 20-40 мм; Нагрузка оси до: 700 кг
B16 PSS9	**1.4 16V, 1.6 16V** 07/94 - 12/00 63 -78 kW	**48-080767**		Обязанность, предусмотренная экспертизой VA: Глубина (экспертиза): 30-50 мм; Нагрузка оси до: 820 кг HA: Глубина (экспертиза): 20-40 мм; Нагрузка оси до: 700 кг
MS	**1.4 16V, 1.6 16V** 07/94 - 12/00 63 -78 kW	*35-041757*	**24-023917**	тип модели: Rallye VA: Параметр: 230/80 HA: Параметр: 200/80
MS	**1.4 16V, 1.6 16V** 07/94 - 12/00 63 -78 kW	**35-042136**	**24-023900**	тип модели: Renen Gruppe N+G VA: Параметр: 230/80; укороченный амортизатор: 20 мм HA: Параметр: 200/80; укороченный амортизатор: 20 мм

OPEL TIGRA TwinTop

B1	**1.3 CDTI, 1.4, 1.8** 06/04 - 51 -92 kW	**12-117390**		VA: мягкое исполнение; без шарикового подшибника
B3	**1.4** 06/04 - 66 kW	**36-215058**	36-219278	стандартная подвеска; с кондиционером
B3	**1.8** 06/04 - 92 kW	**36-215058**	36-219278	стандартная подвеска; без кондиционера
B3	**1.8** 06/04 - 92 kW	36-219261	36-219278	стандартная подвеска; с кондиционером
B3	**1.3 CDTI** 06/04 - 51 kW	36-219261	36-219278	стандартная подвеска; без кондиционера
B3	**1.3 CDTI** 06/04 - 51 kW	36-219650	36-219278	стандартная подвеска; с кондиционером
B4	**1.3 CDTI, 1.4, 1.8** 06/04 - 51 -92 kW	**22-118714** **22-118721**	**19-108988**	стандартная подвеска HA: Размер резьбы: M10

Пригодны для			
OPEL			
OPEL TIGRA TwinTop			
B4 **1.3 CDTI, 1.4, 1.8** 06/04 - 51 -92 kW	**22-118714** **22-118721** **11-101314** SP	**19-108995**	стандартная подвеска HA: Размер резьбы: M14
B6 Sport **1.3 CDTI, 1.4, 1.8** 06/04 - 51 -92 kW	**35-141068** **35-141075**	**24-141086**	стандартная подвеска HA: Размер резьбы: M10
B6 Sport **1.3 CDTI, 1.4, 1.8** 06/04 - 51 -92 kW	**35-141068** **35-141075**	**24-142342**	спортивная подвеска HA: Размер резьбы: M14
B8 **1.3 CDTI, 1.4, 1.8** 06/04 - 51 -92 kW	**35-141099** **35-141105**	**24-141116**	стандартная подвеска HA: Размер резьбы: M10
B8 **1.3 CDTI, 1.4, 1.8** 06/04 - 51 -92 kW	**35-141099** **35-141105**	**24-142342**	спортивная подвеска HA: Размер резьбы: M14
B12 PK **1.4, 1.8** 06/04 - 66 -92 kW	**46-194183**		Обязанность, предусмотренная экспертизой VA: Глубина (экспертиза): 30 мм; Нагрузка оси до: 865 кг HA: Глубина (экспертиза): 30 мм; Нагрузка оси до: 680 кг; Размер резьбы: M14
B12 PK **1.4, 1.8** 06/04 - 66 -92 kW	**46-194190**		Обязанность, предусмотренная экспертизой VA: Глубина (экспертиза): 30 мм; Нагрузка оси до: 865 кг HA: Глубина (экспертиза): 30 мм; Нагрузка оси до: 680 кг; Размер резьбы: M10
B12 PK **1.3 CDTI** 06/04 - 51 kW	**46-194206**		Обязанность, предусмотренная экспертизой VA: Глубина (экспертиза): 30 мм; Нагрузка оси до: 900 кг HA: дисковые тормоза; Глубина (экспертиза): 30 мм; Нагрузка оси до: 680 кг; Размер резьбы: M14
B12 PK **1.3 CDTI** 06/04 - 51 kW	**46-194213**		Обязанность, предусмотренная экспертизой VA: Глубина (экспертиза): 30 мм; Нагрузка оси до: 900 кг HA: барабанные тормоза; Глубина (экспертиза): 30 мм; Нагрузка оси до: 680 кг; Размер резьбы: M10
B14 **1.3 CDTI, 1.4, 1.8** 06/04 - 51 -92 kW	**47-167254**		Обязанность, предусмотренная экспертизой VA: Глубина (экспертиза): 30-50 мм; Нагрузка оси до: 895 кг HA: Глубина (экспертиза): 20-40 мм; Нагрузка оси до: 680 кг
OPEL VECTRA A Наклонная задняя часть (88_, 89_)			
B1 **1.4 S, 1.6, 1.6 i, 1.6 i KAT, 1.6 S, 1.7 D, 1.7 TD** 04/88 - 11/95 42 -65 kW	**12-117635**		VA: с шариковым подшибником
B1 **1.8 i, 1.8 i KAT, 1.8 S, 2.0, 2.0 i, 2.0 i 16V, 2.0 i 16V KAT, 2.0 i GT, 2.0 i KAT** 04/88 - 11/95 65 -110 kW	**12-117635**		VA: с шариковым подшибником; мягкое исполнение
B1 **1.8 i, 1.8 i KAT, 1.8 S, 2.0, 2.0 i, 2.0 i 16V, 2.0 i 16V KAT, 2.0 i GT, 2.0 i KAT** 04/88 - 11/95 65 -110 kW	**12-116805**		VA: с шариковым подшибником; жеское исполнение
B2 **1.4 S, 1.6, 1.6 i, 1.6 i KAT, 1.6 S, 1.7 D, 1.7 TD, 1.8 i, 1.8 i KAT, 1.8 S, 2.0, 2.0 i, 2.0 i GT, 2.0 i KAT** 04/88 - 11/95 42 -95 kW	**16-031333** **11-101314** SP	**15-062215**	
B3 **1.4 S** 04/88 - 06/92 55 kW	**36-161157**	**38-154515**	стандартная подвеска; с регулируемой подвеской
B3 **1.6, 1.6 i, 1.6 i KAT, 1.6 S, 1.8 i, 1.8 i KAT, 1.8 S, 2.0, 2.0 i, 2.0 i 16V, 2.0 i 16V KAT, 2.0 i KAT** 09/88 - 11/95 51 -110 kW	**36-130412**	**38-130298**	стандартная подвеска

Пригодны для			
OPEL			
OPEL VECTRA A Наклонная задняя часть (88_, 89_)			
B3 **1.6, 1.6 i, 1.6 i KAT, 1.6 S, 1.7 D, 1.7 TD, 1.8 i, 1.8 i KAT, 1.8 S, 2.0, 2.0 i, 2.0 i 16V, 2.0 i 16V KAT, 2.0 i GT, 2.0 i KAT** 09/88 - 11/95 42 -110 kW	**36-130443**		стандартная подвеска; Усиленное оснащение .
B3 **1.6, 1.6 i, 1.6 i KAT, 1.6 S, 1.8 i, 1.8 i KAT, 1.8 S, 2.0, 2.0 i, 2.0 i 16V, 2.0 i 16V KAT, 2.0 i KAT** 09/88 - 11/95 51 -110 kW		**38-154515**	стандартная подвеска; с регулируемой подвеской
B3 **1.8 i, 1.8 i KAT, 1.8 S, 2.0, 2.0 i, 2.0 i 16V, 2.0 i 16V KAT, 2.0 i GT, 2.0 i KAT** 04/88 - 11/95 65 -110 kW	**36-130429**	**38-130298**	стандартная подвеска; тип модели: GT; тип модели: SR
B3 **2.0 i GT** 09/88 - 11/95 95 kW	**36-130429**	**38-130298**	стандартная подвеска
B3 **1.7 D, 1.7 TD** 09/88 - 11/95 42 -60 kW	**36-130436**	**38-130298**	стандартная подвеска
B3 **1.7 D, 1.7 TD** 09/88 - 11/95 42 -60 kW		**38-154515**	стандартная подвеска; с регулируемой подвеской
B4 **1.4 S, 1.6, 1.6 i, 1.6 i KAT, 1.6 S, 1.7 D, 1.7 TD, 1.8 i, 1.8 i KAT, 1.8 S, 2.0, 2.0 i, 2.0 i 16V, 2.0 i 16V KAT, 2.0 i GT, 2.0 i KAT** 04/88 - 11/95 42 -110 kW	**21-030529** **11-101314** *SP*	**19-019956**	
B4 **2.0 Привод на все колеса** 08/89 - 08/95 110 kW	**21-030529** **11-101314** *SP*	**19-020006**	
B6 Sport **1.4 S, 1.6, 1.6 i, 1.6 i KAT, 1.6 S, 1.7 D, 1.7 TD, 1.8 i, 1.8 i KAT, 1.8 S, 2.0, 2.0 i, 2.0 i 16V, 2.0 i 16V KAT, 2.0 i GT, 2.0 i KAT, 2.5 V6** 04/88 - 11/95 42 -125 kW	**34-003671**	**24-015554**	
B6 Sport **2.0 Привод на все колеса** 08/89 - 08/95 110 kW	**34-003671**	*24-016582*	
B8 **1.4 S, 1.6, 1.6 i, 1.6 i KAT, 1.6 S, 1.7 D, 1.7 TD, 1.8 i, 1.8 i KAT, 1.8 S, 2.0, 2.0 i, 2.0 i 16V, 2.0 i 16V KAT, 2.0 i GT, 2.0 i KAT, 2.5 V6** 04/88 - 11/95 42 -125 kW	**34-001592**	**24-013932**	HA: Параметр: 107/36
B8 **2.0 Привод на все колеса** 08/89 - 08/95 110 kW	**34-001592**		
B12 PK **1.4 S, 1.6, 1.6 i, 1.6 i KAT, 1.6 S, 1.7 D, 1.7 TD, 1.8 i, 1.8 i KAT, 1.8 S, 2.0, 2.0 i, 2.0 i 16V, 2.0 i 16V KAT, 2.0 i GT, 2.0 i KAT** 04/88 - 11/95 42 -110 kW	**46-192721**		Обязанность, предусмотренная экспертизой VA: Глубина (экспертиза): 30 мм; Нагрузка оси до: 915 кг HA: Глубина (экспертиза): 30 мм; Нагрузка оси до: 830 кг
B12 PK **2.5 V6** 02/93 - 11/95 125 kW	**46-192738**		Обязанность, предусмотренная экспертизой VA: Глубина (экспертиза): 35 мм; Нагрузка оси до: 975 кг HA: Глубина (экспертиза): 35 мм; Нагрузка оси до: 830 кг
OPEL VECTRA A (86_, 87_)			
B1 **1.4 S, 1.6, 1.6 i, 1.6 i KAT, 1.7 D, 1.7 TD** 09/88 - 11/95 42 -65 kW	**12-117635**		VA: с шариковым подшибником

Пригодны для			
OPEL			
OPEL VECTRA A (86_, 87_)			
B1	**1.8 i KAT, 1.8 S, 1.8 S 4x4, 2.0, 2.0 i, 2.0 i 16V, 2.0 i 16V 4x4, 2.0 i 4x4, 2.0 i 4x4 KAT, 2.0 i KAT, 2.0 i Turbo 4x4, 2.5 CD 4x4, 2000 16V 4x4, 2000/GT 16V, 2000/GT 16V 4x4 KAT, 2000/GT 16V KAT** 02/90 - 11/95 65 -150 kW	**12-116805**	VA: с шариковым подшибником; жеское исполнение
B1	**1.8 i KAT, 1.8 S, 1.8 S 4x4, 2.0, 2.0 i, 2.0 i 16V, 2.0 i 16V 4x4, 2.0 i 4x4, 2.0 i 4x4 KAT, 2.0 i KAT, 2.0 i Turbo 4x4, 2.5 CD 4x4, 2000 16V 4x4, 2000/GT 16V, 2000/GT 16V 4x4 KAT, 2000/GT 16V KAT** 02/90 - 11/95 65 -150 kW	**12-117635**	VA: с шариковым подшибником; мягкое исполнение
B2	**1.4 S, 1.6, 1.6 i, 1.6 i KAT, 1.7 D, 1.7 TD, 1.8 i KAT, 1.8 S, 2.0, 2.0 i, 2.0 i KAT** 09/88 - 11/95 42 -95 kW	**16-031333** **11-101314** *SP*	**15-062215**
B3	**1.4 S** 09/88 - 06/92 55 kW	**36-161157**	**38-154515** стандартная подвеска; с регулируемой подвеской
B3	**1.6, 1.6 i, 1.6 i KAT, 1.8 i KAT, 1.8 S, 2.0, 2.0 i, 2.0 i 16V, 2.0 i KAT** 09/88 - 11/95 51 -100 kW	**36-130412**	**38-130298** стандартная подвеска
B3	**1.6, 1.6 i, 1.6 i KAT, 1.7 D, 1.7 TD, 1.8 i KAT, 1.8 S, 2.0, 2.0 i, 2.0 i 16V, 2.0 i KAT, 2000/GT 16V, 2000/GT 16V KAT** 02/90 - 11/95 42 -110 kW	**36-130443**	стандартная подвеска; Усиленное оснащение .
B3	**1.6, 1.6 i, 1.6 i KAT, 1.8 i KAT, 1.8 S, 2.0, 2.0 i, 2.0 i 16V, 2.0 i KAT** 09/88 - 11/95 51 -100 kW		**38-154515** стандартная подвеска; с регулируемой подвеской
B3	**1.8 i KAT, 1.8 S, 2.0, 2.0 i, 2.0 i 16V, 2.0 i KAT, 2000/GT 16V, 2000/GT 16V KAT** 02/90 - 11/95 65 -110 kW	**36-130429**	**38-154515** стандартная подвеска; тип модели: GT; тип модели: SR; с регулируемой подвеской
B3	**2000/GT 16V, 2000/GT 16V KAT** 01/89 - 11/95 110 kW	**36-130429**	**38-130298** стандартная подвеска
B3	**1.7 D, 1.7 TD** 10/88 - 11/95 42 -60 kW	**36-130436**	**38-130298** стандартная подвеска
B3	**1.7 D, 1.7 TD** 10/88 - 11/95 42 -60 kW		**38-154515** стандартная подвеска; с регулируемой подвеской
B4	**1.4 S, 1.6, 1.6 i, 1.6 i KAT, 1.7 D, 1.7 TD, 1.8 i KAT, 1.8 S, 2.0, 2.0 i, 2.0 i 16V, 2.0 i KAT, 2.5 V6** 09/88 - 11/95 42 -125 kW	**21-030529** **11-101314** *SP*	**19-019956**
B4	**1.8 S 4x4, 2.0 i 16V 4x4, 2.0 i 4x4, 2.0 i 4x4 KAT, 2.0 i Turbo 4x4, 2.5 CD 4x4, 2000 16V 4x4, 2000/GT 16V, 2000/GT 16V 4x4 KAT, 2000/GT 16V KAT** 01/89 - 11/95 65 -150 kW	**21-030529** **11-101314** *SP*	**19-020006**
B6 Sport	**1.4 S, 1.6, 1.6 i, 1.6 i KAT, 1.7 D, 1.7 TD, 1.8 i KAT, 1.8 S, 2.0, 2.0 i, 2.0 i 16V, 2.0 i KAT, 2.5 V6** 09/88 - 11/95 42 -125 kW	**34-003671**	**24-015554**
B6 Sport	**1.8 S 4x4, 2.0 i 16V 4x4, 2.0 i 4x4, 2.0 i 4x4 KAT, 2.0 i Turbo 4x4, 2.5 CD 4x4, 2000 16V 4x4, 2000/GT 16V, 2000/GT 16V 4x4 KAT, 2000/GT 16V KAT** 01/89 - 11/95 65 -150 kW	**34-003671**	*24-016582*

Пригодны для			

OPEL

OPEL VECTRA A (86_, 87_)

B8	**1.6, 1.6 i, 1.6 i KAT, 1.7 D, 1.7 TD, 1.8 i KAT, 1.8 S, 2.0, 2.0 i, 2.0 i 16V, 2.0 i KAT, 2.5 V6** 09/88 - 11/95 42 -125 kW	**34-001592**	**24-013932**	HA: Параметр: 107/36
B8	**1.8 S 4x4, 2.0 i 16V 4x4, 2.0 i 4x4, 2.0 i 4x4 KAT, 2.0 i Turbo 4x4, 2.5 CD 4x4, 2000 16V 4x4, 2000/GT 16V 4x4 KAT** 01/89 - 11/95 65 -150 kW	**34-001592**	**24-016100**	
B8	**2000/GT 16V, 2000/GT 16V KAT** 01/89 - 11/95 110 kW	**34-001592**	**24-016100**	
B12 PK	**1.4 S, 1.6, 1.6 i, 1.6 i KAT, 1.7 D, 1.7 TD, 1.8 i KAT, 1.8 S, 2.0, 2.0 i, 2.0 i 16V, 2.0 i KAT** 09/88 - 11/95 42 -100 kW	**46-192721**		Обязанность, предусмотренная экспертизой VA: Глубина (экспертиза): 30 мм; Нагрузка оси до: 915 кг HA: Глубина (экспертиза): 30 мм; Нагрузка оси до: 830 кг
B12 PK	**2.5 V6** 02/93 - 11/95 125 kW	**46-192738**		Обязанность, предусмотренная экспертизой VA: Глубина (экспертиза): 35 мм; Нагрузка оси до: 975 кг HA: Глубина (экспертиза): 35 мм; Нагрузка оси до: 830 кг

OPEL VECTRA B Наклонная задняя часть (38_)

B1	**1.6 i, 1.6 i 16V, 1.7 TD, 1.8 i 16V** 10/95 - 07/03 55 -92 kW	**12-117390**		VA: мягкое исполнение; без шарикового подшибника
B1	**2.0 DI 16V, 2.0 DTI 16V, 2.0 i, 2.0 i 16V, 2.2 DTI 16V, 2.2 i 16V** 10/95 - 07/03 60 -108 kW	**12-117376**		VA: жеское исполнение; без шарикового подшибника
B3	**1.6 i, 1.6 i 16V** 10/95 - 07/03 55 -74 kW	**36-130146**	**36-130252**	стандартная подвеска; без регулируемой подвески
B3	**1.6 i, 1.6 i 16V** 10/95 - 07/03 55 -74 kW	**36-130153**		стандартная подвеска; Усиленное оснащение .
B3	**1.6 i, 1.6 i 16V** 10/95 - 07/03 55 -74 kW		**36-162468**	стандартная подвеска; с регулируемой подвеской
B3	**2.0 i, 2.0 i 16V** 10/95 - 02/02 82 -100 kW	**36-130160**	**36-130252**	стандартная подвеска; без регулируемой подвески
B3	**2.0 i, 2.0 i 16V** 10/95 - 02/02 82 -100 kW	**36-130214**		стандартная подвеска; Усиленное оснащение .
B3	**2.0 i, 2.0 i 16V** 10/95 - 02/02 82 -100 kW		**36-162468**	стандартная подвеска; с регулируемой подвеской
B3	**1.7 TD, 1.8 i 16V** 10/95 - 07/03 60 -92 kW	**36-130153**	**36-130252**	стандартная подвеска; без регулируемой подвески
B3	**1.7 TD, 1.8 i 16V** 10/95 - 07/03 60 -92 kW	**36-130160**		стандартная подвеска; Усиленное оснащение .
B3	**1.7 TD, 1.8 i 16V** 10/95 - 07/03 60 -92 kW		**36-162468**	стандартная подвеска; с регулируемой подвеской
B3	**2.0 DI 16V, 2.0 DTI 16V, 2.5, 2.5 i V6, 2.6 i V6** 10/95 - 07/03 60 -144 kW	**36-130214**	**36-130252**	стандартная подвеска; без регулируемой подвески
B3	**2.0 DI 16V, 2.0 DTI 16V, 2.5, 2.5 i V6, 2.6 i V6** 10/95 - 07/03 60 -144 kW	**36-197880**		стандартная подвеска; Усиленное оснащение .
B3	**2.0 DI 16V, 2.0 DTI 16V, 2.5, 2.5 i V6, 2.6 i V6** 10/95 - 07/03 60 -144 kW		**36-162468**	стандартная подвеска; с регулируемой подвеской

Пригодны для			

OPEL

OPEL VECTRA B Наклонная задняя часть (38_)

B4	**1.6 i, 1.6 i 16V, 1.7 TD, 1.8 i 16V, 2.0 i, 2.0 i 16V, 2.5 i V6** 10/95 - 12/95 55 -125 kW	**22-045874** **22-045881** **11-101512** SP	**19-029344**	-> CH.Nr.: T1086823; стандартная подвеска HA: без регулируемой подвески
B4	**1.6 i, 1.6 i 16V, 1.7 TD, 1.8 i 16V, 2.0 DI 16V, 2.0 DTI 16V, 2.0 i, 2.0 i 16V, 2.2 DTI 16V, 2.2 i 16V, 2.5, 2.5 i V6, 2.6 i V6** 01/96 - 07/03 55 -144 kW	**22-045874** **22-045881** **11-101512** SP	**19-140056**	CH.Nr.: T1086824 ->; без регулируемой подвески
B6 Sport	**1.6 i, 1.6 i 16V, 1.7 TD, 1.8 i 16V, 2.0 DI 16V, 2.0 DTI 16V, 2.0 i, 2.0 i 16V, 2.2 DTI 16V, 2.2 i 16V, 2.5, 2.5 i V6, 2.6 i V6** 10/95 - 07/03 55 -144 kW	**35-164432** **35-164449**	**24-025515**	стандартная подвеска; исполнение для плохих дорог HA: без регулируемой подвески
B8	**1.6 i, 1.6 i 16V, 1.7 TD, 1.8 i 16V, 2.0 DI 16V, 2.0 DTI 16V, 2.0 i, 2.0 i 16V, 2.2 DTI 16V, 2.2 i 16V, 2.5, 2.5 i V6, 2.6 i V6** 10/95 - 07/03 55 -144 kW	**35-164456** **35-164463**	**24-025522**	спортивная подвеска HA: без регулируемой подвески
B12 PK	**1.6 i, 1.6 i 16V, 1.7 TD, 1.8 i 16V, 2.0 i, 2.0 i 16V, 2.2 i 16V, 2.5 i V6** 10/95 - 07/03 55 -125 kW	**46-192745**		Обязанность, предусмотренная экспертизой VA: Глубина (экспертиза): 35 мм; Нагрузка оси до: 975 кг HA: без регулируемой подвески; Глубина (экспертиза): 35 мм; Нагрузка оси до: 945 кг
B12 PK	**1.6 i, 1.6 i 16V** 10/95 - 07/03 55 -74 kW	**46-192783**		Обязанность, предусмотренная экспертизой VA: Глубина (экспертиза): 30 мм; Нагрузка оси до: 870 кг HA: без регулируемой подвески; Глубина (экспертиза): 30 мм; Нагрузка оси до: 945 кг
B12 PK	**2.0 DI 16V, 2.0 DTI 16V, 2.0 i, 2.0 i 16V, 2.2 DTI 16V, 2.5 i V6, 2.6 i V6** 10/95 - 07/03 60 -125 kW	**46-192752**		Обязанность, предусмотренная экспертизой VA: Глубина (экспертиза): 35 мм; Нагрузка оси до: 1055 кг HA: без регулируемой подвески; Глубина (экспертиза): 35 мм; Нагрузка оси до: 945 кг

OPEL VECTRA B (36_)

B1	**1.6 GL, 1.6 i, 1.6 i 16V, 1.7 TD, 1.8 i 16V** 09/95 - 04/02 55 -92 kW	**12-117390**		VA: мягкое исполнение; без шарикового подшибника
B1	**2.0 DI 16V, 2.0 DTI 16V, 2.0 i, 2.0 i 16V, 2.2 DTI 16V, 2.2 i 16V, 2.5 i V6, 2.6 i V6** 10/95 - 04/02 60 -125 kW	**12-117376**		VA: жеское исполнение; без шарикового подшибника
B3	**1.6 GL, 1.6 i, 1.6 i 16V** 09/95 - 04/02 55 -74 kW	**36-130146**	**36-130252**	стандартная подвеска; без регулируемой подвески
B3	**1.6 GL, 1.6 i, 1.6 i 16V** 09/95 - 04/02 55 -74 kW	**36-130153**		стандартная подвеска; Усиленное оснащение .
B3	**1.6 GL, 1.6 i, 1.6 i 16V** 09/95 - 04/02 55 -74 kW		**36-162468**	стандартная подвеска; с регулируемой подвеской
B3	**2.0 i, 2.0 i 16V** 10/95 - 04/02 82 -100 kW	**36-130160**	**36-130252**	стандартная подвеска; без регулируемой подвески
B3	**2.0 i, 2.0 i 16V** 10/95 - 04/02 82 -100 kW	**36-130214**		стандартная подвеска; Усиленное оснащение .
B3	**2.0 i, 2.0 i 16V** 10/95 - 04/02 82 -100 kW		**36-162468**	стандартная подвеска; с регулируемой подвеской
B3	**1.7 TD, 1.8 i 16V** 10/95 - 04/02 60 -92 kW	**36-130153**	**36-130252**	стандартная подвеска; без регулируемой подвески
B3	**1.7 TD, 1.8 i 16V** 10/95 - 04/02 60 -92 kW	**36-130160**		стандартная подвеска; Усиленное оснащение .

Пригодны для			
OPEL			
OPEL VECTRA B (36_)			
B3 **1.7 TD, 1.8 i 16V** 10/95 - 04/02 60 -92 kW		**36-162468**	стандартная подвеска; с регулируемой подвеской
B3 **2.0 DI 16V, 2.5 i V6** 10/95 - 04/02 60 -125 kW	**36-130214**	**36-130252**	стандартная подвеска; без регулируемой подвески
B3 **2.0 DI 16V, 2.0 DTI 16V, 2.5 i V6, 2.6 i V6** 10/95 - 04/02 60 -125 kW	**36-197880**		стандартная подвеска; Усиленное оснащение .
B3 **2.0 DI 16V, 2.0 DTI 16V, 2.5 i V6, 2.6 i V6** 10/95 - 04/02 60 -125 kW		**36-162468**	стандартная подвеска; с регулируемой подвеской
B4 **1.6 GL, 1.6 i, 1.6 i 16V, 1.7 TD, 1.8 i 16V, 2.0 i, 2.0 i 16V, 2.5 i V6** 09/95 - 12/95 55 -125 kW	**22-045874** ↰ **22-045881** ↱ **11-101512** SP	**19-029344**	-> CH.Nr.: T1086823; стандартная подвеска HA: без регулируемой подвески
B4 **1.6 GL, 1.6 i, 1.6 i 16V, 1.7 TD, 1.8 i 16V, 2.0 DI 16V, 2.0 DTI 16V, 2.0 i, 2.0 i 16V, 2.2 DTI 16V, 2.2 i 16V, 2.5 i V6, 2.6 i V6** 01/96 - 04/02 55 -125 kW	**22-045874** ↰ **22-045881** ↱ **11-101512** SP	**19-140056**	CH.Nr.: T1086824 ->; стандартная подвеска HA: без регулируемой подвески
B4 **2.6 i V6** 09/00 - 04/02 125 kW		**19-029344**	
B6 Sport **1.6 GL, 1.6 i, 1.6 i 16V, 1.7 TD, 1.8 i 16V, 2.0 DI 16V, 2.0 DTI 16V, 2.0 i, 2.0 i 16V, 2.2 DTI 16V, 2.2 i 16V, 2.5 i V6, 2.6 i V6** 09/95 - 04/02 55 -125 kW	**35-164432** ↰ **35-164449** ↱	**24-025515**	стандартная подвеска; исполнение для плохих дорог HA: без регулируемой подвески
B8 **1.6 GL, 1.6 i, 1.6 i 16V, 1.7 TD, 1.8 i 16V, 2.0 DI 16V, 2.0 DTI 16V, 2.0 i, 2.0 i 16V, 2.2 DTI 16V, 2.2 i 16V, 2.5 i V6, 2.6 i V6, i 500 2.5** 09/95 - 09/00 55 -143 kW	**35-164456** ↰ **35-164463** ↱	**24-025522**	спортивная подвеска HA: без регулируемой подвески
B12 PK **1.6 GL, 1.6 i, 1.6 i 16V, 1.7 TD, 1.8 i 16V, 2.0 i, 2.0 i 16V, 2.2 i 16V, 2.5 i V6** 09/95 - 09/00 55 -125 kW	**46-192745**		Обязанность, предусмотренная экспертизой VA: Глубина (экспертиза): 35 мм; Нагрузка оси до: 975 кг HA: без регулируемой подвески; Глубина (экспертиза): 35 мм; Нагрузка оси до: 945 кг
B12 PK **1.6 GL, 1.6 i, 1.6 i 16V** 09/95 - 04/02 55 -74 kW	**46-192783**		Обязанность, предусмотренная экспертизой VA: Глубина (экспертиза): 30 мм; Нагрузка оси до: 870 кг HA: без регулируемой подвески; Глубина (экспертиза): 30 мм; Нагрузка оси до: 945 кг
B12 PK **2.0 DI 16V, 2.0 DTI 16V, 2.0 i, 2.0 i 16V, 2.2 DTI 16V, 2.5 i V6, 2.6 i V6** 10/95 - 04/02 60 -125 kW	**46-192752**		Обязанность, предусмотренная экспертизой VA: Глубина (экспертиза): 35 мм; Нагрузка оси до: 1055 кг HA: без регулируемой подвески; Глубина (экспертиза): 35 мм; Нагрузка оси до: 945 кг
OPEL VECTRA B универсал (31_)			
B1 **1.6 i, 1.6 i 16V, 1.8 i 16V** 11/96 - 07/03 55 -92 kW	**12-117390**		VA: мягкое исполнение; без шарикового подшибника
B1 **1.7 TD, 2.0 DI 16V, 2.0 DTI 16V, 2.0 i, 2.0 i 16V, 2.2 DTI 16V, 2.2 i 16V, 2.5 i V6, 2.6 i V6** 11/96 - 07/03 60 -125 kW	**12-117376**		VA: жеское исполнение; без шарикового подшибника
B3 **1.6 i, 1.6 i 16V** 11/96 - 07/02 55 -74 kW	**36-130146**	**36-130269**	стандартная подвеска
B3 **1.6 i, 1.6 i 16V** 11/96 - 07/02 55 -74 kW	**36-130153**		стандартная подвеска; Усиленное оснащение .
B3 **1.6 i, 1.6 i 16V** 11/96 - 07/02 55 -74 kW		**36-162451**	стандартная подвеска; с регулируемой подвеской

Пригодны для			

OPEL

OPEL VECTRA B универсал (31_)

B3	**2.0 i, 2.0 i 16V** 11/96 - 02/02 82 -100 kW	**36-130160**	**36-130269**	стандартная подвеска; без регулируемой подвески
B3	**2.0 i, 2.0 i 16V** 11/96 - 02/02 82 -100 kW	**36-130214**		стандартная подвеска; Усиленное оснащение .
B3	**2.0 i, 2.0 i 16V** 11/96 - 02/02 82 -100 kW		**36-162451**	стандартная подвеска; с регулируемой подвеской
B3	**1.7 TD, 1.8 i 16V** 11/96 - 07/03 60 -92 kW	**36-130153**	**36-130269**	стандартная подвеска; без регулируемой подвески
B3	**1.7 TD, 1.8 i 16V** 11/96 - 07/03 60 -92 kW	**36-130160**		стандартная подвеска; Усиленное оснащение .
B3	**1.7 TD, 1.8 i 16V** 11/96 - 07/03 60 -92 kW		**36-162451**	стандартная подвеска; с регулируемой подвеской
B3	**2.0 DI 16V, 2.0 DTI 16V, 2.5 i V6, 2.6 i V6** 11/96 - 07/03 60 -125 kW	**36-130214**	**36-130269**	стандартная подвеска; без регулируемой подвески
B3	**2.0 DI 16V, 2.0 DTI 16V, 2.5 i V6, 2.6 i V6** 11/96 - 07/03 60 -125 kW	**36-197880**		стандартная подвеска; Усиленное оснащение .
B3	**2.0 DI 16V, 2.0 DTI 16V, 2.5 i V6, 2.6 i V6** 11/96 - 07/03 60 -125 kW		**36-162468**	стандартная подвеска; с регулируемой подвеской
B4	**1.6 i, 1.6 i 16V, 1.8 i 16V, 2.0 DI 16V, 2.0 DTI 16V, 2.0 i, 2.0 i 16V, 2.2 DTI 16V, 2.2 i 16V, 2.5 i V6** 11/96 - CH-Nr. 55 -125 kW	**22-045874** ↰ **22-045881** ↱ **11-101512** *SP*	**19-029344**	-> CH.Nr.: W1999999; -> CH.Nr.: W7999999; -> CH.Nr.: WL; -> CH.Nr.: WP; стандартная подвеска HA: без регулируемой подвески
B4	**1.6 i, 1.6 i 16V, 1.7 TD, 1.8 i 16V, 2.0 DI 16V, 2.0 DTI 16V, 2.0 i, 2.0 i 16V, 2.2 DTI 16V, 2.2 i 16V, 2.5 i V6, 2.6 i V6** CH-Nr. - 07/03 55 -125 kW	**22-045874** ↰ **22-045881** ↱ **11-101512** *SP*	**19-140056**	CH.Nr.: X1000001 ->; CH.Nr.: X7000001 ->; CH.Nr.: XL ->; CH.Nr.: XP ->; стандартная подвеска HA: без регулируемой подвески
B6 Sport	**1.6 i, 1.6 i 16V, 1.7 TD, 1.8 i 16V, 2.0 DI 16V, 2.0 DTI 16V, 2.0 i, 2.0 i 16V, 2.2 DTI 16V, 2.2 i 16V, 2.5 i V6, 2.6 i V6** 11/96 - 07/03 55 -125 kW	**35-164432** ↰ **35-164449** ↱	**24-025515**	стандартная подвеска; исполнение для плохих дорог HA: без регулируемой подвески
B8	**1.6 i, 1.6 i 16V, 1.7 TD, 1.8 i 16V, 2.0 DI 16V, 2.0 DTI 16V, 2.0 i, 2.0 i 16V, 2.2 DTI 16V, 2.2 i 16V, 2.5 i V6, 2.6 i V6, i 500 2.5** 11/96 - 09/00 55 -143 kW	**35-164456** ↰ **35-164463** ↱	**24-025522**	спортивная подвеска HA: без регулируемой подвески
B12 PK	**1.6 i, 1.6 i 16V** 11/96 - 07/02 55 -74 kW	**46-192790**		Обязанность, предусмотренная экспертизой VA: Глубина (экспертиза): 30 мм; Нагрузка оси до: 870 кг HA: без регулируемой подвески; Глубина (экспертиза): 30 мм; Нагрузка оси до: 1025 кг
B12 PK	**1.6 i, 1.6 i 16V, 1.7 TD, 1.8 i 16V, 2.0 i, 2.0 i 16V, 2.2 i 16V, 2.5 i V6** 11/96 - 09/00 55 -125 kW	**46-192769**		Обязанность, предусмотренная экспертизой VA: Глубина (экспертиза): 30 мм; Нагрузка оси до: 975 кг HA: без регулируемой подвески; Глубина (экспертиза): 30 мм; Нагрузка оси до: 1025 кг
B12 PK	**2.0 DI 16V, 2.0 DTI 16V, 2.0 i, 2.0 i 16V, 2.2 DTI 16V, 2.2 i 16V, 2.5 i V6, 2.6 i V6** 11/96 - 07/03 60 -125 kW	**46-192776**		Обязанность, предусмотренная экспертизой VA: Глубина (экспертиза): 30 мм; Нагрузка оси до: 1055 кг HA: без регулируемой подвески; Глубина (экспертиза): 30 мм; Нагрузка оси до: 1025 кг

OPEL VECTRA C GTS

B1	**1.6, 1.8, 1.8 16V, 1.9 CDTI, 2.0 16V Turbo, 2.0 DTI 16V, 2.2 16V, 2.2 direct, 2.2 DTI 16V, 2.8 V6 Turbo, 3.0 CDTI, 3.2 V6** 08/02 - 74 -206 kW	**12-224272**		VA: с шариковым подшибником; кроме спортивной подвески; кроме исполнения для плохих дорог

Пригодны для			

OPEL

OPEL VECTRA C GTS

B3	**1.6** 08/05 - 74 -77 kW	**37-163433**	**38-154560**	стандартная подвеска
B3	**1.6** 08/05 - 74 -77 kW	**37-154622**		стандартная подвеска; Усиленное оснащение .
B3	**1.8, 1.8 16V** 08/02 - 90 -103 kW	**37-163433**	**38-154560**	стандартная подвеска; механическая КПП
B3	**1.8, 1.8 16V** 08/02 - 90 -103 kW	**37-163495**	**38-154560**	стандартная подвеска; АКПП
B3	**1.8, 1.8 16V** 08/02 - 90 -103 kW	**37-154622**		стандартная подвеска; Усиленное оснащение .; механическая КПП
B3	**1.8, 1.8 16V** 08/02 - 90 -103 kW	**37-154639**		стандартная подвеска; Усиленное оснащение .; АКПП
B3	**2.0 16V Turbo, 2.2 16V, 2.2 direct** 08/02 - 108 -129 kW	**37-154622**	**38-154560**	стандартная подвеска
B3	**2.0 16V Turbo, 2.2 16V, 2.2 direct** 08/02 - 108 -129 kW	**37-154639**		стандартная подвеска; Усиленное оснащение .
B3	**1.9 CDTI, 2.0 DTI 16V, 2.2 DTI 16V, 3.2 V6** 08/02 - 74 -155 kW	**37-154639**	**38-154560**	стандартная подвеска
B3	**1.9 CDTI, 2.0 DTI 16V, 2.2 DTI 16V, 3.2 V6** 08/02 - 74 -155 kW	**37-163488**		стандартная подвеска; Усиленное оснащение .
B3	**3.0 CDTI** 06/03 - 130 -135 kW	**37-163488**	**38-154560**	стандартная подвеска
B4	**1.6, 1.8, 1.8 16V, 1.9 CDTI, 2.0 16V Turbo, 2.0 DTI 16V, 2.2 16V, 2.2 direct, 2.2 DTI 16V, 2.8 V6 Turbo, 3.0 CDTI, 3.2 V6** 10/04 - 74 -206 kW	**22-168597** ↰ **22-168603** ↱	**19-118758** OIO	CH.Nr.: 51000001 ->; стандартная подвеска; для автомобилей без IDS+ шасси
B4	**1.8 16V, 1.9 CDTI, 2.0 16V Turbo, 2.0 DTI 16V, 2.2 16V, 2.2 direct, 2.2 DTI 16V, 3.0 CDTI, 3.2 V6** 08/02 - 09/04 74 -155 kW	**22-118738** ↰ **22-118745** ↱	**19-118758** OIO	-> CH.Nr.: 41999999; стандартная подвеска; для автомобилей без IDS+ шасси
B6 Sport	**1.6, 1.8, 1.8 16V, 1.9 CDTI, 2.0 16V Turbo, 2.0 DTI 16V, 2.2 16V, 2.2 direct, 2.2 DTI 16V, 2.8 V6 Turbo, 3.0 CDTI, 3.2 V6** 10/04 - 74 -206 kW	**35-192954** ↰ **35-192961** ↱	**24-069601** OIO	CH.Nr.: 51000001 ->; для автомобилей без IDS+ шасси
B6 Sport	**1.8 16V, 1.9 CDTI, 2.0 16V Turbo, 2.0 DTI 16V, 2.2 16V, 2.2 direct, 2.2 DTI 16V, 3.0 CDTI, 3.2 V6** 08/02 - 09/04 74 -155 kW	**35-110651** ↰ **35-110668** ↱	**24-069601** OIO	-> CH.Nr.: 41999999; для автомобилей без IDS+ шасси
B8	**1.6, 1.8, 1.8 16V, 1.9 CDTI, 2.0 16V Turbo, 2.0 DTI 16V, 2.2 16V, 2.2 direct, 2.2 DTI 16V, 2.8 V6 Turbo, 3.0 CDTI, 3.2 V6** 10/04 - 74 -206 kW	**35-192978** ↰ **35-192985** ↱	**24-069618** OIO	CH.Nr.: 51000001 ->; для автомобилей без IDS+ шасси
B8	**1.8 16V, 1.9 CDTI, 2.0 16V Turbo, 2.0 DTI 16V, 2.2 16V, 2.2 direct, 2.2 DTI 16V, 3.0 CDTI, 3.2 V6** 08/02 - 09/04 74 -155 kW	**35-110675** ↰ **35-110682** ↱	**24-069618** OIO	-> CH.Nr.: 41999999; для автомобилей без IDS+ шасси
B12 PK	**1.6, 1.8, 1.8 16V** 10/04 - 74 -103 kW	**46-194077**		CH.Nr.: 51000001 ->; ITS+ должно быть остановлено; Обязанность, предусмотренная экспертизой VA: Глубина (экспертиза): 30 мм; Нагрузка оси до: 965 кг HA: Глубина (экспертиза): 30 мм; Нагрузка оси до: 1035 кг

O

Пригодны для			

OPEL

OPEL VECTRA C GTS

B12 PK	**1.8 16V, 1.9 CDTI, 2.0 16V Turbo, 2.2 16V, 2.2 direct, 3.2 V6** 08/02 - 09/04 88 -155 kW	**46-190536**		-> CH.Nr.: 41999999; ITS+ должно быть остановлено; Обязанность, предусмотренная экспертизой VA: Глубина (экспертиза): 30 мм; Нагрузка оси до: 1060 кг HA: Глубина (экспертиза): 30 мм; Нагрузка оси до: 1035 кг
B12 PK	**1.8 16V** 08/02 - 09/04 90 kW	**46-190550**		-> CH.Nr.: 41999999; для автомобилей без IDS+ шасси; Обязанность, предусмотренная экспертизой VA: Глубина (экспертиза): 30 мм; Нагрузка оси до: 965 кг HA: Глубина (экспертиза): 30 мм; Нагрузка оси до: 1035 кг
B12 PK	**1.8, 1.8 16V, 1.9 CDTI, 2.0 16V Turbo, 2.2 16V, 2.2 direct, 2.2 DTI 16V, 3.2 V6** 10/04 - 74 -155 kW	**46-194060**		CH.Nr.: 51000001 ->; ITS+ должно быть остановлено; Обязанность, предусмотренная экспертизой VA: Глубина (экспертиза): 30 мм; Нагрузка оси до: 1060 кг HA: Глубина (экспертиза): 30 мм; Нагрузка оси до: 1035 кг
B12 PK	**1.9 CDTI, 2.0 16V Turbo, 2.0 DTI 16V, 2.2 DTI 16V, 3.2 V6** 10/04 - 74 -155 kW	**46-194008**		CH.Nr.: 51000001 ->; ITS+ должно быть остановлено; Обязанность, предусмотренная экспертизой VA: Глубина (экспертиза): 30 мм; Нагрузка оси до: 1135 кг HA: Глубина (экспертиза): 30 мм; Нагрузка оси до: 1035 кг
B12 PK	**1.9 CDTI, 2.0 16V Turbo, 2.0 DTI 16V, 2.2 DTI 16V, 3.2 V6** 08/02 - 09/04 74 -155 kW	**46-190543**		-> CH.Nr.: 41999999; ITS+ должно быть остановлено; Обязанность, предусмотренная экспертизой VA: Глубина (экспертиза): 30 мм; Нагрузка оси до: 1135 кг HA: Глубина (экспертиза): 30 мм; Нагрузка оси до: 1035 кг
B12 PK	**3.0 CDTI** 06/03 - 09/04 130 kW	**46-190567**		-> CH.Nr.: 41999999; для автомобилей без IDS+ шасси; Обязанность, предусмотренная экспертизой VA: Глубина (экспертиза): 30 мм; Нагрузка оси до: 1230 кг HA: Глубина (экспертиза): 30 мм; Нагрузка оси до: 1035 кг
B12 PK	**3.0 CDTI** 10/04 - 130 -135 kW	**46-194008**		CH.Nr.: 51000001 ->; для автомобилей без IDS+ шасси; Обязанность, предусмотренная экспертизой VA: Глубина (экспертиза): 30 мм; Нагрузка оси до: 1230 кг HA: Глубина (экспертиза): 30 мм; Нагрузка оси до: 1035 кг

OPEL VECTRA C

B1	**1.6, 1.6 16V, 1.8, 1.8 16V, 1.9 CDTI, 2.0 16V Turbo, 2.0 DTI 16V, 2.2 16V, 2.2 direct, 2.2 DTI 16V, 2.8 V6 Turbo, 3.0 CDTI, 3.2 V6** 08/02 - 74 -188 kW	**12-224272**		VA: с шариковым подшибником; кроме спортивной подвески; кроме исполнения для плохих дорог
B3	**1.6, 1.6 16V** 06/04 - 74 -77 kW	**37-154578**	**38-154546**	стандартная подвеска
B3	**1.6, 1.6 16V** 06/04 - 74 -77 kW	**37-154578**		стандартная подвеска; с регулируемой подвеской
B3	**1.6, 1.6 16V** 06/04 - 74 -77 kW	**37-154592**	**38-154553**	стандартная подвеска; Усиленное оснащение .
B3	**1.8, 1.8 16V** 04/02 - 81 -103 kW	**37-154578**	**38-154546**	стандартная подвеска; механическая КПП
B3	**1.8, 1.8 16V** 04/02 - 81 -103 kW	**37-154585**	**38-154546**	стандартная подвеска; АКПП
B3	**1.8, 1.8 16V** 04/02 - 81 -103 kW	**37-154578**		стандартная подвеска; с регулируемой подвеской; механическая КПП
B3	**1.8, 1.8 16V** 04/02 - 81 -103 kW	**37-154585**		стандартная подвеска; с регулируемой подвеской; АКПП
B3	**1.8, 1.8 16V** 04/02 - 81 -103 kW	**37-154592**	**38-154553**	стандартная подвеска; Усиленное оснащение .; механическая КПП

Пригодны для			
OPEL			
OPEL VECTRA C			
B3 **1.8, 1.8 16V** 04/02 - 81 -103 kW	**37-154608**	**38-154553**	стандартная подвеска; Усиленное оснащение .; АКПП
B3 **2.0 16V Turbo, 2.2 16V, 2.2 direct** 04/02 - 108 -129 kW	**37-154592**	**38-154546**	стандартная подвеска
B3 **2.0 16V Turbo, 2.2 16V, 2.2 direct** 04/02 - 108 -129 kW	**37-154592**		стандартная подвеска; с регулируемой подвеской
B3 **2.0 16V Turbo, 2.2 16V, 2.2 direct** 04/02 - 108 -129 kW	**37-154608**	**38-154553**	стандартная подвеска; Усиленное оснащение .
B3 **1.9 CDTI, 2.0 DTI 16V, 2.2 DTI 16V, 3.2 V6** 08/02 - 74 -155 kW	**37-154608**	**38-154546**	стандартная подвеска
B3 **1.9 CDTI, 2.0 DTI 16V, 2.2 DTI 16V, 3.2 V6** 08/02 - 74 -155 kW	**37-154608**		стандартная подвеска; с регулируемой подвеской
B3 **1.9 CDTI, 2.0 DTI 16V, 2.2 DTI 16V, 3.2 V6** 08/02 - 74 -155 kW	**37-154615**	**38-154553**	стандартная подвеска; Усиленное оснащение .
B3 **3.0 CDTI** 06/03 - 130 -135 kW	**37-154615**	**38-154546**	стандартная подвеска
B3 **3.0 CDTI** 06/03 - 130 -135 kW	**37-154615**		стандартная подвеска; с регулируемой подвеской
B3 **3.0 CDTI** 06/03 - 130 -135 kW		**38-154553**	стандартная подвеска; Усиленное оснащение .
B4 **1.6 16V, 1.8, 1.8 16V, 1.9 CDTI, 2.0 16V Turbo, 2.0 DTI 16V, 2.2 16V, 2.2 direct, 2.2 DTI 16V, 3.0 CDTI, 3.2 V6** 08/02 - 09/04 74 -155 kW	**22-118738** ↰ **22-118745** ↱	**19-118758** OIO	-> CH.Nr.: 48999999; стандартная подвеска; для автомобилей без IDS+ шасси
B4 **1.6, 1.6 16V, 1.8, 1.8 16V, 1.9 CDTI, 2.0 16V Turbo, 2.0 DTI 16V, 2.2 16V, 2.2 direct, 2.2 DTI 16V, 2.8 V6 Turbo, 3.0 CDTI, 3.2 V6** 10/04 - 74 -188 kW	**22-168597** ↰ **22-168603** ↱	**19-118758** OIO	CH.Nr.: 51000001 ->; стандартная подвеска; для автомобилей без IDS+ шасси
B6 Sport **1.6 16V, 1.8, 1.8 16V, 1.9 CDTI, 2.0 16V Turbo, 2.0 DTI 16V, 2.2 16V, 2.2 direct, 2.2 DTI 16V, 3.0 CDTI, 3.2 V6** 08/02 - 09/04 74 -155 kW	**35-110651** ↰ **35-110668** ↱	**24-069601** OIO	-> CH.Nr.: 48999999; для автомобилей без IDS+ шасси
B6 Sport **1.6, 1.6 16V, 1.8, 1.8 16V, 1.9 CDTI, 2.0 16V Turbo, 2.0 DTI 16V, 2.2 16V, 2.2 direct, 2.2 DTI 16V, 2.8 V6 Turbo, 3.0 CDTI, 3.2 V6** 10/04 - 74 -188 kW	**35-192954** ↰ **35-192961** ↱	**24-069601** OIO	CH.Nr.: 51000001 ->; для автомобилей без IDS+ шасси
B8 **1.6 16V, 1.8, 1.8 16V, 1.9 CDTI, 2.0 16V Turbo, 2.0 DTI 16V, 2.2 16V, 2.2 direct, 2.2 DTI 16V, 3.0 CDTI, 3.2 V6** 08/02 - 09/04 74 -155 kW	**35-110675** ↰ **35-110682** ↱	**24-069618** OIO	-> CH.Nr.: 48999999; для автомобилей без IDS+ шасси
B8 **1.6, 1.6 16V, 1.8, 1.8 16V, 1.9 CDTI, 2.0 16V Turbo, 2.0 DTI 16V, 2.2 16V, 2.2 direct, 2.2 DTI 16V, 2.8 V6 Turbo, 3.0 CDTI, 3.2 V6** 10/04 - 74 -188 kW	**35-192978** ↰ **35-192985** ↱	**24-069618** OIO	CH.Nr.: 51000001 ->; для автомобилей без IDS+ шасси
B12 PK **1.6 16V, 1.8, 1.8 16V, 1.9 CDTI, 2.0 16V Turbo, 2.0 DTI 16V, 2.2 16V, 2.2 direct, 2.2 DTI 16V, 3.2 V6** 08/02 - 09/04 74 -155 kW	**46-190536**		-> CH.Nr.: 48999999; ITS+ должно быть остановлено; Обязанность, предусмотренная экспертизой VA: Глубина (экспертиза): 30 мм; Нагрузка оси до: 1060 кг HA: Глубина (экспертиза): 30 мм; Нагрузка оси до: 1035 кг

Пригодны для			

OPEL

OPEL VECTRA C

B12 PK	**1.6 16V, 1.8, 1.8 16V** 04/02 - 09/04 74 -90 kW	**46-190550**		-> CH.Nr.: 48999999; ITS+ должно быть остановлено; Обязанность, предусмотренная экспертизой VA: Глубина (экспертиза): 30 мм; Нагрузка оси до: 965 кг HA: Глубина (экспертиза): 30 мм; Нагрузка оси до: 1035 кг
B12 PK	**1.6, 1.6 16V, 1.8, 1.8 16V** 10/04 - 74 -103 kW	**46-194077**		CH.Nr.: 51000001 ->; ITS+ должно быть остановлено; Обязанность, предусмотренная экспертизой VA: Глубина (экспертиза): 30 мм; Нагрузка оси до: 965 кг HA: Глубина (экспертиза): 30 мм; Нагрузка оси до: 1035 кг
B12 PK	**1.8, 1.8 16V, 1.9 CDTI, 2.0 16V Turbo, 2.0 DTI 16V, 2.2 16V, 2.2 direct, 2.2 DTI 16V, 3.2 V6** 10/04 - 74 -155 kW	**46-194060**		CH.Nr.: 51000001 ->; ITS+ должно быть остановлено; Обязанность, предусмотренная экспертизой VA: Глубина (экспертиза): 30 мм; Нагрузка оси до: 1060 кг HA: Глубина (экспертиза): 30 мм; Нагрузка оси до: 1035 кг
B12 PK	**1.9 CDTI, 2.0 16V Turbo, 2.0 DTI 16V, 2.2 DTI 16V, 3.2 V6** 10/04 - 74 -155 kW	**46-194008**		CH.Nr.: 51000001 ->; ITS+ должно быть остановлено; Обязанность, предусмотренная экспертизой VA: Глубина (экспертиза): 30 мм; Нагрузка оси до: 1135 кг HA: Глубина (экспертиза): 30 мм; Нагрузка оси до: 1035 кг
B12 PK	**1.9 CDTI, 2.0 16V Turbo, 2.0 DTI 16V, 2.2 DTI 16V, 3.2 V6** 08/02 - 09/04 74 -155 kW	**46-190543**		-> CH.Nr.: 48999999; ITS+ должно быть остановлено; Обязанность, предусмотренная экспертизой VA: Глубина (экспертиза): 30 мм; Нагрузка оси до: 1135 кг HA: Глубина (экспертиза): 30 мм; Нагрузка оси до: 1035 кг
B12 PK	**3.0 CDTI** 06/03 - 09/04 130 kW	**46-190567**		-> CH.Nr.: 48999999; ITS+ должно быть остановлено; Обязанность, предусмотренная экспертизой VA: Глубина (экспертиза): 30 мм; Нагрузка оси до: 1230 кг HA: Глубина (экспертиза): 30 мм; Нагрузка оси до: 1035 кг
B12 PK	**3.0 CDTI** 10/04 - 130 -135 kW	**46-194084**		CH.Nr.: 51000001 ->; ITS+ должно быть остановлено; Обязанность, предусмотренная экспертизой VA: Глубина (экспертиза): 30 мм; Нагрузка оси до: 1230 кг HA: Глубина (экспертиза): 30 мм; Нагрузка оси до: 1035 кг

OPEL VECTRA C универсал

B1	**1.6, 1.6 16V, 1.8, 1.9 CDTI, 2.0 DTI, 2.0 Turbo, 2.2 direct, 2.2 DTI, 2.8 V6 Turbo, 3.0 V6 CDTI, 3.2 V6** 10/03 - 74 -206 kW	**12-224272**		VA: с шариковым подшибником; кроме спортивной подвески; кроме исполнения для плохих дорог
B3	**1.6, 1.6 16V** 06/04 - 74 -77 kW	**37-154578**	**38-163456**	стандартная подвеска
B3	**1.6, 1.6 16V** 06/04 - 74 -77 kW	**37-163433**	**38-163425**	спортивная подвеска
B3	**1.6, 1.6 16V** 06/04 - 74 -77 kW	**37-154578**		стандартная подвеска; с регулируемой подвеской
B3	**1.6, 1.6 16V** 06/04 - 74 -77 kW	**37-154622**		спортивная подвеска; Усиленное оснащение .
B3	**1.6, 1.6 16V** 06/04 - 74 -77 kW	**37-154592**	**38-222412**	стандартная подвеска; Усиленное оснащение .
B3	**1.8** 10/03 - 90 -103 kW	**37-154578**	**38-163456**	стандартная подвеска; механическая КПП
B3	**1.8** 10/03 - 90 -103 kW	**37-163433**	**38-163425**	спортивная подвеска; механическая КПП
B3	**1.8** 10/03 - 90 -103 kW	**37-154585**	**38-163456**	стандартная подвеска; АКПП

Пригодны для			

OPEL

OPEL VECTRA C универсал

B3	**1.8** 10/03 - 90 -103 kW	**37-163495**	**38-163425**	спортивная подвеска; АКПП
B3	**1.8** 10/03 - 90 -103 kW	**37-154578**		стандартная подвеска; с регулируемой подвеской; механическая КПП
B3	**1.8** 10/03 - 90 -103 kW	**37-154622**		спортивная подвеска; Усиленное оснащение .; механическая КПП
B3	**1.8** 10/03 - 90 -103 kW	**37-154585**		стандартная подвеска; с регулируемой подвеской; АКПП
B3	**1.8** 10/03 - 90 -103 kW	**37-154639**		спортивная подвеска; Усиленное оснащение .; АКПП
B3	**1.8** 10/03 - 90 -103 kW	**37-154592**	**38-222412**	стандартная подвеска; Усиленное оснащение .; механическая КПП
B3	**1.8** 10/03 - 90 -103 kW	**37-154608**	**38-222412**	стандартная подвеска; Усиленное оснащение .; АКПП
B3	**2.0 Turbo, 2.2 direct** 10/03 - 114 -129 kW	**37-154592**	**38-163456**	стандартная подвеска
B3	**2.0 Turbo, 2.2 direct** 10/03 - 114 -129 kW	**37-154622**	**38-163425**	спортивная подвеска
B3	**2.0 Turbo, 2.2 direct** 10/03 - 114 -129 kW	**37-154592**		стандартная подвеска; с регулируемой подвеской
B3	**2.0 Turbo, 2.2 direct** 10/03 - 114 -129 kW	**37-154622**		спортивная подвеска; Усиленное оснащение .
B3	**2.0 Turbo, 2.2 direct** 10/03 - 114 -129 kW	**37-154608**	**38-222412**	стандартная подвеска; Усиленное оснащение .
B3	**1.9 CDTI, 2.0 DTI, 2.2 DTI, 3.2 V6** 10/03 - 74 -155 kW	**37-154608**	**38-163456**	стандартная подвеска
B3	**1.9 CDTI, 2.0 DTI, 2.2 DTI, 3.2 V6** 10/03 - 74 -155 kW	**37-154639**	**38-163425**	спортивная подвеска
B3	**1.9 CDTI, 2.0 DTI, 2.2 DTI, 3.2 V6** 10/03 - 74 -155 kW	**37-154608**		стандартная подвеска; с регулируемой подвеской
B3	**1.9 CDTI, 2.0 DTI, 2.2 DTI, 3.2 V6** 10/03 - 74 -155 kW	**37-154615**		спортивная подвеска; Усиленное оснащение .
B3	**1.9 CDTI, 2.0 DTI, 2.2 DTI, 3.2 V6** 10/03 - 74 -155 kW	**37-154615**	**38-222412**	стандартная подвеска; Усиленное оснащение .
B3	**3.0 V6 CDTI** 10/03 - 130 -135 kW	**37-154615**	**38-163456**	стандартная подвеска
B3	**3.0 V6 CDTI** 10/03 - 130 -135 kW	**37-163488**	**38-163425**	спортивная подвеска
B3	**3.0 V6 CDTI** 10/03 - 130 kW	**37-154615**		стандартная подвеска; с регулируемой подвеской
B3	**3.0 V6 CDTI** 10/03 - 130 -135 kW		**38-222412**	стандартная подвеска; Усиленное оснащение .
B3	**3.0 V6 CDTI** 08/05 - 135 kW	**37-154615**		стандартная подвеска; с регулируемой подвеской
B4	**1.6 16V, 1.8, 1.9 CDTI, 2.0 DTI, 2.0 Turbo, 2.2 direct, 2.2 DTI, 3.0 V6 CDTI, 3.2 V6** 10/03 - 09/04 74 -155 kW	**22-118738** **22-118745**	**19-118758** OIO	-> CH.Nr.: 41999999; стандартная подвеска; для автомобилей без IDS+ шасси HA: без регулируемой подвески

Пригодны для			
OPEL			
OPEL VECTRA C универсал			
B4 **1.6, 1.6 16V, 1.8, 1.9 CDTI, 2.0 DTI, 2.0 Turbo, 2.2 direct, 2.2 DTI, 2.8 V6 Turbo, 3.0 V6 CDTI, 3.2 V6** 10/04 - 74 -206 kW	**22-168597** **22-168603**	**19-118758**	CH.Nr.: 51000001 ->; стандартная подвеска; для автомобилей без IDS+ шасси
B6 Sport **1.6 16V, 1.8, 1.9 CDTI, 2.0 DTI, 2.0 Turbo, 2.2 direct, 2.2 DTI, 3.0 V6 CDTI, 3.2 V6** 10/03 - 09/04 74 -155 kW	**35-110651** **35-110668**	**24-069601**	-> CH.Nr.: 41999999; для автомобилей без IDS+ шасси HA: без регулируемой подвески
B6 Sport **1.6, 1.6 16V, 1.8, 1.9 CDTI, 2.0 DTI, 2.0 Turbo, 2.2 direct, 2.2 DTI, 2.8 V6 Turbo, 3.0 V6 CDTI, 3.2 V6** 10/04 - 74 -206 kW	**35-192954** **35-192961**	**24-069601**	CH.Nr.: 51000001 ->; для автомобилей без IDS+ шасси
B8 **1.6 16V, 1.8, 1.9 CDTI, 2.0 DTI, 2.0 Turbo, 2.2 direct, 2.2 DTI, 3.0 V6 CDTI, 3.2 V6** 10/03 - 09/04 74 -155 kW	**35-110675** **35-110682**	**24-069618**	-> CH.Nr.: 41999999; для автомобилей без IDS+ шасси HA: без регулируемой подвески
B8 **1.6, 1.6 16V, 1.8, 1.9 CDTI, 2.0 DTI, 2.0 Turbo, 2.2 direct, 2.2 DTI, 2.8 V6 Turbo, 3.0 V6 CDTI, 3.2 V6** 10/04 - 74 -206 kW	**35-192978** **35-192985**	**24-069618**	CH.Nr.: 51000001 ->; для автомобилей без IDS+ шасси
B12 PK **1.6 16V, 1.8, 1.9 CDTI, 2.0 Turbo, 2.2 direct, 3.2 V6** 10/03 - 09/04 74 -155 kW	**46-190574**		-> CH.Nr.: 41999999; ITS+ должно быть остановлено; Обязанность, предусмотренная экспертизой VA: Глубина (экспертиза): 30 мм; Нагрузка оси до: 1060 кг HA: Глубина (экспертиза): 30 мм; Нагрузка оси до: 1215 кг
B12 PK **1.6, 1.6 16V, 1.8, 1.9 CDTI, 2.0 DTI, 2.0 Turbo, 2.2 direct, 2.2 DTI, 3.2 V6** 10/04 - 74 -155 kW	**46-190604**		CH.Nr.: 51000001 ->; ITS+ должно быть остановлено; Обязанность, предусмотренная экспертизой VA: Глубина (экспертиза): 30 мм; Нагрузка оси до: 1060 кг HA: Глубина (экспертиза): 30 мм; Нагрузка оси до: 1215 кг
B12 PK **1.9 CDTI, 2.0 DTI, 2.0 Turbo, 2.2 DTI, 3.2 V6** 10/04 - 74 -155 kW	**46-190611**		CH.Nr.: 51000001 ->; ITS+ должно быть остановлено; Обязанность, предусмотренная экспертизой VA: Глубина (экспертиза): 30 мм; Нагрузка оси до: 1135 кг HA: Глубина (экспертиза): 30 мм; Нагрузка оси до: 1215 кг
B12 PK **1.9 CDTI, 2.0 DTI, 2.0 Turbo, 2.2 DTI, 3.2 V6** 10/03 - 09/04 74 -155 kW	**46-190581**		-> CH.Nr.: 41999999; ITS+ должно быть остановлено; Обязанность, предусмотренная экспертизой VA: Глубина (экспертиза): 30 мм; Нагрузка оси до: 1135 кг HA: Глубина (экспертиза): 30 мм; Нагрузка оси до: 1215 кг
B12 PK **3.0 V6 CDTI** 10/03 - 09/04 130 kW	**46-190598**		-> CH.Nr.: 41999999; ITS+ должно быть остановлено; Обязанность, предусмотренная экспертизой VA: Глубина (экспертиза): 30 мм; Нагрузка оси до: 1230 кг HA: Глубина (экспертиза): 30 мм; Нагрузка оси до: 1215 кг
B12 PK **3.0 V6 CDTI** 10/04 - 130 -135 kW	**46-190628**		CH.Nr.: 51000001 ->; ITS+ должно быть остановлено; Обязанность, предусмотренная экспертизой VA: Глубина (экспертиза): 30 мм; Нагрузка оси до: 1230 кг HA: Глубина (экспертиза): 30 мм; Нагрузка оси до: 1215 кг
OPEL ZAFIRA (F75_)			
B1 **1.6, 1.6 16V, 1.8, 1.8 16V, 2.0 DI 16V, 2.0 DTI 16V, 2.0 OPC, 2.2 16V, 2.2 DTI 16V** 01/02 - 06/05 60 -147 kW	**12-117376**		VA: жеское исполнение; без шарикового подшибника
B3 **1.6, 1.6 16V** 04/99 - 06/05 70 -74 kW	**36-130153**	**36-774210**	стандартная подвеска
B3 **1.6, 1.6 16V** 04/99 - 06/05 70 -74 kW	**36-130160**	**i.V.**	стандартная подвеска; Усиленное оснащение .
B3 **1.8, 1.8 16V** 09/00 - 06/05 81 -92 kW	**36-130160**	**36-774210**	стандартная подвеска

Пригодны для			
OPEL			
OPEL ZAFIRA (F75_)			
B3 **1.8, 1.8 16V** 09/00 - 06/05 81 -92 kW	**36-130214**	i.V.	стандартная подвеска; Усиленное оснащение .
B3 **2.0 DI 16V, 2.0 DTI 16V, 2.2 16V** 10/99 - 06/05 60 -108 kW	**36-130214**	**36-774210**	стандартная подвеска
B3 **2.0 DI 16V, 2.0 DTI 16V, 2.2 16V** 10/99 - 06/05 60 -108 kW	**36-197880**	i.V.	стандартная подвеска; Усиленное оснащение .
B3 **2.2 DTI 16V** 01/02 - 06/05 86 -92 kW	**36-197880**	**36-774210**	стандартная подвеска
B4 **1.6, 1.6 16V, 1.8, 1.8 16V, 2.0 DI 16V, 2.0 DTI 16V, 2.2 16V, 2.2 DTI 16V** 01/02 - 06/05 60 -108 kW	**22-106605** **22-106612**	**19-106625** OIO	
B6 Sport **1.6, 1.6 16V, 1.8, 1.8 16V, 2.0 DI 16V, 2.0 DTI 16V, 2.0 OPC, 2.2 16V, 2.2 DTI 16V** 01/02 - 06/05 60 -147 kW	**35-045984**	**24-029896** OIO	
B8 **1.6, 1.6 16V, 1.8, 1.8 16V, 2.0 DI 16V, 2.0 DTI 16V, 2.0 OPC, 2.2 16V, 2.2 DTI 16V** 01/02 - 06/05 60 -147 kW	**35-045991**	**24-029902** OIO	
B12 PK **1.6, 1.6 16V, 1.8, 1.8 16V, 2.0 DI 16V, 2.0 DTI 16V, 2.2 16V, 2.2 DTI 16V** 01/02 - 06/05 60 -108 kW	**46-194220**		Обязанность, предусмотренная экспертизой VA: Глубина (экспертиза): 30 мм; Нагрузка оси до: 1075 кг HA: Глубина (экспертиза): 30 мм; Нагрузка оси до: 1130 кг
OPEL ZAFIRA			
B1 **1.6, 1.9 CDTI, 2.0, 2.2** 07/05 - 69 -177 kW	**12-224456**		VA: с шариковым подшибником
B1 **1.6** 07/05 - 77 kW	**12-224456**		VA: с шариковым подшибником; Код двигателя: Z16XEP
B1 **1.6** 07/05 - 77 kW	**12-224449**		VA: с шариковым подшибником; Код двигателя: Z16XE1
B1 **1.8** 07/05 - 103 kW	**12-224456**		VA: с шариковым подшибником; Код двигателя: Z18XEP, Z18XER
B3 **1.6, 1.7 CDTI, 1.8** 07/05 - 69 -103 kW	**37-161804**	**38-162350**	стандартная подвеска
B3 **1.6, 1.7 CDTI, 1.8** 07/05 - 69 -103 kW	**37-161798**		стандартная подвеска; Усиленное оснащение .
B3 **1.6, 1.7 CDTI, 1.8** 07/05 - 69 -103 kW		**38-162343**	стандартная подвеска; с регулируемой подвеской
B3 **2.0, 2.2** 07/05 - 110 -177 kW	**37-161804**	**38-162350**	стандартная подвеска
B3 **2.0, 2.2** 07/05 - 110 -177 kW	**37-163495**		стандартная подвеска; Усиленное оснащение .
B3 **2.0, 2.2** 07/05 - 110 -177 kW		**38-162343**	стандартная подвеска; с регулируемой подвеской
B3 **1.9 CDTI** 07/05 - 74 -110 kW	**37-161798**	**38-162350**	стандартная подвеска
B3 **1.9 CDTI** 07/05 - 74 -110 kW	**37-161781**		стандартная подвеска; Усиленное оснащение .

Пригодны для			
OPEL			
OPEL ZAFIRA			
B3 **1.9 CDTI** 07/05 - 74 -110 kW		**38-162343**	стандартная подвеска; с регулируемой подвеской
B4 **1.6, 1.7 CDTI, 1.8, 1.9 CDTI, 2.0, 2.2** 07/05 - 69 -177 kW	**22-141590** **22-141606**	**19-141626**	без электронн. регулирования аморт. Силы; для автомобилей без IDS+ шасси
B6 Sport **1.6, 1.7 CDTI, 1.8, 1.9 CDTI, 2.0, 2.2** 07/05 - 69 -177 kW	**35-114635** **35-114642**	**24-118576**	для автомобилей без IDS+ шасси; без электронн. регулирования аморт. Силы
B12 PK **1.6, 1.8** 07/05 - 69 -103 kW	**46-194237**		для автомобилей без IDS+ шасси; без электронн. регулирования аморт. Силы; Обязанность, предусмотренная экспертизой VA: Глубина (экспертиза): 30 мм; Нагрузка оси до: 1030 кг HA: Глубина (экспертиза): 30-35 мм; Нагрузка оси до: 1230 кг
B12 PK **1.7 CDTI, 1.9 CDTI, 2.0, 2.2** 07/05 - 74 -177 kW	**46-194244**		для автомобилей без IDS+ шасси; без электронн. регулирования аморт. Силы; Обязанность, предусмотренная экспертизой VA: Глубина (экспертиза): 30 мм; Нагрузка оси до: 1155 кг HA: Глубина (экспертиза): 30-35 мм; Нагрузка оси до: 1230 кг
OPEL ZAFIRA Van			
B3 **1.7 CDTI, 1.8** 07/05 - 81 -103 kW	**37-161804**	**38-162350**	стандартная подвеска
B3 **1.7 CDTI, 1.8** 07/05 - 81 -103 kW	**37-161798**		стандартная подвеска; Усиленное оснащение .
B3 **1.7 CDTI, 1.8** 07/05 - 81 -103 kW		**38-162343**	стандартная подвеска; с регулируемой подвеской
B4 **1.7 CDTI, 1.8** 07/05 - 81 -103 kW	**22-141590** **22-141606**	**19-141626**	без электронн. регулирования аморт. Силы; для автомобилей без IDS+ шасси
B6 Sport **1.7 CDTI, 1.8** 07/05 - 81 -103 kW	**35-114635** **35-114642**	**24-118576**	для автомобилей без IDS+ шасси; без электронн. регулирования аморт. Силы
B12 PK **1.8** 07/05 - 103 kW	**46-194237**		для автомобилей без IDS+ шасси; без электронн. регулирования аморт. Силы; Обязанность, предусмотренная экспертизой VA: Глубина (экспертиза): 30 мм; Нагрузка оси до: 1030 кг HA: Глубина (экспертиза): 30-35 мм; Нагрузка оси до: 1230 кг
B12 PK **1.7 CDTI** 01/08 - 81 kW	**46-194244**		для автомобилей без IDS+ шасси; без электронн. регулирования аморт. Силы; Обязанность, предусмотренная экспертизой VA: Глубина (экспертиза): 30 мм; Нагрузка оси до: 1155 кг HA: Глубина (экспертиза): 30-35 мм; Нагрузка оси до: 1230 кг
OPEL ZAFIRA (P12)			
B4 **1.4, 1.8, 2.0 CDTi** 10/11 - 81 -121 kW	**22-183644** **22-183651**	**19-183633**	для автомобилей без FlexRide; стандартная подвеска
B6 Sport **1.4, 1.8, 2.0 CDTi** 10/11 - 81 -121 kW	**35-171669** **35-171676**	**24-171687**	для автомобилей без FlexRide; стандартная подвеска
B8 **1.4, 1.8, 2.0 CDTi** 10/11 - 81 -121 kW	**35-171690** **35-171706**	**24-171717**	для автомобилей без FlexRide; спортивная подвеска
OPEL MOVANO Combi (J9)			
B3 **1.9 DTI, 2.2 DTI, 2.5 CDTI, 2.5 D, 2.5 DTI, 2.8 DTI, 3.0 DTi** 07/98 - 59 -107 kW	**36-216192**		стандартная подвеска

Пригодны для			

OPEL

OPEL MOVANO Combi (J9)

B4	**1.9 DTI, 2.2 DTI, 2.5 CDTI, 2.5 D, 2.5 DTI, 2.8 DTI, 3.0 DTi** 07/98 - 59 -107 kW	**19-132792** OIC	**19-131689** OIC	VA: колесный диск: 15"

OPEL MOVANO фургон (F9)

B3	**1.9 DTI, 2.2 DTI, 2.5 CDTI, 2.5 D, 2.5 DTi, 2.8 DTI, 3.0 DTI** 01/99 - 59 -107 kW	**36-216192**		стандартная подвеска
B4	**1.9 DTI, 2.2 DTI, 2.5 CDTI, 2.5 D, 2.5 DTi, 2.8 DTI, 3.0 DTI** 01/99 - 59 -107 kW	**19-132792** OIC	**19-131689** OIC	VA: колесный диск: 15"

OPEL MOVANO с бортовой платформой/ходовая часть (U9, E9)

B3	**2.2 DTI, 2.5 CDTI, 2.5 D, 2.5 DTi, 2.8 DTI, 3.0 DTI** 07/98 - 59 -107 kW	**36-216192**		стандартная подвеска
B4	**2.2 DTI, 2.5 CDTI, 2.5 D, 2.5 DTi, 2.8 DTI, 3.0 DTI** 07/98 - 59 -107 kW	**19-132792** OIC	**19-131702** OIC	VA: колесный диск: 15"

OPEL MOVANO самосвал (H9)

B3	**2.2 DTI, 2.5 CDTI, 2.5 D, 2.5 DTi, 2.8 DTI, 3.0 DTI** 01/99 - 59 -107 kW	**36-216192**		стандартная подвеска
B4	**2.2 DTI, 2.5 CDTI, 2.5 D, 2.5 DTi, 2.8 DTI, 3.0 DTI** 01/99 - 59 -107 kW	**19-132792** OIC	**19-131689** OIC	VA: колесный диск: 15"

OPEL VIVARO Combi (J7)

B1	**1.9 DI, 1.9 DTI, 2.0 16V, 2.0 CDTI, 2.0 ECOTEC, 2.5 CDTI, 2.5 DTI** 08/01 - 60 -107 kW	**12-224210**		VA: с шариковым подшибником
B3	**1.9 DI, 1.9 DTI, 2.0 16V, 2.0 CDTI, 2.0 ECOTEC, 2.5 CDTI, 2.5 DTI** 08/01 - 60 -107 kW	**36-199488**	**36-198078**	стандартная подвеска
B4	**1.9 DI, 1.9 DTI, 2.0 16V, 2.0 CDTI, 2.0 ECOTEC, 2.5 CDTI, 2.5 DTI** 08/01 - 60 -107 kW		**19-152615** OIC	

OPEL VIVARO фургон (F7)

B1	**1.9 DI, 1.9 DTI, 2.0 16V, 2.0 CDTI, 2.0 ECOTEC, 2.5 CDTI, 2.5 DTI** 08/01 - 60 -107 kW	**12-224210**		VA: с шариковым подшибником
B3	**1.9 DI, 1.9 DTI, 2.0 16V, 2.0 CDTI, 2.0 ECOTEC, 2.5 CDTI, 2.5 DTI** 08/01 - 60 -107 kW	**36-199488**	**36-198078**	стандартная подвеска
B4	**1.9 DI, 1.9 DTI, 2.0 16V, 2.0 CDTI, 2.0 ECOTEC, 2.5 CDTI, 2.5 DTI** 08/01 - 60 -107 kW		**19-152615** OIC	

OPEL VIVARO с бортовой платформой/ходовая часть (E7)

B3	**1.9 Di, 1.9 DTI, 2.0 16V, 2.0 CDTI, 2.0 ECOTEC, 2.5 CDTI, 2.5 DTi** 01/06 - 60 -107 kW	**36-199488**	**36-198078**	стандартная подвеска

Пригодны для			

OPEL

OPEL VIVARO с бортовой платформой/ходовая часть (E7)

B4	**1.9 Di, 1.9 DTI, 2.0 16V, 2.0 CDTI, 2.0 ECOTEC, 2.5 CDTI** 01/06 - 60 -107 kW		**19-152615** OIO	

PEUGEOT

PEUGEOT 106 I (1A, 1C)

B1	**1.0, 1.1, 1.3, 1.4, 1.4 D, 1.5 D, 1.6** 08/91 - CH-Nr. 33 -76 kW	**12-116614**		-> CH.Nr.: 50265608 VA: с шариковым подшибником
B1	**1.0, 1.1, 1.3, 1.4, 1.4 D, 1.5 D, 1.6** CH-Nr. - 04/96 33 -76 kW	**12-116621**		CH.Nr.: 50265609 ->; VA: с шариковым подшибником
B3	**1.0** 09/91 - 04/96 33 -37 kW	**36-202171**		стандартная подвеска
B3	**1.0** 09/91 - 04/96 33 -37 kW	**36-212514**		стандартная подвеска; Усиленное оснащение .
B3	**1.1, 1.4** 08/91 - 04/96 44 -69 kW	**36-154654**		стандартная подвеска
B3	**1.6** 06/93 - 04/96 65 kW	**36-202164**		стандартная подвеска; без кондиционера; АКПП
B3	**1.4 D** 09/92 - 04/96 37 kW	**36-202188**		стандартная подвеска
B3	**1.4 D** 09/92 - 04/96 37 kW	**36-212514**		стандартная подвеска; Усиленное оснащение .
B3	**1.5 D, 1.6** 01/94 - 04/96 40 -76 kW	**36-154661**		стандартная подвеска
B4	**1.0, 1.1, 1.3, 1.4, 1.4 D, 1.5 D, 1.6** 08/91 - 04/96 33 -76 kW	**21-030475** **11-101376** SP	**19-019765** OIO	
B6 Sport	**1.0, 1.1, 1.3, 1.4, 1.4 D, 1.5 D, 1.6** 08/91 - 04/96 33 -76 kW	**34-030608**	**24-020756** OIO	
B6 Sport	**1.0, 1.1, 1.3, 1.4, 1.4 D, 1.5 D, 1.6** 08/91 - 04/96 33 -76 kW	**34-030608**	**24-012768** OIO	HA: Более тугая регулировка (настройка)
B8	**1.0, 1.1, 1.3, 1.4, 1.4 D, 1.5 D, 1.6** 08/91 - 04/96 33 -76 kW	**34-030592**	**24-020756** OIO	
B8	**1.0, 1.1, 1.3, 1.4, 1.4 D, 1.5 D, 1.6** 08/91 - 04/96 33 -76 kW	**34-030592**	**24-012768** OIO	HA: Более тугая регулировка (настройка)
B12 PK	**1.0, 1.4, 1.4 D, 1.5 D** 08/91 - 04/96 33 -69 kW	**46-192899**		Обязанность, предусмотренная экспертизой VA: Глубина (экспертиза): 30-40 мм; Нагрузка оси до: 650 кг HA: Глубина (экспертиза): 30 мм; Нагрузка оси до: 640 кг
B12 PK	**1.1, 1.3, 1.4, 1.6** 08/91 - 04/96 44 -76 kW	**46-192882**		Обязанность, предусмотренная экспертизой VA: Глубина (экспертиза): 25-35 мм; Нагрузка оси до: 640 кг HA: Глубина (экспертиза): 30 мм; Нагрузка оси до: 620 кг
B12 SL	**1.0, 1.1, 1.3, 1.4, 1.4 D, 1.5 D, 1.6** 08/91 - 04/96 33 -76 kW	**46-192875**		Обязанность, предусмотренная экспертизой VA: Глубина (экспертиза): 45-50 мм; Нагрузка оси до: 785 кг HA: Глубина (экспертиза): 30 мм
MS	**1.0, 1.1, 1.3, 1.4, 1.4 D, 1.5 D, 1.6** 08/91 - 04/96 33 -76 kW	**34-003510**	**24-012768** OIO	тип модели: Rallye Gruppe N HA: Более тугая регулировка (настройка)

Пригодны для			

PEUGEOT

PEUGEOT 106 II (1)

B1	**1.0 i, 1.1 i, 1.4 i, 1.5 D, 1.6 i, 1.6 S16** 05/96 - 33 -87 kW	**12-116621**		VA: с шариковым подшибником
B3	**1.0 i, 1.1, 1.1 i, 1.4 i** 05/96 - 33 -55 kW	**36-154654**		стандартная подвеска
B3	**1.0 i, 1.1 i, 1.4 i** 05/96 - 33 -55 kW	**36-202201**		стандартная подвеска; Усиленное оснащение .
B3	**1.5 D, 1.6 i, 1.6 S16** 05/96 - 40 -87 kW	**36-154661**		стандартная подвеска
B4	**1.0 i, 1.1 i** 05/96 - 33 -44 kW	**21-030475** **11-101376** SP	**19-019765**	стандартная подвеска; без АБС; без гидроусилителя; без кондиционера
B4	**1.0 i, 1.1 i** 05/96 - 33 -44 kW	**21-030475** **11-101376** SP	**19-068121**	стандартная подвеска; с АБС; с гидроусилителем; с кондиционером
B4	**1.4 i, 1.5 D, 1.6 i** 05/96 - 40 -74 kW	**21-030475** **11-101376** SP	**19-068121**	стандартная подвеска
B4	**1.6 S16** 05/96 - 87 kW		**19-068121**	стандартная подвеска
B6 Sport	**1.0 i, 1.1 i, 1.4 i, 1.5 D, 1.6 i, 1.6 S16** 05/96 - 33 -87 kW	**34-030608**	**24-020756**	
B6 Sport	**1.0 i, 1.1 i, 1.4 i, 1.5 D, 1.6 i, 1.6 S16** 05/96 - 37 -87 kW	**34-030608**	**24-012768**	HA: Более тугая регулировка (настройка)
B8	**1.0 i, 1.1 i, 1.4 i, 1.5 D, 1.6 i, 1.6 S16** 05/96 - 33 -87 kW	**34-030592**	**24-020756**	
B8	**1.0 i** 05/96 - 33 kW	**34-030592**	**24-012768**	HA: Более тугая регулировка (настройка)
B8	**1.0 i, 1.1 i, 1.4 i, 1.5 D, 1.6 i, 1.6 S16** 05/96 - 37 -87 kW	**34-030592**	**24-012768**	HA: Более тугая регулировка (настройка)
B12 PK	**1.0 i, 1.1, 1.1 i, 1.4 i, 1.5 D, 1.6 i, 1.6 S16** 05/96 - 33 -87 kW	**46-192899**		Обязанность, предусмотренная экспертизой VA: Глубина (экспертиза): 20 мм HA: Глубина (экспертиза): 20 мм; Нагрузка оси до: 640 кг
B12 SL	**1.0 i, 1.1, 1.1 i, 1.4 i, 1.5 D, 1.6 i, 1.6 S16** 05/96 - 33 -87 kW	**46-192875**		Обязанность, предусмотренная экспертизой VA: Глубина (экспертиза): 45-50 мм; Нагрузка оси до: 785 кг HA: Глубина (экспертиза): 30 мм
MS	**1.0 i, 1.1 i, 1.4 i, 1.5 D, 1.6 i, 1.6 S16** 05/96 - 37 -87 kW	**34-003510**	**24-012768**	тип модели: Rallye Gruppe N HA: Более тугая регулировка (настройка)

PEUGEOT 107

B3	**1.0** 06/05 - 50 kW	**36-200764**	**36-200795**	стандартная подвеска
B3	**1.0** 06/05 - 50 kW	**36-200788**	**36-200795**	стандартная подвеска; Усиленное оснащение .
B3	**1.4 HDi** 06/05 - 40 kW	**36-200788**	**36-200795**	стандартная подвеска
B4	**1.0, 1.4 HDi** 06/05 - 40 -50 kW	**22-146809** **22-146816**	**19-147659**	

Пригодны для			

PEUGEOT

PEUGEOT 205 I (741A/C)

B2	**1.0, 1.1, 1.3, 1.4, 1.5, 1.6, 1.7 Diesel** 02/83 - 10/87 33 -63 kW	**17-053310** **11-101376** SP	**15-069153** OIO	
B3	**1.0, 1.1, 1.3, 1.4, 1.5, 1.6** 02/83 - 10/87 33 -63 kW	**36-163410**		стандартная подвеска; тип модели: GL
B3	**1.0, 1.1, 1.3, 1.4, 1.5, 1.6** 02/83 - 10/87 33 -63 kW			стандартная подвеска; тип модели: GT
B3	**1.6 GTI, 1.9 GTI** 12/84 - 10/87 75 -94 kW	**36-163380**		стандартная подвеска
B3	**1.7 Diesel** 08/83 - 10/87 44 kW	**36-163403**		стандартная подвеска
B4	**1.0, 1.1, 1.3, 1.4, 1.5, 1.6, 1.7 Diesel** 02/83 - 10/87 33 -63 kW	**22-040916** **11-101376** SP	**19-019314** OIO	
B4	**1.6 GTI, 1.9 GTI** 12/84 - 10/87 75 -94 kW	**22-041043** **22-041050** **11-101376** SP	**19-019314** OIO	
B6 Sport	**1.0, 1.1, 1.3, 1.4, 1.5, 1.6, 1.6 GTI, 1.7 Diesel, 1.9 GTI** 02/83 - 10/87 33 -94 kW	**35-005469** **35-005452**	**24-010399** OIO	HA: Параметр: 368/70
MS	**1.0, 1.1, 1.3, 1.4, 1.5, 1.6, 1.6 GTI, 1.7 Diesel, 1.8 Rally, 1.9 GTI** 02/83 - 10/87 33 -147 kW	*35-005483* *35-005476*	**24-010382** OIO	HA: Параметр: 345/207

PEUGEOT 205 I кабрио (741B, 20D)

B2	**1.1, 1.1 CJ, 1.4, 1.4 CJ, 1.4 CJ KAT, 1.4 CT, 1.6, 1.6 CJ, 1.6 CTI, 1.9, 1.9 CTi** 05/86 - 12/94 40 -92 kW	**17-053310** **11-101376** SP	**15-069153** OIO	
B4	**1.1, 1.1 CJ, 1.4, 1.4 CJ, 1.4 CJ KAT, 1.4 CT, 1.6, 1.6 CJ, 1.6 CTI, 1.9, 1.9 CTi** 05/86 - 12/94 40 -92 kW	**22-040916** **11-101376** SP	**19-019314** OIO	
B6 Sport	**1.1, 1.1 CJ, 1.4, 1.4 CJ, 1.4 CJ KAT, 1.4 CT, 1.6, 1.6 CJ, 1.6 CTI, 1.9, 1.9 CTi** 05/86 - 12/94 40 -92 kW	**35-005469** **35-005452**	**24-010399** OIO	HA: Параметр: 368/70

PEUGEOT 205 II (20A/C)

B2	**1.0, 1.1, 1.2, 1.3, 1.4, 1.4 KAT, 1.6, 1.6 Aut., 1.7 Diesel, 1.7 TD, 1.8 XDT, 1.9, 1.9 Diesel** 08/87 - 09/98 33 -96 kW	**17-053310** **11-101376** SP		
B3	**1.0, 1.1, 1.2, 1.3, 1.4, 1.4 KAT, 1.6, 1.6 Aut., 1.9** 08/87 - 09/98 33 -96 kW	**36-163410**		стандартная подвеска; тип модели: GL
B3	**1.0, 1.1, 1.2, 1.3, 1.4, 1.4 KAT, 1.6, 1.6 Aut., 1.9** 08/87 - 09/98 33 -96 kW			стандартная подвеска; тип модели: GT
B3	**1.6 GTI, 1.9 GTI, 1.9 GTI KAT** 10/87 - 07/94 75 -94 kW	**36-163380**		стандартная подвеска
B3	**1.7 Diesel, 1.7 TD, 1.8 XDT, 1.9 Diesel** 07/87 - 09/98 44 -58 kW	**36-163403**		стандартная подвеска

P

Пригодны для			

PEUGEOT

PEUGEOT 205 II (20A/C)

B4	**1.0, 1.1, 1.2, 1.3, 1.4, 1.4 KAT, 1.6, 1.6 Aut., 1.7 Diesel, 1.7 TD, 1.8 XDT, 1.9, 1.9 Diesel** 08/87 - 09/98 33 -96 kW	**22-040916** **11-101376** SP	**19-068138** OIO	
B4	**1.6 GTI, 1.9 GTI, 1.9 GTI KAT** 10/87 - 07/94 75 -94 kW	**22-041043** **22-041050** **11-101376** SP	**19-019314** OIO	
B6 Sport	**1.0, 1.1, 1.2, 1.3, 1.3 Rallye, 1.4, 1.4 KAT, 1.6, 1.6 Aut., 1.6 GTI, 1.7 Diesel, 1.7 TD, 1.8 XDT, 1.9, 1.9 Diesel, 1.9 GTI, 1.9 GTI KAT** 08/87 - 09/98 33 -96 kW	**35-005469** **35-005452**	**24-010399** OIO	HA: Параметр: 368/70
MS	**1.0, 1.1, 1.1 XA, 1.2, 1.3, 1.3 Rallye, 1.4, 1.4 KAT, 1.6, 1.6 Aut., 1.6 GTI, 1.6 GTX, 1.7 Diesel, 1.7 TD, 1.8 XDT, 1.9, 1.9 Diesel, 1.9 GTI, 1.9 GTI KAT** 08/87 - 09/98 33 -96 kW		**24-010382** OIO	HA: Параметр: 345/207

PEUGEOT 206 Наклонная задняя часть (2A/C)

B1	**1.0, 1.1, 1.1 i, 1.4 16V, 1.4 HDi eco 70, 1.4 i, 1.4 LPG, 1.6 16V, 1.6 HDi FAP 110, 1.6 i, 1.9 D, 2.0 HDI 90, 2.0 RC, 2.0 S16** 10/00 - 40 -130 kW	**12-117819** **12-117802**		VA: с шариковым подшибником
B3	**1.1, 1.1 i, 1.4 16V, 1.4 i, 1.4 LPG** 08/98 - 09/07 40 -65 kW	**36-154654**		стандартная подвеска
B3	**1.4 HDi eco 70, 1.6 16V, 1.6 i, 1.9 D** 09/98 - 50 -80 kW	**36-154661**		стандартная подвеска
B3	**1.6 HDi FAP 110** 05/04 - 80 kW	**36-215522**		стандартная подвеска; с кондиционером
B3	**2.0 HDI 90, 2.0 RC, 2.0 S16** 04/99 - 66 -130 kW	**36-154678**		стандартная подвеска
B4	**1.0, 1.1, 1.1 i** 09/98 - 40 -48 kW	*22-052940*	*19-068848* OIO	Варианты оснащения: XR, XR Presence VA: для автомобилей без стабилизатора
B4	**1.0, 1.1, 1.1 i** 09/98 - 40 -48 kW	**22-052964** **22-052957**	**19-068855** OIO	Варианты оснащения: XA, Enterprise VA: для автомобилей со стабилизатором
B4	**1.0, 1.1, 1.1 i, 1.4 16V, 1.4 HDi eco 70, 1.4 i, 1.4 LPG, 1.6 16V, 1.6 HDi FAP 110, 1.6 i, 1.9 D, 2.0 HDI 90, 2.0 S16** 10/00 - 40 -100 kW	**22-108968** **22-108951**	**19-108971** OIO	исполнение для плохих дорог VA: для автомобилей со стабилизатором
B4	**1.4 16V, 1.4 i, 1.4 LPG, 1.9 D, 2.0 HDI 90** 12/99 - 51 -66 kW	**22-052964** **22-052957**	**19-068862** OIO	VA: для автомобилей со стабилизатором
B4	**1.6 i** 09/98 - 12/00 65 kW	**22-052964** **22-052957**	**19-068855** OIO	
B4	**2.0 S16** 04/99 - 99 -100 kW	**22-052971** **22-052988**	**19-068879** OIO	
B6 Sport	**1.0, 1.1, 1.1 i, 1.4 16V, 1.4 HDi eco 70, 1.4 i, 1.4 LPG, 1.6 16V, 1.6 HDi FAP 110, 1.6 i, 1.9 D, 2.0 HDI 90, 2.0 RC, 2.0 S16** 10/00 - 40 -130 kW	**35-046462** **35-046479**	**24-028929** OIO	

Пригодны для			

PEUGEOT

PEUGEOT 206 Наклонная задняя часть (2A/C)

B8	**1.0, 1.1, 1.1 i, 1.4 16V, 1.4 HDi eco 70, 1.4 i, 1.4 LPG, 1.6 16V, 1.6 HDi FAP 110, 1.6 i, 1.9 D, 2.0 HDI 90, 2.0 RC, 2.0 S16** 10/00 - 40 -130 kW	**35-050162** **35-050179**	**24-065191** OIO	
B12 PK	**1.1, 1.1 i, 1.4 16V, 1.4 i, 1.4 LPG** 08/98 - 09/07 40 -65 kW	**46-182203**		без регулируемой подвески; Обязанность, предусмотренная экспертизой VA: Глубина (экспертиза): 30 мм HA: Глубина (экспертиза): 30 мм; Нагрузка оси до: 730 кг
B12 PK	**1.6 16V, 1.6 i** 09/98 - 65 -80 kW	**46-182210**		без регулируемой подвески; Обязанность, предусмотренная экспертизой VA: Глубина (экспертиза): 30 мм HA: Глубина (экспертиза): 30 мм
B12 PK	**2.0 RC** 07/03 - 130 kW	**46-182241**		без регулируемой подвески; Обязанность, предусмотренная экспертизой VA: Глубина (экспертиза): 20-25 мм; Нагрузка оси до: 850 кг HA: Нагрузка оси до: 730 кг
B12 PK	**1.4 HDi eco 70, 2.0 S16** 10/00 - 50 -100 kW	**46-182227**		без регулируемой подвески; Обязанность, предусмотренная экспертизой VA: Глубина (экспертиза): 25 мм HA: Глубина (экспертиза): 25 мм
B12 PK	**1.6 HDi FAP 110, 1.9 D, 2.0 HDI 90** 12/99 - 51 -80 kW	**46-182234**		без регулируемой подвески; Обязанность, предусмотренная экспертизой VA: Глубина (экспертиза): 30 мм HA: Глубина (экспертиза): 30 мм; Нагрузка оси до: 730 кг
B12 SL	**1.1, 1.1 i, 1.4 16V, 1.4 HDi eco 70, 1.4 i, 1.4 LPG, 1.6 16V, 1.6 i, 1.9 D, 2.0 HDI 90, 2.0 RC, 2.0 S16** 08/98 - 40 -130 kW	**46-182258**		без регулируемой подвески; Обязанность, предусмотренная экспертизой VA: Глубина (экспертиза): 45-50 мм; Нагрузка оси до: 890 кг HA: Глубина (экспертиза): 30 мм
B14	**1.0, 1.1, 1.1 i, 1.4 16V, 1.4 HDi eco 70, 1.4 i, 1.4 LPG, 1.6 16V, 1.6 HDi FAP 110, 1.6 i, 1.9 D, 2.0 HDI 90, 2.0 RC, 2.0 S16** 10/00 - 40 -130 kW	**47-087569**		Обязанность, предусмотренная экспертизой VA: Глубина (экспертиза): 35-45 мм; Нагрузка оси до: 890 кг HA: Глубина (экспертиза): 0-25 мм; Нагрузка оси до: 790 кг

PEUGEOT 206 седан

B4	**1.4, 1.6 16V** 03/07 - 55 -80 kW	**22-137197** **22-137203**	**19-108971** OIO	кроме спортивной подвески; кроме исполнения для плохих дорог
B6 Sport	**1.4, 1.6 16V** 03/07 - 55 -80 kW	**35-046462** **35-046479**	**24-028929** OIO	
B8	**1.4, 1.6 16V** 03/07 - 55 -80 kW	**35-050162** **35-050179**	**24-065191** OIO	
B12 PK	**1.4** 03/07 - 55 kW	**46-182203**		без регулируемой подвески; Обязанность, предусмотренная экспертизой VA: Глубина (экспертиза): 30 мм HA: Глубина (экспертиза): 30 мм; Нагрузка оси до: 730 кг
B12 PK	**1.6 16V** 03/07 - 80 kW	**46-182210**		без регулируемой подвески; Обязанность, предусмотренная экспертизой VA: Глубина (экспертиза): 30 мм HA: Глубина (экспертиза): 30 мм
B14	**1.4, 1.6 16V** 03/07 - 55 -80 kW	**47-087569**		Обязанность, предусмотренная экспертизой VA: Глубина (экспертиза): 35-45 мм; Нагрузка оси до: 890 кг HA: Глубина (экспертиза): 0-25 мм; Нагрузка оси до: 790 кг

PEUGEOT 206 SW (2E/K)

B1	**1.1, 1.4, 1.4 16V, 1.4 HDi, 1.6 16V, 1.6 HDi FAP 110, 2.0 16V, 2.0 HDi** 07/02 - 44 -100 kW	**12-117819** **12-117802**		VA: с шариковым подшибником

Пригодны для			

PEUGEOT

PEUGEOT 206 SW (2E/K)

B3	**1.1, 1.4** 07/02 - 44 -55 kW	**36-154654**		стандартная подвеска
B3	**1.4 16V, 1.4 HDi, 1.6 16V** 07/02 - 50 -80 kW	**36-154661**		стандартная подвеска
B3	**1.6 HDi FAP 110, 2.0 16V, 2.0 HDi** 07/02 - 66 -100 kW	**36-154678**		стандартная подвеска
B4	**1.1, 1.4, 1.4 16V, 1.4 HDi, 1.6 16V, 2.0 16V, 2.0 HDi** 07/02 - 44 -100 kW	**22-137197** **22-137203**	**19-108971**	кроме спортивной подвески; кроме исполнения для плохих дорог
B6 Sport	**1.1, 1.4, 1.4 16V, 1.4 HDi, 1.6 16V, 1.6 HDi FAP 110, 2.0 16V, 2.0 HDi** 07/02 - 44 -100 kW	**35-046462** **35-046479**	**24-028929**	
B8	**1.1, 1.4, 1.4 16V, 1.4 HDi, 1.6 16V, 1.6 HDi FAP 110, 2.0 16V, 2.0 HDi** 07/02 - 44 -100 kW	**35-050162** **35-050179**	**24-065191**	
B12 PK	**1.1, 1.4, 1.4 16V** 07/02 - 44 -65 kW	**46-182203**		без регулируемой подвески; Обязанность, предусмотренная экспертизой VA: Глубина (экспертиза): 30 мм HA: Глубина (экспертиза): 30 мм; Нагрузка оси до: 730 кг
B12 PK	**1.6 16V** 07/02 - 80 kW	**46-182210**		без регулируемой подвески; Обязанность, предусмотренная экспертизой VA: Глубина (экспертиза): 30 мм HA: Глубина (экспертиза): 30 мм
B12 PK	**1.4 HDi, 2.0 16V** 07/02 - 50 -100 kW	**46-182227**		без регулируемой подвески; Обязанность, предусмотренная экспертизой VA: Глубина (экспертиза): 30 мм HA: Глубина (экспертиза): 30 мм
B12 PK	**1.6 HDi FAP 110, 2.0 HDi** 07/02 - 66 -80 kW	**46-182234**		без регулируемой подвески; Обязанность, предусмотренная экспертизой VA: Глубина (экспертиза): 30 мм HA: Глубина (экспертиза): 30 мм; Нагрузка оси до: 730 кг
B12 SL	**1.1, 1.4, 1.4 16V, 1.4 HDi, 1.6 16V, 1.6 HDi FAP 110, 2.0 16V, 2.0 HDi** 07/02 - 44 -100 kW	**46-182258**		без регулируемой подвески; Обязанность, предусмотренная экспертизой VA: Глубина (экспертиза): 30 мм; Нагрузка оси до: 890 кг HA: Глубина (экспертиза): 30 мм
B14	**1.1, 1.4, 1.4 16V, 1.4 HDi, 1.6 16V, 2.0 16V, 2.0 HDi** 07/02 - 44 -100 kW	**47-087569**		Обязанность, предусмотренная экспертизой VA: Глубина (экспертиза): 35-45 мм; Нагрузка оси до: 890 кг HA: Глубина (экспертиза): 0-25 мм; Нагрузка оси до: 790 кг

PEUGEOT 206 CC (2D)

B1	**1.6 16V, 1.6 HDi FAP 110, 2.0 S16** 09/00 - 80 -100 kW	**12-117819** **12-117802**		VA: с шариковым подшибником
B3	**1.6 16V** 09/00 - 80 kW	**36-215522**		стандартная подвеска; без кондиционера
B3	**2.0 S16** 09/00 - 100 kW	**36-215522**		стандартная подвеска; без кондиционера; механическая КПП
B3	**2.0 S16** 09/00 - 100 kW	**36-215539**		стандартная подвеска; без кондиционера; АКПП
B3	**2.0 S16** 09/00 - 100 kW	**36-198245**		стандартная подвеска; с кондиционером; АКПП
B4	**1.6 16V, 1.6 HDi FAP 110, 2.0 S16** 09/00 - 80 -100 kW	**22-052964** **22-052957**	**19-068862**	VA: для автомобилей со стабилизатором

P

Пригодны для			

PEUGEOT

PEUGEOT 206 CC (2D)

B6 Sport	**1.6 16V, 1.6 HDi FAP 110, 2.0 S16** 09/00 - 80 -100 kW	**35-050162** **35-050179**	**24-065191** OIO	
B12 PK	**1.6 16V, 2.0 S16** 09/00 - 80 -100 kW	**46-182227**		Обязанность, предусмотренная экспертизой VA: Глубина (экспертиза): 30 мм HA: Глубина (экспертиза): 30 мм
B12 SL	**1.6 16V, 2.0 S16** 09/00 - 80 -100 kW	**46-182258**		Обязанность, предусмотренная экспертизой VA: Глубина (экспертиза): 45-50 мм; Нагрузка оси до: 890 кг HA: Глубина (экспертиза): 30 мм
B14	**1.6 16V, 1.6 HDi FAP 110, 2.0 S16** 09/00 - 80 -100 kW	**47-087569**		Обязанность, предусмотренная экспертизой VA: Глубина (экспертиза): 35-45 мм; Нагрузка оси до: 890 кг HA: Глубина (экспертиза): 0-25 мм; Нагрузка оси до: 780 кг

PEUGEOT 206+ (T3E)

B4	**1.1, 1.4 HDi eco 70, 1.4 i** 01/09 - 44 -55 kW	**22-052964** **22-052957**	**19-068862** OIO	

PEUGEOT 207 (WA_, WC_)

B1	**1.4, 1.4 16V, 1.4 Bioflex, 1.6 16V, 1.6 16V RC, 1.6 16V Turbo, 1.6 16V VTi, 1.6 Flex** 02/06 - 53 -128 kW	**12-226528**		VA: без шарикового подшибника
B1	**1.4 HDi** 02/06 - 50 kW	**12-226528**		VA: без шарикового подшибника; Код двигателя: DV4TD
B1	**1.6 HDi** 02/06 - 66 -80 kW	**12-226528**		VA: без шарикового подшибника; Код двигателя: DV6DTED
B1	**1.6 HDi** 08/09 - 82 kW	**12-226528**		VA: без шарикового подшибника; Код двигателя: DV6C
B3	**1.4, 1.4 16V, 1.4 Bioflex** 02/06 - 53 -70 kW	**37-172220**	**36-172238**	стандартная подвеска
B3	**1.4, 1.4 16V, 1.4 Bioflex** 02/06 - 53 -70 kW	**37-172251**	**36-172245**	стандартная подвеска; Усиленное оснащение .
B3	**1.6 16V RC, 1.6 16V Turbo, 1.6 16V VTi, 1.6 HDi** 02/06 - 66 -128 kW	**37-172268**	**36-172245**	стандартная подвеска
B3	**1.4 HDi, 1.6 16V, 1.6 Flex** 02/06 - 50 -81 kW	**37-172251**	**36-172238**	стандартная подвеска
B3	**1.4 HDi, 1.6 16V, 1.6 Flex** 02/06 - 50 -81 kW	**37-172268**	**36-172245**	стандартная подвеска; Усиленное оснащение .
B4	**1.4, 1.4 16V, 1.4 Bioflex** 02/06 - 53 -70 kW	**22-184160** **22-184177**	**19-158969** OIO	VA: Øa: 47 мм
B4	**1.4, 1.4 16V, 1.4 Bioflex, 1.4 HDi, 1.6 16V, 1.6 16V Turbo, 1.6 Flex, 1.6 HDi** 02/06 - 50 -115 kW	**22-183828** **22-183835**	**19-158969** OIO	стандартная подвеска VA: Øa: 51 мм
B4	**1.4 HDi, 1.6 16V, 1.6 16V Turbo, 1.6 Flex, 1.6 HDi** 02/06 - 50 -115 kW	**22-184160** **22-184177**	**19-158976** OIO	стандартная подвеска VA: Øa: 47 мм
B6 Sport	**1.4, 1.4 16V, 1.4 Bioflex, 1.4 HDi, 1.6 16V, 1.6 16V RC, 1.6 16V Turbo, 1.6 16V VTi, 1.6 Flex, 1.6 HDi** 02/06 - 50 -128 kW	**35-138266** **35-138273**	**24-138284** OIO	стандартная подвеска VA: Øa: 47 мм

P

Пригодны для			

PEUGEOT

PEUGEOT 207 (WA_, WC_)

B6 Sport	**1.4, 1.4 16V, 1.4 Bioflex, 1.4 HDi, 1.6 16V, 1.6 16V RC, 1.6 16V Turbo, 1.6 16V VTi, 1.6 Flex, 1.6 HDi** 02/06 - 50 -128 kW	**35-138297** **35-138303**	**24-138284** OIO	стандартная подвеска VA: Øa: 51 мм
B8	**1.4, 1.4 16V, 1.4 Bioflex, 1.4 HDi, 1.6 16V, 1.6 16V RC, 1.6 16V Turbo, 1.6 16V VTi, 1.6 Flex, 1.6 HDi** 02/06 - 50 -128 kW	**35-138310** **35-138327**	**24-138338** OIO	спортивная подвеска VA: Øa: 47 мм
B8	**1.4, 1.4 16V, 1.4 Bioflex, 1.4 HDi, 1.6 16V, 1.6 16V RC, 1.6 16V Turbo, 1.6 16V VTi, 1.6 Flex, 1.6 HDi** 02/06 - 50 -128 kW	**35-138341** **35-138358**	**24-138338** OIO	спортивная подвеска VA: Øa: 51 мм
B12 PK	**1.4, 1.4 16V, 1.4 Bioflex, 1.6 16V, 1.6 16V Turbo, 1.6 Flex** 02/06 - 53 -115 kW	**46-194275**		Наружный диаметр передней амортизационной стойки шасси 47 мм; Обязанность, предусмотренная экспертизой VA: Глубина (экспертиза): 30 мм; Нагрузка оси до: 1000 кг HA: Глубина (экспертиза): 30 мм; Нагрузка оси до: 900 кг
B12 PK	**1.4, 1.4 16V, 1.4 Bioflex, 1.6 16V, 1.6 16V Turbo, 1.6 Flex** 02/06 - 53 -115 kW	**46-194282**		Наружный диаметр передней амортизационной стойки шасси 51 мм; Обязанность, предусмотренная экспертизой VA: Глубина (экспертиза): 30 мм; Нагрузка оси до: 1000 кг HA: Глубина (экспертиза): 30 мм; Нагрузка оси до: 900 кг
B12 PK	**1.4 HDi, 1.6 HDi** 02/06 - 50 -82 kW	**46-194299**		Наружный диаметр передней амортизационной стойки шасси 47 мм; Обязанность, предусмотренная экспертизой VA: Глубина (экспертиза): 30 мм; Нагрузка оси до: 1050 кг HA: Глубина (экспертиза): 30 мм; Нагрузка оси до: 900 кг
B12 PK	**1.4 HDi, 1.6 HDi** 02/06 - 50 -82 kW	**46-194305**		Наружный диаметр передней амортизационной стойки шасси 51 мм; Обязанность, предусмотренная экспертизой VA: Глубина (экспертиза): 30 мм; Нагрузка оси до: 1050 кг HA: Глубина (экспертиза): 30 мм; Нагрузка оси до: 900 кг

PEUGEOT 207 CC (WD_)

B1	**1.6 16V, 1.6 16V Turbo, 1.6 HDi** 02/07 - 80 -115 kW	**12-226528**		VA: без шарикового подшибника
B1	**1.6 HDi** 08/09 - 82 kW	**12-226528**		VA: без шарикового подшибника; Код двигателя: DV6C
B3	**1.6 16V, 1.6 16V Turbo, 1.6 HDi** 02/07 - 80 -115 kW	**37-172268**	**36-172276**	стандартная подвеска
B4	**1.6 16V, 1.6 16V Turbo, 1.6 HDi** 02/07 - 80 -115 kW	**22-184160** **22-184177**	**19-158976** OIO	стандартная подвеска VA: Øa: 47 мм
B4	**1.6 16V, 1.6 16V Turbo, 1.6 HDi** 02/07 - 80 -115 kW	**22-183828** **22-183835**	**19-158976** OIO	стандартная подвеска VA: Øa: 51 мм
B6 Sport	**1.6 16V, 1.6 16V Turbo, 1.6 HDi** 02/07 - 80 -115 kW	**35-138297** **35-138303**	**24-138284** OIO	VA: Øa: 51 мм
B8	**1.6 16V, 1.6 16V Turbo, 1.6 HDi** 02/07 - 80 -115 kW	**35-138341** **35-138358**	**24-138338** OIO	VA: Øa: 51 мм
B12 PK	**1.6 16V, 1.6 16V Turbo, 1.6 HDi** 02/07 - 80 -115 kW	**46-194305**		Наружный диаметр передней амортизационной стойки шасси 51 мм; Обязанность, предусмотренная экспертизой VA: Глубина (экспертиза): 30 мм; Нагрузка оси до: 1050 кг HA: Глубина (экспертиза): 30 мм; Нагрузка оси до: 900 кг

Пригодны для			

PEUGEOT

PEUGEOT 207 SW (WK_)

B1	**1.4, 1.4 16V, 1.6 16V, 1.6 16V RC, 1.6 HDi** 02/07 - 54 -128 kW	**12-226528**		VA: без шарикового подшибника
B1	**1.6 HDi** 11/09 - 68 kW	**12-226528**		VA: без шарикового подшибника; Код двигателя: DV6DTED
B1	**1.6 HDi** 08/09 - 82 kW	**12-226528**		VA: без шарикового подшибника; Код двигателя: DV6C
B3	**1.4, 1.4 16V** 06/07 - 54 -70 kW	**37-172251**	**36-172238**	стандартная подвеска
B3	**1.4, 1.4 16V** 06/07 - 54 -70 kW	**37-172251**	**36-172245**	стандартная подвеска; Усиленное оснащение .
B3	**1.6 16V, 1.6 HDi** 06/07 - 66 -88 kW	**37-172251**	**36-172245**	стандартная подвеска
B4	**1.4, 1.4 16V, 1.6 16V, 1.6 HDi** 06/07 - 54 -88 kW	**22-183828** **22-183835**	**19-158976** OIO	стандартная подвеска VA: Øa: 51 мм

PEUGEOT 304 (_04M_)

B3	**1.3, 1.3 GL, 1.3 GT, 1.4 D** 10/69 - 10/79 33 -55 kW	**36-202751**		стандартная подвеска

PEUGEOT 305 I (581A)

B3	**1.3, 1.5, 1.5 Diesel** 11/77 - 09/82 36 -65 kW	*36-202737*		стандартная подвеска

PEUGEOT 305 II (581M)

B3	**1.1, 1.3, 1.5, 1.6, 1.8, 1.8 D, 1.9, 1.9 Diesel** 10/82 - 07/90 43 -75 kW	*36-202737*		стандартная подвеска

PEUGEOT 306 Наклонная задняя часть (7A, 7C, N3, N5)

B1	**1.1, 1.4, 1.6, 1.8, 1.8 16V, 1.8 D, 1.9 D, 1.9 DT, 2.0 16V, 2.0 HDI 90, 2.0 S16, 2.0 XSi** 05/93 - 05/01 43 -120 kW	**12-117000**		VA: с шариковым подшибником
B2	**1.4, 1.6, 1.8, 1.8 D, 1.9 D, 1.9 DT, 2.0 HDI 90** 05/93 - 05/01 43 -74 kW		**15-069153** OIO	стандартная подвеска
B3	**1.1, 1.4, 1.6, 1.8, 1.8 16V** 05/93 - 05/01 44 -81 kW	**36-154685**		стандартная подвеска
B4	**1.1** 05/93 - 02/97 44 kW	**22-040657** **22-040664** **11-101376** SP	**19-068138** OIO	стандартная подвеска
B4	**1.4, 1.6, 1.8, 1.9 D, 1.9 DT** 05/93 - 02/97 47 -74 kW	**22-040657** **22-040664** **11-101376** SP	**19-019314** OIO	стандартная подвеска
B4	**1.4, 1.6, 1.8, 1.8 16V, 1.8 D, 1.9 D, 1.9 DT, 2.0 HDI 90** 03/97 - 05/01 43 -81 kW	**22-045676** **22-045669** **11-101376** SP	**19-019314** OIO	стандартная подвеска
B4	**2.0 16V, 2.0 S16, 2.0 XSi** 05/93 - 05/01 89 -120 kW	**22-045959** **22-045966**	**19-019314** OIO	

P

Пригодны для			

PEUGEOT

PEUGEOT 306 Наклонная задняя часть (7A, 7C, N3, N5)

B6 Sport	**1.1, 1.4, 1.6, 1.8, 1.8 16V, 1.8 D, 1.9 D, 1.9 DT, 2.0 16V, 2.0 HDI 90, 2.0 S16, 2.0 XSi** 05/93 - 05/01 43 -120 kW	**35-041313** **35-041320**	**24-020749** OIO	кроме спортивной подвески
B8	**1.1, 1.4, 1.6, 1.8, 1.8 16V, 1.8 D, 1.9 D, 1.9 DT, 2.0 16V, 2.0 HDI 90, 2.0 S16, 2.0 XSi** 05/93 - 05/01 43 -120 kW	**35-041337** **35-041344**	**24-020749** OIO	кроме спортивной подвески
B12 PK	**1.1, 1.4, 1.6** 05/93 - 05/01 44 -72 kW	**46-194312**		Обязанность, предусмотренная экспертизой VA: Глубина (экспертиза): 30 мм HA: Глубина (экспертиза): 30 мм; Нагрузка оси до: 820 кг
B12 PK	**1.8, 1.8 16V, 1.8 D, 1.9 D, 1.9 DT, 2.0 16V, 2.0 HDI 90, 2.0 S16, 2.0 XSi** 05/93 - 05/01 43 -120 kW	**46-194329**		Обязанность, предусмотренная экспертизой VA: Глубина (экспертиза): 30 мм HA: Глубина (экспертиза): 30 мм; Нагрузка оси до: 820 кг

PEUGEOT 306 (7B, N3, N5)

B1	**1.1, 1.4, 1.4 SL, 1.6, 1.6 SR, 1.8, 1.8 16V, 1.8 D, 1.8 ST, 1.9 D, 1.9 SLD, 1.9 SRDT, 1.9 STD, 2.0, 2.0 HDI 90, 2.0 S16, 2.0 ST** 02/94 - 05/01 44 -110 kW	**12-117000**		VA: с шариковым подшибником
B2	**1.1, 1.4, 1.4 SL, 1.6, 1.6 SR, 1.8, 1.8 D, 1.8 ST, 1.9 D, 1.9 SLD, 1.9 SRDT, 1.9 STD, 2.0 HDI 90** 02/94 - 05/01 44 -74 kW		**15-069153** OIO	
B3	**1.1, 1.4, 1.4 SL, 1.6, 1.6 SR, 1.8, 1.8 16V** 04/93 - 05/01 44 -81 kW	**36-154685**		стандартная подвеска
B4	**1.1, 1.4, 1.4 SL, 1.6, 1.6 SR, 1.8, 1.8 16V, 1.8 D, 1.8 ST, 1.9 D, 1.9 SLD, 1.9 SRDT, 1.9 STD, 2.0, 2.0 HDI 90, 2.0 S16, 2.0 ST** 02/94 - 05/01 44 -112 kW	**22-040657** **22-040664** **11-101376** *SP*	**19-068138** OIO	стандартная подвеска
B4	**1.1, 1.4, 1.4 SL, 1.6, 1.6 SR, 1.8, 1.8 16V, 1.8 D, 1.8 ST, 1.9 D, 1.9 SLD, 1.9 SRDT, 1.9 STD, 2.0, 2.0 HDI 90, 2.0 S16, 2.0 ST** 02/94 - 05/01 44 -112 kW	**22-045959** **22-045966**	**19-109299** OIO	исполнение для плохих дорог
B6 Sport	**1.1, 1.4, 1.4 SL, 1.6, 1.6 SR, 1.8, 1.8 16V, 1.8 D, 1.8 ST, 1.9 D, 1.9 SLD, 1.9 SRDT, 1.9 STD, 2.0, 2.0 HDI 90, 2.0 S16, 2.0 ST** 02/94 - 05/01 44 -112 kW	**35-041313** **35-041320**	**24-020749** OIO	кроме спортивной подвески
B8	**1.1, 1.4, 1.4 SL, 1.6, 1.6 SR, 1.8, 1.8 16V, 1.8 D, 1.8 ST, 1.9 D, 1.9 SLD, 1.9 SRDT, 1.9 STD, 2.0, 2.0 HDI 90, 2.0 S16, 2.0 ST** 02/94 - 05/01 44 -112 kW	**35-041337** **35-041344**	**24-020749** OIO	кроме спортивной подвески
B12 PK	**1.1, 1.4, 1.4 SL, 1.6, 1.6 SR** 04/93 - 05/01 44 -72 kW	**46-194312**		Обязанность, предусмотренная экспертизой VA: Глубина (экспертиза): 30 мм HA: Глубина (экспертиза): 30 мм; Нагрузка оси до: 820 кг
B12 PK	**1.8, 1.8 16V, 1.8 D, 1.8 ST, 1.9 D, 1.9 SLD, 1.9 SRDT, 1.9 STD, 2.0, 2.0 HDI 90, 2.0 S16, 2.0 ST** 07/94 - 05/01 44 -112 kW	**46-194329**		Обязанность, предусмотренная экспертизой VA: Глубина (экспертиза): 30 мм HA: Глубина (экспертиза): 30 мм; Нагрузка оси до: 820 кг

P

Пригодны для			

PEUGEOT

PEUGEOT 306 Break (7E, N3, N5)

B1	**1.4, 1.6, 1.8 16V, 1.8 XA, 1.9 D, 1.9 TD, 2.0, 2.0 HDI 90** 02/97 - 04/02 44 -97 kW	**12-117000**		VA: с шариковым подшибником
B2	**1.4** 03/97 - 04/02 55 kW		**15-069153** OIO	
B3	**1.4, 1.6, 1.8, 1.8 16V** 03/97 - 04/02 55 -81 kW	**36-154685**		стандартная подвеска
B4	**1.4** 03/97 - 04/02 55 kW	**22-040657** ↰ **22-040664** ↱ **11-101376** *SP*	**19-068138** OIO	
B4	**1.6, 1.8, 1.8 16V, 1.8 XA, 1.9 D, 1.9 TD, 2.0, 2.0 HDI 90** 02/97 - 04/02 44 -97 kW	**22-040657** ↰ **22-040664** ↱ **11-101376** *SP*	**19-068138** OIO	стандартная подвеска
B4	**1.6, 1.8, 1.8 16V, 1.8 XA, 1.9 D, 1.9 TD, 2.0, 2.0 HDI 90** 02/97 - 04/02 44 -97 kW	**22-045959** ↰ **22-045966** ↱	**19-109299** OIO	исполнение для плохих дорог
B6 Sport	**1.4, 1.6, 1.8, 1.8 16V, 1.8 XA, 1.9 D, 1.9 TD, 2.0, 2.0 HDI 90** 02/97 - 04/02 44 -97 kW	**35-041313** ↰ **35-041320** ↱	**24-020749** OIO	кроме спортивной подвески
B8	**1.4, 1.6, 1.8, 1.8 16V, 1.8 XA, 1.9 D, 1.9 TD, 2.0, 2.0 HDI 90** 02/97 - 04/02 44 -97 kW	**35-041337** ↰ **35-041344** ↱	**24-020749** OIO	кроме спортивной подвески
B12 PK	**1.4, 1.6** 03/97 - 04/02 55 -72 kW	**46-194312**		Обязанность, предусмотренная экспертизой VA: Глубина (экспертиза): 30 мм HA: Глубина (экспертиза): 30 мм; Нагрузка оси до: 820 кг
B12 PK	**1.8, 1.8 16V, 1.8 XA, 1.9 D, 1.9 TD, 2.0, 2.0 HDI 90** 02/97 - 04/02 44 -97 kW	**46-194329**		Обязанность, предусмотренная экспертизой VA: Глубина (экспертиза): 30 мм HA: Глубина (экспертиза): 30 мм; Нагрузка оси до: 820 кг

PEUGEOT 306 кабрио (7D, N3, N5)

B1	**1.6, 1.8, 1.8 16V, 2.0, 2.0 16V** 03/94 - 04/02 65 -97 kW	**12-117000**		VA: с шариковым подшибником
B3	**1.6, 1.8, 1.8 16V** 03/94 - 04/02 65 -81 kW	**36-154685**		стандартная подвеска
B4	**1.6, 1.8, 1.8 16V, 2.0, 2.0 16V** 03/94 - 04/02 65 -97 kW	**22-040657** ↰ **22-040664** ↱ **11-101376** *SP*	**19-068138** OIO	
B6 Sport	**1.6, 1.8, 1.8 16V, 2.0, 2.0 16V** 03/94 - 04/02 65 -97 kW	**35-041313** ↰ **35-041320** ↱	**24-020749** OIO	кроме спортивной подвески
B8	**1.6, 1.8, 1.8 16V, 2.0, 2.0 16V** 03/94 - 04/02 65 -97 kW	**35-041337** ↰ **35-041344** ↱	**24-020749** OIO	кроме спортивной подвески
B12 PK	**1.6, 1.8, 1.8 16V, 2.0, 2.0 16V** 03/94 - 04/02 65 -97 kW	**46-194329**		Обязанность, предусмотренная экспертизой VA: Глубина (экспертиза): 30 мм HA: Глубина (экспертиза): 30 мм; Нагрузка оси до: 820 кг

PEUGEOT 307 (3A/C)

B1	**1.4, 1.4 16V, 1.4 HDi, 1.6, 1.6 BioFlex, 1.6 HDi, 1.6 HDi 110, 2.0, 2.0 16V, 2.0 HDi 110 FAP, 2.0 HDi 135, 2.0 HDi 90** 08/00 - 50 -130 kW	**12-117932**	**12-224333**	VA: с шариковым подшибником HA: без шарикового подшибника
B3	**1.4, 1.4 16V, 1.6** 08/00 - 55 -80 kW	**37-171933**	**36-171910**	стандартная подвеска; с орг. Номера 09821

Пригодны для			
PEUGEOT			
PEUGEOT 307 (3A/C)			
B3 **1.4, 1.4 16V, 1.6** 08/00 - 55 -80 kW	**37-171940**	**36-171927**	стандартная подвеска; Усиленное оснащение .
B3 **1.4 HDi, 1.6 HDi, 1.6 HDi 110, 2.0, 2.0 16V, 2.0 HDi 110 FAP, 2.0 HDi 135, 2.0 HDi 90** 08/00 - 50 -130 kW	**37-171940**	**36-171910**	стандартная подвеска
B3 **1.4 HDi, 1.6 HDi, 1.6 HDi 110, 2.0, 2.0 16V, 2.0 HDi 110 FAP, 2.0 HDi 135, 2.0 HDi 90** 08/00 - 50 -130 kW	**37-171940**	**36-171927**	стандартная подвеска; Усиленное оснащение .
B4 **1.4, 1.4 16V, 1.4 HDi, 1.6, 1.6 BioFlex, 1.6 HDi, 1.6 HDi 110, 2.0, 2.0 16V, 2.0 HDi 110 FAP, 2.0 HDi 135, 2.0 HDi 90** 08/00 - 50 -130 kW	**22-113115**	**19-113128**	стандартная подвеска
B6 Sport **1.4, 1.4 16V, 1.4 HDi, 1.6, 1.6 BioFlex, 1.6 HDi, 1.6 HDi 110, 2.0, 2.0 16V, 2.0 HDi 110 FAP, 2.0 HDi 135, 2.0 HDi 90** 08/00 - 50 -130 kW	**35-052746**	**24-068604**	
B8 **1.4, 1.4 16V, 1.4 HDi, 1.6, 1.6 BioFlex, 1.6 HDi, 1.6 HDi 110, 2.0, 2.0 16V, 2.0 HDi 110 FAP, 2.0 HDi 135, 2.0 HDi 90** 08/00 - 50 -130 kW	**35-052753**	**24-068611**	
B12 PK **1.4, 1.4 16V, 1.6, 1.6 BioFlex, 2.0, 2.0 16V** 08/00 - 55 -130 kW	**46-190635**		Обязанность, предусмотренная экспертизой VA: Глубина (экспертиза): 30 мм; Нагрузка оси до: 1050 кг HA: Глубина (экспертиза): 30 мм; Нагрузка оси до: 900 кг
B12 PK **1.4 HDi, 1.6 HDi, 2.0 HDi 110 FAP, 2.0 HDi 135, 2.0 HDi 90** 08/00 - 50 -100 kW	**46-190642**		Обязанность, предусмотренная экспертизой VA: Глубина (экспертиза): 30 мм; Нагрузка оси до: 1100 кг HA: Глубина (экспертиза): 30 мм; Нагрузка оси до: 900 кг
B12 SL **1.4, 1.4 16V, 1.4 HDi, 1.6, 1.6 BioFlex, 1.6 HDi, 1.6 HDi 110, 2.0, 2.0 16V, 2.0 HDi 110 FAP, 2.0 HDi 135, 2.0 HDi 90** 08/00 - 50 -130 kW	**46-190659**		Обязанность, предусмотренная экспертизой VA: Глубина (экспертиза): 40-50 мм; Нагрузка оси до: 1020 кг HA: Глубина (экспертиза): 30 мм; Нагрузка оси до: 900 кг
B14 **1.4, 1.4 16V, 1.4 HDi, 1.6, 1.6 BioFlex, 1.6 HDi, 1.6 HDi 110, 2.0, 2.0 16V, 2.0 HDi 110 FAP, 2.0 HDi 135, 2.0 HDi 90** 08/00 - 50 -130 kW	**47-100817**		Обязанность, предусмотренная экспертизой VA: Глубина (экспертиза): 45-55 мм; Нагрузка оси до: 1065 кг HA: Глубина (экспертиза): 30-50 мм; Нагрузка оси до: 1065 кг
PEUGEOT 307 Break (3E)			
B1 **1.4, 1.4 16V, 1.4 HDi, 1.6 16V, 1.6 BioFlex, 1.6 HDi, 1.6 HDi 110 FAP, 2.0, 2.0 16V, 2.0 HDI 110, 2.0 HDi 135 FAP, 2.0 HDI 90** 03/02 - 50 -130 kW	**12-117932**	**12-224333**	VA: с шариковым подшибником HA: без шарикового подшибника
B3 **1.4, 1.4 16V, 1.6 16V** 03/02 - 55 -80 kW	**37-171933**	**36-171910**	стандартная подвеска
B3 **1.4, 1.4 16V, 1.6 16V** 03/02 - 55 -80 kW	**37-171940**	**36-171927**	стандартная подвеска; Усиленное оснащение .
B3 **1.4 HDi, 1.6 HDi, 1.6 HDi 110 FAP, 2.0, 2.0 16V, 2.0 HDI 110, 2.0 HDi 135 FAP, 2.0 HDI 90** 03/02 - 50 -130 kW	**37-171940**	**36-171910**	стандартная подвеска
B3 **1.4 HDi, 1.6 HDi, 1.6 HDi 110 FAP, 2.0, 2.0 16V, 2.0 HDI 110, 2.0 HDi 135 FAP, 2.0 HDI 90** 03/02 - 50 -130 kW	**37-171940**	**36-171927**	стандартная подвеска; Усиленное оснащение .

P

Пригодны для			
PEUGEOT			
PEUGEOT 307 Break (3E)			
B4 **1.4, 1.4 16V, 1.4 HDi, 1.6 16V, 1.6 BioFlex, 1.6 HDi, 1.6 HDi 110 FAP, 2.0, 2.0 16V, 2.0 HDI 110, 2.0 HDi 135 FAP, 2.0 HDI 90** 03/02 - 50 -130 kW	**22-113115**	**19-113135**	стандартная подвеска
B6 Sport **1.4, 1.4 16V, 1.4 HDi, 1.6 16V, 1.6 BioFlex, 1.6 HDi, 1.6 HDi 110 FAP, 2.0, 2.0 16V, 2.0 HDI 110, 2.0 HDi 135 FAP, 2.0 HDI 90** 03/02 - 50 -130 kW	**35-052746**	**24-068604**	
B8 **1.4, 1.4 16V, 1.4 HDi, 1.6 16V, 1.6 BioFlex, 1.6 HDi, 1.6 HDi 110 FAP, 2.0, 2.0 16V, 2.0 HDI 110, 2.0 HDi 135 FAP, 2.0 HDI 90** 03/02 - 50 -130 kW	**35-052753**	**24-068611**	
B14 **1.4, 1.4 16V, 1.4 HDi, 1.6 16V, 1.6 BioFlex, 1.6 HDi, 1.6 HDi 110 FAP, 2.0, 2.0 16V, 2.0 HDI 110, 2.0 HDi 135 FAP, 2.0 HDI 90** 03/02 - 50 -130 kW	**47-100817**		Обязанность, предусмотренная экспертизой VA: Глубина (экспертиза): 45-55 мм; Нагрузка оси до: 1065 кг HA: Глубина (экспертиза): 30-50 мм; Нагрузка оси до: 1065 кг
PEUGEOT 307 SW (3H)			
B1 **1.4, 1.4 16V, 1.6 16V, 1.6 BioFlex, 1.6 D, 1.6 HDi 110, 2.0 16V, 2.0 HDI 110, 2.0 HDi 135, 2.0 HDI 90** 03/02 - 55 -103 kW	**12-117932**	**12-224333**	VA: с шариковым подшибником HA: без шарикового подшибника
B3 **1.4, 1.4 16V, 1.6 16V** 03/02 - 55 -80 kW	**37-171933**	**36-171910**	стандартная подвеска
B3 **1.4, 1.4 16V, 1.6 16V** 03/02 - 55 -80 kW	**37-171940**	**36-171927**	стандартная подвеска; Усиленное оснащение .
B3 **1.6 D, 1.6 HDi 110, 2.0 16V, 2.0 HDI 110, 2.0 HDi 135, 2.0 HDI 90** 03/02 - 66 -103 kW	**37-171940**	**36-171910**	стандартная подвеска
B3 **1.6 D, 1.6 HDi 110, 2.0 16V, 2.0 HDI 110, 2.0 HDi 135, 2.0 HDI 90** 03/02 - 66 -103 kW	**37-171940**	**36-171927**	стандартная подвеска; Усиленное оснащение .
B4 **1.4, 1.4 16V, 1.6 16V, 1.6 BioFlex, 1.6 D, 1.6 HDi 110, 2.0 16V, 2.0 HDI 110, 2.0 HDi 135, 2.0 HDI 90** 03/02 - 55 -103 kW	**22-113115**	**19-113135**	стандартная подвеска
B6 Sport **1.4, 1.4 16V, 1.6 16V, 1.6 BioFlex, 1.6 D, 1.6 HDi 110, 2.0 16V, 2.0 HDI 110, 2.0 HDi 135, 2.0 HDI 90** 03/02 - 55 -103 kW	**35-052746**	**24-068604**	
B8 **1.4, 1.4 16V, 1.6 16V, 1.6 BioFlex, 1.6 D, 1.6 HDi 110, 2.0 16V, 2.0 HDI 110, 2.0 HDi 135, 2.0 HDI 90** 03/02 - 55 -103 kW	**35-052753**	**24-069687**	
B14 **1.4, 1.4 16V, 1.6 16V, 1.6 BioFlex, 1.6 D, 1.6 HDi 110, 2.0 16V, 2.0 HDI 110, 2.0 HDi 135, 2.0 HDI 90** 03/02 - 55 -103 kW	**47-100817**		Обязанность, предусмотренная экспертизой VA: Глубина (экспертиза): 45-55 мм; Нагрузка оси до: 1065 кг HA: Глубина (экспертиза): 30-50 мм; Нагрузка оси до: 1065 кг
PEUGEOT 307 CC (3B)			
B1 **1.6 16V, 2.0 16V, 2.0 HDi 135 FAP** 10/03 - 80 -130 kW	**12-117932**	**12-224333**	VA: с шариковым подшибником HA: без шарикового подшибника

P

Пригодны для			

PEUGEOT

PEUGEOT 307 CC (3B)

B3	**1.6 16V** 03/05 - 80 kW	**37-171933**	**36-171910**	стандартная подвеска
B3	**1.6 16V** 03/05 - 80 kW	**37-171940**	**36-171927**	стандартная подвеска; Усиленное оснащение .
B3	**2.0 16V, 2.0 HDi 135 FAP** 10/03 - 100 -130 kW	**37-171940**	**36-171910**	стандартная подвеска
B3	**2.0 16V, 2.0 HDi 135 FAP** 10/03 - 100 -130 kW	**37-171940**	**36-171927**	стандартная подвеска; Усиленное оснащение .
B4	**1.6 16V, 2.0 16V, 2.0 HDi 135 FAP** 10/03 - 80 -130 kW	**22-113115**	**19-113135**	
B6 Sport	**1.6 16V, 2.0 16V, 2.0 HDi 135 FAP** 10/03 - 80 -130 kW	**35-052746**	**24-068604**	
B8	**1.6 16V, 2.0 16V, 2.0 HDi 135 FAP** 10/03 - 80 -130 kW	**35-052753**	**24-068611**	
B14	**1.6 16V, 2.0 16V, 2.0 HDi 135 FAP** 10/03 - 80 -130 kW	**47-100817**		Обязанность, предусмотренная экспертизой VA: Глубина (экспертиза): 45-55 мм; Нагрузка оси до: 1065 кг HA: Глубина (экспертиза): 30-50 мм; Нагрузка оси до: 1065 кг

PEUGEOT 308 (4A_, 4C_)

B1	**1.4 16V, 1.6 16V, 1.6 BioFlex, 1.6 GTi, 1.6 HDi, 2.0 HDi** 09/07 - 66 -147 kW	**12-226559**		VA: без шарикового подшибника
B1	**1.4 16V** 12/09 - 72 kW	**12-226559**		VA: без шарикового подшибника; Код двигателя: EP3C
B4	**1.4 16V, 1.6 16V, 1.6 BioFlex, 1.6 GTi, 1.6 HDi, 2.0 HDi** 09/07 - 66 -147 kW	**22-183699**	**19-170381**	стандартная подвеска
B6 Sport	**1.4 16V, 1.6 16V, 1.6 BioFlex, 1.6 GTi, 1.6 HDi, 2.0 HDi** 09/07 - 66 -147 kW	**35-165453**	**24-165464**	
B8	**1.4 16V, 1.6 16V, 1.6 BioFlex, 1.6 GTi, 1.6 HDi, 2.0 HDi** 09/07 - 66 -147 kW	**35-165675**	**24-165686**	
B14	**1.4 16V, 1.6 16V, 1.6 BioFlex, 1.6 GTi, 1.6 HDi, 2.0 HDi** 09/07 - 66 -147 kW	**47-100817**		Обязанность, предусмотренная экспертизой VA: Глубина (экспертиза): 40-50 мм; Нагрузка оси до: 1065 кг HA: Глубина (экспертиза): 35-50 мм; Нагрузка оси до: 1065 кг

PEUGEOT 308 SW

B1	**1.4 16V, 1.6 16V, 1.6 HDi, 2.0 HDi** 09/07 - 66 -128 kW	**12-226559**		VA: без шарикового подшибника
B4	**1.4 16V, 1.6 16V, 1.6 HDi, 2.0 HDi** 09/07 - 66 -128 kW	**22-183699**	**19-194172**	стандартная подвеска

PEUGEOT 308 CC

B1	**1.6 16V, 1.6 HDi, 1.6 THP, 2.0 D, 2.0 HDi** 04/09 - 82 -147 kW	**12-226559**		VA: без шарикового подшибника
B4	**1.6 16V, 1.6 HDi, 2.0 D, 2.0 HDi** 04/09 - 82 -120 kW	**22-183699**	**19-193472**	

Пригодны для			

PEUGEOT

PEUGEOT 308 CC

B6 Sport	**1.6 16V, 1.6 HDi, 2.0 D** 04/09 - 82 -110 kW	**35-165453**	**24-165686**	
B8	**1.6 16V, 1.6 HDi, 2.0 D** 04/09 - 82 -110 kW	**35-165675**	**24-165686**	
B14	**1.6 16V, 1.6 HDi, 2.0 D** 04/09 - 82 -110 kW	**47-100817**		Обязанность, предусмотренная экспертизой VA: Глубина (экспертиза): 40-50 мм; Нагрузка оси до: 1065 кг HA: Глубина (экспертиза): 35-50 мм; Нагрузка оси до: 1065 кг

PEUGEOT 309 I (10C, 10A)

B2	**1.1, 1.3, 1.3 XL, 1.4, 1.5, 1.6, 1.6 KAT, 1.9, 1.9 D** 10/85 - 12/89 40 -83 kW	**17-053310** **11-101376** SP	**15-069153**	
B3	**1.1, 1.3, 1.3 XL, 1.4, 1.5, 1.6, 1.6 KAT, 1.9, 1.9 D** 10/85 - 12/89 40 -83 kW	**36-160785**		стандартная подвеска
B4	**1.1, 1.3, 1.3 XL, 1.4, 1.5, 1.6, 1.6 KAT, 1.9 D** 10/85 - 12/89 40 -83 kW	**22-040916** **11-101376** SP	**19-019314**	
B4	**1.9, 1.9 GTI** 10/85 - 07/89 72 -94 kW	**22-041043** **22-041050** **11-101376** SP	**19-019314**	
B6 Sport	**1.1, 1.3, 1.3 XL, 1.4, 1.6, 1.6 KAT, 1.9, 1.9 D** 10/85 - 12/89 40 -83 kW		**24-010399**	HA: Параметр: 368/70
B6 Sport	**1.9 GTI** 10/86 - 07/89 88 -94 kW	**35-005469** **35-005452**	**24-010399**	HA: Параметр: 368/70
MS	**1.1, 1.3, 1.3 XL, 1.4, 1.5, 1.6, 1.6 KAT, 1.9, 1.9 D, 1.9 GTI** 10/85 - 12/89 40 -94 kW	*35-005483* *35-005476*	**24-010382**	HA: Параметр: 345/207

PEUGEOT 309 II (3C, 3A)

B2	**1.1, 1.4, 1.6** 07/89 - 12/93 40 -69 kW	**17-053310** **11-101376** SP	**15-069153**	
B3	**1.1, 1.4, 1.6, 1.8 Diesel, 1.8 TD, 1.9, 1.9 Diesel** 07/89 - 12/93 40 -80 kW	**36-160785**		стандартная подвеска
B4	**1.1, 1.4, 1.6** 07/89 - 12/93 40 -69 kW	**22-040916** **11-101376** SP	**19-019314**	
B4	**1.8 Diesel, 1.8 TD, 1.9, 1.9 Diesel, 1.9 GTI, 1.9 GTI 16V** 07/89 - 12/93 44 -116 kW	**22-041043** **22-041050** **11-101376** SP	**19-019314**	
B6 Sport	**1.1, 1.4, 1.6, 1.8 Diesel, 1.9, 1.9 Diesel** 07/89 - 12/93 40 -80 kW		**24-010399**	HA: Параметр: 368/70
B6 Sport	**1.9 GTI, 1.9 GTI 16V** 07/89 - 12/93 88 -116 kW	**35-005469** **35-005452**	**24-010399**	HA: Параметр: 368/70

PEUGEOT 405 I (15B)

B2	**1.4, 1.6, 1.8 Turbo Diesel, 1.9, 1.9 4x4, 1.9 Diesel, 1.9 Injection, 1.9 Sport MI-16** 01/87 - 12/92 47 -116 kW	**11-101376** SP	**15-069160**	

P

Пригодны для			
PEUGEOT			
PEUGEOT 405 I (15B)			
B3 **1.4, 1.6, 1.8 Turbo Diesel, 1.9, 1.9 Diesel, 1.9 Injection** 01/87 - 12/92 47 -93 kW	**36-160778**		стандартная подвеска
B4 **1.4, 1.6, 1.8 Turbo Diesel, 1.9, 1.9 4x4, 1.9 Diesel, 1.9 Injection, 1.9 Sport MI-16** 01/87 - 12/92 47 -116 kW	**22-045683** **11-101376** SP	**19-029368** OIO	
B6 Sport **1.6, 1.8 Turbo Diesel, 1.9, 1.9 Diesel, 1.9 Injection, 1.9 Sport MI-16** 01/87 - 12/93 47 -116 kW	**35-005520**	**24-015103** OIO	
B6 Sport **1.9 4x4** 07/88 - 12/92 80 kW	**35-005520**		
PEUGEOT 405 I Break (15E)			
B2 **1.4, 1.6, 1.8 GLD, 1.8 TD, 1.9, 1.9 D** 05/88 - 08/92 44 -88 kW	**11-101376** SP	**15-069160** OIO	
B4 **1.4, 1.6, 1.8 GLD, 1.8 TD, 1.9, 1.9 D** 05/88 - 08/92 44 -88 kW	**22-045683** **11-101376** SP	**19-029368** OIO	
B6 Sport **1.4, 1.6, 1.8 GLD, 1.8 TD, 1.9, 1.9 D** 05/88 - 08/92 44 -88 kW	**35-005520**	**24-015103** OIO	
PEUGEOT 405 II (4B)			
B2 **1.4, 1.6, 1.8, 1.9 D, 1.9 TD, 2.0, 2.0 X4, 2.0 16V** 08/92 - 10/95 47 -110 kW	**11-101376** SP	**15-069160** OIO	
B3 **1.4, 1.6, 1.8, 1.9 D, 1.9 TD, 2.0, 2.0 16V** 08/92 - 10/95 47 -110 kW	**36-160778**		стандартная подвеска
B4 **1.4, 1.6, 1.8, 1.9 D, 1.9 TD, 2.0, 2.0 X4, 2.0 16V** 08/92 - 10/95 47 -110 kW	**22-045683** **11-101376** SP	**19-029368** OIO	
PEUGEOT 405 II Break (4E)			
B2 **1.4, 1.6, 1.8, 1.9 D, 1.9 TD, 2.0, 2.0 4x4** 08/92 - 10/96 47 -89 kW	**11-101376** SP	**15-069160** OIO	
B4 **1.4, 1.6, 1.8, 1.9 D, 1.9 TD, 2.0, 2.0 4x4** 08/92 - 10/96 47 -89 kW	**22-045683** **11-101376** SP	**19-029368** OIO	
PEUGEOT 406 (8B)			
B1 **1.6, 1.8, 1.8 16V, 1.9 D, 1.9 SL, 1.9 TD, 2.0, 2.0 16V, 2.0 16V HPi, 2.0 HDi 110, 2.0 HDI 90, 2.0 Turbo, 2.1 TD 12V, 2.2, 2.2 HDi, 3.0 24V, 3.0 V6** 11/95 - 05/04 51 -152 kW	**12-117796**		VA: с шариковым подшибником
B3 **1.6, 1.8, 1.8 16V, 1.9 D, 2.0 16V, 2.0 16V HPi, 2.0 HDI 110, 3.0 24V** 11/95 - 05/04 55 -140 kW		**36-218967**	стандартная подвеска
B3 **1.6, 1.8, 1.8 16V, 1.9 D, 1.9 TD, 2.0 16V, 2.0 16V HPi, 2.0 HDI 110, 2.0 Turbo, 2.1 TD 12V, 2.2, 2.2 HDi, 3.0 24V, 3.0 V6** 11/95 - 05/04 55 -152 kW		**36-211272**	стандартная подвеска; Усиленное оснащение .

Пригодны для			

PEUGEOT

PEUGEOT 406 (8B)

B3	**1.8 16V** 10/00 - 05/04 85 kW	36-202928		стандартная подвеска; Вид топлива: Сжиженный газ (LPG)
B3	**1.8** 05/97 - 11/97 66 kW	36-202928		стандартная подвеска; с кондиционером
B3	**1.8 16V** 11/97 - 12/99 81 kW	36-218943		стандартная подвеска; тип модели: SV/GLX/GTX; с кондиционером
B3	**2.0 Turbo** 11/97 - 12/99 108 kW	36-218943		стандартная подвеска; тип модели: SRI
B3	**2.0 Turbo** 04/96 - 05/04 108 kW		36-218974	стандартная подвеска
B3	**2.2** 07/00 - 05/04 116 kW	36-218998	36-218974	стандартная подвеска
B3	**3.0 V6** 03/00 - 05/04 152 kW	36-218981	36-218974	стандартная подвеска; механическая КПП
B3	**3.0 V6** 03/00 - 05/04 152 kW	36-214426	36-218974	стандартная подвеска; АКПП
B3	**1.9 TD** 01/96 - 11/97 66 -68 kW	36-218943	36-218967	стандартная подвеска; тип модели: SV/GLX; без кондиционера
B3	**1.9 TD** 01/96 - 12/99 66 -68 kW	36-218950	36-218967	стандартная подвеска; с кондиционером
B3	**2.0 HDi 110** 06/98 - 05/04 79 -80 kW	36-218943	36-218967	стандартная подвеска; без кондиционера
B3	**2.0 HDi 110** 06/98 - 05/04 79 -80 kW	36-218950	**36-211272**	стандартная подвеска; с кондиционером
B3	**2.1 TD 12V** 01/96 - 11/97 80 kW	36-218981	36-218974	стандартная подвеска; без кондиционера
B3	**2.1 TD 12V** 01/96 - 11/97 80 kW	36-214426	36-218974	стандартная подвеска; с кондиционером
B3	**2.1 TD 12V** 12/97 - 12/99 80 kW	36-214426	36-218974	стандартная подвеска; тип модели: GTX/GLX/SVE
B3	**2.1 TD 12V** 12/97 - 12/99 80 kW	36-218943	36-218974	стандартная подвеска; тип модели: SR/ST/LX; без кондиционера
B3	**2.1 TD 12V** 12/97 - 12/99 80 kW	36-218950	36-218974	стандартная подвеска; тип модели: SR/ST/LX; с кондиционером
B3	**2.2 HDi** 03/00 - 05/04 98 kW	36-218950	36-218967	стандартная подвеска
B4	**1.6, 1.8, 1.8 16V, 1.9 SL, 2.0, 2.0 16V, 2.0 16V HPi, 2.0 Turbo, 2.2, 3.0 24V** 11/95 - 05/04 51 -140 kW	**22-046833** **22-046826**	**19-061238**	стандартная подвеска
B4	**1.9 D, 2.0 HDi 110, 2.0 HDI 90, 2.2 HDi, 3.0 V6** 10/96 - 05/04 55 -152 kW	**22-046833** **22-046826**	**19-061245**	
B4	**1.9 TD, 2.1 TD 12V** CH-Nr. - 05/04 66 -80 kW	**22-046833** **22-046826**	**19-061245**	CH.Nr.: 7665 ->

PEUGEOT 406 Break (8E/F)

B1	**1.9 D, 1.9 TD, 2.0 16V, 2.0 HDi 110, 2.0 HDI 90, 2.0 Turbo, 2.1 TD 12V, 2.2 HDI, 3.0 24V, 3.0 V6** 10/96 - 10/04 55 -152 kW	**12-117796**		VA: с шариковым подшибником

Пригодны для			

PEUGEOT

PEUGEOT 406 Break (8E/F)

B3	**1.8 16V** 10/00 - 10/04 85 kW	36-202928		стандартная подвеска; Вид топлива: Сжиженный газ (LPG)
B3	**1.8** 05/97 - 11/97 66 kW	36-202928		стандартная подвеска; с кондиционером
B3	**1.8, 1.8 16V, 1.9 D, 1.9 TD, 2.0 16V, 2.0 16V HPi, 2.0 HDi 110, 2.0 HDI 90, 2.2 HDI** 10/96 - 10/04 55 -103 kW		**36-211272**	стандартная подвеска; Усиленное оснащение .
B3	**1.9 TD** 10/96 - 11/97 66 kW	36-218943		стандартная подвеска; тип модели: SV/GLX; без кондиционера
B3	**1.9 TD** 10/96 - 12/99 66 kW	36-218950		стандартная подвеска; с кондиционером
B3	**2.2 HDI** 03/00 - 10/04 98 kW	36-218950	**36-215331**	стандартная подвеска
B4	**2.0 Turbo, 2.1 TD 12V, 2.2 HDI, 3.0 24V, 3.0 V6** 10/96 - 10/04 80 -152 kW	**22-046833** ↰ **22-046826** ↱	**19-061245**	стандартная подвеска
B4	**1.9 D, 1.9 TD, 2.0 16V, 2.0 HDi 110, 2.0 HDI 90** 10/96 - 10/04 55 -99 kW	**22-046833** ↰ **22-046826** ↱	**19-061245**	исполнение для плохих дорог

PEUGEOT 406 купе (8C)

B1	**1.8, 2.0 16V, 2.2, 2.2 HDI FAP, 3.0 V6 24V** 03/97 - 12/04 82 -140 kW	**12-117796**		VA: с шариковым подшибником
B4	**1.8, 2.0 16V, 2.2, 2.2 HDI FAP** 03/97 - 12/04 82 -116 kW	**22-046833** ↰ **22-046826** ↱	**19-061238**	
B4	**3.0 V6, 3.0 V6 24V** 03/97 - 12/04 140 -152 kW	**22-046833** ↰ **22-046826** ↱	**19-061245**	

PEUGEOT 407 (6D_)

B3	**1.8, 1.8 16V** 05/04 - 85 -92 kW	36-219681	36-219698	стандартная подвеска
B3	**2.0, 2.0 16V** 05/04 - 100 -103 kW	36-219704	36-219698	стандартная подвеска; механическая КПП
B3	**2.0, 2.0 16V** 05/04 - 100 -103 kW	36-219704	36-219711	стандартная подвеска; для автомобилей без сдвигаемой панели крыши; АКПП
B3	**2.2, 2.2 16V** 05/04 - 116 -120 kW		36-219698	стандартная подвеска
B3	**1.6 HDi 110** 05/04 - 80 kW	36-219681	36-219698	стандартная подвеска; для автомобилей без сдвигаемой панели крыши
B3	**2.0 HDi 135** 05/04 - 100 kW		36-219711	стандартная подвеска
B4	**1.6 HDi 110, 1.8, 1.8 16V, 2.0, 2.0 16V, 2.0 HDi, 2.0 HDi 135, 2.2, 2.2 16V, 2.2 HDi 170, 2.7 HDi** 05/04 - 80 -150 kW	**19-146171**	**19-146188**	без электронн. регулирования аморт. Силы
B6 Sport	**1.6 HDi 110, 1.8, 1.8 16V, 2.0, 2.0 16V, 2.0 HDi, 2.0 HDi 135, 2.2, 2.2 16V, 2.2 HDi 170, 2.7 HDi, 3.0** 05/04 - 80 -155 kW	**24-122740**	**24-122757**	без электронн. регулирования аморт. Силы

P

Пригодны для			

PEUGEOT

PEUGEOT 407 (6D_)

B8	**1.6 HDi 110, 1.8, 1.8 16V, 2.0, 2.0 16V, 2.0 HDi, 2.0 HDi 135, 2.2, 2.2 16V, 2.2 HDi 170, 2.7 HDi, 3.0** 05/04 - 80 -155 kW	**24-122764**	**24-122771**	без электронн. регулирования аморт. Силы

PEUGEOT 407 SW (6E_)

B3	**1.8, 1.8 16V** 05/04 - 85 -92 kW	**36-219704**	**36-219728**	стандартная подвеска
B3	**2.0, 2.0 16V** 05/04 - 100 -103 kW	**36-219704**	**36-219728**	стандартная подвеска; механическая КПП
B3	**2.0, 2.0 16V** 05/04 - 100 -103 kW	**36-219681**	**36-219735**	стандартная подвеска; АКПП
B3	**1.6 HDi 110, 2.0 HDi 135, 2.2, 2.2 16V** 05/04 - 80 -120 kW		**36-219735**	стандартная подвеска
B4	**1.6 HDi 110, 1.8, 1.8 16V, 2.0, 2.0 16V, 2.0 Bioflex, 2.0 HDi, 2.0 HDi 135, 2.2, 2.2 16V, 2.2 HDi, 2.2 HDi 170, 2.7 HDi** 05/04 - 80 -150 kW	**19-146171**	**19-146188**	без электронн. регулирования аморт. Силы
B6 Sport	**1.6 HDi 110, 1.8, 1.8 16V, 2.0, 2.0 16V, 2.0 Bioflex, 2.0 HDi, 2.0 HDi 135, 2.2, 2.2 16V, 2.2 HDi, 2.2 HDi 170, 2.7 HDi, 3.0** 05/04 - 80 -155 kW	**24-122740**	**24-122757**	без электронн. регулирования аморт. Силы
B8	**1.6 HDi 110, 1.8, 1.8 16V, 2.0, 2.0 16V, 2.0 Bioflex, 2.0 HDi, 2.0 HDi 135, 2.2, 2.2 16V, 2.2 HDi, 2.2 HDi 170, 2.7 HDi, 3.0** 05/04 - 80 -155 kW	**24-122764**	**24-122771**	без электронн. регулирования аморт. Силы

PEUGEOT 407 купе (6C_)

B4	**2.0 HDi, 2.2 16V, 2.7 HDi** 10/05 - 100 -150 kW	**19-146171**	**19-146188**	без электронн. регулирования аморт. Силы
B6 Sport	**2.0 HDi, 2.2 16V, 2.7 HDi, 3.0 HDi, 3.0 V6** 10/05 - 100 -177 kW	**24-122740**	**24-122757**	без электронн. регулирования аморт. Силы
B8	**2.0 HDi, 2.2 16V, 2.7 HDi, 3.0 HDi, 3.0 V6** 10/05 - 120 -177 kW	**24-122764**	**24-122771**	без электронн. регулирования аморт. Силы

PEUGEOT 504 (A_, M_)

B3	**1.8, 1.8 Injection, 2.0, 2.0 TI** 01/71 - 06/83 55 -78 kW		**36-160952**	стандартная подвеска
B3	**1.9 D, 2.1 D, D** 02/71 - 07/86 40 -51 kW		**36-160952**	стандартная подвеска
B4	**1.8, 1.8 Injection, 1.9 D, 2.0, 2.0 TI, 2.1 D, D** CH-Nr. - 12/83 40 -78 kW	**11-101918** SP		CH.Nr.: 2 181 357 ->

PEUGEOT 504 Break (D_, F_)

B3	**1.8, 2.0, 2.1 D, 2.3 D** 04/71 - 07/86 48 -68 kW		**36-160945**	стандартная подвеска
B4	**1.8, 2.0, 2.1 D, 2.3 D** 04/71 - 07/86 48 -68 kW	**11-101918** SP		

P

Пригодны для			
PEUGEOT			
PEUGEOT 504 купе			
B3 **2.0, 2.7** 10/74 - 08/84 75 -106 kW		**36-160952**	стандартная подвеска
B4 **2.0** 10/74 - CH-Nr. 75 -78 kW	**11-101918** SP		-> CH.Nr.: 2 181 356
B4 **2.0** CH-Nr. - 08/84 75 -78 kW	**11-101918** SP		CH.Nr.: 2 181 357 ->
B4 **2.7** CH-Nr. - 08/84 106 kW	**11-101918** SP		CH.Nr.: 2 085 066 ->
PEUGEOT 504 кабрио			
B4 **2.0** 10/74 - CH-Nr. 75 -78 kW	**11-101918** SP		-> CH.Nr.: 2 085 065
B4 **2.0** CH-Nr. - 08/84 75 -78 kW	**11-101918** SP		CH.Nr.: 2 085 066 ->
PEUGEOT 504 пикап (E_)			
B4 **1.6, 1.8, 1.9 D, 2.1 D, 2.3 D** 01/80 - 12/89 40 -55 kW	**11-101918** SP		
PEUGEOT 505 (551A)			
B3 **1.8, 2.0, 2.0 TI,STI, 2.2, 2.8** 05/81 - 08/90 55 -124 kW		**36-160914**	стандартная подвеска
B3 **2.3 Turbo Diesel, 2.5 Diesel, 2.5 Turbo Diesel** 09/80 - 12/93 51 -77 kW	**36-160839**	**36-160914**	стандартная подвеска
B4 **1.8, 2.0, 2.0 TI,STI, 2.2, 2.2 GTI, 2.3 Turbo Diesel, 2.5 Diesel, 2.5 Turbo Diesel, 2.8** 09/80 - CH-Nr. 51 -124 kW	**11-101918** SP		-> CH.Nr.: 1 845 000
B4 **1.8, 2.0, 2.0 TI,STI, 2.2, 2.2 GTI, 2.3 Turbo Diesel, 2.5 Diesel, 2.5 Turbo Diesel, 2.8** CH-Nr. - 08/90 51 -124 kW	*11-101420* SP		CH.Nr.: 1 845 001 ->
B4 **2.2 Turbo Injection** 03/84 - CH-Nr. 110 -128 kW	**11-101918** SP		-> CH.Nr.: 1 887 751; без АБС
B4 **2.2 Turbo Injection** CH-Nr. - 12/88 110 -128 kW	*11-101420* SP		CH.Nr.: 1 887 752 ->
B4 **2.2 Turbo Injection** CH-Nr. - 12/88 110 -128 kW	**11-101918** SP		CH.Nr.: 1 965 001 ->; с АБС
PEUGEOT 505 Break (551D)			
B3 **2.3 Diesel, 2.5 Diesel, 2.5 Turbo Diesel** 04/82 - 12/93 51 -77 kW	**36-160839**		стандартная подвеска
B4 **2.0, 2.2, 2.2 GTI, 2.3 Diesel, 2.5 Diesel, 2.5 Turbo Diesel** 04/82 - CH-Nr. 51 -90 kW	**11-101918** SP		-> CH.Nr.: 1 875 000
B4 **2.0, 2.2, 2.2 GTI, 2.3 Diesel, 2.5 Diesel, 2.5 Turbo Diesel** CH-Nr. - 12/93 51 -90 kW	*11-101420* SP		CH.Nr.: 1 875 001 ->
PEUGEOT 604 (561A_)			
B3 **2.7 SL, 2.7 TI,STI, 2.8 GTI** 08/77 - 07/87 100 -110 kW		**36-160891**	стандартная подвеска

P

Пригодны для			
PEUGEOT			
PEUGEOT 604 (561A_)			
B3 **2.3 TD, 2.5 TD** 09/79 - 12/86 59 -66 kW	**36-160839**	**36-160891**	стандартная подвеска
B4 **2.0, 2.3 TD, 2.5 TD, 2.7 SL, 2.7 TI,STI, 2.8 GTI** 08/77 - 07/87 59 -110 kW	**11-101918** SP		
PEUGEOT 605 (6B)			
B4 **2.0, 2.0 16V, 2.0 Turbo, 2.1 D, 2.1 TD 12V, 2.1 Turbo Diesel, 2.5 Turbo Diesel, 3.0, 3.0 SV 24** 08/89 - 07/95 60 -147 kW	**22-040695** **22-040701**	**19-019338** OIO	
B4 **2.0, 2.0 16V, 2.0 Turbo, 2.1 TD 12V, 2.1 Turbo Diesel, 2.5 Turbo Diesel, 3.0, 3.0 SV 24, 3.0 V6** 07/95 - 09/99 79 -147 kW	**22-110893** **22-110909**	**19-110912** OIO	
PEUGEOT 607 (9D, 9U)			
B4 **2.0, 2.0 HDi, 2.2 16V, 2.2 HDI, 2.7 HDi 24V, 3.0 V6 24V** 02/00 - 79 -155 kW	**22-128249** **22-128256**	**19-128269** OIO	стандартная подвеска
PEUGEOT 806 (221)			
B1 **1.8** 07/95 - 08/02 73 kW	**12-117505** **12-117499**		VA: с шариковым подшибником
B4 **1.8, 1.9 TD, 2.0, 2.0 16V, 2.0 HDI, 2.0 Turbo, 2.1 td 12V** 06/94 - CH-Nr. 66 -108 kW	**22-046734**	**19-061054** OIO	-> CH.Nr.: 7608
B4 **1.8, 1.9 TD, 2.0, 2.0 16V, 2.0 HDI, 2.0 Turbo, 2.1 td 12V** CH-Nr. - 08/02 66 -108 kW	**22-046734**	**19-110547** OIO	CH.Nr.: 7609 ->
PEUGEOT 807 (E)			
B3 **2.0, 2.2** 06/02 - 100 -116 kW	**36-217533**	**36-217601**	стандартная подвеска; до орг. Номера 09533
B3 **2.0 16V, 3.0 V6** 06/02 - 103 -150 kW		**36-217601**	стандартная подвеска
B3 **2.0 HDi** 06/02 - 79 kW	**36-217564**	**36-217601**	стандартная подвеска
B4 **2.0, 2.0 16V, 2.0 HDi, 2.2, 2.2 HDi, 3.0 V6** 06/02 - 79 -150 kW	**22-128225** **22-139122**	**19-128238** OIO	
PEUGEOT 1007 (KM_)			
B1 **1.4, 1.4 16V, 1.4 HDi, 1.6 16V, 1.6 HDi** 04/05 - 50 -80 kW	**12-226542**		VA: без шарикового подшибника
B3 **1.4, 1.4 16V** 04/05 - 54 -65 kW		**36-219667**	стандартная подвеска
B3 **1.6 16V** 04/05 - 80 kW	**36-219674**	**36-219667**	стандартная подвеска
B4 **1.4, 1.4 16V, 1.4 HDi, 1.6 16V** 04/05 - 50 -80 kW	**22-118608** **22-118615**	**19-223025** OIO	
B6 Sport **1.4, 1.4 16V, 1.4 HDi, 1.6 16V, 1.6 HDi** 04/05 - 50 -80 kW	**35-140795** **35-140801**	**24-140812** OIO	стандартная подвеска

P

Пригодны для			

PEUGEOT

PEUGEOT 1007 (KM_)

PEUGEOT 4007 (GP_)

B4	**2.2 HDi, 2.4 16V** 02/07 - 115 -125 kW	i.V. i.V.	**19-172682**	

PEUGEOT BIPPER (AA_)

B1	**1.4** 02/08 - 54 kW	**12-226504** **12-226481**		VA: с шариковым подшибником
B1	**1.3 HDi 75** 10/10 - 55 kW	**12-226504** **12-226481**		Код двигателя: F13DTE5 VA: с шариковым подшибником
B4	**1.4, 1.4 HDi** 02/08 - 50 -54 kW	**22-189271** **22-189288**	**19-189291**	

PEUGEOT BIPPER Tepee

B1	**1.4** 04/08 - 54 kW	**12-226504** **12-226481**		VA: с шариковым подшибником
B1	**1.3 HDi 75** 10/10 - 55 kW	**12-226504** **12-226481**		Код двигателя: F13DTE5 VA: с шариковым подшибником
B4	**1.4, 1.4 HDi** 04/08 - 50 -54 kW	**22-189271** **22-189288**	**19-189291**	

PEUGEOT EXPERT (224)

B1	**1.6, 1.8, 1.9 D, 1.9 TD, 2.0, 2.0 HDI, 2.0 HDi Comfort** 10/95 - 51 -100 kW	**12-117505** **12-117499**		VA: с шариковым подшибником
B4	**1.6, 1.8, 1.9 D, 1.9 TD** 10/95 - 08/97 51 -74 kW	**22-046734**	**19-068022**	-> CH.Nr.: 7608
B4	**1.6, 1.8, 1.9 D, 1.9 TD** 09/97 - 10/03 51 -74 kW	**22-046734**	**19-135106**	CH.Nr.: 7609-> 9793
B4	**2.0, 2.0 HDI, 2.0 HDi Comfort** 07/00 - 10/03 69 -100 kW	**22-046734**	**19-135106**	-> CH.Nr.: 9793

PEUGEOT EXPERT фургон (222)

B1	**1.6, 1.8, 1.9 D, 1.9 D 70, 1.9 TD, 2.0, 2.0 HDI** 02/96 - 51 -100 kW	**12-117505** **12-117499**		VA: с шариковым подшибником
B4	**1.6, 1.8, 1.9 D, 1.9 TD** 02/96 - 08/97 51 -74 kW	**22-046734**	**19-068022**	-> CH.Nr.: 7608
B4	**1.6, 1.8, 1.9 D, 1.9 D 70, 1.9 TD** 09/97 - 10/03 51 -74 kW	**22-046734**	**19-135106**	CH.Nr.: 7609-> 9793
B4	**2.0, 2.0 HDI** 07/00 - 10/03 69 -100 kW	**22-046734**	**19-135106**	-> CH.Nr.: 9793

PEUGEOT EXPERT с бортовой платформой/ходовая часть (223)

B1	**1.6, 1.9 D, 1.9 TD, 2.0 HDi** 02/96 - 51 -80 kW	**12-117505** **12-117499**		VA: с шариковым подшибником
B4	**1.6, 1.9 D, 1.9 TD** 02/96 - 08/97 51 -68 kW	**22-046734**	**19-068022**	-> CH.Nr.: 7608
B4	**1.6, 1.9 D, 1.9 TD** 09/97 - 10/03 51 -68 kW	**22-046734**	**19-135106**	CH.Nr.: 7609-> 9793

P

Пригодны для			

PEUGEOT

PEUGEOT EXPERT с бортовой платформой/ходовая часть (223)

B4	**1.9 D, 2.0 HDi** 06/98 - 10/03 51 -80 kW	**22-046734**	**19-135106** OIO	-> CH.Nr.: 9793

PEUGEOT EXPERT Tepee (VF3V_)

B4	**1.6 HDi 90, 2.0 16V, 2.0 HDi 120, 2.0 HDi 140** 01/07 - 66 -103 kW		**19-171203** OIO	

PEUGEOT EXPERT фургон (VF3A_, VF3U_, VF3X_)

B4	**1.6 HDi 90, 2.0 16V, 2.0 HDi 120, 2.0 HDi 140** 01/07 - 66 -103 kW		**19-171203** OIO	

PEUGEOT EXPERT с бортовой платформой/ходовая часть

B4	**1.6 HDi 90, 2.0 HDi 120, 2.0 HDi 140** 01/07 - 66 -100 kW		**19-171203** OIO	

PEUGEOT PARTNER Combispace (5F)

B1	**1.1, 1.4, 1.6 16V, 1.8, 1.9 D, 2.0 HDI** 05/96 - 44 -80 kW	**12-117925**		с гидроусилителем VA: с шариковым подшибником
B3	**2.0 HDI** 02/00 - 12/02 66 kW	**36-200580**		стандартная подвеска; без кондиционера
B3	**2.0 HDI** 02/00 - 12/02 66 kW	**36-198153**		стандартная подвеска; с кондиционером
B3	**2.0 HDI** 02/00 - 12/02 66 kW	**36-212545**		стандартная подвеска; для автомобилей со сдвигаемой панелью крыши; без кондиционера
B3	**2.0 HDI** 02/00 - 12/02 66 kW	**36-212552**		стандартная подвеска; для автомобилей со сдвигаемой панелью крыши; с кондиционером
B3	**2.0 HDI** 01/03 - 66 kW	**36-198184**		стандартная подвеска; без кондиционера
B3	**2.0 HDI** 01/03 - 66 kW	**36-215515**		стандартная подвеска; Усиленное оснащение .; без кондиционера
B3	**2.0 HDI** 01/03 - 66 kW	**36-198368**		стандартная подвеска; с кондиционером
B4	**1.1, 1.4, 1.6 16V, 1.6 HDi 75, 1.6 HDi 90, 1.8, 1.9 D, 2.0 HDI** 05/96 - 44 -80 kW	**22-045676** **22-045669** **11-101376** SP	**19-061047** OIO	

PEUGEOT PARTNER фургон (5)

B1	**1.1, 1.4, 1.6, 1.8, 1.8 D, 1.9 D, 2.0 HDi** 05/96 - 43 -80 kW	**12-117925**		с гидроусилителем VA: с шариковым подшибником
B4	**1.1, 1.4, 1.4 BiFuel, 1.6, 1.6 HDi 75, 1.8** 06/96 - 44 -80 kW	**22-045676** **22-045669** **11-101376** SP	**19-061047** OIO	
B4	**1.1, 1.4, 1.4 BiFuel, 1.6, 1.6 HDi 75, 1.6 HDi 90, 1.8, 1.8 D, 1.9 D, 2.0 HDi** 05/96 - 43 -80 kW	**22-045959** **22-045966** **11-101376** SP	**19-061047** OIO	Макс. нагрузка: 800 кг
B4	**1.8 D, 1.9 D** 05/96 - 43 -51 kW	**22-045676** **22-045669** **11-101376** SP	**19-061047** OIO	Макс. нагрузка: 600 кг

P

Пригодны для			
PEUGEOT			
PEUGEOT BOXER автобус (230P)			
B1	**1.9 D, 1.9 TD, 1.9 TD 4x4, 2.0 i, 2.0 i 4x4, 2.5 D, 2.5 D 4x4, 2.5 DT, 2.5 TD, 2.5 TD 4x4, 2.5 TDI, 2.5 TDI 4x4, 2.8 D, 2.8 DTiC, 2.8 HDi, 2.8 HDi Привод на все колеса** 03/94 - 04/02 51 -94 kW	**12-117536** **12-117529**		VA: с шариковым подшибником
B2	**1.9 D, 1.9 TD, 1.9 TD 4x4, 2.0 i, 2.0 i 4x4, 2.5 D, 2.5 D 4x4, 2.5 DT, 2.5 TD, 2.5 TD 4x4, 2.5 TDI, 2.5 TDI 4x4, 2.8 D, 2.8 DTiC, 2.8 HDi, 2.8 HDi Привод на все колеса** 03/94 - 04/02 51 -94 kW		**15-122582**	
B4	**1.9 D, 1.9 TD, 1.9 TD 4x4, 2.0 i, 2.0 i 4x4, 2.5 D, 2.5 D 4x4, 2.5 DT, 2.5 TD, 2.5 TD 4x4, 2.5 TDI, 2.5 TDI 4x4, 2.8 D, 2.8 DTiC, 2.8 HDi, 2.8 HDi Привод на все колеса** 03/94 - 04/02 51 -94 kW	**22-136244**	**19-065656**	
PEUGEOT BOXER фургон (230L)				
B1	**1.9 D, 1.9 DT 4x4, 1.9 TD, 2.0 4x4, 2.0 HDI, 2.0 i, 2.5 D, 2.5 D 4x4, 2.5 DT, 2.5 TD, 2.5 TDI, 2.5 TDI 4x4, 2.8 D, 2.8 DTiC, 2.8 HDi, 2.8 HDi 4x4, 2.8 HDi Привод на все колеса** 10/97 - 04/02 50 -94 kW	**12-117536** **12-117529**		VA: с шариковым подшибником
B2	**1.9 D, 1.9 DT 4x4, 1.9 TD, 2.0 4x4, 2.0 HDI, 2.0 i, 2.5 D, 2.5 D 4x4, 2.5 DT, 2.5 TD, 2.5 TDI, 2.5 TDI 4x4, 2.8 D, 2.8 DTiC, 2.8 HDi, 2.8 HDi 4x4, 2.8 HDi Привод на все колеса** 10/97 - 04/02 50 -94 kW		**15-122582**	полезная нагрузка до 1400 kg
B4	**1.9 D, 1.9 DT 4x4, 1.9 TD, 2.0 4x4, 2.0 HDI, 2.0 i, 2.5 D, 2.5 D 4x4, 2.5 DT, 2.5 TD, 2.5 TDI, 2.5 TDI 4x4, 2.8 D, 2.8 DTiC, 2.8 HDi, 2.8 HDi 4x4, 2.8 HDi Привод на все колеса** 10/97 - 04/02 50 -94 kW	**22-136244**	**19-065656**	стандартная подвеска; полезная нагрузка до 1400 kg
B4	**1.9 D, 1.9 DT 4x4, 1.9 TD, 2.0 4x4, 2.0 HDI, 2.0 i, 2.5 D, 2.5 D 4x4, 2.5 DT, 2.5 TD, 2.5 TDI, 2.5 TDI 4x4, 2.8 D, 2.8 DTiC, 2.8 HDi, 2.8 HDi 4x4, 2.8 HDi Привод на все колеса** 10/97 - 04/02 50 -94 kW	**22-136244**	**24-168731**	стандартная подвеска; полезная нагрузка до 1800 kg
B4	**1.9 D, 1.9 DT 4x4, 1.9 TD, 2.0 4x4, 2.0 HDI, 2.0 i, 2.5 D, 2.5 D 4x4, 2.5 DT, 2.5 TD, 2.5 TDI, 2.5 TDI 4x4, 2.8 D, 2.8 DTiC, 2.8 HDi, 2.8 HDi 4x4, 2.8 HDi Привод на все колеса** 10/97 - 04/02 50 -94 kW	**22-136244**	**24-168748**	полезная нагрузка до 1800 kg; для жилых микроавтобусов (кемперов)
PEUGEOT BOXER с бортовой платформой/ходовая часть (ZCT_)				
B1	**1.9 TD, 2.0, 2.0 i, 2.5 D, 2.5 D 4x4, 2.5 TD, 2.5 TDI, 2.5 TDI 4x4, 2.8 D, 2.8 HDi, 2.8 HDi Привод на все колеса** 01/97 - 63 -94 kW	**12-117536** **12-117529**		VA: с шариковым подшибником
B2	**1.9 TD, 2.0, 2.0 i, 2.5 D, 2.5 D 4x4, 2.5 TD, 2.5 TDI, 2.5 TDI 4x4** 01/97 - 63 -81 kW		**15-122582**	полезная нагрузка до 1400 kg

P

Пригодны для			

PEUGEOT

PEUGEOT BOXER с бортовой платформой/ходовая часть (ZCT_)

B4	**1.9 TD, 2.0, 2.0 i, 2.5 D, 2.5 TD, 2.5 TDI, 2.8 D, 2.8 HDi, 2.8 HDi Привод на все колеса** 01/97 - 63 -94 kW	**22-136244**	**19-065656**	стандартная подвеска; полезная нагрузка до 1400 kg
B4	**1.9 TD, 2.0, 2.0 i, 2.5 D, 2.5 TD, 2.5 TDI, 2.8 D, 2.8 HDi, 2.8 HDi Привод на все колеса** 01/97 - 63 -94 kW	**22-136244**	**24-168731**	стандартная подвеска; полезная нагрузка до 1800 kg
B4	**1.9 TD, 2.0, 2.0 i, 2.5 D, 2.5 TD, 2.5 TDI, 2.8 D, 2.8 HDi, 2.8 HDi Привод на все колеса** 01/97 - 63 -94 kW	**22-136244**	**24-168748**	полезная нагрузка до 1800 kg; для жилых микроавтобусов (кемперов)

PEUGEOT BOXER автобус (244, Z_)

B1	**2.0, 2.0 HDi, 2.2 HDi, 2.8 HDi, 2.8 HDi 4x4** 04/02 - 62 -107 kW	**12-117536** **12-117529**		VA: с шариковым подшибником
B4	**2.0, 2.0 HDi, 2.2 HDi, 2.8 HDi, 2.8 HDi 4x4** 04/02 - 62 -107 kW	**22-136244**	**19-065656**	полезная нагрузка до 1400 kg

PEUGEOT BOXER фургон (244)

B1	**2.0, 2.0 HDi, 2.2 HDi, 2.8 HDi, 2.8 HDi 4x4** 04/02 - 62 -107 kW	**12-117536** **12-117529**		VA: с шариковым подшибником
B4	**2.0, 2.0 HDi, 2.2 HDi, 2.8 HDi, 2.8 HDi 4x4** 04/02 - 62 -107 kW	**22-136244**	**19-065656**	полезная нагрузка до 1400 kg

PEUGEOT BOXER с бортовой платформой/ходовая часть (244)

B1	**2.0 HDi, 2.2 HDi, 2.8 HDi, 2.8 HDi 4x4, 2.8 TD** 12/01 - 62 -107 kW	**12-117536** **12-117529**		VA: с шариковым подшибником
B4	**2.0 HDi, 2.2 HDi, 2.8 HDi, 2.8 HDi 4x4, 2.8 TD** 12/01 - 62 -107 kW	**22-136244**	**19-065656**	полезная нагрузка до 1400 kg

PEUGEOT BOXER фургон

B4	**2.2 HDi 100, 2.2 HDi 120, 3.0 D, 3.0 HDi, 3.0 HDi 160** 04/06 - 74 -116 kW	**i.V.**	**19-183398**	тип модели: Light 11-15 Q
B4	**2.2 HDi 100, 2.2 HDi 120, 3.0 D, 3.0 HDi, 3.0 HDi 160** 04/06 - 74 -116 kW	**i.V.**	**19-183398**	тип модели: Light 17-18 Q

PEUGEOT BOXER с бортовой платформой/ходовая часть

B4	**2.2 HDi 100, 2.2 HDi 120, 3.0 D, 3.0 HDi, 3.0 HDi 160** 04/06 - 74 -116 kW	**i.V.**	**19-183398**	тип модели: Light 11-15 Q
B4	**2.2 HDi 100, 2.2 HDi 120, 3.0 D, 3.0 HDi, 3.0 HDi 160** 04/06 - 74 -116 kW	**i.V.**	**19-183398**	тип модели: Light 17-18 Q

PEUGEOT J5 автобус (280P)

B4	**2.0, 2.5 D** 09/81 - 09/90 54 -58 kW		**19-065625**	

Пригодны для			

PEUGEOT

PEUGEOT J5 фургон (280L)

B4	**1.8, 1.9 D, 2.0, 2.5 D, 2.5 DT** 09/81 - 08/90 51 -70 kW		**19-065625** OIO	

PEUGEOT J5 с бортовой платформой/ходовая часть (280L)

B4	**1.8, 1.9 D, 2.0, 2.5 D, 2.5 DT** 09/81 - CH-Nr. 51 -70 kW		**19-065625** OIO	-> CH.Nr.: 0327 500
B4	**1.8, 1.9 D, 2.0, 2.5 D, 2.5 DT** CH-Nr. - 09/90 51 -70 kW		**19-065601** OIO	CH.Nr.: 0327 501 ->

PEUGEOT J5 автобус (290P)

B4	**1.9 D, 2.0, 2.5 D, 2.5 TD** 10/90 - 51 -70 kW		**19-065625** OIO	

PEUGEOT J5 фургон (290L)

B4	**1.8, 1.9 D, 2.0, 2.5 D, 2.5 DT** 09/90 - 51 -70 kW		**19-065625** OIO	

PEUGEOT J5 с бортовой платформой/ходовая часть (290L)

B4	**1.8, 1.9 D, 2.0, 2.5 D, 2.5 TD** 09/90 - CH-Nr. 51 -70 kW		**19-065625** OIO	-> CH.Nr.: 0327 500
B4	**1.8, 1.9 D, 2.0, 2.5 D, 2.5 TD** CH-Nr. - 51 -70 kW		**19-065601** OIO	CH.Nr.: 0327 501 ->

PONTIAC

PONTIAC FIREBIRD '81

B6 Sport	**Formula 5.0, TransAm 5.0** 12/81 - 12/89 112 -127 kW	*35-125228*	**24-010214**	
B6 Sport	**Formula 5.0, TransAm 5.0** 12/81 - 12/89 112 -127 kW	*35-125228*	**24-011211**	тип модели: Heavy Duty

PONTIAC FIREBIRD '89

B6 Sport	**Trans Am 3.2** 10/91 - 01/92 104 kW	*35-125228*	**24-010214**	тип модели: Sport
B6 Sport	**Trans Am 3.2** 01/93 - 12/93 104 kW	**24-024068**	**24-024075**	тип модели: Heavy Duty

PONTIAC FIREBIRD кабрио

B6 Sport	**3.4, 3.8, 5.7** 01/93 - 119 -205 kW	**24-024068**	**24-024075**	

PONTIAC TRANS SPORT '89

B6 Sport	**2.3, 3.1, 3.8** 07/89 - 03/97 90 -127 kW	*35-132462*	**24-010191**	

PORSCHE

PORSCHE 356 купе

B6 Sport	**1100, 1300, 1300 S, 1500, 1500 S, A 1500 GS Carrera, A 1600, A 1600 GS Carrera, A 1600 Super** 01/50 - 12/59 29 -85 kW	*24-599955* OIO	*24-599962* OIO	

Пригодны для			

PORSCHE

PORSCHE 356 купе

B6 Sport	**B 1600, B 1600 Super 75, B 1600 Super 90, B 2000 GS Carrera 2, C 1600, C 1600 SC, C 2000 GS Carrera 2, C 2000 GS Carrera 2** 01/59 - 03/68 44 -103 kW	*24-599955*	*24-599962*	

PORSCHE 356 Cabriolet/Speedster

B6 Sport	**1100, 1300, 1300 S, 1500, 1500 S, A 1500 GS Carrera, A 1600, A 1600 GS Carrera, A 1600 S** 01/50 - 12/59 29 -85 kW	*24-599955*	*24-599962*	
B6 Sport	**B 1600, B 1600 Super 75, B 1600 Super 90, B 2000 GS Carrera 2, C 1600, C 1600 SC, C 2000 GS Carrera 2** 01/59 - 12/65 44 -103 kW	*24-599955*	*24-599962*	

PORSCHE 911

B6 Sport	**2.0 L** 01/63 - 11/68 96 -110 kW		**24-001670**	тип модели: Serie HA: Размер резьбы: M12
B6 Sport	**2.0 T, 2.2 T** 08/68 - 12/72 81 -92 kW	**34-001127**	**24-001670**	тип модели: Serie VA: изготовитель амортизатора Boge HA: Размер резьбы: M12
B6 Sport	**2.0 T, 2.2 T** 08/68 - 12/72 81 -92 kW	**34-001134**	**24-001670**	VA: тип модели: Serie Turbo; изготовитель амортизатора Boge HA: Размер резьбы: M12
B6 Sport	**2.3 E, 2.3 S, 2.3 T, 2.7, 2.7 S Carrera, 3.0 SC, 3.0 SC Carrera** 08/71 - 10/83 96 -154 kW	**34-001134**	**24-001694**	тип модели: Serie Turbo VA: изготовитель амортизатора Boge HA: Размер резьбы: M14
B6 Sport	**2.3 E, 2.3 S, 2.3 T, 2.7, 2.7 S Carrera, 3.0 SC, 3.0 SC Carrera** 08/71 - 10/83 96 -154 kW	**34-001158**	**24-009751**	тип модели: Sportlich Straße VA: изготовитель амортизатора Boge HA: Размер резьбы: M14
B6 Sport	**2.3 E, 2.3 S, 2.3 T, 2.7, 2.7 S Carrera, 3.0 SC, 3.0 SC Carrera** 08/71 - 10/83 96 -154 kW	**34-001165**	**24-009676**	тип модели: Club-Sport VA: изготовитель амортизатора Boge HA: Размер резьбы: M14
B6 Sport	**2.7 SC Carrera RS, 3.0 Turbo, 3.2, 3.3 Turbo, 3.3 Turbo S** 08/72 - 11/90 154 -243 kW	**35-001270** **35-001287** **34-050019**	**24-001694**	тип модели: Serie Bilstein VA: изготовитель амортизатора Bilstein HA: Размер резьбы: M14
B6 Sport	**2.7 SC Carrera RS, 3.0 Turbo, 3.2, 3.3 Turbo, 3.3 Turbo S** 08/72 - 11/90 154 -243 kW	*35-003885* *35-003892* **34-050507**	**24-009751**	тип модели: Sportlich Straße VA: изготовитель амортизатора Bilstein HA: Размер резьбы: M14
B6 Sport	**2.7 SC Carrera RS, 3.0 Turbo, 3.2, 3.3 Turbo, 3.3 Turbo S** 08/72 - 11/90 154 -243 kW	*35-003908* *35-003915* **34-050491**	**24-009676**	тип модели: Rennen 1 VA: изготовитель амортизатора Bilstein; Параметр: 2000N/ 1700N HA: Размер резьбы: M14
B6 Sport	**2.7 SC Carrera RS, 3.0 Turbo, 3.2, 3.3 Turbo, 3.3 Turbo S** 08/72 - 11/90 154 -243 kW	*35-003922* *35-003939* **34-612200**	**24-009737**	тип модели: Rallye 1000 Seen VA: изготовитель амортизатора Bilstein HA: Размер резьбы: M14
B6 Sport	**3.2** 08/86 - 08/89 160 kW	**34-001141**	**24-001694**	тип модели: Serie Turbo VA: изготовитель амортизатора Boge
B6 Sport	**3.2** 08/86 - 08/89 160 kW	**34-001158**	**24-009751**	тип модели: Sportlich Straße VA: изготовитель амортизатора Boge
B6 Sport	**3.2** 08/86 - 08/89 160 kW	**34-001165**	**24-009676**	тип модели: Club Sport VA: изготовитель амортизатора Boge
B6 Sport	**3.2 SC Carrera** 02/84 - 03/85 152 kW	**34-001134**	**24-001694**	тип модели: Serie Turbo; изготовитель амортизатора Boge
B6 Sport	**3.2 SC Carrera** 04/85 - 06/87 152 kW	**34-001141**	**24-001694**	тип модели: Serie Turbo VA: изготовитель амортизатора Boge

P

Пригодны для			
PORSCHE			
PORSCHE 911			
B6 Sport **3.2 SC Carrera, 3.3 SC Turbo** 04/85 - 08/89 152 -221 kW	**35-001270** **35-001287** **34-050019**	**24-001694**	тип модели: Serie Bilstein VA: изготовитель амортизатора Bilstein
B6 Sport **3.2 SC Carrera** 02/84 - 03/85 152 kW	**34-001158**	**24-009751**	тип модели: Sportlich Straße; изготовитель амортизатора Boge
B6 Sport **3.2 SC Carrera, 3.3 SC Turbo** 04/85 - 08/89 152 -221 kW	*35-003885* *35-003892* **34-050507**	**24-009751**	тип модели: Sportlich Straße VA: изготовитель амортизатора Bilstein
B6 Sport **3.2 SC Carrera** 02/84 - 03/85 152 kW	**34-001165**	**24-009676**	тип модели: Club Sport VA: изготовитель амортизатора Boge
B6 Sport **3.2 SC Carrera** 04/85 - 06/87 152 kW	**34-001165**	**24-009676**	тип модели: Club Sport VA: изготовитель амортизатора Boge
B6 Sport **3.2 SC Carrera, 3.3 SC Turbo** 04/85 - 08/89 152 -221 kW	*35-003908* *35-003915* **34-188620** **34-050491**	**24-009676**	тип модели: Rennen 1 VA: изготовитель амортизатора Bilstein; Параметр: 1600N/ 1600N
B6 Sport **3.2 SC Carrera, 3.3 SC Turbo** 04/85 - 08/89 152 -221 kW	*35-003922* *35-003939* **34-612200**	**24-009737**	тип модели: Rallye 1000 Seen VA: изготовитель амортизатора Bilstein
MS **3.3 Turbo S** 09/86 - 11/90 243 kW	*35-587743* *35-587736*	**24-595452**	тип модели: Carrera RSR VA: изменяемой высоты HA: Параметр: 180/170; изменяемой высоты
PORSCHE 911 Targa			
B6 Sport **2.0 L, 2.0 S** 11/64 - 11/68 96 -118 kW		**24-001670**	тип модели: Serie HA: Размер резьбы: M12
B6 Sport **2.0 E, 2.0 T, 2.2 E, 2.2 S** 06/67 - 02/72 81 -132 kW	**34-001127**	**24-001670**	VA: тип модели: Serie; изготовитель амортизатора Boge HA: Размер резьбы: M12
B6 Sport **2.0 E, 2.2 E, 2.2 S** 09/68 - 02/72 103 -132 kW	**34-001134**	**24-001670**	VA: тип модели: Serie Turbo; изготовитель амортизатора Boge HA: Размер резьбы: M12
B6 Sport **2.0 S** 07/66 - 09/68 125 kW		**24-001670**	тип модели: Serie
B6 Sport **2.0 S** 10/68 - 02/72 125 kW	**34-001127**	**24-001670**	тип модели: Serie HA: Размер резьбы: M12
B6 Sport **2.0 S** 10/68 - 02/72 125 kW	**34-001134**	**24-001670**	VA: тип модели: Serie Turbo HA: Размер резьбы: M12
B6 Sport **2.2 T** 01/70 - 12/72 92 kW	**34-001127**	**24-001670**	тип модели: Serie VA: изготовитель амортизатора Boge HA: Размер резьбы: M12
B6 Sport **2.2 T** 01/70 - 12/72 92 kW	**34-001134**	**24-001670**	VA: тип модели: Serie Turbo; изготовитель амортизатора Boge HA: Размер резьбы: M12
B6 Sport **2.3, 2.3 E, 2.3 T, 2.7, 2.7 S, 3.0 SC Carrera** 08/71 - 06/77 96 -147 kW	**34-001134**	**24-001694**	тип модели: Serie Turbo VA: изготовитель амортизатора Boge
B6 Sport **2.3, 2.3 E, 2.3 T, 2.7, 2.7 S, 3.0 SC Carrera** 08/71 - 06/77 96 -147 kW	**34-001158**	**24-009751**	тип модели: Sportlich Straße VA: изготовитель амортизатора Boge
B6 Sport **2.3, 2.3 E, 2.3 T, 2.7, 2.7 S, 3.0 SC Carrera** 08/71 - 06/77 96 -147 kW	**34-001165**	**24-009676**	тип модели: Club-Sport VA: изготовитель амортизатора Boge
B6 Sport **2.7 SC Carrera RS, 3.3 Turbo** 08/72 - 11/90 154 -221 kW	**35-001270** **35-001287** **34-050019**	**24-001694**	тип модели: Serie

Пригодны для			

PORSCHE

PORSCHE 911 Targa

B6 Sport	**2.7 SC Carrera RS, 3.3 Turbo** 08/72 - 11/90 154 -221 kW	*35-003885* *35-003892* **34-050507**	**24-009751**	тип модели: Sportlich Straße
B6 Sport	**2.7 SC Carrera RS, 3.3 Turbo** 08/72 - 11/90 154 -221 kW	*35-003908* *35-003915* **34-188620** **34-050491**	**24-009676**	тип модели: Rennen 1 VA: Параметр: 1600N/ 1600N; Параметр: 2000N/ 1700N
B6 Sport	**2.7 SC Carrera RS, 3.3 Turbo** 08/72 - 11/90 154 -221 kW	*35-003922* *35-003939* **34-612200**	**24-009737**	тип модели: Rallye 1000 Seen

PORSCHE 911 кабрио

B6 Sport	**3.0 SC, 3.1 Carrera Speedster, 3.1 SC Carrera** 08/82 - 08/84 150 -170 kW	**35-001270** **35-001287** **34-050019**	**24-001694**	тип модели: Serie Bilstein
B6 Sport	**3.0 SC, 3.1 Carrera Speedster, 3.1 SC Carrera** 08/82 - 08/84 150 -170 kW	**34-001134**	**24-001694**	тип модели: Serie Turbo VA: изготовитель амортизатора Boge
B6 Sport	**3.0 SC, 3.1 Carrera Speedster** 08/82 - 08/89 150 -170 kW	*35-003885* *35-003892* **34-050507**	**24-009751**	тип модели: Sportlich Straße
B6 Sport	**3.0 SC, 3.1 Carrera Speedster, 3.1 SC Carrera** 08/82 - 08/84 150 -170 kW	**34-001158**	**24-009751**	тип модели: Sportlich Straße VA: изготовитель амортизатора Boge
B6 Sport	**3.0 SC, 3.1 Carrera Speedster, 3.1 SC Carrera** 08/82 - 08/84 150 -170 kW	*35-003908* *35-003915* **34-188620** **34-050491**	**24-009676**	тип модели: Rennen 1 VA: Параметр: 1600N/ 1600N; Параметр: 2000N/ 1700N
B6 Sport	**3.0 SC, 3.1 Carrera Speedster, 3.1 SC Carrera** 08/82 - 08/84 150 -170 kW	**34-001165**	**24-009676**	тип модели: Club-Sport VA: изготовитель амортизатора Boge
B6 Sport	**3.0 SC, 3.1 Carrera Speedster, 3.1 SC Carrera** 08/82 - 08/84 150 -170 kW	*35-003922* *35-003939* **34-612200**	**24-009737**	тип модели: Rallye 1000 Seen
B6 Sport	**3.1 SC Carrera** 10/84 - 08/89 152 kW	*35-003885* *35-003892* **34-050507**	**24-009751**	тип модели: Sportlich Straße
B6 Sport	**3.1 Carrera Speedster** 08/86 - 08/89 160 kW	*35-003885* *35-003892* **34-050507**	**24-009751**	тип модели: Sportlich Straße
B6 Sport	**3.1 SC Carrera** 08/83 - 08/84 170 kW	*35-003885* *35-003892* **34-050507**	**24-009751**	тип модели: Sportlich Straße

PORSCHE 911 (964)

B6 Sport	**3.3 Turbo, 3.3 Turbo S, 3.6 Turbo** 08/90 - 09/93 235 -265 kW	**35-052777** **35-052784**	**24-015479**	
B6 Sport	**3.6 Carrera, 3.6 Carrera 4** 12/88 - 12/90 184 kW	**35-052777** **35-052784**	**24-017350**	-> CH.Nr.: 96MS4_01467; -> CH.Nr.: 96MS4_10518; тип модели: Coupe
B6 Sport	**3.6 Carrera, 3.6 Carrera 4** 12/88 - 12/90 184 kW	**35-052777** **35-052784**	**24-017350**	-> CH.Nr.: 96MS4_30299; -> CH.Nr.: 96MS4_40240; тип модели: Targa
B6 Sport	**3.6 Carrera, 3.6 Carrera 4** 01/91 - 09/93 184 kW	**35-052777** **35-052784**	**24-015479**	CH.Nr.: 96MS4_01468 ->; CH.Nr.: 96MS4_10519 ->; тип модели: Coupe
B6 Sport	**3.6 Carrera, 3.6 Carrera 4** 01/91 - 09/93 184 kW	**35-052777** **35-052784**	**24-015479**	CH.Nr.: 96MS4_30300 ->; CH.Nr.: 96MS4_40241 ->; тип модели: Targa

Пригодны для			

PORSCHE

PORSCHE 911 (964)

B6 Sport	**3.6 Carrera RS** 06/91 - 09/93 191 kW	*22-181602*		
B16 PSS10	**3.3 Turbo, 3.6 Carrera, 3.6 Carrera 4** 01/91 - 09/93 184 -235 kW	**48-132633**		CH.Nr.: 96MS4_01468 ->; CH.Nr.: 96MS4_10519 ->; тип модели: Coupe; Обязанность, предусмотренная экспертизой VA: Глубина (экспертиза): 20-40 мм; Нагрузка оси до: 780 кг HA: Глубина (экспертиза): 20-40 мм; Нагрузка оси до: 1150 кг
B16 PSS10	**3.3 Turbo S, 3.6 Turbo** 06/91 - 09/93 261 -265 kW	**48-132633**		Обязанность, предусмотренная экспертизой VA: Глубина (экспертиза): 20-40 мм; Нагрузка оси до: 780 кг HA: Глубина (экспертиза): 20-40 мм; Нагрузка оси до: 1150 кг
B16 PSS10	**3.6 Carrera, 3.6 Carrera 4** 12/88 - 12/90 184 kW	**48-132626**		-> CH.Nr.: 96MS4_01467; -> CH.Nr.: 96MS4_10518; тип модели: Coupe; Обязанность, предусмотренная экспертизой VA: Глубина (экспертиза): 20-40 мм; Нагрузка оси до: 780 кг HA: Глубина (экспертиза): 20-40 мм; Нагрузка оси до: 1150 кг
B16 PSS10	**3.6 Carrera, 3.6 Carrera 4** 12/88 - 12/90 184 kW	**48-132626**		-> CH.Nr.: 96MS4_30299; -> CH.Nr.: 96MS4_40240; тип модели: Targa; Обязанность, предусмотренная экспертизой VA: Глубина (экспертиза): 20-40 мм; Нагрузка оси до: 780 кг HA: Глубина (экспертиза): 20-40 мм; Нагрузка оси до: 1150 кг
B16 PSS10	**3.6 Carrera, 3.6 Carrera 4** 01/91 - 09/93 184 kW	**48-132633**		CH.Nr.: 96MS4_30300 ->; CH.Nr.: 96MS4_40241 ->; тип модели: Targa; Обязанность, предусмотренная экспертизой VA: Глубина (экспертиза): 20-40 мм; Нагрузка оси до: 780 кг HA: Глубина (экспертиза): 20-40 мм; Нагрузка оси до: 1150 кг
B16 PSS10	**3.6 Carrera RS** 06/91 - 09/93 191 kW	**48-137539**		тип модели: Walter Röhrl; Обязанность, предусмотренная экспертизой VA: Глубина (экспертиза): 20-40 мм HA: Глубина (экспертиза): 20-40 мм

PORSCHE 911 кабрио (964)

B6 Sport	**3.6 Carrera, 3.6 Carrera 4** 05/89 - 12/90 184 kW	**35-052777** **35-052784**	**24-017350**	-> CH.Nr.: 96MS4_60466; -> CH.Nr.: 96MS4_50777; тип модели: Cabrio
B6 Sport	**3.6 Carrera, 3.6 Carrera 4** 05/89 - 12/90 184 kW	**35-052777** **35-052784**	**24-017350**	-> CH.Nr.: 96MS4_30299; -> CH.Nr.: 96MS4_40240; тип модели: Targa
B6 Sport	**3.6 Carrera, 3.6 Carrera 4** 01/91 - 05/94 184 kW	**35-052777** **35-052784**	**24-015479**	CH.Nr.: 96MS4_50778 ->; CH.Nr.: 96MS4_60467 ->; тип модели: Cabrio
B6 Sport	**3.6 Carrera, 3.6 Carrera 4** 01/91 - 05/94 184 kW	**35-052777** **35-052784**	**24-015479**	CH.Nr.: 96MS4_30300 ->; CH.Nr.: 96MS4_40241 ->; тип модели: Targa
B16 PSS10	**3.6 Carrera, 3.6 Carrera 4** 05/89 - 12/90 184 kW	**48-132626**		-> CH.Nr.: 96MS4_50777; -> CH.Nr.: 96MS4_60466; тип модели: Cabrio; Обязанность, предусмотренная экспертизой VA: Глубина (экспертиза): 20-40 мм; Нагрузка оси до: 780 кг HA: Глубина (экспертиза): 20-40 мм; Нагрузка оси до: 1150 кг
B16 PSS10	**3.6 Carrera, 3.6 Carrera 4** 05/89 - 12/90 184 kW	**48-132626**		-> CH.Nr.: 96MS4_30299; -> CH.Nr.: 96MS4_40240; тип модели: Targa; Обязанность, предусмотренная экспертизой VA: Глубина (экспертиза): 20-40 мм; Нагрузка оси до: 780 кг HA: Глубина (экспертиза): 20-40 мм; Нагрузка оси до: 1150 кг
B16 PSS10	**3.6 Carrera, 3.6 Carrera 4** 01/91 - 05/94 184 kW	**48-132633**		CH.Nr.: 96MS4_50778 ->; CH.Nr.: 96MS4_60467 ->; тип модели: Cabrio; Обязанность, предусмотренная экспертизой VA: Глубина (экспертиза): 20-40 мм; Нагрузка оси до: 780 кг HA: Глубина (экспертиза): 20-40 мм; Нагрузка оси до: 1150 кг

P

Пригодны для			

PORSCHE

PORSCHE 911 кабрио (964)

B16 PSS10	**3.6 Carrera, 3.6 Carrera 4** 01/91 - 05/94 184 kW	**48-132633**		CH.Nr.: 96MS4_30300 ->; CH.Nr.: 96MS4_40241 ->; тип модели: Targa; Обязанность, предусмотренная экспертизой VA: Глубина (экспертиза): 20-40 мм; Нагрузка оси до: 780 кг HA: Глубина (экспертиза): 20-40 мм; Нагрузка оси до: 1150 кг

PORSCHE 911 (993)

B6 Sport	**3.6 Carrera, 3.6 Carrera 4, 3.6 Turbo 4, 3.8 Carrera, 3.8 Carrera 4** 10/93 - 09/97 200 -300 kW	**35-046929** **35-046936**	**24-061308**	стандартная подвеска
B6 Sport	**3.6 Carrera, 3.6 Carrera 4, 3.6 Turbo 4, 3.8 Carrera, 3.8 Carrera 4** 10/93 - 09/97 200 -300 kW	*35-116486* *35-116493*	**24-061308**	для США
B8	**3.6 Carrera, 3.6 Carrera 4, 3.6 Turbo 4, 3.8 Carrera, 3.8 Carrera 4** 10/93 - 09/97 200 -300 kW	**35-195276** **35-195283**	**24-195294**	спортивная подвеска; тип модели: M030; M033
B12 PK	**3.6 Carrera, 3.6 Carrera 4, 3.8 Carrera, 3.8 Carrera 4** 10/93 - 09/97 200 -210 kW	**46-193605**		тип модели: M 033, ex. M30 Turbo; Обязанность, предусмотренная экспертизой VA: Глубина (экспертиза): 30 мм; Нагрузка оси до: 760 кг HA: Глубина (экспертиза): 30 мм; Нагрузка оси до: 1080 кг
B16 PSS10	**3.6 Carrera, 3.6 Carrera 4, 3.6 Turbo 4, 3.8 Carrera, 3.8 Carrera 4** 10/93 - 09/97 200 -300 kW	**48-132688**		Обязанность, предусмотренная экспертизой VA: Глубина (экспертиза): 15-35 мм; Нагрузка оси до: 760 кг HA: Глубина (экспертиза): 10-20 мм; Нагрузка оси до: 1150 кг

PORSCHE 911 Targa (993)

B6 Sport	**3.6 Carrera, 3.7 Carrera** 08/95 - 09/97 210 -221 kW	**35-046929** **35-046936**	**24-061308**	стандартная подвеска
B6 Sport	**3.6 Carrera, 3.7 Carrera** 08/95 - 09/97 210 -221 kW	*35-116486* *35-116493*	**24-061308**	для США
B8	**3.6 Carrera, 3.7 Carrera** 08/95 - 09/97 210 -221 kW	**35-195276** **35-195283**	**24-195294**	спортивная подвеска; тип модели: M030; M033
B12 PK	**3.6 Carrera, 3.7 Carrera** 08/95 - 09/97 210 -221 kW	**46-193605**		тип модели: M 033, ex. M30 Turbo; Обязанность, предусмотренная экспертизой VA: Глубина (экспертиза): 30 мм; Нагрузка оси до: 760 кг HA: Глубина (экспертиза): 30 мм; Нагрузка оси до: 1080 кг
B16 PSS10	**3.6 Carrera, 3.7 Carrera** 08/95 - 09/97 210 -221 kW	**48-132688**		Обязанность, предусмотренная экспертизой VA: Глубина (экспертиза): 15-35 мм; Нагрузка оси до: 760 кг HA: Глубина (экспертиза): 10-20 мм; Нагрузка оси до: 1150 кг

PORSCHE 911 кабрио (993)

B6 Sport	**3.6 Carrera, 3.6 Carrera 4, 3.8 Carrera, 3.8 Carrera 4** 07/94 - 09/97 200 -210 kW	**35-046929** **35-046936**	**24-061308**	стандартная подвеска
B6 Sport	**3.6 Carrera, 3.6 Carrera 4, 3.8 Carrera, 3.8 Carrera 4** 06/95 - 09/97 200 -210 kW	*35-116486* *35-116493*	**24-061308**	для США
B8	**3.6 Carrera, 3.6 Carrera 4, 3.8 Carrera, 3.8 Carrera 4** 07/94 - 09/97 200 -210 kW	**35-195276** **35-195283**	**24-195294**	спортивная подвеска; тип модели: M030; M033

P

Пригодны для			

PORSCHE

PORSCHE 911 кабрио (993)

B12 PK	**3.6 Carrera, 3.6 Carrera 4, 3.8 Carrera, 3.8 Carrera 4** 07/94 - 09/97 200 -210 kW	**46-193605**		тип модели: M 033, ex. M30 Turbo; Обязанность, предусмотренная экспертизой VA: Глубина (экспертиза): 30 мм; Нагрузка оси до: 760 кг HA: Глубина (экспертиза): 30 мм; Нагрузка оси до: 1080 кг
B16 PSS10	**3.6 Carrera, 3.6 Carrera 4, 3.8 Carrera, 3.8 Carrera 4** 07/94 - 09/97 200 -210 kW	**48-132688**		Обязанность, предусмотренная экспертизой VA: Глубина (экспертиза): 15-35 мм; Нагрузка оси до: 760 кг HA: Глубина (экспертиза): 10-20 мм; Нагрузка оси до: 1150 кг

PORSCHE 911 (996)

B4	**3.4 Carrera, 3.6 Carrera, 3.6 Carrera S, 3.6 S** 09/97 - 08/05 221 -331 kW	**22-147448**	**24-147644**	стандартная подвеска
B4	**3.4 Carrera, 3.6 Carrera, 3.6 Carrera S, 3.6 S** 09/97 - 08/05 221 -331 kW	**22-113337**	**24-113359**	спортивная подвеска; тип модели: M 030
B4	**3.4 Carrera 4, 3.6 Carrera 4, 3.6 Carrera 4S, 3.6 Turbo 4, 3.6 Turbo 4S** 09/97 - 08/05 221 -331 kW	**22-113344**	**24-113359**	спортивная подвеска; тип модели: M 030 VA: Должна использоваться серийная тарелка пружины
B6 Sport	**3.4 Carrera, 3.6 Carrera, 3.6 Carrera S, 3.6 S** 09/97 - 08/05 221 -331 kW	**22-046123**	**24-029933**	кроме спортивной подвески
B6 Sport	**3.4 Carrera 4, 3.6 Carrera 4, 3.6 Carrera 4S, 3.6 Turbo 4, 3.6 Turbo 4S** 09/97 - 08/05 221 -331 kW	**22-052568**	**24-068116**	кроме спортивной подвески VA: Должна использоваться серийная тарелка пружины
B8	**3.4 Carrera, 3.6 Carrera, 3.6 Carrera S, 3.6 S** 09/97 - 08/05 221 -331 kW	**22-046130**	**24-029940**	спортивная подвеска; тип модели: M 030
B8	**3.4 Carrera 4, 3.6 Carrera 4, 3.6 Carrera 4S, 3.6 Turbo 4, 3.6 Turbo 4S** 09/97 - 08/05 221 -331 kW	**22-052728**	**24-068598**	спортивная подвеска; тип модели: M 030 VA: Должна использоваться серийная тарелка пружины
B16 PSS10	**3.4 Carrera, 3.6 Carrera, 3.6 Carrera S, 3.6 S** 09/97 - 08/05 221 -331 kW	**48-135344**		Обязанность, предусмотренная экспертизой VA: Глубина (экспертиза): 15-35 мм; Нагрузка оси до: 780 кг HA: Глубина (экспертиза): 10-30 мм; Нагрузка оси до: 1180 кг
B16 PSS10	**3.4 Carrera 4, 3.6 Carrera 4, 3.6 Carrera 4S** 09/97 - 08/05 221 -254 kW	**48-135351**		Обязанность, предусмотренная экспертизой VA: Глубина (экспертиза): 25-35 мм; Нагрузка оси до: 825 кг HA: Глубина (экспертиза): 15-20 мм; Нагрузка оси до: 1250 кг
B16 PSS10	**3.6 Turbo 4, 3.6 Turbo 4S** 06/00 - 08/05 309 -331 kW	**48-135368**		Обязанность, предусмотренная экспертизой VA: Глубина (экспертиза): 25-35 мм; Нагрузка оси до: 825 кг HA: Глубина (экспертиза): 15-20 мм; Нагрузка оси до: 1250 кг
B16 CM	**3.6 GT2, 3.6 GT3** 03/99 - 08/05 265 -355 kW	*26-630113*	*26-624648*	тип модели: Club-Sport; тип модели: inkl. RS VA: изменяемой высоты HA: изменяемая упругость механически регулируемая; изменяемой высоты
MS	**3.6 GT3** 03/99 - 08/05 265 -280 kW	**33-616957**	**32-616965**	тип модели: VLN, Resevoir VA: изменяемая упругость механически регулируемая; изменяемой высоты HA: изменяемая упругость механически регулируемая; изменяемой высоты
MS	**3.6 GT2, 3.6 GT3** 03/99 - 08/05 265 -355 kW	*34-046012*	*27-029732*	тип модели: Rennen HA: изменяемой высоты
MS	**3.6 GT2, 3.6 GT3** 03/99 - 08/05 265 -355 kW	*34-610848*	*24-025409*	тип модели: Carrera Cup HA: изменяемой высоты

Пригодны для			
PORSCHE			
PORSCHE 911 (996)			
MS **3.6 GT2, 3.6 GT3** 03/99 - 08/05 265 -355 kW	*32-145519*	*27-124260*	тип модели: Rennen; Reservoir VA: изменяемая упругость механически регулируемая; изменяемой высоты HA: изменяемая упругость механически регулируемая; изменяемой высоты
MS MDS **3.6 GT2, 3.6 GT3** 03/99 - 08/05 265 -355 kW	*26-181967*	*26-181974*	тип модели: Porsche Cup/ VLN VA: изменяемая упругость механически регулируемая; изменяемой высоты HA: изменяемая упругость механически регулируемая; изменяемой высоты
PORSCHE 911 кабрио (996)			
B4 **3.4 Carrera, 3.6 Carrera, 3.6 Carrera S, 3.6 S** 02/98 - 08/05 221 -331 kW	**22-147448**	**24-147644**	стандартная подвеска
B4 **3.4 Carrera, 3.6 Carrera, 3.6 Carrera S, 3.6 S** 02/98 - 08/05 221 -331 kW	**22-113337**	**24-113359**	спортивная подвеска; тип модели: M 030
B4 **3.4 Carrera 4, 3.6 Carrera 4, 3.6 Carrera 4S, 3.6 Turbo 4, 3.6 Turbo 4S** 02/98 - 08/05 221 -331 kW	**22-113344**	**24-113359**	спортивная подвеска; тип модели: M30 VA: Должна использоваться серийная тарелка пружины
B6 Sport **3.4 Carrera, 3.6 Carrera, 3.6 Carrera S, 3.6 S** 02/98 - 08/05 221 -331 kW	**22-046123**	**24-029933**	кроме спортивной подвески
B6 Sport **3.4 Carrera 4, 3.6 Carrera 4, 3.6 Carrera 4S, 3.6 Turbo 4, 3.6 Turbo 4S** 02/98 - 08/05 221 -331 kW	**22-052568**	**24-068116**	VA: Должна использоваться серийная тарелка пружины
B8 **3.4 Carrera, 3.6 Carrera, 3.6 Carrera S, 3.6 S** 02/98 - 08/05 221 -331 kW	**22-046130**	**24-029940**	спортивная подвеска; тип модели: M 030
B8 **3.4 Carrera 4, 3.6 Carrera 4, 3.6 Carrera 4S, 3.6 Turbo 4, 3.6 Turbo 4S** 02/98 - 08/05 221 -331 kW	**22-052728**	**24-068598**	VA: Должна использоваться серийная тарелка пружины
B16 PSS10 **3.4 Carrera, 3.6 Carrera, 3.6 Carrera S, 3.6 S** 02/98 - 08/05 221 -331 kW	**48-135344**		Обязанность, предусмотренная экспертизой VA: Глубина (экспертиза): 15-35 мм; Нагрузка оси до: 780 кг HA: Глубина (экспертиза): 10-30 мм; Нагрузка оси до: 1180 кг
B16 PSS10 **3.4 Carrera 4, 3.6 Carrera 4, 3.6 Carrera 4S** 02/98 - 08/05 221 -254 kW	**48-135351**		Обязанность, предусмотренная экспертизой VA: Глубина (экспертиза): 25-35 мм; Нагрузка оси до: 825 кг HA: Глубина (экспертиза): 15-20 мм; Нагрузка оси до: 1250 кг
B16 PSS10 **3.6 Turbo 4, 3.6 Turbo 4S** 10/03 - 08/05 309 -331 kW	**48-135368**		Обязанность, предусмотренная экспертизой VA: Глубина (экспертиза): 25-35 мм; Нагрузка оси до: 825 кг HA: Глубина (экспертиза): 15-20 мм; Нагрузка оси до: 1250 кг
PORSCHE 911 тарга (996)			
B4 **3.6** 12/01 - 08/05 235 kW	**22-113337**	**24-113359**	спортивная подвеска; тип модели: M 030
B6 Sport **3.6** 12/01 - 08/05 235 kW	**22-046123**	**24-029933**	кроме спортивной подвески
B8 **3.6** 12/01 - 08/05 235 kW	**22-046130**	**24-029940**	спортивная подвеска; тип модели: M 030
B16 PSS10 **3.6** 12/01 - 08/05 235 kW	**48-135344**		Обязанность, предусмотренная экспертизой VA: Глубина (экспертиза): 25-35 мм; Нагрузка оси до: 780 кг HA: Глубина (экспертиза): 15-20 мм; Нагрузка оси до: 1180 кг

Пригодны для			
PORSCHE			
PORSCHE 911 (997)			
B4 **3.6 Carrera, 3.8 Carrera S** 07/04 - 239 -261 kW	**22-147455**	**24-147477**	стандартная подвеска; без электронн. регулирования аморт. Силы; без PASM
B4 **3.6 Carrera, 3.8 Carrera S** 07/04 - 239 -261 kW	**22-147462**	**24-147484**	спортивная подвеска; без электронн. регулирования аморт. Силы; без PASM
B4 **3.6 Carrera 4, 3.8 Carrera 4GTS, 3.8 Carrera 4S, 3.8 Carrera S S4** 07/04 - 239 -300 kW	**22-147493** (↰) **22-147509** (↱)	**24-147477**	стандартная подвеска; без электронн. регулирования аморт. Силы; без PASM
B4 **3.6 Carrera 4, 3.8 Carrera 4GTS, 3.8 Carrera 4S, 3.8 Carrera S S4** 07/04 - 239 -300 kW	**22-147516** (↰) **22-147523** (↱)	**24-147484**	спортивная подвеска; без электронн. регулирования аморт. Силы; без PASM
B4 DTC **3.6 Carrera, 3.8 Carrera S** 07/04 - 239 -261 kW	**22-147530**	**26-147543**	электронное регулирование аморт. Силы; с PASM
B4 DTC **3.6 Carrera 4, 3.8 Carrera 4GTS, 3.8 Carrera 4S, 3.8 Carrera S S4** 07/04 - 239 -300 kW	**22-147561** (↰) **22-147554** (↱)	**26-147543**	электронное регулирование аморт. Силы; с PASM
B6 Sport **3.6 Carrera, 3.8 Carrera GTS, 3.8 Carrera S** 07/04 - 239 -300 kW	**35-118213**	**24-118224**	стандартная подвеска; кроме спортивной подвески; без PASM
B6 Sport **3.6 Carrera 4, 3.6 Turbo, 3.8 Carrera 4GTS, 3.8 Carrera 4S, 3.8 Carrera S S4, 3.8 Turbo, 3.8 Turbo S** 07/04 - 239 -390 kW	**35-135937** (↰) **35-135944** (↱)	**24-118224**	без электронн. регулирования аморт. Силы
B6 DTC **3.6 Carrera, 3.8 Carrera GTS, 3.8 Carrera S** 07/04 - 239 -300 kW	**35-118251**	**26-118260**	стандартная подвеска; с PASM
B6 DTC **3.6 Carrera 4, 3.6 Turbo, 3.8 Carrera 4GTS, 3.8 Carrera 4S, 3.8 Carrera S S4, 3.8 Turbo, 3.8 Turbo S** 07/04 - 239 -390 kW	**35-135869** (↰) **35-135876** (↱)	**26-118260**	электронное регулирование аморт. Силы
B8 **3.6 Carrera, 3.8 Carrera GTS, 3.8 Carrera S** 07/04 - 239 -300 kW	**35-118237**	**24-118248**	спортивная подвеска; без PASM
B8 **3.6 Carrera 4, 3.6 Turbo, 3.8 Carrera 4GTS, 3.8 Carrera 4S, 3.8 Carrera S S4, 3.8 Turbo, 3.8 Turbo S** 07/04 - 239 -390 kW	**35-135913** (↰) **35-135920** (↱)	**24-118248**	без электронн. регулирования аморт. Силы; спортивная подвеска; без PASM
B8 DTC **3.6 Carrera, 3.8 Carrera GTS, 3.8 Carrera S** 07/04 - 239 -300 kW	**35-118275**	**26-118284**	спортивная подвеска; с PASM
B8 DTC **3.6 Carrera 4, 3.6 Turbo, 3.8 Carrera 4GTS, 3.8 Carrera 4S, 3.8 Carrera S S4, 3.8 Turbo, 3.8 Turbo S** 07/04 - 239 -390 kW	**35-135845** (↰) **35-135852** (↱)	**26-118284**	электронное регулирование аморт. Силы; спортивная подвеска; с PASM
B14 **3.6 Carrera, 3.8 Carrera GTS, 3.8 Carrera S** 07/04 - 239 -300 kW	*47-114609*		без PASM; Обязанность, предусмотренная экспертизой VA: Глубина (экспертиза): 15-35 мм; Нагрузка оси до: 775 кг HA: Глубина (экспертиза): 15-35 мм; Нагрузка оси до: 1180 кг
B16 PSS9 **3.6 Carrera, 3.8 Carrera GTS, 3.8 Carrera S** 07/04 - 239 -300 kW	**48-115575**		без PASM; Обязанность, предусмотренная экспертизой VA: Глубина (экспертиза): 15-35 мм; Нагрузка оси до: 775 кг HA: Глубина (экспертиза): 15-35 мм; Нагрузка оси до: 1180 кг
B16 PSS10 **3.6 Carrera 4, 3.8 Carrera 4GTS, 3.8 Carrera 4S, 3.8 Carrera S S4** 07/04 - 239 -300 kW	**48-135887**		без электронн. регулирования аморт. Силы; без PASM; Обязанность, предусмотренная экспертизой VA: Глубина (экспертиза): 25-35 мм HA: Глубина (экспертиза): 15-35 мм
B16 PSS10 **3.6 Carrera 4, 3.8 Carrera 4GTS, 3.8 Carrera 4S, 3.8 Carrera S S4** 07/04 - 239 -300 kW	**48-136013**		без электронн. регулирования аморт. Силы; без PASM; тип модели: Club Sport; Обязанность, предусмотренная экспертизой VA: Глубина (экспертиза): 15-35 мм HA: Глубина (экспертиза): 15-35 мм

P

Пригодны для			

PORSCHE

PORSCHE 911 (997)

B16 PSS10	**3.6 Turbo, 3.8 Turbo, 3.8 Turbo S** 03/06 - 353 -390 kW	**48-136013**		без электронн. регулирования аморт. Силы; без PASM; Обязанность, предусмотренная экспертизой VA: Глубина (экспертиза): 15-35 мм HA: Глубина (экспертиза): 15-35 мм
B16 PSS10	**3.6 Turbo, 3.8 Turbo, 3.8 Turbo S** 03/06 - 353 -390 kW	**48-135887**		без электронн. регулирования аморт. Силы; без PASM; тип модели: Komfort; Обязанность, предусмотренная экспертизой VA: Глубина (экспертиза): 25-35 мм HA: Глубина (экспертиза): 15-35 мм
B16 PSS10	**3.6 GT 2, 3.6 GT 3, 3.6 GT2 RS, 3.8 GT3, 3.8 GT3 RS, 4.0 GT3 RS** 03/06 - 305 -456 kW	**48-145459**		PASM должно быть остановлено; с PASM; Обязанность, предусмотренная экспертизой VA: Глубина (экспертиза): 10-30 мм; Нагрузка оси до: 675 кг HA: Глубина (экспертиза): 10-30 мм; Нагрузка оси до: 1105 кг
B16 DTC	**3.6 Carrera, 3.8 Carrera GTS, 3.8 Carrera S** 07/04 - 239 -300 kW	**49-115604**		с PASM; Обязанность, предусмотренная экспертизой VA: Глубина (экспертиза): 15-35 мм; Нагрузка оси до: 775 кг HA: Глубина (экспертиза): 15-35 мм; Нагрузка оси до: 1180 кг
B16 DTC	**3.6 Carrera 4, 3.8 Carrera 4GTS, 3.8 Carrera 4S, 3.8 Carrera S S4** 07/04 - 239 -300 kW	**49-135817**		электронное регулирование аморт. Силы; с PASM; Обязанность, предусмотренная экспертизой VA: Глубина (экспертиза): 25-35 мм HA: Глубина (экспертиза): 15-35 мм
B16 DTC	**3.6 Carrera 4, 3.8 Carrera 4GTS, 3.8 Carrera 4S, 3.8 Carrera S S4** 07/04 - 239 -300 kW	**49-135985**		электронное регулирование аморт. Силы; с PASM; тип модели: Club Sport; Обязанность, предусмотренная экспертизой VA: Глубина (экспертиза): 15-35 мм HA: Глубина (экспертиза): 15-35 мм
B16 DTC	**3.6 Turbo, 3.8 Turbo, 3.8 Turbo S** 03/06 - 353 -390 kW	**49-135985**		электронное регулирование аморт. Силы; с PASM; Обязанность, предусмотренная экспертизой VA: Глубина (экспертиза): 15-35 мм HA: Глубина (экспертиза): 15-35 мм
B16 DTC	**3.6 Turbo, 3.8 Turbo, 3.8 Turbo S** 03/06 - 353 -390 kW	**49-135817**		электронное регулирование аморт. Силы; с PASM; тип модели: Komfort; Обязанность, предусмотренная экспертизой VA: Глубина (экспертиза): 25-35 мм HA: Глубина (экспертиза): 15-35 мм
B16 DTC	**3.6 GT 2, 3.6 GT 3, 3.6 GT2 RS, 3.8 GT3, 3.8 GT3 RS, 4.0 GT3 RS** 03/06 - 305 -456 kW	**49-145489**		с PASM; Обязанность, предусмотренная экспертизой VA: Глубина (экспертиза): 10-30 мм; Нагрузка оси до: 675 кг HA: Глубина (экспертиза): 10-30 мм; Нагрузка оси до: 1105 кг
B16 BCS	**3.6 GT 2, 3.6 GT 3, 3.6 GT2 RS, 3.8 GT3, 3.8 GT3 RS, 4.0 GT3 RS** 03/06 - 305 -456 kW	**48-218412**		Обязанность, предусмотренная экспертизой VA: Глубина (экспертиза): 10-30 мм; Нагрузка оси до: 675 кг HA: Глубина (экспертиза): 10-30 мм; Нагрузка оси до: 1105 кг
MS	**3.6 GT 2, 3.6 GT 3, 3.6 GT2 RS, 3.8 GT3, 3.8 GT3 RS, 4.0 GT3 RS** 03/06 - 305 -456 kW	*33-124254*	*32-145526*	тип модели: Rennen, Resevoir VA: изменяемая упругость механически регулируемая; изменяемой высоты HA: изменяемая упругость механически регулируемая; изменяемой высоты
MS MDS	**3.6 GT 2, 3.6 GT 3, 3.6 GT2 RS, 3.8 GT3, 3.8 GT3 RS, 4.0 GT3 RS** 03/06 - 305 -456 kW	*26-181998*	*26-181981*	тип модели: Porsche Cup/ VLN VA: изменяемая упругость механически регулируемая; изменяемой высоты HA: изменяемая упругость механически регулируемая; изменяемой высоты

PORSCHE 911 кабрио (997)

B4	**3.6 Carrera, 3.8 Carrera S** 04/05 - 239 -280 kW	**22-147455**	**24-147477**	стандартная подвеска; без электронн. регулирования аморт. Силы; без PASM
B4	**3.6 Carrera, 3.8 Carrera S** 04/05 - 239 -280 kW	**22-147462**	**24-147484**	спортивная подвеска; без электронн. регулирования аморт. Силы; без PASM
B4	**3.6 Carrera 4, 3.8 Carrera 4GTS, 3.8 Carrera 4S, 3.8 Carrera S S4** 04/05 - 239 -300 kW	**22-147493** **22-147509**	**24-147477**	стандартная подвеска; без PASM
B4	**3.6 Carrera 4, 3.8 Carrera 4GTS, 3.8 Carrera 4S, 3.8 Carrera S S4** 04/05 - 239 -300 kW	**22-147516** **22-147523**	**24-147484**	спортивная подвеска; без PASM

P

Пригодны для			
PORSCHE			
PORSCHE 911 кабрио (997)			
B4 DTC **3.6 Carrera, 3.8 Carrera S** 04/05 - 239 -280 kW	**22-147530**	**26-147543**	электронное регулирование аморт. Силы; с PASM
B4 DTC **3.6 Carrera 4, 3.8 Carrera 4GTS, 3.8 Carrera 4S, 3.8 Carrera S S4** 04/05 - 239 -300 kW	**22-147561** **22-147554**	**26-147543**	электронное регулирование аморт. Силы; с PASM
B6 Sport **3.6 Carrera, 3.8 Carrera GTS, 3.8 Carrera S** 04/05 - 239 -300 kW	**35-118213**	**24-118224**	стандартная подвеска; кроме спортивной подвески; без PASM
B6 Sport **3.6 Carrera 4, 3.6 Turbo, 3.8 Carrera 4GTS, 3.8 Carrera 4S, 3.8 Carrera S S4, 3.8 Turbo, 3.8 Turbo S** 04/05 - 239 -390 kW	**35-135937** **35-135944**	**24-118224**	без электронн. регулирования аморт. Силы; стандартная подвеска; без PASM
B6 DTC **3.6 Carrera, 3.8 Carrera GTS, 3.8 Carrera S** 04/05 - 239 -300 kW	**35-118251**	**26-118260**	с PASM
B6 DTC **3.6 Carrera 4, 3.6 Turbo, 3.8 Carrera 4GTS, 3.8 Carrera 4S, 3.8 Carrera S S4, 3.8 Turbo, 3.8 Turbo S** 04/05 - 239 -390 kW	**35-135869** **35-135876**	**26-118260**	электронное регулирование аморт. Силы; с PASM
B8 **3.6 Carrera, 3.8 Carrera GTS, 3.8 Carrera S** 04/05 - 239 -300 kW	**35-118237**	**24-118248**	спортивная подвеска; без PASM
B8 **3.6 Carrera 4, 3.6 Turbo, 3.8 Carrera 4GTS, 3.8 Carrera 4S, 3.8 Carrera S S4, 3.8 Turbo, 3.8 Turbo S** 04/05 - 239 -390 kW	**35-135913** **35-135920**	**24-118248**	без электронн. регулирования аморт. Силы; спортивная подвеска; без PASM
B8 DTC **3.6 Carrera, 3.8 Carrera GTS, 3.8 Carrera S** 04/05 - 239 -300 kW	**35-118275**	**26-118284**	спортивная подвеска; с PASM
B8 DTC **3.6 Carrera 4, 3.6 Turbo, 3.8 Carrera 4GTS, 3.8 Carrera 4S, 3.8 Carrera S S4, 3.8 Turbo, 3.8 Turbo S** 04/05 - 239 -390 kW	**35-135845** **35-135852**	**26-118284**	электронное регулирование аморт. Силы; спортивная подвеска; с PASM
B14 **3.6 Carrera, 3.8 Carrera GTS, 3.8 Carrera S** 04/05 - 239 -300 kW	*47-114609*		без PASM; Обязанность, предусмотренная экспертизой VA: Глубина (экспертиза): 15-35 мм; Нагрузка оси до: 775 кг HA: Глубина (экспертиза): 15-35 мм; Нагрузка оси до: 1220 кг
B16 PSS9 **3.6 Carrera, 3.8 Carrera GTS, 3.8 Carrera S** 04/05 - 239 -300 kW	**48-115575**		без PASM; Обязанность, предусмотренная экспертизой VA: Глубина (экспертиза): 15-35 мм; Нагрузка оси до: 775 кг HA: Глубина (экспертиза): 15-35 мм; Нагрузка оси до: 1220 кг
B16 PSS10 **3.6 Carrera 4, 3.6 Turbo, 3.8 Carrera 4GTS, 3.8 Carrera 4S, 3.8 Carrera S S4, 3.8 Turbo, 3.8 Turbo S** 04/05 - 239 -390 kW	**48-135887**		без электронн. регулирования аморт. Силы; без PASM; Обязанность, предусмотренная экспертизой VA: Глубина (экспертиза): 25-35 мм HA: Глубина (экспертиза): 15-35 мм
B16 PSS10 **3.6 Carrera 4, 3.6 Turbo, 3.8 Carrera 4GTS, 3.8 Carrera 4S, 3.8 Turbo, 3.8 Turbo S** 04/05 - 239 -390 kW	**48-136013**		без электронн. регулирования аморт. Силы; без PASM; тип модели: Club Sport; Обязанность, предусмотренная экспертизой VA: Глубина (экспертиза): 15-35 мм HA: Глубина (экспертиза): 15-35 мм
B16 PSS10 **3.8 Carrera 4S, 3.8 Carrera S S4** 04/05 - 261 -280 kW	**48-136013**		без электронн. регулирования аморт. Силы; без PASM; тип модели: Club Sport; Обязанность, предусмотренная экспертизой VA: Глубина (экспертиза): 20-30 мм HA: Глубина (экспертиза): 10-30 мм
B16 DTC **3.6 Carrera, 3.8 Carrera GTS, 3.8 Carrera S** 04/05 - 239 -300 kW	**49-115604**		с PASM; Обязанность, предусмотренная экспертизой VA: Глубина (экспертиза): 15-35 мм; Нагрузка оси до: 775 кг HA: Глубина (экспертиза): 15-35 мм; Нагрузка оси до: 1220 кг

Пригодны для			

PORSCHE

PORSCHE 911 кабрио (997)

B16 DTC	**3.6 Carrera 4, 3.6 Turbo, 3.8 Carrera 4GTS, 3.8 Carrera 4S, 3.8 Carrera S S4, 3.8 Turbo, 3.8 Turbo S** 04/05 - 239 -390 kW	**49-135817**		электронное регулирование аморт. Силы; с PASM VA: Глубина (экспертиза): 25-35 мм HA: Глубина (экспертиза): 15-35 мм
B16 DTC	**3.6 Carrera 4, 3.6 Turbo, 3.8 Carrera 4GTS, 3.8 Carrera 4S, 3.8 Carrera S S4, 3.8 Turbo, 3.8 Turbo S** 04/05 - 239 -390 kW	**49-135985**		электронное регулирование аморт. Силы; с PASM; тип модели: Club Sport; Обязанность, предусмотренная экспертизой VA: Глубина (экспертиза): 15-35 мм HA: Глубина (экспертиза): 15-35 мм

PORSCHE 911 тарга (997)

B4	**3.6 Carrera 4, 3.6 Carrera 4, 3.8 Carrera 4S** 11/06 - 239 -283 kW	**22-147493** **22-147509**	**24-147477**	стандартная подвеска; без электронн. регулирования аморт. Силы; без PASM
B4	**3.6 Carrera 4, 3.6 Carrera 4, 3.8 Carrera 4S** 11/06 - 239 -283 kW	**22-147516** **22-147523**	**24-147484**	спортивная подвеска; без электронн. регулирования аморт. Силы; без PASM
B4 DTC	**3.6 Carrera 4, 3.6 Carrera 4, 3.8 Carrera 4S** 11/06 - 239 -283 kW	**22-147561** **22-147554**	**26-147543**	электронное регулирование аморт. Силы; с PASM
B6 Sport	**3.6 Carrera 4, 3.6 Carrera 4, 3.8 Carrera 4S** 11/06 - 239 -283 kW	**35-135937** **35-135944**	**24-118224**	без электронн. регулирования аморт. Силы; стандартная подвеска; без PASM
B6 DTC	**3.6 Carrera 4, 3.6 Carrera 4, 3.8 Carrera 4S** 11/06 - 239 -283 kW	**35-135869** **35-135876**	**26-118260**	электронное регулирование аморт. Силы; с PASM
B8	**3.6 Carrera 4, 3.6 Carrera 4, 3.8 Carrera 4S** 11/06 - 239 -283 kW	**35-135913** **35-135920**	**24-118248**	без электронн. регулирования аморт. Силы; спортивная подвеска; без PASM
B8 DTC	**3.6 Carrera 4, 3.6 Carrera 4, 3.8 Carrera 4S** 11/06 - 239 -283 kW	**35-135845** **35-135852**	**26-118284**	электронное регулирование аморт. Силы; спортивная подвеска; с PASM
B16 PSS10	**3.6 Carrera 4, 3.6 Carrera 4, 3.8 Carrera 4S** 11/06 - 239 -283 kW	**48-135887**		без электронн. регулирования аморт. Силы; без PASM; Обязанность, предусмотренная экспертизой VA: Глубина (экспертиза): 25-35 мм HA: Глубина (экспертиза): 15-35 мм
B16 PSS10	**3.6 Carrera 4, 3.6 Carrera 4, 3.8 Carrera 4S** 11/06 - 239 -283 kW	**48-136013**		без электронн. регулирования аморт. Силы; без PASM; тип модели: Club Sport; Обязанность, предусмотренная экспертизой VA: Глубина (экспертиза): 15-35 мм HA: Глубина (экспертиза): 15-35 мм
B16 DTC	**3.6 Carrera 4, 3.6 Carrera 4, 3.8 Carrera 4S** 11/06 - 239 -283 kW	**49-135985**		электронное регулирование аморт. Силы; с PASM; тип модели: Club Sport; Обязанность, предусмотренная экспертизой VA: Глубина (экспертиза): 15-35 мм HA: Глубина (экспертиза): 15-35 мм
B16 DTC	**3.6 Carrera 4, 3.6 Carrera 4, 3.8 Carrera 4S** 11/06 - 239 -283 kW	**49-135817**		электронное регулирование аморт. Силы; с PASM; Обязанность, предусмотренная экспертизой VA: Глубина (экспертиза): 25-35 мм HA: Глубина (экспертиза): 15-35 мм

PORSCHE 911 (991)

B4	**3.4 Carrera, 3.8 Carrera S** 12/11 - 257 -294 kW	**22-219947**	**24-219952**	стандартная подвеска; без электронн. регулирования аморт. Силы; без PASM
B4 DTC	**3.4 Carrera, 3.8 Carrera S** 12/11 - 257 -294 kW	**23-219960**	**26-219974**	стандартная подвеска; электронное регулирование аморт. Силы; с PASM
B4 DTC	**3.4 Carrera, 3.8 Carrera S** 12/11 - 257 -294 kW	**23-219984**	**26-219998**	спортивная подвеска; электронное регулирование аморт. Силы; с PASM
B6 Sport	**3.4 Carrera, 3.8 Carrera S** 12/11 - 257 -294 kW	**22-218469**	**24-218474**	без электронн. регулирования аморт. Силы; без PASM

P

Пригодны для			
PORSCHE			
PORSCHE 911 (991)			
B6 DTC **3.4 Carrera, 3.8 Carrera S** 12/11 - 257 -294 kW	23-218482	26-218496	электронное регулирование аморт. Силы; с PASM
B16 PSS10 **3.4 Carrera, 3.8 Carrera S** 12/11 - 257 -294 kW	48-216036		без электронн. регулирования аморт. Силы; без PASM; Обязанность, предусмотренная экспертизой
B16 PSS10 **3.4 Carrera, 3.8 Carrera S** 12/11 - 257 -294 kW	48-216036		без электронн. регулирования аморт. Силы; без PASM; для автомобилей с активным управлением стабилизатором; тип модели: I031; I352; Обязанность, предусмотренная экспертизой; только в соединении с 1x 11-223900
B16 DTC **3.4 Carrera, 3.8 Carrera S** 12/11 - 257 -294 kW	49-216042		электронное регулирование аморт. Силы; с PASM; Обязанность, предусмотренная экспертизой
B16 DTC **3.4 Carrera, 3.8 Carrera S** 12/11 - 257 -294 kW	49-216042		электронное регулирование аморт. Силы; с PASM; для автомобилей с активным управлением стабилизатором; тип модели: I031; I352; Обязанность, предусмотренная экспертизой; только в соединении с 1x 11-223900
PORSCHE 911 кабрио (991)			
B4 **3.4 Carrera, 3.8 Carrera S** 12/11 - 257 -294 kW			
B6 Sport **3.4 Carrera, 3.8 Carrera S** 12/11 - 257 -294 kW	22-218469	24-218474	без электронн. регулирования аморт. Силы; без PASM
B16 PSS10 **3.4 Carrera, 3.8 Carrera S** 12/11 - 257 -294 kW	48-216036		без электронн. регулирования аморт. Силы; без PASM; Обязанность, предусмотренная экспертизой
B16 PSS10 **3.4 Carrera, 3.8 Carrera S** 12/11 - 257 -294 kW	48-216036		без электронн. регулирования аморт. Силы; без PASM; для автомобилей с активным управлением стабилизатором; тип модели: I031; I352; Обязанность, предусмотренная экспертизой; только в соединении с 1x 11-223900
B16 DTC **3.4 Carrera, 3.8 Carrera S** 12/11 - 257 -294 kW	49-216042		электронное регулирование аморт. Силы; с PASM; Обязанность, предусмотренная экспертизой
B16 DTC **3.4 Carrera, 3.8 Carrera S** 12/11 - 257 -294 kW	49-216042		электронное регулирование аморт. Силы; с PASM; для автомобилей с активным управлением стабилизатором; тип модели: I031; I352; Обязанность, предусмотренная экспертизой; только в соединении с 1x 11-223900
PORSCHE 912			
B6 Sport **1.6** 01/65 - 12/69 66 kW	**34-001127**	**24-001670**	Только для винтовых подвесок VA: изготовитель амортизатора Boge
PORSCHE 912 Targa			
B6 Sport **1.6** 03/65 - 02/70 66 kW	**34-001127**	**24-001670**	Только для винтовых подвесок
PORSCHE 914			
B6 Sport **2.0** 01/72 - 12/75 74 kW	**34-001127**	**24-001793**	
B6 Sport **/6 2.0, 1.7, 1.8** 01/69 - 02/76 59 -81 kW		**24-001793**	
PORSCHE 924			
B6 Sport **2.0, 2.0 Carrera GT, 2.0 Turbo, 2.5 S** 11/75 - 08/84 92 -154 kW	**34-000403**	**24-001618**	VA: изготовитель амортизатора Boge; Только для винтовых подвесок
B6 Sport **2.0, 2.0 Carrera GT, 2.0 Turbo, 2.5 S** 11/75 - 08/84 92 -154 kW	**34-001042**	**24-001618**	тип модели: GT VA: изготовитель амортизатора Boge; Только для винтовых подвесок
B6 Sport **2.0, 2.0 Carrera GT, 2.0 Turbo, 2.5 S** 09/84 - 08/89 92 -154 kW	**34-000403**	**24-020527**	VA: изготовитель амортизатора Boge; Только для винтовых подвесок; Параметр: 150/95

Пригодны для			
PORSCHE			
PORSCHE 924			
B6 Sport **2.0, 2.0 Carrera GT, 2.0 Turbo, 2.5 S** 09/84 - 08/89 92 -154 kW	**34-001042**	**24-020527**	VA: изготовитель амортизатора Boge; Только для винтовых подвесок; Параметр: 150/120
B6 Sport **2.5 S** 09/85 - 07/88 110 -118 kW	**34-000403**	**24-020527**	VA: изготовитель амортизатора Boge; Только для винтовых подвесок; Параметр: 150/95
B6 Sport **2.5 S** 09/85 - 07/88 110 -118 kW	**34-001042**	**24-020527**	VA: изготовитель амортизатора Boge; Только для винтовых подвесок; Параметр: 150/120
PORSCHE 928			
B6 Sport **4.4, 4.6 S** 09/77 - 07/83 177 -221 kW		**24-009744**	
B6 Sport **4.6 S** 08/83 - 02/84 228 kW		**24-009744**	
B6 Sport **4.6 S, 4.7** 02/84 - 07/86 200 -228 kW	**24-009669**	**24-009744**	
B6 Sport **4.9 S, 4.9 S,S4, 5.0 GT, 5.0 S4 KAT, 5.4 GTS** 09/85 - 11/95 212 -257 kW	**24-009669**	**24-009744**	
PORSCHE 944			
B6 Sport **2.5, 2.5 S, 2.5 Turbo, 2.7, 3.0 S2** 01/85 - 07/91 110 -184 kW	**34-000403**	**24-020527**	VA: изготовитель амортизатора Boge; Только для винтовых подвесок
B6 Sport **2.5** 06/81 - 08/84 120 kW	**34-000403**	**24-001618**	VA: изготовитель амортизатора Boge; Только для винтовых подвесок
B6 Sport **2.5** 09/84 - 07/87 120 kW	**34-000403**	**24-020527**	VA: изготовитель амортизатора Boge; Только для винтовых подвесок; Параметр: 150/95
B6 Sport **2.5** 09/84 - 07/87 120 kW	**34-001042**	**24-020527**	VA: изготовитель амортизатора Boge; Только для винтовых подвесок; Параметр: 150/120
MS **3.0 S2** 12/88 - 07/91 155 kW	**35-593744** (↰) **35-593751** (↱)	**24-176422** *24-593762*	тип модели: Cup
PORSCHE 944 кабрио			
B6 Sport **2.5 Turbo, 3.0 S2** 12/88 - 07/91 155 -184 kW	**34-000403**	**24-020527**	VA: изготовитель амортизатора Boge; Только для винтовых подвесок
B6 Sport **2.5 Turbo, 3.0 S2** 12/88 - 07/91 155 -184 kW	**34-001042**	**24-020527**	тип модели: GT VA: изготовитель амортизатора Boge; Только для винтовых подвесок
PORSCHE 968			
B6 Sport **3.0, 3.0 Turbo S** 06/91 - 11/95 176 -224 kW	**34-001042**	**24-020527**	тип модели: GT VA: изготовитель амортизатора Boge; Только для винтовых подвесок
MS **3.0 Turbo S** 03/93 - 11/95 224 kW	**35-593744** (↰) **35-593751** (↱)	*24-593762*	тип модели: Cup
PORSCHE 968 кабрио			
B6 Sport **3.0** 06/91 - 11/95 176 kW	**34-001042**	**24-020527**	тип модели: GT VA: изготовитель амортизатора Boge; Только для винтовых подвесок
PORSCHE BOXSTER (986)			
B4 **2.5, 2.7, S 3,2, S 3.2** 09/96 - 150 -196 kW	**22-113313**	**22-113320**	

P

Пригодны для			

PORSCHE

PORSCHE BOXSTER (986)

B6 Sport	**2.5, 2.7, S 3,2, S 3.2** 09/96 - 150 -196 kW	**22-046215**	**22-046222**	
B8	**2.5, 2.7, S 3,2, S 3.2** 09/96 - 150 -196 kW	**22-046239**	**22-046246**	
B12 PK	**2.5, 2.7** 09/96 - 150 -168 kW	**46-193803**		Обязанность, предусмотренная экспертизой VA: Глубина (экспертиза): 25 мм; Нагрузка оси до: 775 кг HA: Глубина (экспертиза): 25 мм; Нагрузка оси до: 940 кг
B16 PSS9	**2.5, 2.7, S 3,2, S 3.2** 09/96 - 150 -196 kW	**48-088473**		Для некоторых типов шин необходимы дистанционные шайбы; Обязанность, предусмотренная экспертизой VA: Глубина (экспертиза): 15-35 мм; Нагрузка оси до: 775 кг HA: Глубина (экспертиза): 10-30 мм; Нагрузка оси до: 920 кг
B16 PSS9	**2.5, 2.7, S 3,2, S 3.2** 09/96 - 150 -196 kW	**48-181440**		для США

PORSCHE BOXSTER (987)

B4	**2.7, 2.9, S 3.2, S 3.4, Spyder 3.4** 11/04 - 176 -235 kW	**22-147578**	**22-147585**	без электронн. регулирования аморт. Силы; без PASM
B4 DTC	**2.7, 2.9, S 3.2, S 3.4, Spyder 3.4** 11/04 - 176 -235 kW	**22-147592**	**22-147608**	электронное регулирование аморт. Силы; с PASM
B6 Sport	**2.7, 2.9, S 3.2, S 3.4, Spyder 3.4** 11/04 - 176 -235 kW	**35-122180**	**35-122197**	без PASM
B6 DTC	**2.7, 2.9, S 3.2, S 3.4, Spyder 3.4** 11/04 - 176 -235 kW	**35-122111**	**35-122128**	с PASM
B8	**2.7, 2.9, S 3.2, S 3.4, Spyder 3.4** 11/04 - 176 -235 kW	**35-122203**	**35-122210**	без PASM
B8 DTC	**2.7, 2.9, S 3.2, S 3.4, Spyder 3.4** 11/04 - 176 -235 kW	**35-122135**	**35-122142**	с PASM
B12 PK	**2.7, 2.9, S 3.2, S 3.4, Spyder 3.4** 11/04 - 176 -235 kW	**46-190673**		без PASM; Обязанность, предусмотренная экспертизой VA: Глубина (экспертиза): 30 мм; Нагрузка оси до: 785 кг HA: Глубина (экспертиза): 30 мм; Нагрузка оси до: 940 кг
B14	**2.7, 2.9, S 3.2, S 3.4, Spyder 3.4** 11/04 - 176 -235 kW	*47-121928*		без PASM; Обязанность, предусмотренная экспертизой VA: Глубина (экспертиза): 25-45 мм; Нагрузка оси до: 775 кг HA: Глубина (экспертиза): 25-45 мм; Нагрузка оси до: 940 кг
B16 PSS9	**2.7, 2.9, S 3.2, S 3.4, Spyder 3.4** 11/04 - 176 -235 kW	**48-121897**		без PASM; Обязанность, предусмотренная экспертизой VA: Глубина (экспертиза): 25-45 мм; Нагрузка оси до: 775 кг HA: Глубина (экспертиза): 25-45 мм; Нагрузка оси до: 940 кг
B16 DTC	**2.7, 2.9, S 3.2, S 3.4, Spyder 3.4** 11/04 - 176 -235 kW	**49-122046**		с PASM; Обязанность, предусмотренная экспертизой VA: Глубина (экспертиза): 25-45 мм; Нагрузка оси до: 775 кг HA: Глубина (экспертиза): 25-45 мм; Нагрузка оси до: 940 кг

PORSCHE BOXSTER

B6 Sport	**2.7, S 3.4** 04/12 - 195 -232 kW	**22-218469**	**24-218474**	без электронн. регулирования аморт. Силы; без PASM
B6 DTC	**2.7, S 3.4** 04/12 - 195 -232 kW	**23-218482**	**26-218496**	электронное регулирование аморт. Силы; с PASM

Пригодны для			

PORSCHE

PORSCHE BOXSTER

B16 PSS10	**2.7, S 3.4** 04/12 - 195 -232 kW	**48-223867**		Обязанность, предусмотренная экспертизой VA: Глубина (экспертиза): 10-30 мм HA: Глубина (экспертиза): 10-30 мм
B16 DTC	**2.7, S 3.4** 04/12 - 195 -232 kW	**49-223873**		Обязанность, предусмотренная экспертизой VA: Глубина (экспертиза): 10-30 мм HA: Глубина (экспертиза): 10-30 мм

PORSCHE CAYENNE (955)

B3	**3.2, 3.2 S4** 08/03 - 177 -184 kW	**36-199358**	**36-199372**	стандартная подвеска
B3	**3.0 TDI, 3.6** 02/07 - 176 -213 kW	**36-199365**	**36-199372**	стандартная подвеска
B3	**3.0 TDI, 3.2, 3.2 S4, 3.6** 02/07 - 176 -213 kW		**36-199389**	стандартная подвеска; Усиленное оснащение .
B6 Offroad	**3.0 TDI, 3.2, 3.2 S4, 3.6, S 4.5, S 4.8, Turbo 4.5, Turbo S 4.5, Turbo S 4.8** 08/08 - 176 -404 kW	**35-110552** ↰ **35-110569** ↱	**24-110570**	кроме пневматической подвески
B8	**3.0 TDI, 3.2, 3.2 S4, 3.6, S 4.5, S 4.8, Turbo 4.5, Turbo S 4.5, Turbo S 4.8** 08/08 - 176 -404 kW	**35-110583** ↰ **35-110590** ↱	**24-110600**	кроме пневматической подвески
B12 PK	**3.2, 3.2 S4, S 4.5** 09/02 - 01/07 177 -250 kW	**46-187918**		без регулируемой подвески; Обязанность, предусмотренная экспертизой; кроме пневматической подвески VA: Глубина (экспертиза): 35 мм; Нагрузка оси до: 1460 кг HA: Глубина (экспертиза): 35 мм; Нагрузка оси до: 1680 кг

PORSCHE CAYENNE

B4	**3.0 D, 3.0 S, 3.6, 4.8 Turbo, S 4.8, S Hybrid 3.0** 06/10 - 155 -397 kW	**19-194875** ↰ **19-194899** ↱	**19-194882**	стандартная подвеска; без PASM; кроме пневматической подвески
B6 Offroad	**3.0 D, 3.0 S, 3.6, 4.8 Turbo, S 4.8, S Hybrid 3.0** 06/10 - 155 -397 kW	**24-197069** ↰ **24-197076** ↱	**24-197083**	

PORSCHE CAYMAN

B4	**2.7, 2.9, S 3.4** 11/05 - 180 -235 kW	**22-147578**	**22-147585**	без электронн. регулирования аморт. Силы; без PASM
B4 DTC	**2.7, 2.9, S 3.4** 11/05 - 180 -235 kW	**22-147592**	**22-147608**	электронное регулирование аморт. Силы; с PASM
B6 Sport	**2.7, 2.9, R 3.4, S 3,4 Sport, S 3.4** 11/05 - 180 -243 kW	**35-122180**	**35-122197**	без PASM
B6 DTC	**2.7, 2.9, R 3.4, S 3,4 Sport, S 3.4** 11/05 - 180 -243 kW	**35-122111**	**35-122128**	с PASM
B8	**2.7, 2.9, R 3.4, S 3,4 Sport, S 3.4** 11/05 - 180 -243 kW	**35-122203**	**35-122210**	без PASM
B8 DTC	**2.7, 2.9, R 3.4, S 3,4 Sport, S 3.4** 11/05 - 180 -243 kW	**35-122135**	**35-122142**	с PASM
B12 PK	**2.7, 2.9, R 3.4, S 3,4 Sport, S 3.4** 11/05 - 180 -243 kW	**46-190697**		без PASM; Обязанность, предусмотренная экспертизой VA: Глубина (экспертиза): 30 мм; Нагрузка оси до: 785 кг HA: Глубина (экспертиза): 30 мм; Нагрузка оси до: 940 кг

Пригодны для			

PORSCHE

PORSCHE CAYMAN

B14	**2.7, 2.9, R 3.4, S 3,4 Sport, S 3.4** 11/05 - 180 -243 kW	*47-121928*		без PASM; Обязанность, предусмотренная экспертизой VA: Глубина (экспертиза): 25-45 мм; Нагрузка оси до: 775 кг HA: Глубина (экспертиза): 25-45 мм; Нагрузка оси до: 940 кг
B16 PSS9	**2.7, 2.9, R 3.4, S 3,4 Sport, S 3.4** 11/05 - 180 -243 kW	**48-121897**		без PASM; Обязанность, предусмотренная экспертизой VA: Глубина (экспертиза): 25-45 мм; Нагрузка оси до: 775 кг HA: Глубина (экспертиза): 25-45 мм; Нагрузка оси до: 940 кг
B16 DTC	**2.7, 2.9, R 3.4, S 3,4 Sport, S 3.4** 11/05 - 180 -243 kW	**49-122046**		с PASM; Обязанность, предусмотренная экспертизой VA: Глубина (экспертиза): 25-45 мм; Нагрузка оси до: 775 кг HA: Глубина (экспертиза): 25-45 мм; Нагрузка оси до: 940 кг

PROTON

PROTON PERSONA 300 (C9_M)

B3	**315 GLi/GLSi, 315 GLSi** 03/96 - 64 -66 kW	**36-216246**	**36-200542**	стандартная подвеска

PROTON PERSONA 400 Наклонная задняя часть (C9_C, C9_S)

B4	**416 GLXi** 01/94 - 83 kW	*22-047847* *22-047854*	*19-063386*	стандартная подвеска VA: -> 11/95

PROTON PERSONA 400 (C9_S)

B3	**413, 415 GLi/GLSi** 01/94 - 55 -66 kW	**36-216246**		стандартная подвеска
B4	**416 GLXi** 01/94 - 83 kW	*22-047847* *22-047854*	*19-063386*	стандартная подвеска VA: -> 11/95

PUCH

PUCH G-MODELL (W 460)

B4	**230 G, 230 GE, 240 GD, 250 GD, 280 GE, 300 GD** 12/79 - 12/91 53 -110 kW	**24-113366**	**24-113373**	
B6 Offroad	**230 G, 230 GE, 240 GD, 250 GD, 280 GE, 300 GD** 12/79 - 12/91 53 -110 kW	**24-005043**	**24-005142**	

PUCH G-MODELL (W 461)

B4	**230 GE, 290 GD/G 290 D, G 290 TD** 04/92 - 70 -92 kW	**24-113366**	**24-113373**	
B6 Offroad	**230 GE, 290 GD/G 290 D, G 290 TD** 04/92 - 70 -92 kW	**24-005043**	**24-005142**	

PUCH G-MODELL (W 463)

B4	**230 GE, 300 GE, G 320** 06/90 - 12/97 93 -155 kW	**24-018593**	**24-018609**	
B4	**300 GD, 350 G Turbo D, G 300 TD, G 500** 09/89 - 83 -218 kW	**24-017275**	**24-017282**	
B6 Offroad	**230 GE, 300 GD, 300 GE, 350 G Turbo D, G 300 TD, G 320, G 36 AMG** 09/89 - 83 -200 kW	**24-016353**	**24-016360**	

Пригодны для			

PUCH

RENAULT

RENAULT CLIO I (B/C57_, 5/357_)

B1	**1.2, 1.4, 1.8, 1.8 Rsi, 1.9 D, 1.9 D** 01/91 - 09/98 40 -80 kW	**12-224203**		VA: с шариковым подшибником
B3	**1.1, 1.2** 05/90 - 09/98 34 -43 kW	**36-130542**		стандартная подвеска
B3	**1.4, 1.7, 1.8** 08/90 - 09/98 55 -70 kW	**36-130559**		стандартная подвеска
B3	**1.4, 1.7, 1.8** 08/90 - 09/98 55 -70 kW	**36-160211**		стандартная подвеска; Усиленное оснащение .
B3	**1.9 D, 1.9 D** 01/91 - 09/98 40 -48 kW	**36-160211**		стандартная подвеска
B4	**1.1** 01/91 - 07/97 34 -36 kW	**22-041128**	**19-019987**	VA: Расстояние между крепежными отверстиями передней стойки 52 м
B4	**1.2, 1.4** 01/91 - 07/97 40 -59 kW	**22-041128**	**19-019987**	VA: Расстояние между крепежными отверстиями передней стойки 52 м
B4	**1.2, 1.4** 01/91 - 07/97 40 -59 kW	**22-041166**	**19-019987**	стандартная подвеска VA: Расстояние между крепежными отверстиями передней стойки 54 м
B4	**1.2, 1.4** 07/97 - 09/98 40 -59 kW		**19-019987**	стандартная подвеска VA: Расстояние между крепежными отверстиями передней стойки 58 м
B4	**1.7, 1.8, 1.8 16V, 1.8 Rsi, 1.9 D, 1.9 D** 08/90 - 07/97 40 -99 kW	**22-041166**	**19-019987**	VA: Расстояние между крепежными отверстиями передней стойки 54 м
B4	**1.8, 1.8 Rsi, 1.9 D, 1.9 D** 07/97 - 09/98 40 -79 kW		**19-019987**	VA: Расстояние между крепежными отверстиями передней стойки 58 м
B6 Sport	**1.4, 1.8, 1.9 D** 08/90 - 12/93 47 -70 kW	**35-040460**	**24-018333**	Расстояние между крепежными отверстиями передней стойки 54 м
B6 Sport	**1.4, 1.8, 1.9 D, 1.9 D** 01/94 - 09/98 40 -70 kW	**35-042747**	**24-018333**	Расстояние между крепежными отверстиями передней стойки 52 м
B6 Sport	**1.8 16V** 01/91 - 12/93 99 kW	**35-040477**	**24-018333**	
B6 Sport	**1.8 16V** 01/94 - 03/96 99 kW	**35-043256**	**24-026314**	
B8	**1.4, 1.8, 1.9 D** 08/90 - 12/93 47 -70 kW	**35-040460**	**24-018333**	Расстояние между крепежными отверстиями передней стойки 54 м
B8	**1.4, 1.8, 1.9 D, 1.9 D** 01/94 - 09/98 40 -70 kW	**35-042747**	**24-018333**	Расстояние между крепежными отверстиями передней стойки 52 м
B8	**1.8 16V** 01/91 - 12/93 99 kW	**35-040477**	**24-018333**	
B8	**1.8 16V** 01/94 - 03/96 99 kW	**35-043256**	**24-026314**	
MS	**1.8 16V, 1.8 Rsi, Williams** 01/91 - 09/98 79 -108 kW		**24-022217**	

RENAULT CLIO I фургон (S57_)

B3	**1.1, 1.2** 01/91 - 09/98 34 -44 kW	**36-130542**		стандартная подвеска

R

Пригодны для			

RENAULT

RENAULT CLIO I фургон (S57_)

B3	**1.9 D, 1.9 RND** 01/91 - 09/98 40 -48 kW	**36-160211**		стандартная подвеска
B4	**1.1, 1.2, 1.9 D** 01/91 - 09/98 34 -48 kW		**19-019987**	VA: Расстояние между крепежными отверстиями передней стойки 58 м
B4	**1.9 RND** 04/96 - 02/98 40 kW		**19-019987**	VA: Расстояние между крепежными отверстиями передней стойки 58 м

RENAULT CLIO II (BB0/1/2_, CB0/1/2_)

B1	**1.2, 1.2 16V, 1.4, 1.4 16V, 1.5 D, 1.5 dCi, 1.6, 1.6 16V, 1.6 Hi-Flex, 1.9 D, 1.9 dTi, 2.0 16V Sport** 09/98 - 43 -124 kW	**12-117024**		VA: с шариковым подшибником
B3	**1.0, 1.2, 1.2 16V** 03/99 - 40 -55 kW	**36-130603**	**38-130564**	стандартная подвеска
B3	**1.4, 1.4 16V, 1.5 D, 1.5 dCi, 1.6, 1.6 16V, 1.6 Hi-Flex, 1.9 D, 1.9 dTi** 09/98 - 02/10 47 -86 kW	**36-130610**	**38-130564**	стандартная подвеска
B4	**1.0, 1.2, 1.2 16V, 1.4, 1.4 16V, 1.5 D, 1.5 dCi, 1.6, 1.6 16V, 1.6 Hi-Flex, 1.9 D, 1.9 dTi** 12/99 - 05/05 40 -86 kW	i.V. *22-102089*	**19-109565** **11-149828** *SP*	стандартная подвеска VA: Расстояние между крепежными отверстиями передней стойки 58 м
B4	**1.0, 1.2, 1.2 16V, 1.4, 1.4 16V, 1.5 D, 1.5 dCi, 1.6, 1.6 16V, 1.6 Hi-Flex, 1.9 D, 1.9 dTi** 12/99 - 05/05 40 -86 kW	**22-127426**	**19-109565** **11-149828** *SP*	Расстояние между крепежными отверстиями передней стойки 52 м; стандартная подвеска
B6 Sport	**1.0, 1.2, 1.2 16V, 1.4, 1.4 16V, 1.5 D, 1.5 dCi, 1.6, 1.6 16V, 1.6 Hi-Flex, 1.9 D, 1.9 dTi** 12/99 - 05/05 40 -86 kW	**35-051145**	**24-065733**	Расстояние между крепежными отверстиями передней стойки 52 м
B6 Sport	**1.0, 1.2, 1.2 16V, 1.4, 1.4 16V, 1.5 D, 1.5 dCi, 1.6, 1.6 16V, 1.6 Hi-Flex, 1.9 D, 1.9 dTi** 12/99 - 05/05 40 -86 kW	**35-051169**	**24-065733**	Расстояние между крепежными отверстиями передней стойки 58 м
B8	**1.0, 1.2, 1.2 16V, 1.4, 1.4 16V, 1.5 D, 1.5 dCi, 1.6, 1.6 16V, 1.6 Hi-Flex, 1.9 D, 1.9 dTi** 12/99 - 05/05 40 -86 kW	**35-051152**	**24-065740**	Расстояние между крепежными отверстиями передней стойки 52 м
B8	**1.0, 1.2, 1.2 16V, 1.4, 1.4 16V, 1.5 D, 1.5 dCi, 1.6, 1.6 16V, 1.6 Hi-Flex, 1.9 D, 1.9 dTi** 12/99 - 05/05 40 -86 kW	**35-051176**	**24-065740**	Расстояние между крепежными отверстиями передней стойки 58 м
B14	**2.0 16V Sport** 02/00 - 02/02 124 kW	**47-087750**		Расстояние между крепежными отверстиями передней стойки 54 м; Обязанность, предусмотренная экспертизой VA: Глубина (экспертиза): 25-30 мм; Нагрузка оси до: 860 кг HA: Глубина (экспертиза): 25-30 мм; Нагрузка оси до: 820 кг

RENAULT CLIO II фургон (SB0/1/2_)

B1	**1.1, 1.2, 1.5 dCi, 1.6 X, 1.9 D, 1.9 DTi** 09/98 - 40 -79 kW	**12-117024**		VA: с шариковым подшибником
B3	**1.1, 1.2** 09/98 - 43 -44 kW	**36-130603**	**38-130564**	стандартная подвеска
B3	**1.5 dCi, 1.6 X, 1.9 D, 1.9 DTi** 02/00 - 40 -79 kW	**36-130610**	**38-130564**	стандартная подвеска

Пригодны для			
RENAULT			
RENAULT CLIO II фургон (SB0/1/2_)			
B4 **1.1, 1.2, 1.5 dCi, 1.6 X, 1.9 D, 1.9 DTi** 09/98 - 40 -79 kW	*22-102089*	**19-109565** **11-149828** SP	стандартная подвеска VA: Расстояние между крепежными отверстиями передней стойки 58 м
B4 **1.1, 1.2, 1.5 dCi, 1.6 X, 1.9 D, 1.9 DTi** 09/98 - 40 -79 kW	**22-127426**	**19-109565** **11-149828** SP	Расстояние между крепежными отверстиями передней стойки 52 м; стандартная подвеска
B6 Sport **1.1, 1.2, 1.5 dCi, 1.6 X, 1.9 D, 1.9 DTi** 09/98 - 40 -79 kW	**35-051145**	**24-065733**	Расстояние между крепежными отверстиями передней стойки 52 м
B6 Sport **1.1, 1.2, 1.5 dCi, 1.6 X, 1.9 D, 1.9 DTi** 09/98 - 40 -79 kW	**35-051169**	**24-065733**	Расстояние между крепежными отверстиями передней стойки 58 м
RENAULT CLIO III (BR0/1, CR0/1)			
B1 **1.2 16V, 1.2 16V Hi-Flex, 1.2 SL, 1.4 16V, 1.5 dCi, 1.6 16V, 1.6 Hi-Flex, 2.0 16V, 2.0 16V Sport** 05/05 - 47 -145 kW	**12-224364** **12-224357**		VA: с шариковым подшибником
B3 **1.2 16V, 1.2 16V Hi-Flex, 1.2 SL, 1.4 16V, 1.6 16V, 1.6 Hi-Flex** 05/05 - 03/09 48 -86 kW	**36-148080**	**36-148097**	стандартная подвеска
B3 **1.2 16V, 1.2 16V Hi-Flex, 1.2 SL, 1.4 16V, 1.6 16V, 1.6 Hi-Flex** 05/05 - 03/09 48 -86 kW	**36-160167**		стандартная подвеска; Усиленное оснащение .
B3 **2.0 16V** 09/06 - 102 kW	**36-160167**	**36-148097**	стандартная подвеска
B3 **1.5 D, 1.5 dCi** 06/05 - 03/09 47 -78 kW	**36-160167**	**36-148097**	стандартная подвеска
B3 **1.5 D, 1.5 dCi** 06/05 - 03/09 47 -78 kW	**36-148080**	**36-148097**	стандартная подвеска; тип модели: Campus
B3 **1.5 D, 1.5 dCi** 06/05 - 03/09 47 -78 kW	**36-160167**		стандартная подвеска; Усиленное оснащение .; тип модели: Campus
B4 **1.2 16V, 1.2 16V Hi-Flex, 1.2 SL, 1.4 16V, 1.5 D, 1.5 dCi, 1.6 16V, 1.6 16V GT, 1.6 Hi-Flex, 2.0 16V** 05/05 - 47 -102 kW	**22-167071**	**19-167060**	
B6 Sport **1.2 16V, 1.2 16V Hi-Flex, 1.2 SL, 1.4 16V, 1.5 D, 1.5 dCi, 1.6 16V, 1.6 16V GT, 1.6 Hi-Flex, 2.0 16V** 05/05 - 47 -102 kW	**35-128625**	**24-128636**	
B8 **1.2 16V, 1.2 16V Hi-Flex, 1.2 SL, 1.4 16V, 1.5 D, 1.5 dCi, 1.6 16V, 1.6 16V GT, 1.6 Hi-Flex, 2.0 16V** 05/05 - 47 -102 kW	**35-128649**	**24-128650**	
B14 **1.2 16V, 1.2 16V Hi-Flex, 1.2 SL, 1.4 16V, 1.5 D, 1.5 dCi, 1.6 16V, 1.6 Hi-Flex, 2.0 16V** 05/05 - 03/09 47 -102 kW	**47-128705**		Обязанность, предусмотренная экспертизой VA: Глубина (экспертиза): 40-55 мм; Нагрузка оси до: 950 кг HA: Глубина (экспертиза): 40-55 мм; Нагрузка оси до: 880 кг
RENAULT CLIO Grandtour (KR0/1_)			
B1 **1.2 16V, 1.5 dCi, 1.6 16V, 16V Hi-Flex** 02/08 - 50 -94 kW	**12-224364** **12-224357**		VA: с шариковым подшибником
B4 **1.2 16V, 1.5 dCi, 1.6 16V, 16V Hi-Flex** 02/08 - 50 -94 kW	**22-167071**		

Пригодны для			
RENAULT			
RENAULT ESPACE I (J11_)			
B4 **2.0, 2.0 i, 2.0 i Quadra, 2.1 TD, 2.2, 2.2 Quadra** 07/86 - 12/92 65 -87 kW	*19-065243*		
RENAULT ESPACE II (J/S63_)			
B6 Sport **2.0, 2.1 TD, 2.2, 2.8 V6** 01/91 - 10/96 65 -110 kW	**24-016384**	**24-016391** OIO	без регулируемой подвески
RENAULT ESPACE III (JE0_)			
B3 **2.0, 2.0 16V** 11/96 - 10/02 84 -103 kW	**36-201440**	36-202935	стандартная подвеска
B3 **1.9 dTi** 02/99 - 10/02 72 kW	**36-201440**	36-202935	стандартная подвеска
B3 **2.2 12V TD, 2.2 dCi, 3.0** 11/96 - 10/02 83 -123 kW	**36-201020**	36-202935	стандартная подвеска
B4 **1.9 dTi, 2.0, 2.0 16V, 2.2 12V TD, 2.2 D, 2.2 dCi, 3.0, 3.0 V6 24V** 10/98 - 10/02 72 -140 kW		**19-065236** OIO	
RENAULT ESPACE IV (JK0/1_)			
B3 **2.0 Turbo** 11/02 - 120 kW	36-222445	**36-198139**	стандартная подвеска
B3 **1.9 dCi, 1.9 DCi Expression, 2.0** 11/02 - 85 -125 kW	36-199419	**36-198139**	стандартная подвеска
B3 **2.2 dCi** 11/02 - 102 -110 kW	36-199426	**36-198139**	стандартная подвеска; механическая КПП
B3 **2.2 dCi** 11/02 - 102 -110 kW	36-199433	**36-198139**	стандартная подвеска; АКПП
B3 **3.0 dCi** 11/02 - 130 -133 kW	36-199433	**36-198139**	стандартная подвеска
B4 **1.9 dCi, 1.9 DCi Expression, 2.0, 2.0 dCi, 2.0 Turbo, 2.2 dCi, 3.0 dCi, 3.5 V6** 11/02 - 85 -177 kW	**22-128188**	**19-128191** OIO	
RENAULT FUEGO (136_)			
B3 **1.4 TL/GTL, 1.6 TS/GTS, 1.6 Turbo, 2.0 TX/GTX, 2.1 TD** 02/80 - 10/85 47 -97 kW	**36-160518**	**36-160464**	стандартная подвеска
RENAULT KANGOO (KC0/1_)			
B1 **1.2, 1.2 16V, 1.4, 1.5 dCi, 1.6 16V, 1.9 dTi, D 55 1.9, D 65 1.9** 08/97 - 40 -70 kW	**12-117024**		VA: с шариковым подшибником
B3 **1.2** 08/97 - 43 kW	**36-198337**		стандартная подвеска
B3 **1.2** 08/97 - 43 kW	**36-212583**		стандартная подвеска; Усиленное оснащение .
B3 **1.2 16V** 06/01 - 55 kW	**36-212583**		стандартная подвеска
B3 **1.4** 08/97 - 55 kW	**36-217229**		стандартная подвеска

R

Пригодны для			

RENAULT

RENAULT KANGOO (KC0/1_)

B3	**1.4** 08/97 - 55 kW	**36-217236**		стандартная подвеска; Усиленное оснащение .
B3	**1.6 16V, 1.6 16V bivalent, 1.9 dTi, D 55 1.9, D 65 1.9** 08/97 - 40 -70 kW	**36-217366**		стандартная подвеска
B3	**1.6 16V, 1.6 16V bivalent, 1.9 dTi, D 55 1.9, D 65 1.9** 08/97 - 40 -70 kW	**36-217373**		стандартная подвеска; Усиленное оснащение .
B3	**1.6 16V 4x4, 1.9 dCi 4x4** 10/01 - 59 -70 kW		**36-217380**	стандартная подвеска
B3	**1.5 dCi** 07/02 - 42 -62 kW	**36-217236**		стандартная подвеска
B3	**1.5 dCi** 07/02 - 42 -62 kW	**36-217366**		стандартная подвеска; Усиленное оснащение .
B4	**1.2, 1.2 16V, 1.4, 1.5 dCi, 1.6 16V, 1.6 16V bivalent, 1.9 dTi, D 55 1.9, D 65 1.9** 08/97 - 40 -70 kW	**22-111715**	**19-111728** OIO	стандартная подвеска

RENAULT KANGOO Express (FC0/1_)

B1	**1.0, 1.2, 1.2 16V, 1.4, 1.5 dCi, 1.6 16V, 1.9 D, 1.9 dTi, D 55 1.9, D 65 1.9** 08/97 - 40 -70 kW	**12-117024**		VA: с шариковым подшибником
B4	**1.0, 1.2, 1.2 16V, 1.4, 1.5 dCi, 1.6 16V, 1.9 D, 1.9 dci, 1.9 dTi, D 55 1.9, D 65 1.9** 08/97 - 40 -70 kW	**22-111715**	**19-111728** OIO	

RENAULT KOLEOS (VY_)

B4	**2.0 dCi, 2.0 dCi 4x4, 2.5, 2.5 4x4** 09/08 - 110 -130 kW	**22-213747** **22-213754**	**19-213767** OIO	стандартная подвеска

RENAULT LAGUNA (B56_, 556_)

B1	**1.6 16V, 1.8, 1.8 16V, 1.8 i, 1.9 dCi, 1.9 dTi, 2.0, 2.0 16V, 2.2 D, 2.2 dT, 3.0, 3.0 24V** 03/97 - 03/01 61 -140 kW	**12-117444** **12-117451**		VA: с шариковым подшибником
B3	**1.6 16V, 1.8 16V, 2.0, 3.0, 1.6 16V, 1.8, 1.8 16V, 1.9 dCi, 1.9 dTi, 2.0, 2.0 16V** 09/95 - 03/01 66 -123 kW	**37-154745**		стандартная подвеска
B3	**1.8** 11/93 - 03/01 66 -70 kW	*37-163372*		стандартная подвеска
B3	**1.8** 11/93 - 03/01 66 -70 kW	**37-154745**		стандартная подвеска; Усиленное оснащение .
B3	**1.9 dCi, 1.9 dTi, 2.0 16V** 06/95 - 03/01 72 -103 kW	**37-154745**		стандартная подвеска
B3	**1.9 dCi, 1.9 dTi, 2.0 16V** 06/95 - 03/01 72 -103 kW	**37-154752**		стандартная подвеска; Усиленное оснащение .
B3	**2.2 D, 2.2 dT, 3.0 24V** 11/93 - 03/01 61 -140 kW	**37-154752**		стандартная подвеска
B4	**1.6 16V, 1.8, 1.8 16V, 1.8 i, 2.0, 2.0 16V** 06/95 - 03/01 66 -103 kW	**22-046871**	**22-046888**	Расст. между стенк. крепежного кронштейна передней стойки 34 mm; стандартная подвеска

R

Пригодны для			
RENAULT			
RENAULT LAGUNA (B56_, 556_)			
B4	**1.8, 1.8 16V, 1.8 i, 2.0, 2.0 16V** 11/93 - 03/01 66 -103 kW	*22-046864*	**22-046888**	Расст. между стенк. крепежного кронштейна передней стойки 24 mm; стандартная подвеска
B4	**1.9 dCi, 1.9 dTi, 2.2 D, 2.2 dT, 3.0, 3.0 24V** 03/97 - 03/01 61 -140 kW	**22-046871**	**22-046888**	стандартная подвеска
RENAULT LAGUNA Grandtour (K56_)			
B1	**1.6 16V, 1.8, 1.8 16V, 1.9 dCi, 1.9 dTi, 2.0, 2.0 16V, 2.2 D, 2.2 dT, 3.0** 02/96 - 03/01 61 -123 kW	**12-117444** **12-117451**		VA: с шариковым подшибником
B3	**1.9 dCi, 1.9 dTi, 2.0, 2.0 16V** 09/95 - 03/01 72 -103 kW	**37-154752**		стандартная подвеска; Усиленное оснащение .
B3	**2.2 D, 2.2 dT, 3.0, 3.0 24V** 09/95 - 03/01 61 -140 kW	**37-154752**		стандартная подвеска
B4	**1.6 16V, 1.8, 1.8 16V, 1.9 dCi, 1.9 dTi, 2.0, 2.0 16V, 2.2 D, 2.2 dT, 3.0** 02/96 - 03/01 61 -123 kW	**22-046871**	**19-100067**	HA: без регулируемой подвески
RENAULT LAGUNA II (BG0/1_)			
B1	**1.6 16V, 1.8 16V, 1.9 dCi, 2.0 16V, 2.0 16V IDE, 2.0 16V Turbo, 2.0 dCi, 2.2 dCi, 2.2 DCi Authentique, 3.0 V6 24V** 03/01 - 68 -152 kW	**12-224180**		VA: с шариковым подшибником
B3	**1.6 16V** 03/01 - 79 -82 kW	**36-198320**	**36-201495**	стандартная подвеска
B3	**1.8 16V, 1.9 dCi, 2.0 16V, 2.0 16V IDE, 2.0 16V Turbo, 2.0 dCi** 03/01 - 68 -150 kW		**36-201495**	стандартная подвеска
B3	**2.2 dCi, 2.2 DCi Authentique, 3.0 V6 24V** 03/01 - 85 -152 kW	**36-217205**	**36-201495**	стандартная подвеска
B4	**1.6 16V, 1.8 16V, 1.9 dCi, 2.0 16V, 2.0 16V IDE, 2.0 16V Turbo, 2.0 dCi, 2.2 dCi, 2.2 DCi Authentique, 3.0 V6 24V** 03/01 - 68 -152 kW	**22-131492**	i.V. *19-131627*	
RENAULT LAGUNA II Grandtour (KG0/1_)			
B1	**1.6 16V, 1.8 16V, 1.9 dCi, 2.0, 2.0 16V, 2.0 16V IDE, 2.0 16V Turbo, 2.0 dCi, 2.2 dCi, 2.2 DCi Authentique, 3.0 V6 24V** 03/01 - 68 -152 kW	**12-224180**		VA: с шариковым подшибником
B3	**1.6 16V** 03/01 - 79 -82 kW	**36-198320**	**36-211593**	стандартная подвеска
B3	**1.6 16V, 1.8 16V, 1.9 dCi, 2.0, 2.0 16V, 2.0 16V IDE, 2.0 16V Turbo, 2.0 dCi, 2.2 dCi, 2.2 DCi Authentique, 3.0 V6 24V** 03/01 - 68 -152 kW		**36-217212**	стандартная подвеска; Усиленное оснащение .
B3	**1.8 16V, 1.9 dCi, 2.0, 2.0 16V, 2.0 16V IDE, 2.0 16V Turbo, 2.0 dCi** 03/01 - 68 -150 kW		**36-211593**	стандартная подвеска
B3	**2.2 dCi, 3.0 V6 24V** 03/01 - 102 -152 kW	**36-217205**	**36-211593**	стандартная подвеска
B4	**1.6 16V, 1.8 16V, 1.9 dCi, 2.0, 2.0 16V, 2.0 16V IDE, 2.0 16V Turbo, 2.0 dCi, 2.2 dCi, 2.2 DCi Authentique, 3.0 V6 24V** 03/01 - 68 -152 kW	**22-131492**	i.V. *19-131627*	

Пригодны для			

RENAULT

RENAULT LAGUNA II Grandtour (KG0/1_)

RENAULT LAGUNA III (BT0/1)

B4	**1.5 dCi, 1.6 16V, 2.0 16V, 2.0 16V Turbo, 2.0 dCi, 2.0 dCi GT, 2.0 GT, 3.0 dCi** 10/07 - 81 -173 kW	i.V.	**19-171395**	стандартная подвеска

RENAULT LAGUNA III Grandtour (KT0/1)

B4	**1.5 dCi, 1.6 16V, 2.0 16V, 2.0 16V Turbo, 2.0 dCi, 2.0 dCi GT, 2.0 GT, 3.0 dCi** 10/07 - 81 -173 kW	i.V.	**19-171395**	стандартная подвеска

RENAULT LOGAN (LS_)

B1	**1.4, 1.5 DCi, 1.6** 09/04 - 50 -77 kW	**12-224241**		VA: с шариковым подшибником
B3	**1.4, 1.5 DCi, 1.6** 09/04 - 50 -77 kW	**36-160433**	**36-160181**	стандартная подвеска
B4	**1.4, 1.5 DCi, 1.6** 09/04 - 50 -77 kW	**22-122469**	**19-122472**	
B8	**1.4, 1.5 DCi, 1.6** 09/04 - 50 -77 kW	**22-140388**	**19-140391**	

RENAULT LOGAN универсал (KS_)

B1	**1.4, 1.5 DCi, 1.6** 04/07 - 50 -77 kW	**12-224241**		VA: с шариковым подшибником
B3	**1.4, 1.5 DCi, 1.6** 04/07 - 50 -77 kW	**36-160150**	**36-160174**	стандартная подвеска
B4	**1.4, 1.5 DCi, 1.6** 04/07 - 50 -77 kW	**22-122469**	**19-143026**	

RENAULT MEGANE I (BA0/1_)

B3	**1.4 16V, 1.4 e, 1.4 Eco, 1.6 16V, 1.6 e, 1.6 i** 01/96 - 52 -79 kW	**36-130573**		стандартная подвеска
B3	**1.9 D Eco, 1.9 dCi, 1.9 dT, 1.9 dTi, 1.9 TDI, 2.0 16V, 2.0 i** 01/96 - 47 -108 kW	**36-130597**		стандартная подвеска
B4	**1.4 16V, 1.4 e, 1.4 Eco, 1.6 16V, 1.6 e, 1.6 i, 1.8 16V, 1.9 D Eco, 1.9 dCi, 1.9 dT, 1.9 dTi, 1.9 TDI, 2.0 i** 01/96 - 47 -85 kW	**22-046840**	**19-061252**	VA: Расстояние между крепежными отверстиями передней стойки 54 м
B6 Sport	**1.4 16V, 1.4 e, 1.4 Eco, 1.6 16V, 1.6 e, 1.6 i, 1.8 16V, 1.9 D Eco, 1.9 dCi, 1.9 dT, 1.9 dTi, 1.9 TDI, 2.0 i** 01/96 - 47 -85 kW	**22-043375**	**24-026512**	VA: Расстояние между крепежными отверстиями передней стойки 54 м

RENAULT MEGANE I Classic (LA0/1_)

B3	**1.4, 1.4 16V, 1.6 e, 1.6 i** 09/96 - 55 -70 kW	**36-130573**		стандартная подвеска
B3	**1.9 D, 1.9 dTi, 2.0 i** 09/96 - 47 -84 kW	**36-130597**		стандартная подвеска

R

Пригодны для			
RENAULT			
RENAULT MEGANE I Classic (LA0/1_)			
B4 **1.4, 1.4 16V, 1.6 16V, 1.6 e, 1.6 i, 1.9 D, 1.9 dCi, 1.9 dT, 1.9 dTi, 1.9 TDI, 2.0 i** 09/96 - 47 -84 kW	**22-046840**	**19-061252**	VA: Расстояние между крепежными отверстиями передней стойки 54 м
B6 Sport **1.4, 1.4 16V, 1.6 16V, 1.6 e, 1.6 i, 1.8 16V, 1.9 D, 1.9 dCi, 1.9 dT, 1.9 dTi, 1.9 TDI, 2.0 i** 09/96 - 47 -85 kW	**22-043375**	**24-026512**	VA: Расстояние между крепежными отверстиями передней стойки 54 м
RENAULT MEGANE I Grandtour (KA0/1_)			
B3 **1.4 16V, 1.4 e, 1.6 16V, 1.6 e** 03/99 - 55 -79 kW	**36-130573**		стандартная подвеска
B3 **1.9 D, 1.9 dCi, 1.9 dTi** 03/99 - 47 -75 kW	**36-130597**		стандартная подвеска
B4 **1.4 16V, 1.4 e, 1.6 16V, 1.6 e, 1.8 16V, 1.9 D, 1.9 dCi, 1.9 dTi** 03/99 - 47 -85 kW	**22-046840**	**19-214641**	VA: Расстояние между крепежными отверстиями передней стойки 54 м
RENAULT MEGANE I Coach (DA0/1_)			
B3 **1.6 16V, 1.6 e, 2.0 i** 03/96 - 08/03 66 -84 kW	**36-130573**		стандартная подвеска
B3 **2.0 16V, 2.0 16V IDE** 11/99 - 08/03 102 -108 kW	**36-130597**		стандартная подвеска
B4 **1.4 16V, 1.6 16V, 1.9 dCi, 1.9 dTi, 2.0 16V, 2.0 16V IDE, 2.0 i** 03/97 - 08/03 70 -103 kW	**22-046840**		VA: Расстояние между крепежными отверстиями передней стойки 54 м
B4 **1.6 e, 2.0 16V, 2.0 i** 03/96 - 08/03 66 -108 kW	**22-046840**		VA: 09/96 ->; Расстояние между крепежными отверстиями передней стойки 54 м
B6 Sport **1.4 16V, 1.6 16V, 1.6 e, 1.9 dCi, 1.9 dTi, 2.0 i** 03/96 - 08/03 66 -84 kW	**22-043375**	**24-026512**	VA: Расстояние между крепежными отверстиями передней стойки 54 м
RENAULT MEGANE I Cabriolet (EA0/1_)			
B3 **1.6 e** 10/96 - 03/99 66 kW	**36-130573**		стандартная подвеска
B3 **2.0 16V, 2.0 16V IDE** 11/99 - 102 -108 kW	**36-130597**		стандартная подвеска
B4 **1.4 16V, 1.6 16V** 03/99 - 70 -79 kW	**22-046840**	**19-061252**	VA: Расстояние между крепежными отверстиями передней стойки 54 м
B4 **1.6 e** 10/96 - 03/99 66 kW	**22-046840**	**19-061252**	VA: 02/97 ->; Расстояние между крепежными отверстиями передней стойки 54 м
B6 Sport **1.4 16V, 1.6 16V, 1.6 e, 2.0, 2.0 i** 04/97 - 66 -84 kW	**22-043375**	**24-026512**	VA: Расстояние между крепежными отверстиями передней стойки 54 м
RENAULT MEGANE Scenic (JA0/1_)			
B3 **1.4 i, 1.6 e, 1.6 i, 1.9 D, 1.9 dT, 1.9 dTi, 2.0 i** 01/97 - 09/99 47 -84 kW	**36-130580**		стандартная подвеска
B4 **1.4 i, 1.6 i** 01/97 - 09/99 55 kW	**22-046840**	**19-061269**	VA: Расстояние между крепежными отверстиями передней стойки 54 м; тип модели: JA0F; механическая КПП
B4 **1.6 e** 01/97 - 09/99 66 kW	**22-046840**	**19-061269**	VA: Расстояние между крепежными отверстиями передней стойки 54 м; тип модели: JA0F; механическая КПП; АКПП

Пригодны для			

RENAULT

RENAULT MEGANE Scenic (JA0/1_)

B4	**2.0 i** 01/99 - 09/99 80 kW	**22-046840**	**19-061269**	VA: Расстояние между крепежными отверстиями передней стойки 54 м
B4	**2.0 i** 01/97 - 09/99 84 kW	**22-046840**	**19-061269**	VA: 07/98 ->; Расстояние между крепежными отверстиями передней стойки 54 м
B4	**1.9 D, 1.9 dT** 01/97 - 09/99 47 -66 kW	**22-046857**	**19-061269**	VA: Расстояние между крепежными отверстиями передней стойки 60 м; тип модели: JA0K,JA0Y
B4	**1.9 dTi** 04/97 - 09/99 72 kW	**22-046840**	**19-061269**	VA: 07/98 ->; Расстояние между крепежными отверстиями передней стойки 54 м
B4	**1.9 dTi, 2.0 i** 01/97 - 09/99 72 -84 kW	**22-046857**	**19-061269**	VA: Расстояние между крепежными отверстиями передней стойки 60 м; тип модели: FA0J,FA0K,FA0Y,JA
B6 Sport	**1.4 i, 1.6 e, 1.6 i, 1.9 D, 1.9 dT, 1.9 dTi** 01/97 - 09/99 47 -72 kW	**22-043375**	**24-026505**	механическая КПП VA: Расстояние между крепежными отверстиями передней стойки 54 м
B6 Sport	**2.0 i** 01/97 - 09/99 80 -84 kW	**22-043696**	**24-026505**	механическая КПП

RENAULT MEGANE II (BM0/1_, CM0/1_)

B1	**1.4 16V, 1.5 dCi, 1.6 16V, 1.6 Flex-Fuel, 1.6 GL, 1.9 dCi, 2.0 16V, 2.0 16V Turbo, 2.0 dCi** 11/02 - 60 -127 kW	**12-224227**		VA: с шариковым подшибником
B3	**1.4 16V, 1.5 dCi, 1.6 16V, 1.6 Flex-Fuel, 1.6 GL** 11/02 - 60 -83 kW	**36-300013**	**36-199914**	стандартная подвеска; Усиленное оснащение .
B3	**2.0 16V** 11/02 - 99 kW		**36-199914**	стандартная подвеска
B3	**1.9 dCi** 11/02 - 66 -96 kW	**36-203284**	**36-203307**	стандартная подвеска
B3	**1.9 dCi** 11/02 - 66 -96 kW	**36-203291**		стандартная подвеска; Усиленное оснащение .
B3	**2.0 dCi** 09/05 - 110 -127 kW	**36-203291**	**36-199914**	стандартная подвеска
B4	**1.4 16V, 1.5 dCi, 1.6 16V, 1.6 Flex-Fuel, 1.6 GL, 1.9 dCi, 2.0 16V, 2.0 16V Turbo, 2.0 dCi** 11/02 - 60 -127 kW	**22-132390**	**19-135113**	
B6 Sport	**1.4 16V, 1.5 dCi, 1.6 16V, 1.6 Flex-Fuel, 1.6 GL, 1.9 dCi, 2.0 16V, 2.0 16V Turbo, 2.0 dCi** 11/02 - 60 -127 kW	**22-102621**	**24-102636**	стандартная подвеска
B8	**1.4 16V, 1.5 dCi, 1.6 16V, 1.6 Flex-Fuel, 1.6 GL, 1.9 dCi, 2.0 16V, 2.0 16V Turbo, 2.0 dCi** 11/02 - 60 -127 kW	**22-102645**	**24-102650**	спортивная подвеска

RENAULT MEGANE II седан (LM0/1_)

B1	**1.4, 1.5 dCi, 1.6, 1.6 16V, 1.6 Hi-Flex, 1.9 dCi, 2.0, 2.0 DCi Dynamic** 09/03 - 60 -110 kW	**12-224227**		VA: с шариковым подшибником
B3	**1.4, 1.5 dCi, 1.6, 1.6 16V, 1.6 Hi-Flex** 09/03 - 60 -85 kW	**36-300013**	**36-203314**	стандартная подвеска; Усиленное оснащение .

R

Пригодны для			

RENAULT

RENAULT MEGANE II седан (LM0/1_)

B3	**1.9 dCi** 09/03 - 66 -96 kW	36-203284	**36-203314**	стандартная подвеска
B3	**1.9 dCi** 09/03 - 66 -96 kW	36-203291		стандартная подвеска; Усиленное оснащение .
B3	**2.0 DCi Dynamic** 09/05 - 110 kW	36-203291	**36-203314**	стандартная подвеска
B4	**1.4, 1.5 dCi, 1.6, 1.6 16V, 1.6 Hi-Flex, 1.9 dCi, 2.0, 2.0 DCi Dynamic** 09/03 - 60 -110 kW	**22-132390**	**19-135113** OIO	
B6 Sport	**1.4, 1.5 dCi, 1.6, 1.6 16V, 1.6 Hi-Flex, 1.9 dCi, 2.0, 2.0 DCi Dynamic** 09/03 - 60 -110 kW	**22-102621**	**24-102636** OIO	стандартная подвеска
B8	**1.4, 1.5 dCi, 1.6, 1.6 16V, 1.6 Hi-Flex, 1.9 dCi, 2.0, 2.0 DCi Dynamic** 09/03 - 60 -110 kW	**22-102645**	**24-102650** OIO	спортивная подвеска

RENAULT MEGANE II универсал (KM0/1_)

B1	**1.4, 1.5 dCi, 1.6, 1.6 16V, 1.6 Flex-Fuel, 1.9 dCi, 2.0, 2.0 dCi** 08/03 - 60 -110 kW	**12-224227**		VA: с шариковым подшибником
B3	**1.4, 1.5 dCi, 1.6, 1.6 16V, 1.6 Flex-Fuel** 08/03 - 60 -83 kW	36-300013	**36-201389**	стандартная подвеска; Усиленное оснащение .
B3	**1.9 dCi** 08/03 - 66 -96 kW	36-203284	**36-201389**	стандартная подвеска
B3	**1.9 dCi** 08/03 - 66 -96 kW	36-203291		стандартная подвеска; Усиленное оснащение .
B3	**2.0 dCi** 09/05 - 110 kW	36-203291	**36-201389**	стандартная подвеска
B4	**1.4, 1.5 dCi, 1.6, 1.6 16V, 1.6 Flex-Fuel, 1.9 dCi, 2.0, 2.0 dCi** 08/03 - 60 -110 kW	**22-132390**	**19-135113** OIO	
B6 Sport	**1.4, 1.5 dCi, 1.6, 1.6 16V, 1.6 Flex-Fuel, 1.9 dCi, 2.0, 2.0 dCi** 08/03 - 60 -110 kW	**22-102621**	**24-102636** OIO	стандартная подвеска
B8	**1.4, 1.5 dCi, 1.6, 1.6 16V, 1.6 Flex-Fuel, 1.9 dCi, 2.0, 2.0 dCi** 08/03 - 60 -110 kW	**22-102645**	**24-102650** OIO	спортивная подвеска

RENAULT MEGANE II Coupé-Cabriolet (EM0/1_)

B1	**1.5 dCi, 1.6, 1.6 16V, 1.6 Turbo Sport, 1.9 dCi, 2.0, 2.0 16V Turbo, 2.0 dCi** 05/04 - 63 -120 kW	**12-224227**		VA: с шариковым подшибником
B3	**1.5 dCi, 1.6, 1.6 16V, 1.6 Turbo Sport** 09/03 - 63 -83 kW	36-300013	**36-203307**	стандартная подвеска
B3	**1.9 dCi, 2.0 dCi** 09/03 - 81 -110 kW	36-203321	**36-203307**	стандартная подвеска
B4	**1.5 dCi, 1.6, 1.6 16V, 1.6 Turbo Sport, 1.9 dCi, 2.0, 2.0 16V Turbo, 2.0 dCi** 05/04 - 63 -120 kW	**22-132390**	**19-135113** OIO	
B6 Sport	**1.5 dCi, 1.6, 1.6 16V, 1.6 Turbo Sport, 1.9 dCi, 2.0, 2.0 16V Turbo, 2.0 dCi** 05/04 - 63 -120 kW	**22-102621**	**24-102636** OIO	стандартная подвеска

R

Пригодны для			

RENAULT

RENAULT MEGANE II Coupé-Cabriolet (EM0/1_)

B8	**1.5 dCi, 1.6, 1.6 16V, 1.6 Turbo Sport, 1.9 dCi, 2.0, 2.0 16V Turbo, 2.0 dCi** 05/04 - 63 -120 kW	**22-102645**	**24-102650**	спортивная подвеска

RENAULT MEGANE III Наклонная задняя часть (BZ0_)

B4	**1.4, 1.5 dCi, 1.6, 1.6 16V, 1.6 16V Bifuel, 1.9 dCi, 2.0, 2.0 dCi** 11/08 - 63 -132 kW	**22-193452**	**19-193465**	стандартная подвеска
B6 Sport	**1.4, 1.5 dCi, 1.6, 1.6 16V, 1.6 16V Bifuel, 1.9 dCi, 2.0, 2.0 dCi** 11/08 - 63 -132 kW	**35-166856**	**24-102636**	

RENAULT MEGANE III купе (DZ0/1_)

B4	**1.4, 1.5 dCi, 1.6, 1.6 16V, 1.6 16V Bifuel, 1.9 dCi, 2.0, 2.0 16V, 2.0 dCi** 11/08 - 66 -132 kW	**22-193452**	**19-193465**	стандартная подвеска
B6 Sport	**1.4, 1.5 dCi, 1.6, 1.6 16V, 1.6 16V Bifuel, 1.9 dCi, 2.0, 2.0 16V, 2.0 dCi** 11/08 - 66 -132 kW	**35-166856**	**24-102636**	

RENAULT MODUS (F/JP0_)

B1	**1.2, 1.2 16V, 1.2 16V Hi-Flex, 1.4, 1.5 dCi, 1.6** 12/04 - 48 -82 kW	**12-224364** **12-224357**		VA: с шариковым подшибником
B3	**1.2, 1.2 16V, 1.2 16V Hi-Flex** 12/04 - 48 -74 kW	**36-148073**	**36-148097**	стандартная подвеска
B3	**1.2, 1.2 16V, 1.2 16V Hi-Flex** 12/04 - 48 -74 kW	**36-148080**		стандартная подвеска; Усиленное оснащение .
B3	**1.5 dCi, 1.6** 09/04 - 48 -82 kW	**36-148080**	**36-148097**	стандартная подвеска
B4	**1.2, 1.2 16V, 1.2 16V Hi-Flex, 1.4, 1.5 dCi, 1.6** 12/04 - 48 -82 kW	**22-167071**	**19-167084**	

RENAULT RAPID фургон (F40_, G40_)

B3	**1.6 D** 03/86 - 08/91 40 kW	**36-201785**		стандартная подвеска
B3	**1.6 D** 09/91 - 08/98 40 kW	**36-219537**		стандартная подвеска
B4	**1.0, 1.1, 1.2, 1.4, 1.4 KAT, 1.4 RN, 1.6 D, 1.9 D** 07/85 - 03/98 27 -59 kW		**19-019710**	VA: -> 10/96 HA: не для повышенной нагрузки

RENAULT SAFRANE I (B54_)

B4	**2.0, 2.0 12V, 2.1 dT, 2.2, 2.5 dT, 3.0 V6** 04/92 - 07/96 65 -123 kW	**22-051202** **22-051196**	**22-051189**	без электронн. регулирования аморт. Силы; без регулируемой подвески

RENAULT SAFRANE II (B54_)

B4	**2.0 16V, 2.2 dT, 2.5 20V, 2.9 24V, 3.0 V6** 07/96 - 12/00 83 -140 kW	**22-051202** **22-051196**	**22-051189**	без электронн. регулирования аморт. Силы; без регулируемой подвески

RENAULT SANDERO

B4	**1.0 Hi-Flex, 1.4, 1.6, 1.6 Hi-Flex** 11/07 - 55 -79 kW	**22-166371**	**19-166384**	

R

Пригодны для			

RENAULT

RENAULT SANDERO

RENAULT SCÉNIC I (JA0/1_)

B3	**1.4 16V, 1.6, 1.6 16V, 1.8 16V, 1.9 dCi, 1.9 dTi, 2.0 16V, 2.0 16V IDE** 09/99 - 08/03 59 -103 kW	**36-130580**		стандартная подвеска

RENAULT SCÉNIC II (JM0/1_)

B1	**1.4, 1.5 dCi, 1.6, 1.6 16V, 1.9 D, 1.9 dCi, 2.0, 2.0 16V Turbo, 2.0 dCi** 06/03 - 60 -120 kW	**12-224227**		VA: с шариковым подшибником
B3	**1.4, 1.5 dCi, 1.6, 1.6 16V, 1.9 dCi, 2.0, 2.0 16V Turbo, 2.0 dCi** 06/03 - 60 -120 kW		**36-213016**	стандартная подвеска
B3	**1.6, 1.6 16V** 06/03 - 77 -83 kW	**36-213030**	**36-213016**	стандартная подвеска; с кондиционером
B3	**1.5 dCi** 06/03 - 60 -78 kW	**36-201037**	**36-213016**	стандартная подвеска; с кондиционером
B3	**1.9 dCi** 06/03 - 81 -96 kW	**36-213023**	**36-213016**	стандартная подвеска; с кондиционером
B4	**1.4, 1.5 dCi, 1.6, 1.6 16V, 1.9 D, 1.9 dCi, 2.0, 2.0 16V Turbo, 2.0 dCi** 06/03 - 60 -120 kW	**22-158390**	**19-155876** OIO	
B6 Sport	**1.4, 1.5 dCi, 1.6, 1.6 16V, 1.9 D, 1.9 dCi, 2.0, 2.0 16V Turbo, 2.0 dCi** 06/03 - 60 -120 kW	**22-106735**	**24-102636** OIO	стандартная подвеска
B8	**1.4, 1.5 dCi, 1.6, 1.6 16V, 1.9 D, 1.9 dCi, 2.0, 2.0 16V Turbo, 2.0 dCi** 06/03 - 60 -120 kW	*22-106742*	**24-102650** OIO	спортивная подвеска

RENAULT GRAND SCÉNIC II (JM0/1_)

B1	**1.5 dCi, 1.6, 1.9 dCi, 2.0, 2.0 dCi** 04/04 - 74 -120 kW	**12-224227**		VA: с шариковым подшибником
B3	**1.6** 04/04 - 77 -83 kW	**36-213030**	**36-213245**	стандартная подвеска; с кондиционером
B3	**2.0** 04/04 - 99 -120 kW	**36-201037**	**36-213245**	стандартная подвеска; с кондиционером
B3	**1.5 dCi, 1.6, 1.9 dCi, 2.0, 2.0 dCi** 04/04 - 74 -120 kW		**36-213245**	стандартная подвеска
B3	**1.9 dCi** 04/04 - 81 -96 kW	**36-213023**	**36-213245**	стандартная подвеска; с кондиционером
B4	**1.5 dCi, 1.6, 1.9 dCi, 2.0, 2.0 dCi** 04/04 - 74 -120 kW	**22-158390**	**19-155876** OIO	
B6 Sport	**1.5 dCi, 1.6, 1.9 dCi, 2.0, 2.0 dCi** 04/04 - 74 -120 kW	**22-106735**	**24-102636** OIO	стандартная подвеска
B8	**1.5 dCi, 1.6, 1.9 dCi, 2.0, 2.0 dCi** 04/04 - 74 -120 kW	*22-106742*	**24-102650** OIO	спортивная подвеска

RENAULT SCÉNIC III (JZ0/1_)

B4	**1.4 16V, 1.5 dCi, 1.6 16V, 1.6 dCi, 1.6 E85, 1.9 dCi, 2.0 16V, 2.0 dCi** 02/09 - 63 -118 kW	**i.V.**	**19-155876** OIO	стандартная подвеска

Пригодны для			
RENAULT			
RENAULT SPORT SPIDER (EF0_)			
MS **2.0 16V** 03/95 - 10/99 110 kW	*24-021609*		тип модели: Race Spider
RENAULT TWINGO (C06_)			
B1 **1.2, 1.2 16V** 03/93 - 40 -55 kW	**12-224203**		VA: с шариковым подшибником
B3 **1.2, 1.2 16V** 03/93 - 40 -55 kW	**36-130535**	**36-130528**	стандартная подвеска
B4 **1.2** 03/93 - 40 -44 kW	**22-044792**	**19-028545**	VA: -> 08/00
B4 **1.2** 05/96 - 40 -43 kW	**22-156655** **22-156662**	**19-028545**	VA: 09/00 ->
B4 **1.2 16V** 01/01 - 44 -55 kW	**22-156655** **22-156662**	**19-028545**	
B6 Sport **1.2** 03/93 - 09/99 40 -44 kW	**35-040606**	**24-019156**	
RENAULT TWINGO (CN0_)			
B4 **1.2, 1.2 16V, 1.2 TCe 100, 1.2 Turbo, 1.5 dCi, 1.5 dCi 75, 1.5 dCi 90** 03/07 - 43 -75 kW	**22-171443**	**19-171456**	стандартная подвеска; для автомобилей без стабилизатора
B14 **1.2, 1.2 16V, 1.2 TCe 100, 1.2 Turbo, 1.5 dCi, 1.5 dCi 75, 1.5 dCi 90** 03/07 - 43 -75 kW	**47-172586**		для автомобилей без стабилизатора; Обязанность, предусмотренная экспертизой VA: Глубина (экспертиза): 15-45 мм; Нагрузка оси до: 810 кг HA: Глубина (экспертиза): 25-45 мм; Нагрузка оси до: 710 кг
RENAULT VEL SATIS (BJ0_)			
B4 **2.0 16V Turbo, 2.2 dCi, 3.0 dCi, 3.5 V6** 06/02 - 102 -177 kW	**22-128188**	**19-168203**	
RENAULT 5 (122_)			
B6 Sport **1.4, 1.4 Alpine A5, 1.4 Alpine Turbo, 1.4 Turbo** 06/80 - 03/85 68 -118 kW	*24-009805*	*24-223706*	тип модели: Cup
B6 Sport **1.4, 1.4 Alpine A5, 1.4 Alpine Turbo, 1.4 Turbo, 1.4 Turbo GT** 06/80 - 05/91 68 -118 kW	*35-221715*	**24-009942**	тип модели: Gruppe N GT Turbo
RENAULT SUPER 5 (B/C40_)			
B3 **1.0, 1.1, 1.2, 1.4, 1.4 KAT** 10/84 - 12/96 30 -52 kW	**36-130511**		стандартная подвеска
B4 **1.0, 1.1, 1.2, 1.4, 1.4 KAT, 1.6 D** 10/84 - 05/88 30 -52 kW		**19-019710**	Крепежные отверстия передней стойки расположены друг над дру
B4 **1.0, 1.1, 1.2, 1.4, 1.4 KAT, 1.6 D** 06/88 - 12/90 30 -52 kW		**19-019710**	Крепежные отверстия передней стойки расположены друг над дру
B4 **1.4 Turbo, 1.7, 1.7 i** 04/85 - 08/91 54 -88 kW		**19-019710**	Крепежные отверстия передней стойки расположены друг над дру
RENAULT SUPER 5 фургон (S40_)			
B3 **1.1** 10/84 - 12/96 34 kW	**36-130511**		стандартная подвеска

R

Пригодны для			
RENAULT			
RENAULT SUPER 5 фургон (S40_)			
B4 **1.0, 1.1, 1.2, 1.4, 1.6 D** 10/84 - 05/88 30 -85 kW		**19-019710**	Крепежные отверстия передней стойки расположены друг над дру
B4 **1.0, 1.1, 1.2, 1.6 D** 06/88 - 12/96 30 -44 kW		**19-019710**	Крепежные отверстия передней стойки расположены друг над дру
RENAULT 9 (L42_)			
B3 **1.1, 1.2, 1.4, 1.4 Automatik, 1.4 Turbo, 1.6 D, 1.7** 09/81 - 12/88 35 -85 kW	**36-160549**		стандартная подвеска
B4 **1.1, 1.2, 1.4, 1.4 Automatik, 1.4 Turbo, 1.6 D, 1.7** 09/81 - 12/88 35 -85 kW		*19-019406*	2 Торсиони
B4 **1.2, 1.4 Turbo, 1.7** 09/84 - 12/89 40 -85 kW		*19-019895*	4 Торсиони
RENAULT 11 (B/C37_)			
B3 **1.1, 1.2, 1.4, 1.4 Turbo, 1.6 D, 1.7** 03/83 - 12/88 35 -85 kW	**36-160549**		стандартная подвеска
B4 **1.1, 1.2, 1.4, 1.4 Turbo, 1.6 D, 1.7** 03/83 - 12/88 35 -85 kW		*19-019406*	2 Торсиони
B4 **1.1, 1.2, 1.4, 1.4 Turbo, 1.6 D, 1.7** 03/83 - 12/88 35 -85 kW		*19-019895*	4 Торсиони
RENAULT 11 фургон (S37_)			
B4 **1.1, 1.2, 1.4, 1.6 D** 03/83 - 12/88 35 -50 kW		*19-019406*	2 Торсиони
B4 **1.1, 1.2, 1.4, 1.6 D** 03/83 - 12/88 35 -50 kW		*19-019895*	4 Торсиони
RENAULT 18 (134_)			
B3 **1.4, 1.6, 1.6 TS, 1.6 Turbo, 1.6 Turbo Inj., 2.0, 2.1 Diesel, 2.1 TD** 04/78 - 03/84 47 -92 kW	**36-159048**	**36-160471**	стандартная подвеска
B3 **1.4, 1.6, 1.6 TS, 2.0, 2.1 Diesel, 2.1 TD, 2.2 i** 04/84 - 11/93 47 -77 kW	**36-160518**	**36-160464**	стандартная подвеска
B3 **1.6 Turbo, 1.6 Turbo Inj.** 04/84 - 07/86 82 -92 kW	**36-160518**	**36-160464**	стандартная подвеска
B4 **1.4** CH-Nr. - 07/86 47 kW	*19-020112*		CH.Nr.: 552001 ->
B4 **1.6** CH-Nr. - 11/93 52 -58 kW	*19-020112*		CH.Nr.: 559401 ->
B4 **1.6 TS** CH-Nr. - 07/86 71 kW	*19-020112*		CH.Nr.: 20610 ->
B4 **1.6 Turbo, 1.6 Turbo Inj., 2.0, 2.2 i** 10/80 - 07/86 76 -92 kW	*19-020112*		
B4 **2.1 Diesel, 2.1 TD** CH-Nr. - 07/86 49 -65 kW	*19-020112*		CH.Nr.: 190906 ->

R

Пригодны для			
RENAULT			
RENAULT 18 Variable (135_)			
B3 **1.4, 1.6, 1.6 TS, 2.0, 2.1 Diesel** 04/84 - 07/86 47 -77 kW	**36-160518**		стандартная подвеска
B4 **1.4** CH-Nr. - 07/86 47 kW	*19-020112*		CH.Nr.: 122601 ->
B4 **1.6, 1.6 Turbo, 2.0** 10/81 - 11/93 52 -92 kW	*19-020112*		
B4 **1.6** CH-Nr. - 07/86 54 -58 kW	*19-020112*		CH.Nr.: 118201 ->
B4 **1.6, 1.6 TS** CH-Nr. - 09/86 71 -82 kW	*19-020112*		CH.Nr.: 3930 ->
B4 **2.1 Diesel** CH-Nr. - 07/86 49 -53 kW	*19-020112*		CH.Nr.: 63220 ->
RENAULT 19 I (B/C53_)			
B2 **1.2, 1.4, 1.4 KAT, 1.7, 1.9 D** 01/88 - 12/92 40 -66 kW	**17-053334**	**15-069177**	2 Торсиони
B2 **1.4, 1.4 KAT, 1.7, 1.9 D** 01/88 - 12/92 43 -66 kW	**17-053334**	*15-107664*	4 Торсиони
B2 **1.8 16V** 06/89 - 04/92 99 kW		**15-069177**	2 Торсиони
B2 **1.8 16V** 06/89 - 04/92 99 kW		*15-107664*	4 Торсиони
B3 **1.2, 1.4, 1.4 KAT, 1.7, 1.9 D** 01/88 - 12/92 40 -66 kW	**36-130504**		стандартная подвеска
B4 **1.2, 1.4, 1.4 KAT, 1.7, 1.9 D** 01/88 - 12/92 40 -66 kW	*22-041081*	**19-019901**	2 Торсиони
B4 **1.4, 1.4 KAT, 1.7, 1.9 D** 01/88 - 12/92 43 -66 kW	*22-041081*	**19-065861**	4 Торсиони
B4 **1.8 16V** 06/89 - 04/92 99 kW		**19-019901**	2 Торсиони
B4 **1.8 16V** 06/89 - 04/92 99 kW		**19-065861**	4 Торсиони
B6 Sport **1.2, 1.4, 1.4 KAT, 1.7, 1.9 D, 1.9 DT** 01/88 - 12/92 40 -79 kW	**35-004004**	**24-017183**	2 Торсиони
B6 Sport **1.2, 1.4, 1.4 KAT, 1.7, 1.9 D, 1.9 DT** 01/88 - 12/92 40 -79 kW	**35-004004**	**24-016025**	4 Торсиони
B6 Sport **1.8 16V** 06/89 - 04/92 99 kW	**35-040163**	**24-016025**	4 Торсиони
B8 **1.2, 1.4, 1.4 KAT, 1.7, 1.9 D, 1.9 DT** 01/88 - 12/92 40 -79 kW	**22-040251**	**24-017176**	2 Торсиони
B8 **1.2, 1.4, 1.4 KAT, 1.7, 1.9 D, 1.9 DT** 01/88 - 12/92 40 -79 kW	**22-040251**	**24-017015**	4 Торсиони
B8 **1.8 16V** 06/89 - 04/92 99 kW	**35-040163**	**24-017015**	4 Торсиони

R

Пригодны для			
RENAULT			
RENAULT 19 I Chamade (L53_)			
B2	**1.1 TR, 1.2, 1.4, 1.7, 1.9 D, 1.9 DT, 1.9 TD** 01/88 - 12/92 35 -79 kW	**17-053334**	**15-069177**	2 Торсиони
B2	**1.1 TR, 1.2, 1.4, 1.7, 1.9 D, 1.9 DT, 1.9 TD** 01/88 - 12/92 35 -79 kW	**17-053334**	*15-107664*	4 Торсиони
B2	**1.8 16V** 10/89 - 04/92 99 kW		*15-107664*	4 Торсиони
B3	**1.1 TR, 1.2, 1.4, 1.7, 1.9 D, 1.9 DT, 1.9 TD** 01/88 - 12/92 35 -79 kW	**36-130504**		стандартная подвеска
B4	**1.1 TR, 1.2, 1.4, 1.7, 1.9 D, 1.9 DT, 1.9 TD** 01/88 - 12/92 35 -79 kW	*22-041081*	**19-019901**	2 Торсиони
B4	**1.4, 1.7, 1.9 D, 1.9 DT, 1.9 TD** 07/88 - 12/92 43 -79 kW	*22-041081*	**19-065861**	4 Торсиони
B4	**1.8 16V** 10/89 - 04/92 99 kW		**19-065861**	4 Торсиони
B6 Sport	**1.1 TR, 1.2, 1.4, 1.7, 1.9 D, 1.9 DT, 1.9 TD** 01/88 - 12/92 35 -79 kW	**35-004004**	**24-017183**	2 Торсиони
B6 Sport	**1.1 TR, 1.2, 1.4, 1.7, 1.9 D, 1.9 DT, 1.9 TD** 01/88 - 12/92 35 -79 kW	**35-004004**	**24-016025**	4 Торсиони
B6 Sport	**1.8 16V** 10/89 - 04/92 99 kW	**35-040163**	**24-016025**	4 Торсиони
B8	**1.1 TR, 1.2, 1.4, 1.7, 1.9 D, 1.9 DT, 1.9 TD** 01/88 - 12/92 35 -79 kW	**22-040251**	**24-017176**	2 Торсиони
B8	**1.1 TR, 1.2, 1.4, 1.7, 1.9 D, 1.9 DT, 1.9 TD** 01/88 - 12/92 35 -79 kW	**22-040251**	**24-017015**	4 Торсиони
B8	**1.8 16V** 10/89 - 04/92 99 kW	**35-040163**	**24-017015**	4 Торсиони
RENAULT 19 I Cabriolet (D53_)			
B2	**1.7** 07/91 - 04/92 55 -70 kW	**17-053334**	*15-107664*	
B2	**1.8 16V** 07/91 - 04/92 101 kW		*15-107664*	
B3	**1.7** 07/91 - 04/92 55 -70 kW	**36-130504**		стандартная подвеска
B4	**1.7** 07/91 - 04/92 55 -70 kW	*22-041081*	**19-065861**	
B4	**1.8 16V** 07/91 - 04/92 101 kW		**19-065861**	
B6 Sport	**1.7** 07/91 - 04/92 55 -70 kW	**35-004004**	**24-017183**	2 Торсиони
B6 Sport	**1.7** 07/91 - 04/92 55 -70 kW	**35-004004**	**24-016025**	4 Торсиони

Пригодны для				
RENAULT				
RENAULT 19 I Cabriolet (D53_)				
B6 Sport	**1.8 16V** 07/91 - 04/92 101 kW	**35-040163**	**24-016025**	4 Торсиони
B8	**1.7** 07/91 - 04/92 55 -70 kW	**22-040251**	**24-017176**	2 Торсиони
B8	**1.7** 07/91 - 04/92 55 -70 kW	**22-040251**	**24-017015**	4 Торсиони
B8	**1.8 16V** 07/91 - 04/92 101 kW	**35-040163**	**24-017015**	4 Торсиони
RENAULT 19 II (B/C53_)				
B2	**1.2, 1.4, 1.7, 1.8, 1.9 D, 1.9 dT** 04/92 - 12/95 40 -81 kW	**17-053334**	**15-069177**	2 Торсиони
B2	**1.4, 1.7, 1.8, 1.9 D, 1.9 dT** 01/92 - 12/95 43 -81 kW	**17-053334**	*15-107664*	4 Торсиони
B2	**1.8 16V** 04/92 - 12/95 99 kW		**15-069177**	2 Торсиони
B2	**1.8 16V** 04/92 - 12/95 99 kW		*15-107664*	4 Торсиони
B3	**1.2, 1.4, 1.7, 1.8, 1.9 D, 1.9 dT** 04/92 - 12/95 40 -81 kW	**36-130504**		стандартная подвеска
B4	**1.2, 1.4, 1.7, 1.8, 1.9 D, 1.9 dT** 04/92 - 12/95 40 -81 kW	*22-041081*	**19-019901**	2 Торсиони
B4	**1.4, 1.7, 1.8, 1.9 D, 1.9 dT** 01/92 - 12/95 43 -81 kW	*22-041081*	**19-065861**	4 Торсиони
B4	**1.8 16V** 04/92 - 12/95 99 kW		**19-019901**	2 Торсиони
B4	**1.8 16V** 04/92 - 12/95 99 kW		**19-065861**	4 Торсиони
B6 Sport	**1.2, 1.4, 1.7, 1.8, 1.9 D, 1.9 dT** 04/92 - 12/95 40 -81 kW	**35-004004**	**24-017183**	2 Торсиони
B6 Sport	**1.2, 1.4, 1.7, 1.8, 1.9 D, 1.9 dT** 04/92 - 12/95 40 -81 kW	**35-004004**	**24-016025**	4 Торсиони
B6 Sport	**1.8 16V** 04/92 - 12/95 99 kW	**35-040163**	**24-016025**	4 Торсиони
B8	**1.2, 1.4, 1.7, 1.8, 1.9 D, 1.9 dT** 04/92 - 12/95 40 -81 kW	**22-040251**	**24-017176**	2 Торсиони
B8	**1.2, 1.4, 1.7, 1.8, 1.9 D, 1.9 dT** 04/92 - 12/95 40 -81 kW	**22-040251**	**24-017015**	4 Торсиони
B8	**1.8 16V** 04/92 - 12/95 99 kW	**35-040163**	**24-017015**	4 Торсиони
RENAULT 19 II Chamade (L53_)				
B2	**1.2, 1.4, 1.7, 1.8, 1.9 D, 1.9 dT** 04/92 - 12/95 43 -81 kW	**17-053334**	**15-069177**	2 Торсиони
B2	**1.2, 1.4, 1.7, 1.8, 1.9 D, 1.9 dT** 04/92 - 12/95 43 -81 kW	**17-053334**	*15-107664*	4 Торсиони

R

Пригодны для			
RENAULT			
RENAULT 19 II Chamade (L53_)			
B2 **1.8 16V** 04/92 - 12/95 99 kW		**15-069177**	2 Торсиони
B2 **1.8 16V** 04/92 - 12/95 99 kW		*15-107664*	4 Торсиони
B3 **1.2, 1.4, 1.7, 1.8, 1.9 D, 1.9 dT** 04/92 - 12/95 44 -81 kW	**36-130504**		стандартная подвеска
B4 **1.2, 1.4, 1.7, 1.8, 1.9 D, 1.9 dT** 04/92 - 12/95 43 -81 kW	*22-041081*	**19-019901**	2 Торсиони
B4 **1.2, 1.4, 1.7, 1.8, 1.9 D, 1.9 dT** 04/92 - 12/95 43 -81 kW	*22-041081*	**19-065861**	4 Торсиони
B4 **1.8 16V** 04/92 - 12/95 99 kW		**19-019901**	2 Торсиони
B4 **1.8 16V** 04/92 - 12/95 99 kW		**19-065861**	4 Торсиони
B6 Sport **1.2** 05/92 - 09/94 44 kW	**35-004004**	**24-017183**	2 Торсиони
B6 Sport **1.2** 05/92 - 09/94 44 kW	**35-004004**	**24-016025**	4 Торсиони
B8 **1.2** 05/92 - 09/94 44 kW	**22-040251**	**24-017176**	2 Торсиони
B8 **1.2** 05/92 - 09/94 44 kW	**22-040251**	**24-017015**	4 Торсиони
RENAULT 19 II Cabriolet (D53_, 853_)			
B2 **1.7, 1.8** 04/92 - 06/96 65 -79 kW	**17-053334**	*15-107664*	4 Торсиони
B2 **1.8 16V** 04/92 - 06/96 99 kW		*15-107664*	4 Торсиони
B3 **1.7, 1.8** 04/92 - 06/96 65 -79 kW	**36-130504**		стандартная подвеска
B4 **1.7, 1.8** 04/92 - 06/96 65 -79 kW	*22-041081*	**19-065861**	4 Торсиони
B4 **1.8 16V** 04/92 - 06/96 99 kW		**19-065861**	4 Торсиони
B6 Sport **1.7, 1.8** 04/92 - 06/96 65 -79 kW	**35-004004**	**24-017183**	2 Торсиони
B6 Sport **1.7, 1.8** 04/92 - 06/96 65 -79 kW	**35-004004**	**24-016025**	4 Торсиони
B6 Sport **1.8 16V** 04/92 - 06/96 99 kW	**35-040163**	**24-016025**	4 Торсиони
B8 **1.7, 1.8** 04/92 - 06/96 65 -79 kW	**22-040251**	**24-017176**	2 Торсиони
B8 **1.7, 1.8** 04/92 - 06/96 65 -79 kW	**22-040251**	**24-017015**	4 Торсиони
B8 **1.8 16V** 04/92 - 06/96 99 kW	**35-040163**	**24-017015**	4 Торсиони

Пригодны для			

RENAULT

RENAULT 21 (B48_)

B3	**1.4, 1.7, 1.9 D, 2.0, 2.1 D, 2.1 Turbo-D, 2.2** 07/89 - 06/94 47 -99 kW	**36-160501**		стандартная подвеска
B4	**1.4, 1.7, 1.9 D, 2.0, 2.0 TXi, 2.1 D, 2.1 Turbo-D, 2.2** 07/89 - 06/94 47 -100 kW		**19-029375** OIO	

RENAULT 21 седан (L48_)

B3	**1.4, 1.7, 1.9 D, 2.0, 2.1 D, 2.1 TD, 2.1 Turbo-D, 2.2** 04/86 - 02/94 47 -99 kW	**36-160501**		стандартная подвеска
B3	**2.0 Turbo** 04/87 - 10/92 119 -129 kW	**36-160495**		стандартная подвеска
B4	**1.4, 1.7, 1.9 D, 2.0, 2.0 Turbo, 2.1 D, 2.1 TD, 2.1 Turbo-D, 2.2** 04/86 - 02/94 47 -129 kW		**19-029375** OIO	

RENAULT 25 (B29_)

B3	**2.0, 2.0 12V, 2.1 Diesel, 2.1 Turbo-D, 2.2, 2.7 V6 Injection, 2.8 V6, 2.8 V6 Injection** 04/84 - 12/93 46 -115 kW	**36-160488**	**36-154722**	стандартная подвеска
B3	**2.4 V6 Turbo, 2.5 V6 Turbo** 10/84 - 12/92 133 -151 kW		**36-154722**	стандартная подвеска
B4	**2.0, 2.0 12V, 2.1 Diesel, 2.1 Turbo-D, 2.2, 2.4 V6 Turbo, 2.5 V6 Turbo, 2.7 V6 Injection, 2.8 V6, 2.8 V6 Injection** 04/84 - 12/93 46 -151 kW	*19-020181*		

RENAULT TRAFIC II автобус (JL)

B1	**1.9 DCi, 2.0, 2.0 16V, 2.0 dCi 115, 2.0 dCi 90, 2.5 dCi 135, 2.5 dCi 145, 2.5 DTi, dCI 100, dCI 80** 03/01 - 59 -107 kW	**12-224210**		VA: с шариковым подшибником
B3	**1.9 DCi, 2.0, 2.0 16V, 2.0 dCi 115, 2.0 dCi 90, 2.5 dCi 115, 2.5 dCi 135, 2.5 dCi 145, 2.5 DTi, dCI 100, dCI 80** 03/01 - 59 -107 kW	36-199488	**36-198078**	стандартная подвеска
B4	**2.0 16V, 2.0 dCi 115, 2.0 dCi 90, 2.5 dCi 135, 2.5 dCi 145, 2.5 DTi** 03/03 - 66 -107 kW		**19-152615** OIO	
B4	**1.9 DCi, 2.0, dCI 100, dCI 80** 09/01 - 59 -88 kW		**19-152615** OIO	

RENAULT TRAFIC II фургон (FL)

B1	**1.9 DCi, 1.9 dCi 100, 1.9 dCi 80, 2.0, 2.0 16V, 2.0 dCi 115, 2.0 dCi 90, 2.5 dCi 135, 2.5 dCi 145, 2.5 DTi** 03/01 - 59 -107 kW	**12-224210**		VA: с шариковым подшибником
B3	**1.9 DCi, 1.9 dCi 100, 1.9 dCi 80, 2.0, 2.0 16V, 2.0 dCi 115, 2.0 dCi 90, 2.5 dCi 135, 2.5 dCi 145, 2.5 DTi** 03/01 - 59 -107 kW	36-199488	**36-198078**	стандартная подвеска
B4	**1.9 DCi, 2.0 16V, 2.0 dCi 115, 2.0 dCi 90, 2.5 dCi 135, 2.5 dCi 145, 2.5 DTi** 04/01 - 59 -107 kW		**19-152615** OIO	

R

Пригодны для			

RENAULT

RENAULT TRAFIC II фургон (FL)

B4	**1.9 dCi 100, 1.9 dCi 80, 2.0** 09/01 - 60 -88 kW		**19-152615** OIO	

RENAULT TRAFIC II с бортовой платформой/ходовая часть (EL)

B3	**1.9 DCi, 1.9 dCi 100, 1.9 dCi 80, 2.0, 2.0 dCi 115, 2.0 dCi 90, 2.5 Dci, 2.5 dCi 135, 2.5 dCi 145** 03/01 - 59 -107 kW	**36-199488**	**36-198078**	стандартная подвеска
B4	**1.9 DCi, 1.9 dCi 100, 1.9 dCi 80, 2.0, 2.0 dCi 115, 2.0 dCi 90, 2.5 Dci, 2.5 dCi 135, 2.5 dCi 145** 03/01 - 59 -107 kW		**19-152615** OIO	

RENAULT MASTER II автобус (JD/ND)

B4	**1.9 dCi 80, 1.9 dTI, 2.2 dCI 90, 2.5 D, 2.5 dCi 120, 2.8 dTI** 07/98 - 59 -84 kW	**19-132792** OIO	**19-131689** OIO	стандартная подвеска
B4	**2.5 dCi, 2.5 dCi 100, 3.0 dCi 140** 10/03 - 73 -107 kW	**19-132792** OIO	**19-131702** OIO	стандартная подвеска

RENAULT MASTER II фургон (FD)

B4	**1.9 dCi 80, 1.9 dTI, 2.2 dCI 90, 2.5 D, 2.5 dCi 120, 2.8 dTI** 07/98 - 59 -84 kW	**19-132792** OIO	**19-131689** OIO	стандартная подвеска
B4	**2.5 dCi, 2.5 dCi 100, 3.0 dCi 120, 3.0 dCi 140, 3.0 dCi 160** 06/05 - 73 -115 kW	**19-132792** OIO	**19-131702** OIO	стандартная подвеска

RENAULT MASTER II с бортовой платформой/ходовая часть (ED/HD/UD)

B4	**2.2 dCI 90, 2.5 D, 2.5 dCi 120, 2.8 dTI** 07/98 - 59 -84 kW	**19-132792** OIO	**19-131702** OIO	стандартная подвеска
B4	**2.5 dCi, 2.5 dCi 100, 3.0 dCi 120, 3.0 dCi 140, 3.0 dCi 160** 06/05 - 73 -115 kW	**19-132792** OIO	**19-131702** OIO	стандартная подвеска

ROVER

ROVER 45 (RT)

B4	**1.4, 1.6, 1.8, 2.0 iDT, 2.0 V6** 02/00 - 74 -110 kW	*19-062945* HL ↰ *19-062952* HL ↱	*19-063225* HL	

ROVER 45 седан (RT)

B4	**1.4, 1.6, 1.8, 2.0 iDT, 2.0 V6** 02/00 - 74 -110 kW	*19-062945* HL ↰ *19-062952* HL ↱	*19-063225* HL	

ROVER 75 (RJ)

B4	**1.8, 1.8 Turbo, 2.0 CDT, 2.0 CDTi, 2.0 V6, 2.5 V6** 02/99 - 85 -130 kW		**19-214658** VL	

ROVER 200 (XH)

B4	**213 S, 216, 216 Vitesse** 03/85 - 09/89 54 -75 kW	*22-041258* ↰ *22-041265* ↱		

Пригодны для			

ROVER

ROVER 200 купе (XW)

B4	**216, 220 GSi, 220 Turbo** 10/92 - 02/96 90 -147 kW	*22-047304* ↰ *22-047311* ↱	*19-063225*	-> CH.Nr.: 911247

ROVER 200 (RF)

B3	**214 i, 214 Si** 11/95 - 03/00 55 -76 kW	**36-160792**	**36-160723**	стандартная подвеска
B3	**216 Si, 220 D/SD** 11/95 - 03/00 63 -82 kW	**36-160747**	**36-160723**	стандартная подвеска

ROVER 400 Наклонная задняя часть (RT)

B3	**414 Si, 416 Si** 05/95 - 03/00 76 -83 kW	**36-163366**	**36-163342**	стандартная подвеска
B3	**420 D, 420 Di, 420 Si Lux** 05/95 - 03/00 63 -100 kW	**36-163359**	**36-163342**	стандартная подвеска
B4	**414 Si, 416 Si, 420 D, 420 Di, 420 Si Lux** 05/95 - 03/00 63 -100 kW		*19-063225*	
B6 Sport	**414 Si, 416 Si, 420 D, 420 Di, 420 Si Lux** 05/95 - 03/00 63 -100 kW	**24-060554** ↰ **24-060561** ↱	**24-060417**	
B8	**414 Si, 416 Si, 420 D, 420 Di, 420 Si Lux** 05/95 - 03/00 63 -100 kW	**24-016032** ↰ **24-016049** ↱	**24-060424**	

ROVER 400 (RT)

B3	**414 Si, 416 Si** 05/95 - 03/00 76 -83 kW	**36-163366**	**36-163342**	стандартная подвеска
B3	**420 D, 420 Di, 420 Si Lux** 05/95 - 03/00 63 -100 kW	**36-163359**	**36-163342**	стандартная подвеска
B4	**414 Si, 416 Si, 420 D, 420 Di, 420 Si Lux** 05/95 - 03/00 63 -100 kW		*19-063225*	
B6 Sport	**414 Si, 416 Si, 420 D, 420 Di, 420 Si Lux** 05/95 - 03/00 63 -100 kW	**24-060554** ↰ **24-060561** ↱	**24-060417**	
B8	**414 Si, 416 Si, 420 D, 420 Di, 420 Si Lux** 05/95 - 03/00 63 -100 kW	**24-016032** ↰ **24-016049** ↱	**24-060424**	

ROVER 600 (RH)

B4	**618 i/Si, 620 i, 620 Sdi, 620 Si, 620 Ti Vitesse, 623 Si** 08/93 - 02/99 77 -147 kW	*19-062853* ↰ *19-062860* ↱	**19-028811**	
B6 Sport	**618 i/Si, 620 i, 620 Sdi, 620 Si, 620 Ti Vitesse, 623 Si** 08/93 - 02/99 77 -147 kW	**24-017213** ↰ **24-017220** ↱	**24-017237**	
B8	**618 i/Si, 620 i, 620 Sdi, 620 Si, 620 Ti Vitesse, 623 Si** 08/93 - 02/99 77 -147 kW	**24-016087** ↰ **24-016094** ↱	**24-016063**	

ROVER MINI MK I

B6 Sport	**1.3 Cooper S, 1000, 1300** 01/92 - 30 -63 kW	**24-181464**	**24-181471**	

R

Пригодны для			
ROVER			
ROVER MINI MK I кабрио (XN)			
B6 Sport **1.3, 1.3 S, 1300** 09/92 - 05/01 46 -63 kW	**24-181464**	**24-181471**	
SAAB			
SAAB 9-3 (YS3D)			
B4 **2.0 i, 2.0 SE Turbo, 2.0 Turbo, 2.2 TiD, 2.3, 2.3 i, 2.3 Turbo** 02/98 - 09/02 85 -169 kW	i.V.	**19-193359**	стандартная подвеска
B6 Sport **2.0 i, 2.0 SE Turbo, 2.0 Turbo, 2.2 TiD, 2.3, 2.3 i, 2.3 Turbo** 02/98 - 09/02 85 -169 kW	**34-031049**	**24-027571**	
B8 **2.0 i, 2.0 SE Turbo, 2.0 Turbo, 2.2 TiD, 2.3, 2.3 i, 2.3 Turbo** 02/98 - 09/02 85 -169 kW	**34-031056**	**24-027588**	
SAAB 9-3 Cabriolet (YS3D)			
B6 Sport **2.0 i, 2.0 SE Turbo, 2.0 Turbo, 2.3 i, 2.3 Turbo** 02/98 - 08/03 96 -165 kW	**34-031049**	**24-027571**	
B8 **2.0 i, 2.0 SE Turbo, 2.0 Turbo, 2.3 i, 2.3 Turbo** 02/98 - 08/03 96 -165 kW	**34-031056**	**24-027588**	
SAAB 9-3 (YS3F)			
B1 **1.8 i, 1.8 t, 1.8 t BioPower, 1.9 TiD, 1.9 TTiD, 2.0 t, 2.0 t Bio Power, 2.0 t BioPower, 2.0 Turbo Performance, 2.2 TiD, 2.8 Turbo V6** 09/02 - 88 -203 kW	**12-224272**		VA: с шариковым подшибником
B4 **1.8 i, 1.8 t, 1.8 t BioPower, 1.9 TiD, 1.9 TTiD, 2.0 t, 2.0 t Bio Power, 2.0 t BioPower, 2.0 Turbo Performance, 2.2 TiD, 2.8 Turbo V6** 09/02 - 88 -203 kW	**22-140067** **22-140074**	**19-140087**	стандартная подвеска
B6 Sport **1.8 i, 1.8 t, 1.8 t BioPower, 1.9 TiD, 1.9 TTiD, 2.0 t, 2.0 t Bio Power, 2.0 t BioPower, 2.0 Turbo Performance, 2.2 TiD, 2.8 Turbo V6** 09/02 - 88 -203 kW	**35-102502** **35-102519**	**24-102520**	стандартная подвеска
B8 **1.8 i, 1.8 t, 1.8 t BioPower, 1.9 TiD, 1.9 TTiD, 2.0 t, 2.0 t Bio Power, 2.0 t BioPower, 2.0 Turbo Performance, 2.2 TiD, 2.8 Turbo V6** 09/02 - 88 -203 kW	**35-102533** **35-102540**	**24-102551**	спортивная подвеска
SAAB 9-3 кабрио (YS3F)			
B1 **1.8 t, 1.8 t BioPower, 1.9 TiD, 1.9 TTiD, 2.0, 2.0 t, 2.0 t BioPower, 2.0 Turbo Performance, 2.8 Turbo, 2.8 Turbo V6** 08/03 - 96 -206 kW	**12-224272**		VA: с шариковым подшибником
B4 **1.8 t, 1.8 t BioPower, 1.9 TiD, 1.9 TTiD, 2.0, 2.0 t, 2.0 t BioPower, 2.0 Turbo Performance, 2.8 Turbo, 2.8 Turbo V6** 08/03 - 96 -206 kW	**22-140067** **22-140074**	**19-140087**	стандартная подвеска; спортивная подвеска

R
S

Пригодны для				
SAAB				
SAAB 9-3 кабрио (YS3F)				
B6 Sport	**1.8 t, 1.8 t BioPower, 1.9 TiD, 1.9 TTiD, 2.0, 2.0 t, 2.0 t BioPower, 2.0 Turbo Performance, 2.8 Turbo, 2.8 Turbo V6** 08/03 - 96 -206 kW	**35-102502** **35-102519**	**24-102520**	стандартная подвеска
B8	**1.8 t, 1.8 t BioPower, 1.9 TiD, 1.9 TTiD, 2.0, 2.0 t, 2.0 t BioPower, 2.0 Turbo Performance, 2.8 Turbo, 2.8 Turbo V6** 08/03 - 96 -206 kW	**35-102533** **35-102540**	**24-102551**	спортивная подвеска
SAAB 9-3 универсал				
B1	**1.8 i, 1.8 t, 1.8 t BioPower, 1.9 TiD, 1.9 TTiD, 2.0, 2.0 1,8 t BioPower, 2.0 t, 2.0 T Bio Power, 2.0 t BioPower, 2.8 Turbo V6** 03/05 - 88 -203 kW	**12-224272**		VA: с шариковым подшибником
B4	**1.8 i, 1.8 t, 1.8 t BioPower, 1.9 TiD, 1.9 TTiD, 2.0, 2.0 1,8 t BioPower, 2.0 t, 2.0 T Bio Power, 2.0 t BioPower, 2.8 Turbo V6** 03/05 - 88 -203 kW	**22-140067** **22-140074**	**19-140087**	стандартная подвеска
B6 Sport	**1.8 i, 1.8 t, 1.8 t BioPower, 1.9 TiD, 1.9 TTiD, 2.0, 2.0 1,8 t BioPower, 2.0 t, 2.0 T Bio Power, 2.0 t BioPower, 2.8 Turbo V6** 03/05 - 88 -203 kW	**35-102502** **35-102519**	**24-102520**	стандартная подвеска
B8	**1.8 i, 1.8 t, 1.8 t BioPower, 1.9 TiD, 1.9 TTiD, 2.0, 2.0 1,8 t BioPower, 2.0 t, 2.0 T Bio Power, 2.0 t BioPower, 2.8 Turbo V6** 03/05 - 88 -203 kW	**35-102533** **35-102540**	**24-102551**	спортивная подвеска
SAAB 9-5 (YS3E)				
B4	**2.0 t, 2.0 Turbo SE, 2.3 t, 2.3 Turbo, 3.0 TiD, 3.0 V6t** 09/97 - 08/01 110 -169 kW	**22-147073**	**19-147093**	-> CH.Nr.: YSES55CD1; стандартная подвеска
B4	**2.0 t, 2.3 t, 2.3 Turbo, 3.0 TiD, 3.0 V6t** 09/01 - 110 -184 kW	**22-147080**	**19-147093**	CH.Nr.: YSES55CD2 ->; стандартная подвеска
B4	**1.9 TiD, 2.0, 2.0 T, 2.0 t BioPower, 2.2 TiD, 2.3, 2.3 t BioPower, 2.3 Turbo** 11/05 - 88 -224 kW	**22-147080**	**19-147093**	стандартная подвеска
B6 Sport	**2.0 t, 2.0 Turbo SE, 2.3 t, 2.3 Turbo, 3.0 TiD, 3.0 V6t** 09/97 - 08/01 110 -169 kW	**35-043713**	**24-027083**	-> CH.Nr.: YS3ES55CD1
B6 Sport	**2.0 t, 2.3 t, 2.3 Turbo, 3.0 TiD, 3.0 V6t** 09/01 - 110 -184 kW	**35-051688**	**24-027083**	CH.Nr.: YS3ES55CD2 ->
B6 Sport	**1.9 TiD, 2.0, 2.0 T, 2.0 t BioPower, 2.2 TiD, 2.3, 2.3 t BioPower, 2.3 Turbo** 11/05 - 88 -224 kW	**35-051688**	**24-027083**	
B8	**2.0 t, 2.0 Turbo SE, 2.3 t, 2.3 Turbo, 3.0 TiD, 3.0 V6t** 09/97 - 08/01 110 -169 kW	**35-043881**	**24-027090**	-> CH.Nr.: YS3ES55CD1
B8	**2.0 t, 2.3 t, 2.3 Turbo, 3.0 TiD, 3.0 V6t** 09/01 - 110 -184 kW	**35-051695**	**24-027090**	CH.Nr.: YS3ES55CD2 ->
B8	**1.9 TiD, 2.0, 2.0 T, 2.0 t BioPower, 2.2 TiD, 2.3, 2.3 t BioPower, 2.3 Turbo** 11/05 - 88 -224 kW	**35-051695**	**24-027090**	

S

Пригодны для			

SAAB

SAAB 9-5 (YS3E)

B12 PK	**2.0 t, 2.3 t, 2.3 Turbo, 3.0 TiD, 3.0 V6t** 09/01 - 110 -184 kW	**46-194381**		CH.Nr.: YS3ES55CD2 ->; Обязанность, предусмотренная экспертизой VA: Глубина (экспертиза): 30 мм; Нагрузка оси до: 1175 кг HA: Глубина (экспертиза): 30 мм; Нагрузка оси до: 1050 кг
B12 PK	**2.0, 2.0 t, 2.0 Turbo SE, 2.3 t, 2.3 Turbo, 3.0 TiD, 3.0 V6t** 01/98 - 08/01 110 -169 kW	**46-194374**		-> CH.Nr.: YS3ES55CD1; Обязанность, предусмотренная экспертизой VA: Глубина (экспертиза): 30 мм; Нагрузка оси до: 1175 кг HA: Глубина (экспертиза): 30 мм; Нагрузка оси до: 1050 кг
B12 PK	**1.9 TiD, 2.0, 2.0 T, 2.0 t BioPower, 2.2 TiD, 2.3, 2.3 t BioPower, 2.3 Turbo** 11/05 - 88 -224 kW	**46-194381**		Обязанность, предусмотренная экспертизой VA: Глубина (экспертиза): 30 мм; Нагрузка оси до: 1175 кг HA: Глубина (экспертиза): 30 мм; Нагрузка оси до: 1050 кг

SAAB 9-5 универсал (YS3E)

B4	**2.0 t, 2.3 t, 2.3 Turbo, 3.0 TiD, 3.0 V6t** 10/98 - 08/01 110 -169 kW	**22-147073**		-> CH.Nr.: YSEES55CD1; Расстояние между крепежными отверстиями передней стойки 58 м; стандартная подвеска
B4	**2.0 t, 2.0 t BioPower, 2.3, 2.3 t, 2.3 t BioPower, 2.3 Turbo, 3.0 TiD, 3.0 V6t** 09/01 - 110 -224 kW	**22-147080**	**19-147093**	CH.Nr.: YS3ES55CD2 ->; Расстояние между крепежными отверстиями передней стойки 75 м; стандартная подвеска
B4	**1.9 TiD, 2.2 TiD, 2.3 Turbo** 09/01 - 88 -184 kW	**22-147080**	**19-147093**	Расстояние между крепежными отверстиями передней стойки 75 м; стандартная подвеска
B6 Sport	**2.0 t, 2.3 t, 2.3 Turbo, 3.0 TiD, 3.0 V6t** 10/98 - 08/01 110 -169 kW	**35-043713**	**24-027083**	-> CH.Nr.: YS3ES55CD1_; Расстояние между крепежными отверстиями передней стойки 58 м
B6 Sport	**2.0 t, 2.0 t BioPower, 2.3, 2.3 t, 2.3 t BioPower, 2.3 Turbo, 3.0 TiD, 3.0 V6t** 09/01 - 110 -224 kW	**35-051688**	**24-027083**	CH.Nr.: YS3ES55CD2_ ->; Расстояние между крепежными отверстиями передней стойки 75 м
B6 Sport	**1.9 TiD, 2.2 TiD, 2.3 Turbo** 09/01 - 88 -184 kW	**35-051688**	**24-027083**	Расстояние между крепежными отверстиями передней стойки 75 м
B8	**2.0 t, 2.3 t, 2.3 Turbo, 3.0 TiD, 3.0 V6t** 10/98 - 08/01 110 -169 kW	**35-043881**	**24-027090**	-> CH.Nr.: - YS3ES55CD1; Расстояние между крепежными отверстиями передней стойки 58 м
B8	**2.0 t, 2.0 t BioPower, 2.3, 2.3 t, 2.3 t BioPower, 2.3 Turbo, 3.0 TiD, 3.0 V6t** 09/01 - 110 -224 kW	**35-051695**	**24-027090**	CH.Nr.: YS3ES55CD2 ->; Расстояние между крепежными отверстиями передней стойки 75 м
B8	**1.9 TiD, 2.2 TiD, 2.3 Turbo** 09/01 - 88 -184 kW	**35-051695**	**24-027090**	Расстояние между крепежными отверстиями передней стойки 75 м
B12 PK	**2.0 t, 2.3 t, 2.3 Turbo, 3.0 TiD, 3.0 V6t** 10/98 - 08/01 110 -169 kW	**46-194398**		-> CH.Nr.: YS3ES55CD1; Обязанность, предусмотренная экспертизой VA: Глубина (экспертиза): 30 мм; Нагрузка оси до: 1175 кг HA: Глубина (экспертиза): 30 мм; Нагрузка оси до: 1125 кг
B12 PK	**2.0 t, 2.3, 2.3 t, 2.3 t BioPower, 2.3 Turbo, 3.0 TiD, 3.0 V6t** 09/01 - 125 -224 kW	**46-194404**		CH.Nr.: YS3ES55CD2 ->; Обязанность, предусмотренная экспертизой VA: Глубина (экспертиза): 30 мм; Нагрузка оси до: 1175 кг HA: Глубина (экспертиза): 30 мм; Нагрузка оси до: 1125 кг
B12 PK	**1.9 TiD, 2.2 TiD, 2.3 Turbo** 09/01 - 88 -184 kW	**46-194404**		Обязанность, предусмотренная экспертизой VA: Глубина (экспертиза): 30 мм; Нагрузка оси до: 1175 кг HA: Глубина (экспертиза): 30 мм; Нагрузка оси до: 1125 кг

SAAB 9-7X

B6 Sport	**4.2** 12/05 - 213 kW	*24-103336*	**24-103343**	

Пригодны для			

SAAB

SAAB 9-7X

SAAB 90

B3	**2.0** 08/84 - 08/87 74 kW		*36-159994*	стандартная подвеска
B4	**2.0** 08/84 - 08/87 74 kW	*19-019505* OIO	**19-019543** OI	

SAAB 95 Station Wagon

B4	**1.5 V4** 10/65 - 12/78 46 -50 kW	*19-019505* OIO		

SAAB 96

B4	**1.5 V4** 10/65 - 08/80 46 -50 kW	*19-019505* OIO		
B6 Sport	**1.5 V4** 10/65 - 08/80 46 -50 kW		*24-181846* OI	

SAAB 99 Combi Coupe

B3	**1.7, 1.85, 1.85 i, 2.0, 2.0 i** 08/68 - 12/84 59 -87 kW		*36-159994*	стандартная подвеска
B3	**2.0 i, 2.0 Turbo** 12/78 - 12/84 87 -107 kW		**36-159987**	стандартная подвеска; Усиленное оснащение .
B3	**2.0 Turbo** 12/78 - 06/80 107 kW	**36-160013**	*36-159994*	стандартная подвеска
B4	**2.0, 2.0 Turbo** 03/76 - 06/80 79 -107 kW	*19-019505* OIO	**19-019543** OI	
B6 Sport	**1.7, 1.85, 1.85 i, 2.0, 2.0 i, 2.0 Turbo** 08/68 - 06/80 59 -107 kW	*24-003858* OIO		

SAAB 99

B3	**2.0, 2.0 EMS, 2.0 GL** 04/72 - 12/84 70 -87 kW		*36-159994*	стандартная подвеска
B3	**2.0 GL** 12/78 - 12/84 74 kW		**36-159987**	стандартная подвеска; Усиленное оснащение .
B4	**2.0, 2.0 EMS** 04/72 - 08/74 70 -81 kW	*19-019505* OIO		
B4	**2.0 EMS, 2.0 GL** 09/74 - 04/78 74 -87 kW	*19-019505* OIO		
B4	**2.0 EMS, 2.0 GL** 05/78 - 12/84 74 -87 kW	*19-019505* OIO	**19-019543** OI	
B6 Sport	**2.0, 2.0 EMS, 2.0 GL** 04/72 - 04/78 70 -87 kW	*24-003858* OIO		

SAAB 900 I Combi Coupe

B3	**2.0, 2.0 -16, 2.0 c, 2.0 i, 2.1 -16, 2.1 16 S** 01/81 - 07/92 73 -107 kW		*36-159994*	стандартная подвеска
B3	**2.0, 2.0 -16, 2.0 c, 2.0 i, 2.0 S Turbo-16, 2.0 Turbo, 2.0 Turbo-16, 2.0 Turbo-16 S, 2.0 Turbo-16 S KAT, 2.1 -16, 2.1 16 S** 01/81 - 07/92 73 -132 kW		*36-159994*	стандартная подвеска; Усиленное оснащение .

S

Пригодны для			

SAAB

SAAB 900 I Combi Coupe

B3	**2.0, 2.0 c, 2.0 EMS, 2.0 Turbo** 06/78 - 12/80 74 -107 kW		**36-159987**	стандартная подвеска
B3	**2.0 S Turbo-16, 2.0 Turbo, 2.0 Turbo-16, 2.0 Turbo-16 S, 2.0 Turbo-16 S KAT** 01/81 - 12/93 103 -132 kW	**36-160013**	*36-159994*	стандартная подвеска
B4	**2.0 S Turbo-16, 2.0 Turbo, 2.0 Turbo-16, 2.0 Turbo-16 S, 2.0 Turbo-16 S KAT, 2.1 -16** 09/90 - 12/93 100 -132 kW	**19-019536**	**19-019543**	
B6 Sport	**2.0 -16, 2.0 S Turbo-16, 2.0 Turbo-16, 2.0 Turbo-16 S, 2.0 Turbo-16 S KAT** 02/84 - 12/93 93 -132 kW	**24-181501**	**24-003971**	

SAAB 900 I (AC4, AM4)

B3	**2.0, 2.0 -16, 2.0 c, 2.0 i, 2.1 -16, 2.1 16 S** 12/80 - 07/92 73 -107 kW		*36-159994*	стандартная подвеска
B3	**2.0, 2.0 -16, 2.0 c, 2.0 i, 2.0 S Turbo-16, 2.0 Turbo, 2.0 Turbo-16, 2.0 Turbo-16 S, 2.0 Turbo-16 S KAT, 2.1 -16, 2.1 16 S** 12/80 - 07/92 73 -129 kW		*36-159994*	стандартная подвеска; Усиленное оснащение .
B3	**2.0 EMS** 01/79 - 12/80 87 kW		**36-159987**	стандартная подвеска
B3	**2.0 S Turbo-16, 2.0 Turbo, 2.0 Turbo-16, 2.0 Turbo-16 S, 2.0 Turbo-16 S KAT** 12/80 - 12/93 103 -129 kW	**36-160013**	*36-159994*	стандартная подвеска
B4	**2.0, 2.0 -16, 2.0 c, 2.0 EMS, 2.0 i, 2.0 S Turbo-16, 2.0 Turbo, 2.0 Turbo-16, 2.0 Turbo-16 S, 2.0 Turbo-16 S KAT, 2.1 -16** 01/84 - 12/93 73 -129 kW	**19-019536**	**19-019543**	
B6 Sport	**2.0, 2.0 -16, 2.0 c, 2.0 EMS, 2.0 i, 2.0 S Turbo-16, 2.0 Turbo, 2.0 Turbo-16, 2.0 Turbo-16 S, 2.0 Turbo-16 S KAT, 2.1 -16** 01/84 - 12/93 73 -129 kW	**24-181501**	**24-003971**	

SAAB 900 I кабрио

B3	**2.0 -16, 2.0 S Turbo-16, 2.0 Turbo-16, 2.0 Turbo-16 S, 2.1 -16** 11/86 - 06/94 93 -129 kW	**36-160013**	*36-159994*	стандартная подвеска
B3	**2.0 Turbo-16, 2.0 Turbo-16 S** 11/86 - 06/94 118 -129 kW		**36-159987**	стандартная подвеска; Усиленное оснащение .
B4	**2.0 -16, 2.0 S Turbo-16, 2.0 Turbo-16, 2.0 Turbo-16 S, 2.1 -16** 11/86 - 06/94 93 -129 kW	**19-019536**	**19-019543**	
B6 Sport	**2.0 -16, 2.0 S Turbo-16, 2.0 Turbo-16, 2.0 Turbo-16 S, 2.1 -16** 11/86 - 06/94 93 -129 kW	**24-181501**	**24-003971**	

SAAB 900 II

B4	**2.0 i** 07/93 - 07/94 98 kW	**21-031267**	**19-061276**	
B4	**2.0 -16 Turbo, 2.0 i, 2.3 -16, 2.5 -24 V6** 07/93 - 02/98 96 -136 kW	**21-031267**	**19-061276**	

S

Пригодны для			

SAAB

SAAB 900 II

B6 Sport	**2.0 -16 Turbo, 2.0 i, 2.3 -16, 2.5 -24 V6** 07/93 - 02/98 96 -136 kW	**34-030936**	**24-025386**	

SAAB 900 II купе

B4	**2.0 -16 Turbo, 2.0 i, 2.3 -16, 2.5 -24 V6** 12/93 - 02/98 96 -136 kW	**21-031267**	**19-061276**	
B6 Sport	**2.0 -16 Turbo, 2.0 i, 2.3 -16, 2.5 -24 V6** 12/93 - 02/98 96 -136 kW	**34-030936**	**24-025386**	

SAAB 900 II кабрио

B4	**2.0 -16 Turbo, 2.0 i, 2.3 -16, 2.5 -24 V6** 12/93 - 02/98 96 -136 kW	**21-031274**	**19-061276**	
B6 Sport	**2.0 -16 Turbo, 2.0 i, 2.3 -16, 2.5 -24 V6** 12/93 - 02/98 96 -136 kW	**34-030936**	**24-025386**	

SAAB 9000 Наклонная задняя часть

B4	**2.0 -16, 2.0 -16 Turbo** 09/84 - 12/86 92 -129 kW	*22-045706*	**19-029382**	-> CH.Nr.: H 101 5469; -> CH.Nr.: H 800 0555; стандартная подвеска
B4	**2.0, 2.0 -16, 2.0 -16 CS, 2.0 -16 ND Turbo, 2.0 -16 Turbo, 2.0 -16 Turbo CS, 2.0 16v, 2.0 T16, 2.3, 2.3 -16 Aero CS, 2.3 -16 CS, 2.3 -16 CSE, 2.3 -16 CSE Eco Power, 2.3 -16 Turbo, 2.3 -16 Turbo CSE, 3.0 -24 V6 CS/CSE** 01/87 - 12/98 92 -165 kW	i.V. *22-045713*	**19-029382**	CH.Nr.: H 101 5470 ->; CH.Nr.: H 800 0556 ->; стандартная подвеска
B6 Sport	**2.0, 2.0 -16, 2.0 -16 CS, 2.0 -16 ND Turbo, 2.0 -16 Turbo, 2.0 -16 Turbo CS, 2.0 16v, 2.0 T16, 2.3, 2.3 -16 Aero CS, 2.3 -16 CS, 2.3 -16 CSE, 2.3 -16 CSE Eco Power, 2.3 -16 Turbo, 2.3 -16 Turbo CSE, 3.0 -24 V6 CS/CSE** 01/87 - 12/98 92 -165 kW	i.V.	**24-017855**	CH.Nr.: H 101 5470 ->; CH.Nr.: H 800 0556 ->

SAAB 9000

B4	**2.0, 2.0 -16, 2.0 -16 CD, 2.0 -16 Turbo, 2.0 -16 Turbo CD, 2.0 Carlsson, 2.0 T16, 2.3, 2.3 -16 CD, 2.3 -16 CD Turbo, 2.3 -16 CDE, 2.3 -16 CDE Eco-Power, 2.3 -16 Turbo, 3.0 -24 V6 CD/CDE** 01/87 - 12/98 94 -165 kW	i.V. *22-045713*	**19-029382**	CH.Nr.: H 101 5470 ->; CH.Nr.: H 800 0556 ->; стандартная подвеска
B4	**2.0 -16 Turbo** 04/85 - 12/86 129 kW	*22-045706*	**19-029382**	-> CH.Nr.: H 101 5469; -> CH.Nr.: H 800 0555; стандартная подвеска
B6 Sport	**2.0, 2.0 -16, 2.0 -16 CD, 2.0 -16 Turbo, 2.0 -16 Turbo CD, 2.0 Carlsson, 2.0 T16, 2.3, 2.3 -16 CD, 2.3 -16 CD Turbo, 2.3 -16 CDE, 2.3 -16 CDE Eco-Power, 2.3 -16 Turbo, 3.0 -24 V6 CD/CDE** 01/87 - 12/98 94 -165 kW	i.V.	**24-017855**	CH.Nr.: H 800 0556 ->; CH.Nr.: H 101 5470 ->

SEAT

SEAT ALHAMBRA (7V8, 7V9)

B3	**1.8 T 20V, 1.9 TDI, 2.0 i** 04/96 - 03/10 66 -110 kW	**37-134051**	**38-131257**	стандартная подвеска
B3	**1.8 T 20V, 1.9 TDI, 2.0 i** 04/96 - 03/10 66 -110 kW	**37-134327**	**38-131264**	стандартная подвеска; Усиленное оснащение .

Пригодны для			
SEAT			
SEAT ALHAMBRA (7V8, 7V9)			
B3	**1.9 TDI 4motion, 1.9 Tdi 4x4, 2.8 V6 4motion** 06/00 - 03/10 85 -150 kW	**37-134457**	**38-131271**	стандартная подвеска
B3	**2.0 TDI, 2.8 V6** 06/00 - 03/10 103 -150 kW	**37-134327**	**38-131264**	стандартная подвеска
B3	**2.0 TDI, 2.8 V6** 06/00 - 03/10 103 -150 kW	**37-134457**	**38-131271**	стандартная подвеска; Усиленное оснащение .
B4	**1.8 T 20V, 1.9 TDI, 1.9 TDI 4motion, 1.9 Tdi 4x4, 2.0 i, 2.0 TDI, 2.8 V6, 2.8 V6 4motion** 04/96 - 03/10 66 -150 kW	**22-046796**	**19-061078**	
B6 Sport	**1.8 T 20V, 1.9 TDI, 1.9 TDI 4motion, 1.9 Tdi 4x4, 2.0 i, 2.0 TDI, 2.8 V6, 2.8 V6 4motion** 04/96 - 03/10 66 -150 kW	**35-103509**	**24-103527**	спортивная подвеска
B8	**1.8 T 20V, 1.9 TDI, 1.9 TDI 4motion, 1.9 Tdi 4x4, 2.0 i, 2.0 TDI, 2.8 V6, 2.8 V6 4motion** 04/96 - 03/10 66 -150 kW	**35-103516**	**24-103534**	спортивная подвеска
B12 PK	**1.8 T 20V, 2.0 i** 04/96 - 03/10 85 -110 kW	**46-193858**		Обязанность, предусмотренная экспертизой VA: Глубина (экспертиза): 30 мм; Нагрузка оси до: 1240 кг HA: Глубина (экспертиза): 20-25 мм; Нагрузка оси до: 1355 кг
B12 PK	**1.9 TDI, 2.0 TDI, 2.8 V6** 04/96 - 03/10 66 -150 kW	**46-193865**		Обязанность, предусмотренная экспертизой VA: Глубина (экспертиза): 30 мм; Нагрузка оси до: 1260 кг HA: Глубина (экспертиза): 20-25 мм; Нагрузка оси до: 1355 кг
SEAT ALHAMBRA (710)			
B1	**1.4 TSI, 2.0 TDI, 2.0 TDI Привод на все колеса, 2.0 TSI** 06/10 - 85 -147 kW	**12-226580**	**12-226535**	HA: для заменяемого номера: F4E/F4F/F5Z; для заменяемого номера: 1JA/1JC
B4	**1.4 TSI, 2.0 TDI, 2.0 TDI Привод на все колеса, 2.0 TSI** 06/10 - 85 -147 kW	**22-196859**	**19-196862**	стандартная подвеска; без электронн. регулирования аморт. Силы HA: без регулируемой подвески
B6 Sport	**1.4 TSI, 2.0 TDI, 2.0 TDI Привод на все колеса, 2.0 TSI** 06/10 - 85 -147 kW	**35-108177**	**24-172936**	без электронн. регулирования аморт. Силы VA: Øa: 55 мм HA: без регулируемой подвески
SEAT ALTEA (5P1)			
B1	**1.2 TSI, 1.4 16V, 1.4 TSI, 1.6, 1.6 LPG, 1.6 TDI, 1.8 TFSI, 1.9 TDI, 2.0 FSI, 2.0 TDI, 2.0 TDI 16V, 2.0 TFSI** 04/06 - 63 -147 kW	**12-224074**	**12-224081**	VA: с шариковым подшибником HA: без шарикового подшибника
B3	**1.6, 1.6 LPG** 03/04 - 75 kW	**36-199624**	**36-134076**	стандартная подвеска
B3	**1.6 TDI, 1.8 TFSI, 1.9 TDI, 2.0 FSI** 05/04 - 66 -118 kW	**37-147747**	**36-134076**	стандартная подвеска
B3	**2.0 TDI, 2.0 TDI 16V** 03/04 - 100 -125 kW	**36-199631**	**36-134076**	стандартная подвеска
B4	**1.2 TSI, 1.4 16V, 1.4 TSI, 1.6, 1.6 LPG, 1.6 TDI, 1.8 TFSI, 1.9 TDI, 2.0 FSI, 2.0 TDI, 2.0 TDI 16V, 2.0 TFSI** 04/06 - 63 -147 kW	**22-131607**	**19-127439**	стандартная подвеска VA: Øa: 50 мм

Пригодны для			
SEAT			
SEAT ALTEA (5P1)			
B4	**1.2 TSI, 1.4 16V, 1.4 TSI, 1.6, 1.6 LPG, 1.6 TDI, 1.8 TFSI, 1.9 TDI, 2.0 FSI, 2.0 TDI, 2.0 TDI 16V, 2.0 TFSI** 04/06 - 63 -147 kW	**22-131614**	**19-127439**	стандартная подвеска VA: Øa: 55 мм
B4	**1.2 TSI, 1.4 16V, 1.4 TSI, 1.6, 1.6 LPG, 1.6 TDI, 1.8 TFSI, 1.9 TDI, 2.0 FSI, 2.0 TDI, 2.0 TDI 16V, 2.0 TFSI** 04/06 - 63 -147 kW	**22-139184**	**19-127439**	спортивная подвеска VA: Øa: 50 мм
B4	**1.2 TSI, 1.4 16V, 1.4 TSI, 1.6, 1.6 LPG, 1.6 TDI, 1.8 TFSI, 1.9 TDI, 2.0 FSI, 2.0 TDI, 2.0 TDI 16V, 2.0 TFSI** 04/06 - 63 -147 kW	**22-139191**	**19-127439**	спортивная подвеска VA: Øa: 55 мм
B4	**2.0 TDI 16V** 03/04 - 103 kW	*19-019567*		
B6 Sport	**1.2 TSI, 1.4 16V, 1.4 TSI, 1.6, 1.6 LPG, 1.6 TDI, 1.8 TFSI, 1.9 TDI, 2.0 FSI, 2.0 TDI, 2.0 TDI 16V, 2.0 TFSI** 04/06 - 63 -147 kW	**35-113751**	**24-172936**	Наружный диаметр передней амортизационной стойки шасси 50 мм; стандартная подвеска VA: Øa: 50 мм
B6 Sport	**1.2 TSI, 1.4 16V, 1.4 TSI, 1.6, 1.6 LPG, 1.6 TDI, 1.8 TFSI, 1.9 TDI, 2.0 FSI, 2.0 TDI, 2.0 TDI 16V, 2.0 TFSI** 04/06 - 63 -147 kW	**35-108177**	**24-172936**	Наружный диаметр передней амортизационной стойки шасси 55 мм; стандартная подвеска VA: Øa: 55 мм
B8	**1.2 TSI, 1.4 16V, 1.4 TSI, 1.6, 1.6 LPG, 1.6 TDI, 1.8 TFSI, 1.9 TDI, 2.0 FSI, 2.0 TDI, 2.0 TDI 16V, 2.0 TFSI** 04/06 - 63 -147 kW	**35-113768**	**24-178006**	Наружный диаметр передней амортизационной стойки шасси 50 мм; спортивная подвеска VA: Øa: 50 мм
B8	**1.2 TSI, 1.4 16V, 1.4 TSI, 1.6, 1.6 LPG, 1.6 TDI, 1.8 TFSI, 1.9 TDI, 2.0 FSI, 2.0 TDI, 2.0 TDI 16V, 2.0 TFSI** 04/06 - 63 -147 kW	**35-108191**	**24-178006**	Наружный диаметр передней амортизационной стойки шасси 55 мм; спортивная подвеска VA: Øa: 55 мм
B12 PK	**1.4 TSI, 1.6, 1.6 LPG** 03/04 - 75 -92 kW	**46-182487**		Наружный диаметр передней амортизационной стойки шасси 50 мм; Обязанность, предусмотренная экспертизой VA: Глубина (экспертиза): 30 мм; Нагрузка оси до: 1022 кг HA: без регулируемой подвески; Глубина (экспертиза): 30 мм; Нагрузка оси до: 998 кг
B12 PK	**1.4 TSI, 1.6, 1.6 LPG, 2.0 FSI** 05/04 - 75 -110 kW	**46-000187**		Наружный диаметр передней амортизационной стойки шасси 55 мм; Обязанность, предусмотренная экспертизой VA: Глубина (экспертиза): 30 мм; Нагрузка оси до: 1022 кг HA: без регулируемой подвески; Глубина (экспертиза): 30 мм; Нагрузка оси до: 998 кг
B12 PK	**1.8 TFSI, 1.9 TDI, 2.0 FSI, 2.0 TDI, 2.0 TDI 16V, 2.0 TFSI** 04/06 - 66 -147 kW	**46-182494**		Наружный диаметр передней амортизационной стойки шасси 50 мм; Обязанность, предусмотренная экспертизой VA: Глубина (экспертиза): 30 мм; Нагрузка оси до: 1120 кг HA: без регулируемой подвески; Глубина (экспертиза): 30 мм; Нагрузка оси до: 998 кг
B12 PK	**1.8 TFSI, 1.9 TDI, 2.0 FSI, 2.0 TDI, 2.0 TDI 16V, 2.0 TFSI** 04/06 - 66 -147 kW	**46-000194**		Наружный диаметр передней амортизационной стойки шасси 55 мм; Обязанность, предусмотренная экспертизой VA: Глубина (экспертиза): 30 мм; Нагрузка оси до: 1120 кг HA: без регулируемой подвески; Глубина (экспертиза): 30 мм; Нагрузка оси до: 998 кг
B12 PK	**2.0 FSI** 05/04 - 03/09 110 kW	**46-182487**		Наружный диаметр передней амортизационной стойки шасси 50 мм; Обязанность, предусмотренная экспертизой VA: Глубина (экспертиза): 30 мм; Нагрузка оси до: 1022 кг HA: без регулируемой подвески; Глубина (экспертиза): 30 мм; Нагрузка оси до: 998 кг

S

Пригодны для			

SEAT

SEAT ALTEA (5P1)

B14	**1.2 TSI, 1.4 16V, 1.4 TSI, 1.6, 1.6 LPG, 1.6 TDI, 1.8 TFSI, 1.9 TDI, 2.0 FSI, 2.0 TDI, 2.0 TDI 16V, 2.0 TFSI** 04/06 - 63 -147 kW	**47-128347**		Для некоторых типов шин необходимы дистанционные шайбы; Наружный диаметр передней амортизационной стойки шасси 50 мм; Обязанность, предусмотренная экспертизой VA: Глубина (экспертиза): 30-50 мм; Нагрузка оси до: 1210 кг HA: Глубина (экспертиза): 30-50 мм; Нагрузка оси до: 1095 кг
B14	**1.2 TSI, 1.4 16V, 1.4 TSI, 1.6, 1.6 LPG, 1.6 TDI, 1.8 TFSI, 1.9 TDI, 2.0 FSI, 2.0 TDI, 2.0 TDI 16V, 2.0 TFSI** 04/06 - 63 -147 kW	**47-127708**		Для некоторых типов шин необходимы дистанционные шайбы; Наружный диаметр передней амортизационной стойки шасси 55 мм; Обязанность, предусмотренная экспертизой VA: Глубина (экспертиза): 30-50 мм; Нагрузка оси до: 1210 кг HA: Глубина (экспертиза): 30-50 мм; Нагрузка оси до: 1095 кг
B16 PSS10	**1.2 TSI, 1.4 16V, 1.4 TSI, 1.6, 1.6 LPG, 1.6 TDI, 1.8 TFSI, 1.9 TDI, 2.0 FSI, 2.0 TDI, 2.0 TDI 16V, 2.0 TFSI** 04/06 - 63 -147 kW	**48-135238**		Наружный диаметр передней амортизационной стойки шасси 50 мм; Обязанность, предусмотренная экспертизой VA: тип модели: G02; Глубина (экспертиза): 30-50 мм; Нагрузка оси до: 1210 кг HA: Глубина (экспертиза): 30-50 мм; Нагрузка оси до: 1095 кг
B16 PSS10	**1.2 TSI, 1.4 16V, 1.4 TSI, 1.6, 1.6 LPG, 1.6 TDI, 1.9 TDI, 2.0 FSI, 2.0 TDI, 2.0 TDI 16V, 2.0 TFSI** 04/06 - 63 -147 kW	**48-135245**		Наружный диаметр передней амортизационной стойки шасси 55 мм; Обязанность, предусмотренная экспертизой VA: тип модели: G07,G08; Глубина (экспертиза): 30-50 мм; Нагрузка оси до: 1210 кг HA: Глубина (экспертиза): 30-50 мм; Нагрузка оси до: 1095 кг
B16 RC	**1.2 TSI, 1.4 16V, 1.4 TSI, 1.6, 1.6 LPG, 1.6 TDI, 1.8 TFSI, 1.9 TDI, 2.0 FSI, 2.0 TDI, 2.0 TDI 16V, 2.0 TFSI** 04/06 - 63 -147 kW	**49-196849**		Øa: 55 мм; тип модели: G07, G08, G09, G11; Обязанность, предусмотренная экспертизой VA: Глубина (экспертиза): 30-50 мм; Нагрузка оси до: 1140 кг HA: Глубина (экспертиза): 30-50 мм; Нагрузка оси до: 1040 кг

SEAT ALTEA XL (5P5, 5P8)

B1	**1.2 TSI, 1.4, 1.4 TSI** 11/07 - 63 -92 kW	**12-224074**	**12-224081**	VA: с шариковым подшибником HA: без шарикового подшибника
B1	**1.6, 1.6 LPG, 1.6 Multifuel, 1.6 TDI, 1.8 TFSI, 1.9 TDI, 2.0 FSI, 2.0 TDI, 2.0 TDI 4WD, 2.0 TDI 16V, 2.0 TDI 4WD, 2.0 TFSI 4WD, 2.0 TFSI 4x4** 10/06 - 66 -155 kW	**12-116966**		VA: с шариковым подшибником
B3	**1.6, 1.6 LPG, 1.6 Multifuel** 10/06 - 75 kW	**36-199624**		стандартная подвеска
B3	**1.6 TDI, 1.8 TFSI, 1.9 TDI, 2.0 FSI** 10/06 - 66 -118 kW	**37-147747**		стандартная подвеска
B3	**2.0 TDI, 2.0 TDI 16V** 10/06 - 100 -125 kW	**36-199631**		стандартная подвеска
B4	**1.2 TSI, 1.4, 1.4 TSI, 1.6, 1.6 LPG, 1.6 Multifuel, 1.6 TDI, 1.8 TFSI, 1.9 TDI, 2.0 FSI, 2.0 TDI, 2.0 TDI 4WD, 2.0 TDI 16V, 2.0 TDI 4WD, 2.0 TFSI 4WD, 2.0 TFSI 4x4** 05/09 - 63 -155 kW	**22-131607**	**19-127439**	стандартная подвеска VA: Øa: 50 мм
B4	**1.2 TSI, 1.4, 1.4 TSI, 1.6, 1.6 LPG, 1.6 Multifuel, 1.6 TDI, 1.8 TFSI, 1.9 TDI, 2.0 FSI, 2.0 TDI, 2.0 TDI 4WD, 2.0 TDI 16V, 2.0 TDI 4WD, 2.0 TFSI 4WD, 2.0 TFSI 4x4** 05/09 - 63 -155 kW	**22-131614**	**19-127439**	стандартная подвеска VA: Øa: 55 мм

S

Пригодны для			
SEAT			
SEAT ALTEA XL (5P5, 5P8)			
B4	**1.2 TSI, 1.4, 1.4 TSI, 1.6, 1.6 LPG, 1.6 Multifuel, 1.6 TDI, 1.8 TFSI, 1.9 TDI, 2.0 FSI, 2.0 TDI, 2.0 TDI 4WD, 2.0 TDI 16V, 2.0 TDI 4WD, 2.0 TFSI 4WD, 2.0 TFSI 4x4** 05/09 - 63 -155 kW	**22-139184**	**19-127439** спортивная подвеска VA: Øa: 50 мм
B4	**1.2 TSI, 1.4, 1.4 TSI, 1.6, 1.6 LPG, 1.6 Multifuel, 1.6 TDI, 1.8 TFSI, 1.9 TDI, 2.0 FSI, 2.0 TDI, 2.0 TDI 4WD, 2.0 TDI 16V, 2.0 TDI 4WD, 2.0 TFSI 4WD, 2.0 TFSI 4x4** 05/09 - 63 -155 kW	**22-139191**	**19-127439** спортивная подвеска VA: Øa: 55 мм
B6 Sport	**1.2 TSI, 1.4, 1.4 TSI, 1.6, 1.6 LPG, 1.6 Multifuel, 1.6 TDI, 1.8 TFSI, 1.9 TDI, 2.0 FSI, 2.0 TDI, 2.0 TDI 4WD, 2.0 TDI 16V, 2.0 TDI 4WD, 2.0 TFSI 4WD, 2.0 TFSI 4x4** 05/09 - 63 -155 kW	**35-108177**	**24-172936** стандартная подвеска VA: Øa: 55 мм
B8	**1.2 TSI, 1.4, 1.4 TSI, 1.6, 1.6 LPG, 1.6 Multifuel, 1.6 TDI, 1.8 TFSI, 1.9 TDI, 2.0 FSI, 2.0 TDI, 2.0 TDI 4WD, 2.0 TDI 16V, 2.0 TDI 4WD, 2.0 TFSI 4WD, 2.0 TFSI 4x4** 05/09 - 63 -155 kW	**35-108191**	**24-178006** спортивная подвеска VA: Øa: 55 мм
B12 PK	**1.4 TSI, 1.6, 2.0 FSI** 10/06 - 75 -110 kW	**46-182500**	Наружный диаметр передней амортизационной стойки шасси 55 мм; Обязанность, предусмотренная экспертизой VA: Глубина (экспертиза): 30 мм; Нагрузка оси до: 1022 кг HA: без регулируемой подвески; Глубина (экспертиза): 30 мм; Нагрузка оси до: 1050 кг
B12 PK	**1.8 TFSI, 1.9 TDI, 2.0 FSI, 2.0 TDI, 2.0 TDI 16V** 10/06 - 66 -125 kW	**46-182517**	Наружный диаметр передней амортизационной стойки шасси 55 мм; Обязанность, предусмотренная экспертизой VA: Глубина (экспертиза): 30 мм; Нагрузка оси до: 1120 кг HA: без регулируемой подвески; Глубина (экспертиза): 30 мм; Нагрузка оси до: 1050 кг
B14	**1.2 TSI, 1.4, 1.4 TSI, 1.6, 1.6 LPG, 1.6 Multifuel, 1.6 TDI, 1.8 TFSI, 1.9 TDI, 2.0 FSI, 2.0 TDI, 2.0 TDI 4WD, 2.0 TDI 16V, 2.0 TDI 4WD, 2.0 TFSI 4WD, 2.0 TFSI 4x4** 05/09 - 63 -155 kW	**47-128347**	Для некоторых типов шин необходимы дистанционные шайбы; Наружный диаметр передней амортизационной стойки шасси 50 мм; Обязанность, предусмотренная экспертизой VA: Глубина (экспертиза): 30-50 мм; Нагрузка оси до: 1210 кг HA: Глубина (экспертиза): 30-50 мм; Нагрузка оси до: 1095 кг
B14	**1.2 TSI, 1.4, 1.4 TSI, 1.6, 1.6 LPG, 1.6 Multifuel, 1.6 TDI, 1.8 TFSI, 1.9 TDI, 2.0 FSI, 2.0 TDI, 2.0 TDI 4WD, 2.0 TDI 16V, 2.0 TDI 4WD, 2.0 TFSI 4WD, 2.0 TFSI 4x4** 05/09 - 63 -155 kW	**47-127708**	Для некоторых типов шин необходимы дистанционные шайбы; Наружный диаметр передней амортизационной стойки шасси 55 мм; Обязанность, предусмотренная экспертизой VA: Глубина (экспертиза): 30-50 мм; Нагрузка оси до: 1210 кг HA: Глубина (экспертиза): 30-50 мм; Нагрузка оси до: 1095 кг
B16 PSS10	**1.2 TSI, 1.4, 1.4 TSI, 1.6, 1.6 LPG, 1.6 Multifuel, 1.6 TDI, 1.8 TFSI, 1.9 TDI, 2.0 FSI, 2.0 TDI, 2.0 TDI 4WD, 2.0 TDI 16V, 2.0 TDI 4WD, 2.0 TFSI 4WD, 2.0 TFSI 4x4** 05/09 - 63 -155 kW	**48-135238**	Наружный диаметр передней амортизационной стойки шасси 50 мм; Обязанность, предусмотренная экспертизой VA: тип модели: G02; Глубина (экспертиза): 30-50 мм; Нагрузка оси до: 1210 кг HA: Глубина (экспертиза): 30-50 мм; Нагрузка оси до: 1095 кг
B16 PSS10	**1.2 TSI, 1.4, 1.4 TSI, 1.6, 1.6 LPG, 1.6 Multifuel, 1.6 TDI, 1.8 TFSI, 1.9 TDI, 2.0 FSI, 2.0 TDI, 2.0 TDI 4WD, 2.0 TDI 16V, 2.0 TDI 4WD, 2.0 TFSI 4WD, 2.0 TFSI 4x4** 05/09 - 63 -155 kW	**48-135245**	Наружный диаметр передней амортизационной стойки шасси 55 мм; Обязанность, предусмотренная экспертизой VA: тип модели: G07,G08; Глубина (экспертиза): 30-50 мм; Нагрузка оси до: 1210 кг HA: Глубина (экспертиза): 30-50 мм; Нагрузка оси до: 1095 кг

S

Пригодны для			
SEAT			
SEAT AROSA (6H)			
B1 **1.0, 1.4, 1.4 16V, 1.4 TDI, 1.7 SDI** 08/97 - 06/04 37 -74 kW	**12-116959**		VA: с шариковым подшибником
B2 **1.0, 1.4, 1.4 16V, 1.4 TDI, 1.7 SDI** 08/97 - 06/04 37 -74 kW	**17-106405** **11-101307** SP	**11-149828** SP	
B3 **1.0, 1.4** 05/97 - 10/98 37 -44 kW	**37-131432**	**36-134250**	стандартная подвеска
B3 **1.0, 1.4** 11/98 - 06/04 37 -44 kW	**36-201907**	**36-134250**	стандартная подвеска; с кондиционером; механическая КПП
B3 **1.4** 11/98 - 06/04 44 kW	**37-130930**	**36-134250**	стандартная подвеска; АКПП
B3 **1.4 TDI** 01/00 - 06/04 55 kW	**37-131425**	**36-134250**	стандартная подвеска
B3 **1.7 SDI** 08/97 - 10/98 44 kW	**37-131425**	**36-134250**	стандартная подвеска; с кондиционером
B3 **1.7 SDI** 08/97 - 10/98 44 kW	**37-130930**	**36-134250**	стандартная подвеска; без кондиционера
B4 **1.0, 1.4, 1.4 16V, 1.4 TDI, 1.7 SDI** 08/97 - 06/04 37 -74 kW	**22-044761** **11-101307** SP	**19-067803** **11-149828** SP	
B6 Sport **1.0, 1.4, 1.4 16V, 1.4 TDI, 1.7 SDI** 08/97 - 06/04 37 -74 kW	**35-046196**	**24-028066**	
B8 **1.0, 1.4, 1.4 16V, 1.4 TDI, 1.7 SDI** 08/97 - 06/04 37 -74 kW	**35-046202**	**24-028073**	
B10 **1.0, 1.4, 1.4 16V, 1.4 TDI, 1.7 SDI** 08/97 - 06/04 37 -74 kW	**46-112019**		Обязанность, предусмотренная экспертизой VA: Глубина (экспертиза): 60 мм; Нагрузка оси до: 790 кг HA: Глубина (экспертиза): 40 мм
B10 **1.0, 1.4, 1.4 16V, 1.4 TDI, 1.7 SDI** 08/97 - 06/04 37 -74 kW	**46-112002**		Обязанность, предусмотренная экспертизой VA: Глубина (экспертиза): 60 мм; Нагрузка оси от: 791 кг HA: Глубина (экспертиза): 40 мм
B12 PK **1.0, 1.4, 1.4 16V, 1.4 TDI, 1.7 SDI** 08/97 - 06/04 37 -74 kW	**46-193896**		Обязанность, предусмотренная экспертизой VA: Глубина (экспертиза): 30 мм; Нагрузка оси до: 810 кг HA: Глубина (экспертиза): 20-25 мм; Нагрузка оси до: 690 кг
MS **1.0, 1.4, 1.4 16V, 1.4 TDI, 1.7 SDI** 08/97 - 06/04 37 -74 kW	*35-607885*	*24-607896*	тип модели: Lupo Cup; без рецензии TUV VA: изменяемой высоты HA: с подшипником крестовины кардана; укороченный амортизатор: 50 мм
SEAT CORDOBA (6K2/C2)			
B1 **1.0 CL, 1.0 i, 1.3, 1.4, 1.4 i, 1.4 i 16V, 1.6 i, 1.7 SDI, 1.8 i, 1.8 i 16V, 1.9 D, 1.9 SDI, 1.9 TD, 1.9 TDI, 2.0 i, 2.0 i 16V** CH-Nr. - 06/99 33 -110 kW	**12-117659**	**12-117239**	CH.Nr.: R 080001 ->\nVA: с шариковым подшибником
B2 **1.0 CL, 1.0 i, 1.3, 1.4, 1.4 i, 1.4 i 16V, 1.6 i, 1.8 i, 1.8 i 16V, 1.9 D, 1.9 TD** 02/93 - CH-Nr. 33 -95 kW	**17-047142** **11-101291** SP	**15-106377** **11-101352** SP	-> CH.Nr.: R 08000; Только для машин с цельной опорой (VW)
B2 **1.0 CL, 1.0 i, 1.3, 1.4, 1.4 i, 1.4 i 16V, 1.6 i, 1.8 i, 1.8 i 16V, 1.9 D, 1.9 TD** CH-Nr. - 08/96 33 -95 kW	**17-104029** **11-101291** SP	**15-106377** **11-101352** SP	CH.Nr.: R 080001 ->; Только для машин с составной опорой (VW)
B2 **1.7 SDI, 1.9 SDI, 1.9 TDI** 03/97 - 06/99 44 -81 kW	**17-104029** **11-101291** SP	**15-106377** **11-101352** SP	

S

Пригодны для			
SEAT			
SEAT CORDOBA (6K2/C2)			
B3 **1.4 i, 1.4 i 16V** 06/94 - 06/99 44 -74 kW	**36-131112**	**36-130641**	стандартная подвеска
B3 **1.6 i, 1.7 SDI, 1.9 D, 1.9 SDI, 1.9 TDI** 02/93 - 10/99 44 -81 kW	**36-130818**	**36-130641**	стандартная подвеска
B3 **1.8 i, 1.8 i 16V, 2.0 i, 2.0 i 16V** 02/93 - 06/99 66 -110 kW	**36-130825**	**36-130641**	стандартная подвеска
B4 **1.0 CL, 1.0 i, 1.3, 1.4, 1.4 i, 1.4 i 16V, 1.6 i, 1.8 i, 1.8 i 16V, 1.9 D, 1.9 TD** 02/93 - CH-Nr. 33 -95 kW	**22-041142** **11-101291** SP	**19-028651** **11-101352** SP	-> CH.Nr.: R 08000; Только для машин с цельной опорой (VW)
B4 **1.0 CL, 1.0 i, 1.3, 1.4, 1.4 i, 1.4 i 16V, 1.6 i, 1.8 i, 1.8 i 16V, 1.9 D, 1.9 TD** CH-Nr. - 08/96 33 -95 kW	**22-045010** **11-101291** SP	**19-028651** **11-101352** SP	CH.Nr.: R 080001 ->; Только для машин с составной опорой (VW)
B4 **1.8 i 16V** 10/93 - CH-Nr. 95 kW	**22-041142** **11-101291** SP	*19-028668*	-> CH.Nr.: R 559964; тип модели: Cupra
B4 **1.8 i 16V** CH-Nr. - 08/96 95 kW	**22-045027** **11-101291** SP	*19-028668*	CH.Nr.: R 559965 ->; тип модели: Cupra
B4 **2.0 i, 2.0 i 16V** 02/93 - CH-Nr. 85 -110 kW	**22-041142** **11-101291** SP	**19-028651**	-> CH.Nr.: R 559964; тип модели: GTI
B4 **2.0 i, 2.0 i 16V** CH-Nr. - 06/99 85 -110 kW	**22-045027** **11-101291** SP	**19-028651**	CH.Nr.: R 559965 ->; тип модели: GTI
B4 **1.7 SDI, 1.9 SDI, 1.9 TDI** 03/97 - 06/99 44 -81 kW	**22-045010** **11-101291** SP	**19-028651** **11-101352** SP	
B6 Sport **1.0 CL, 1.0 i, 1.3, 1.4, 1.4 i, 1.4 i 16V, 1.6 i, 1.7 SDI, 1.8 i, 1.8 i 16V, 1.9 D, 1.9 SDI, 1.9 TD, 1.9 TDI, 2.0 i, 2.0 i 16V** 02/93 - CH-Nr. 33 -110 kW	**35-043959**	**24-021227** **11-101352** SP	-> CH.Nr.: R 08000; Только для машин с цельной опорой (VW)
B6 Sport **1.0 CL, 1.0 i, 1.3, 1.4, 1.4 i, 1.4 i 16V, 1.6 i, 1.7 SDI, 1.8 i, 1.8 i 16V, 1.9 D, 1.9 SDI, 1.9 TD, 1.9 TDI, 2.0 i, 2.0 i 16V** CH-Nr. - 06/99 33 -110 kW	**35-043911** **11-101291** SP	**24-021227** **11-101352** SP	CH.Nr.: R 08001 ->; Только для машин с составной опорой (VW); двухтрубная система
B6 Sport **1.0 CL, 1.0 i, 1.3, 1.4, 1.4 i, 1.4 i 16V, 1.6 i, 1.7 SDI, 1.8 i, 1.8 i 16V, 1.9 D, 1.9 SDI, 1.9 TD, 1.9 TDI, 2.0 i, 2.0 i 16V** CH-Nr. - 06/99 33 -110 kW	**35-043911**	**24-021227** **11-101352** SP	CH.Nr.: R 08001 ->; Только для машин с составной опорой (VW); однотрубная система
B8 **1.0 CL, 1.0 i, 1.3, 1.4, 1.4 i, 1.4 i 16V, 1.6 i, 1.7 SDI, 1.8 i, 1.8 i 16V, 1.9 D, 1.9 SDI, 1.9 TD, 1.9 TDI, 2.0 i, 2.0 i 16V** 02/93 - CH-Nr. 33 -110 kW	**35-043966**	**24-021197** **11-101352** SP	-> CH.Nr.: R 08000; Только для машин с цельной опорой (VW)
B10 **1.0 CL, 1.0 i, 1.3, 1.4, 1.4 i, 1.4 i 16V, 1.6 i, 1.8 i, 1.8 i 16V, 2.0 i** 02/93 - 06/99 33 -95 kW	**46-111975**		Обязанность, предусмотренная экспертизой VA: Глубина (экспертиза): 60 мм HA: Глубина (экспертиза): 40 мм
B14 **1.0 CL, 1.0 i, 1.3, 1.4, 1.4 i, 1.4 i 16V, 1.6 i, 1.7 SDI, 1.8 i, 1.8 i 16V, 1.9 D, 1.9 SDI, 1.9 TD, 1.9 TDI, 2.0 i, 2.0 i 16V** 02/93 - 06/99 33 -110 kW	**47-080720**		Обязанность, предусмотренная экспертизой VA: Глубина (экспертиза): 30-50 мм; Нагрузка оси до: 850 кг HA: Глубина (экспертиза): 30-50 мм; Нагрузка оси до: 780 кг
B16 PSS9 **1.0 CL, 1.0 i, 1.3, 1.4, 1.4 i, 1.4 i 16V, 1.6 i, 1.7 SDI, 1.8 i, 1.8 i 16V, 1.9 D, 1.9 SDI, 1.9 TD, 1.9 TDI, 2.0 i, 2.0 i 16V** 02/93 - 06/99 33 -110 kW	**48-080736**		Обязанность, предусмотренная экспертизой VA: Глубина (экспертиза): 30-50 мм; Нагрузка оси до: 870 кг HA: Глубина (экспертиза): 30-50 мм; Нагрузка оси до: 780 кг

S

Пригодны для			

SEAT

SEAT CORDOBA Наклонная задняя часть

B1	**1.6 SXE, 1.9 D, 2.0** CH-Nr. - 04/99 55 -110 kW	**12-117659**	**12-117239**	CH.Nr.: R 080001 ->; VA: с шариковым подшибником
B2	**1.6 SXE, 1.9 D, 2.0** CH-Nr. - 04/99 55 -110 kW	**17-104029** **11-101291** SP	**15-106377** **11-101352** SP	CH.Nr.: R 080001 ->; Только для машин с составной опорой (VW)
B3	**1.6 SXE** 07/96 - 04/99 55 kW	**36-130818**	**36-130641**	стандартная подвеска
B3	**2.0** 07/96 - 04/99 110 kW	**36-130825**	**36-130641**	стандартная подвеска
B3	**1.9 D** 07/96 - 04/99 66 kW	**36-130818**	**36-130641**	стандартная подвеска
B4	**1.6 SXE, 1.9 D, 2.0** CH-Nr. - 04/99 55 -110 kW	**22-045010** **11-101291** SP	**19-028651** **11-101352** SP	CH.Nr.: R 080001 ->; Только для машин с составной опорой (VW)
B6 Sport	**1.6 SXE, 1.9 D, 2.0** CH-Nr. - 04/99 55 -110 kW	**11-101291** SP	**24-021227** **11-101352** SP	CH.Nr.: R 08001 ->; Только для машин с составной опорой (VW); двухтрубная система
B6 Sport	**1.6 SXE, 1.9 D, 2.0** CH-Nr. - 04/99 55 -110 kW	**35-043911**	**24-021227** **11-101352** SP	CH.Nr.: R 08001 ->; Только для машин с составной опорой (VW); однотрубная система
B8	**1.6 SXE, 1.9 D, 2.0** CH-Nr. - 04/99 55 -110 kW	**35-043928**	**24-021197** **11-101352** SP	CH.Nr.: R 08001 ->; Только для машин с составной опорой (VW); однотрубная система
B14	**1.6 SXE, 1.9 D, 2.0** 07/96 - 04/99 55 -110 kW	**47-080720**		Обязанность, предусмотренная экспертизой VA: Глубина (экспертиза): 30-50 мм; Нагрузка оси до: 870 кг HA: Глубина (экспертиза): 30-50 мм; Нагрузка оси до: 780 кг
B16 PSS9	**1.6 SXE, 1.9 D, 2.0** 07/96 - 04/99 55 -110 kW	**48-080736**		Обязанность, предусмотренная экспертизой VA: Глубина (экспертиза): 30-50 мм; Нагрузка оси до: 870 кг HA: Глубина (экспертиза): 30-50 мм; Нагрузка оси до: 780 кг

SEAT CORDOBA Vario (6K5)

B1	**1.4, 1.4 i, 1.6 i, 1.7 SDI, 1.9 SDI, 1.9 TDI** 07/97 - 06/99 40 -81 kW	**12-117659**	**12-117239**	VA: с шариковым подшибником
B2	**1.4, 1.4 i, 1.6 i, 1.7 SDI, 1.9 SDI, 1.9 TDI** 07/97 - 06/99 40 -81 kW	**17-104029** **11-101291** SP	**15-106377** **11-101352** SP	
B3	**1.4, 1.4 i** 09/96 - 06/99 40 -44 kW	**36-131112**	**36-130658**	стандартная подвеска
B3	**1.6 i, 1.7 SDI, 1.9 SDI, 1.9 TDI** 08/96 - 06/99 44 -81 kW	**36-130818**	**36-130658**	стандартная подвеска
B4	**1.4, 1.4 i, 1.6 i, 1.7 SDI, 1.9 SDI, 1.9 TDI** 07/97 - 06/99 40 -81 kW	**22-045010** **11-101291** SP	**19-028651** **11-101352** SP	
B6 Sport	**1.4, 1.4 i, 1.6 i, 1.7 SDI, 1.9 SDI, 1.9 TDI** 07/97 - 06/99 40 -81 kW	**35-043911** **11-101291** SP	**24-026192** **11-101352** SP	VA: двухтрубная система
B6 Sport	**1.4, 1.4 i, 1.6 i, 1.7 SDI, 1.9 SDI, 1.9 TDI** 07/97 - 06/99 40 -81 kW	**35-043911**	**24-026192** **11-101352** SP	VA: однотрубная система
B8	**1.4, 1.4 i, 1.6 i, 1.7 SDI, 1.9 SDI, 1.9 TDI** 07/97 - 06/99 40 -81 kW	**11-101291** SP	**24-026208** **11-101352** SP	VA: двухтрубная система

S

Пригодны для			

SEAT

SEAT CORDOBA Vario (6K5)

B8	**1.4, 1.4 i, 1.6 i, 1.7 SDI, 1.9 SDI, 1.9 TDI** 07/97 - 06/99 40 -81 kW	**35-043928**	**24-026208** **11-101352** SP	VA: однотрубная система
B14	**1.4, 1.4 i, 1.6 i, 1.7 SDI, 1.9 SDI, 1.9 TDI** 07/97 - 06/99 40 -81 kW	**47-080720**		Обязанность, предусмотренная экспертизой VA: Глубина (экспертиза): 30-50 мм; Нагрузка оси до: 870 кг HA: Глубина (экспертиза): 30-50 мм; Нагрузка оси до: 780 кг
B16 PSS9	**1.4, 1.4 i, 1.6 i, 1.7 SDI, 1.9 SDI, 1.9 TDI** 07/97 - 06/99 40 -81 kW	**48-080736**		Обязанность, предусмотренная экспертизой VA: Глубина (экспертиза): 30-50 мм; Нагрузка оси до: 870 кг HA: Глубина (экспертиза): 30-50 мм; Нагрузка оси до: 780 кг

SEAT CORDOBA Наклонная задняя часть (6K2)

B1	**1.0, 1.0 16V, 1.4, 1.4 16V, 1.6, 1.8 T 20V Cupra, 1.9 SDI, 1.9 TDI** 06/99 - 10/02 37 -115 kW	**12-117659**	**12-117239**	VA: с шариковым подшибником
B2	**1.0, 1.0 16V, 1.4, 1.4 16V, 1.6, 1.9 SDI, 1.9 TDI** 06/99 - 10/02 37 -81 kW	**17-104029**	**15-106377** **11-101352** SP	
B3	**1.0, 1.0 16V** 06/99 - 10/02 37 -51 kW	**36-198658**	**36-130641**	стандартная подвеска
B3	**1.0, 1.0 16V** 06/99 - 10/02 37 -51 kW	**36-201884**	**36-130658**	стандартная подвеска; Усиленное оснащение .
B3	**1.4, 1.4 16V** 06/99 - 10/02 44 -74 kW	**36-201884**	**36-130641**	стандартная подвеска
B3	**1.4, 1.4 16V** 06/99 - 10/02 44 -74 kW	**37-131401**	**36-130658**	стандартная подвеска; Усиленное оснащение .
B3	**1.6, 1.9 SDI** 06/99 - 10/02 50 -74 kW	**37-131401**	**36-130641**	стандартная подвеска
B3	**1.6, 1.9 SDI** 06/99 - 10/02 50 -74 kW	**37-131418**	**36-130658**	стандартная подвеска; Усиленное оснащение .
B3	**1.9 TDI** 06/99 - 10/02 66 -81 kW	**37-131418**	**36-130641**	стандартная подвеска
B3	**1.9 TDI** 06/99 - 10/02 66 -81 kW		**36-130658**	стандартная подвеска; Усиленное оснащение .
B4	**1.0, 1.0 16V, 1.4, 1.4 16V, 1.6, 1.9 SDI, 1.9 TDI** 06/99 - 10/02 37 -81 kW	**22-045010**	**19-028651** **11-101352** SP	
B4	**1.8 T 20V Cupra** 07/00 - 10/02 115 kW	**22-045027**	*19-028668* **11-101352** SP	
B6 Sport	**1.0, 1.0 16V, 1.4, 1.4 16V, 1.6, 1.8 T 20V Cupra, 1.9 SDI, 1.9 TDI** 06/99 - 10/02 37 -115 kW	**35-043911**	**24-026192** **11-101352** SP	
B8	**1.0, 1.0 16V, 1.4, 1.4 16V, 1.6, 1.8 T 20V Cupra, 1.9 SDI, 1.9 TDI** 06/99 - 10/02 37 -115 kW	**35-043928**	**24-026208** **11-101352** SP	
B14	**1.0, 1.0 16V, 1.4, 1.4 16V, 1.6, 1.8 T 20V Cupra, 1.9 SDI, 1.9 TDI** 06/99 - 10/02 37 -115 kW	**47-081888**		Обязанность, предусмотренная экспертизой VA: Глубина (экспертиза): 30-50 мм; Нагрузка оси до: 900 кг HA: Глубина (экспертиза): 30-50 мм; Нагрузка оси до: 780 кг

S

Пригодны для			

SEAT

SEAT CORDOBA Наклонная задняя часть (6K2)

B16 PSS9	**1.0, 1.0 16V, 1.4, 1.4 16V, 1.6, 1.8 T 20V Cupra, 1.9 SDI, 1.9 TDI** 06/99 - 10/02 37 -115 kW	**48-081894**		Обязанность, предусмотренная экспертизой VA: Глубина (экспертиза): 30-50 мм; Нагрузка оси до: 900 кг HA: Глубина (экспертиза): 30-50 мм; Нагрузка оси до: 780 кг

SEAT CORDOBA Vario (6K5)

B1	**1.4, 1.4 16V, 1.6, 1.9 SDI, 1.9 TDI** 06/99 - 12/02 44 -81 kW	**12-117659**	**12-117239**	VA: с шариковым подшибником
B2	**1.4, 1.4 16V, 1.6, 1.9 SDI, 1.9 TDI** 06/99 - 12/02 44 -81 kW	**17-104029** **11-101352** SP	**15-106377** **11-101352** SP	
B3	**1.4, 1.4 16V** 06/99 - 12/02 44 -74 kW	**36-201884**	**36-200825**	стандартная подвеска
B3	**1.4, 1.4 16V** 06/99 - 12/02 44 -74 kW	**37-131401**		стандартная подвеска; Усиленное оснащение .
B3	**1.6, 1.9 SDI** 06/99 - 12/02 50 -74 kW	**37-131401**	**36-200825**	стандартная подвеска
B3	**1.6, 1.9 SDI** 06/99 - 12/02 50 -74 kW	**37-131418**		стандартная подвеска; Усиленное оснащение .
B3	**1.9 TDI** 06/99 - 12/02 66 -81 kW	**37-131418**	**36-200825**	стандартная подвеска
B4	**1.4, 1.4 16V, 1.6, 1.9 SDI, 1.9 TDI** 06/99 - 12/02 44 -81 kW	**22-045010**	**19-028651** **11-101352** SP	
B6 Sport	**1.4, 1.4 16V, 1.6, 1.9 SDI, 1.9 TDI** 06/99 - 12/02 44 -81 kW	**35-043911**	**24-026192** **11-101352** SP	
B8	**1.4, 1.4 16V, 1.6, 1.9 SDI, 1.9 TDI** 06/99 - 12/02 44 -81 kW	**35-043928**	**24-026208** **11-101352** SP	
B14	**1.4, 1.4 16V, 1.6, 1.9 SDI, 1.9 TDI** 06/99 - 12/02 44 -81 kW	**47-081888**		Обязанность, предусмотренная экспертизой VA: Глубина (экспертиза): 30-50 мм; Нагрузка оси до: 900 кг HA: Глубина (экспертиза): 30-50 мм; Нагрузка оси до: 780 кг
B16 PSS9	**1.4, 1.4 16V, 1.6, 1.9 SDI, 1.9 TDI** 06/99 - 12/02 44 -81 kW	**48-081894**		Обязанность, предусмотренная экспертизой VA: Глубина (экспертиза): 30-50 мм; Нагрузка оси до: 900 кг HA: Глубина (экспертиза): 30-50 мм; Нагрузка оси до: 780 кг

SEAT CORDOBA (6L2)

B1	**1.2, 1.2 12V, 1.4 16V, 1.4 TDI, 1.6, 1.6 16V, 1.9 SDI, 1.9 TDI, 2.0** 09/02 - 11/09 47 -96 kW	**12-117741**	**12-117840**	VA: без шарикового подшибника
B3	**1.2, 1.2 12V, 1.4 16V, 1.6, 1.6 16V** 09/02 - 11/09 47 -77 kW	**37-160692**	**36-160716**	стандартная подвеска
B3	**1.4 TDI, 1.9 SDI, 1.9 TDI, 2.0** 09/02 - 11/09 47 -96 kW	**36-226764**	**36-160716**	стандартная подвеска
B4	**1.2, 1.2 12V, 1.4 16V, 1.4 TDI, 1.6, 1.6 16V, 1.9 SDI, 1.9 TDI, 2.0** 09/02 - 11/09 47 -96 kW	**22-105813** **11-101321** SP	**19-109572** **11-106470** SP	
B6 Sport	**1.2, 1.2 12V, 1.4 16V, 1.4 TDI, 1.6, 1.6 16V, 1.9 SDI, 1.9 TDI, 2.0** 09/02 - 11/09 47 -96 kW	**35-052173**	**24-067898** **11-106470** SP	

S

Пригодны для			

SEAT

SEAT CORDOBA (6L2)

B8	**1.2, 1.2 12V, 1.4 16V, 1.4 TDI, 1.6, 1.6 16V, 1.9 SDI, 1.9 TDI, 2.0** 09/02 - 11/09 47 -96 kW	**35-052180**	**24-067904** **11-106470** SP	
B14	**1.2, 1.2 12V, 1.4 16V, 1.4 TDI, 1.6, 1.6 16V, 1.9 SDI, 1.9 TDI, 2.0** 09/02 - 11/09 47 -96 kW	**47-146914**		Обязанность, предусмотренная экспертизой VA: Глубина (экспертиза): 30-50 мм; Нагрузка оси до: 960 кг HA: Глубина (экспертиза): 30-45 мм; Нагрузка оси до: 835 кг
B16 PSS9	**1.2, 1.2 12V, 1.4 16V, 1.4 TDI, 1.6, 1.6 16V, 1.9 SDI, 1.9 TDI, 2.0** 09/02 - 11/09 47 -96 kW	**48-146852**		Обязанность, предусмотренная экспертизой VA: Глубина (экспертиза): 30-50 мм; Нагрузка оси до: 960 кг HA: Глубина (экспертиза): 30-45 мм; Нагрузка оси до: 835 кг

SEAT EXEO (3R2)

B1	**1.6, 1.8 T, 1.8 TSI, 2.0 TDI, 2.0 TFSI** 12/08 - 75 -155 kW	**12-224463**	**12-224470**	VA: без шарикового подшибника HA: без шарикового подшибника
B4	**1.6, 1.8 T, 1.8 TSI, 2.0 TDI, 2.0 TFSI** 12/08 - 75 -155 kW	**19-158945**	**19-158952**	стандартная подвеска
B4	**1.6, 1.8 T, 1.8 TSI, 2.0 TDI, 2.0 TFSI** 12/08 - 75 -155 kW	**19-164472**	**19-164489**	спортивная подвеска
B6 Sport	**1.6, 1.8 T, 1.8 TSI, 2.0 TDI, 2.0 TFSI** 12/08 - 75 -155 kW	**24-119788**	**24-119795**	стандартная подвеска
B8	**1.6, 1.8 T, 1.8 TSI, 2.0 TDI, 2.0 TFSI** 12/08 - 75 -155 kW	**24-119818**	**24-119825**	спортивная подвеска
B12 PK	**1.6, 1.8 T, 1.8 TSI, 2.0 TFSI** 12/08 - 75 -155 kW	**46-182388**		без регулируемой подвески; Обязанность, предусмотренная экспертизой VA: Глубина (экспертиза): 30-35 мм; Нагрузка оси до: 1090 кг HA: Глубина (экспертиза): 25-30 мм; Нагрузка оси до: 1130 кг
B12 PK	**2.0 TDI, 2.0 TFSI** 12/08 - 88 -155 kW	**46-182395**		без регулируемой подвески; Обязанность, предусмотренная экспертизой VA: Глубина (экспертиза): 30-35 мм; Нагрузка оси до: 1165 кг HA: Глубина (экспертиза): 25-30 мм; Нагрузка оси до: 1130 кг
B12 SL	**1.6, 1.8 T, 1.8 TSI, 2.0 TFSI** 12/08 - 75 -155 kW	**46-188601**		без регулируемой подвески; Обязанность, предусмотренная экспертизой VA: Глубина (экспертиза): 45 мм; Нагрузка оси до: 1090 кг HA: Глубина (экспертиза): 30 мм; Нагрузка оси до: 1135 кг
B12 SL	**2.0 TDI, 2.0 TFSI** 12/08 - 88 -155 kW	**46-188618**		без регулируемой подвески; Обязанность, предусмотренная экспертизой VA: Глубина (экспертиза): 45 мм; Нагрузка оси до: 1140 кг HA: Глубина (экспертиза): 30 мм; Нагрузка оси до: 1135 кг
B14	**1.6, 1.8 T, 1.8 TSI, 2.0 TDI, 2.0 TFSI** 12/08 - 75 -155 kW	**47-169289**		Обязанность, предусмотренная экспертизой VA: Глубина (экспертиза): 30-60 мм; Нагрузка оси до: 1250 кг HA: Глубина (экспертиза): 20-50 мм; Нагрузка оси до: 1170 кг
B16 PSS9	**1.6, 1.8 T, 1.8 TSI, 2.0 TDI, 2.0 TFSI** 12/08 - 75 -155 kW	**48-169301**		Обязанность, предусмотренная экспертизой VA: Глубина (экспертиза): 30-60 мм; Нагрузка оси до: 1250 кг HA: Глубина (экспертиза): 20-50 мм; Нагрузка оси до: 1170 кг

SEAT EXEO ST (3R5)

B1	**1.6, 1.8 T, 1.8 TSI, 2.0 TDI, 2.0 TFSI** 06/09 - 75 -155 kW	**12-224463**	**12-224470**	VA: без шарикового подшибника HA: без шарикового подшибника

Пригодны для			

SEAT

SEAT EXEO ST (3R5)

B4	**1.6, 1.8 T, 1.8 TSI, 2.0 TDI, 2.0 TFSI** 06/09 - 75 -155 kW	**19-158945**	**19-158952**	стандартная подвеска
B4	**1.6, 1.8 T, 1.8 TSI, 2.0 TDI, 2.0 TFSI** 06/09 - 75 -155 kW	**19-164472**	**19-164489**	спортивная подвеска
B6 Sport	**1.6, 1.8 T, 1.8 TSI, 2.0 TDI, 2.0 TFSI** 06/09 - 75 -155 kW	**24-119788**	**24-119795**	стандартная подвеска
B8	**1.6, 1.8 T, 1.8 TSI, 2.0 TDI, 2.0 TFSI** 06/09 - 75 -155 kW	**24-119818**	**24-119825**	
B12 PK	**1.6, 1.8 T, 1.8 TSI, 2.0 TFSI** 06/09 - 75 -155 kW	**46-182388**		без регулируемой подвески; Обязанность, предусмотренная экспертизой VA: Глубина (экспертиза): 30 мм; Нагрузка оси до: 1090 кг HA: Глубина (экспертиза): 30 мм; Нагрузка оси до: 1130 кг
B12 PK	**2.0 TDI, 2.0 TFSI** 06/09 - 88 -155 kW	**46-182395**		без регулируемой подвески; Обязанность, предусмотренная экспертизой VA: Глубина (экспертиза): 30 мм; Нагрузка оси до: 1165 кг HA: Глубина (экспертиза): 30 мм; Нагрузка оси до: 1130 кг
B12 SL	**1.6, 1.8 T, 1.8 TSI, 2.0 TFSI** 06/09 - 75 -155 kW	**46-188601**		без регулируемой подвески; Обязанность, предусмотренная экспертизой VA: Глубина (экспертиза): 45 мм; Нагрузка оси до: 1090 кг HA: Глубина (экспертиза): 40 мм; Нагрузка оси до: 1135 кг
B12 SL	**2.0 TDI, 2.0 TFSI** 06/09 - 88 -155 kW	**46-188618**		без регулируемой подвески; Обязанность, предусмотренная экспертизой VA: Глубина (экспертиза): 45 мм; Нагрузка оси до: 1140 кг HA: Глубина (экспертиза): 40 мм; Нагрузка оси до: 1135 кг
B14	**1.6, 1.8 T, 1.8 TSI, 2.0 TDI, 2.0 TFSI** 06/09 - 75 -155 kW	**47-169289**		Обязанность, предусмотренная экспертизой VA: Глубина (экспертиза): 30-60 мм; Нагрузка оси до: 1250 кг HA: Глубина (экспертиза): 20-50 мм; Нагрузка оси до: 1170 кг
B16 PSS9	**1.6, 1.8 T, 1.8 TSI, 2.0 TDI, 2.0 TFSI** 06/09 - 75 -155 kW	**48-169301**		Обязанность, предусмотренная экспертизой VA: Глубина (экспертиза): 30-60 мм; Нагрузка оси до: 1250 кг HA: Глубина (экспертиза): 20-50 мм; Нагрузка оси до: 1170 кг

SEAT FURA (025A)

B3	**0.9** 01/82 - 12/86 29 -33 kW	**36-160730**		стандартная подвеска

SEAT IBIZA I (021A)

B4	**0.9, 1.7, 1.7 D** 08/90 - 05/93 29 -76 kW	**22-041180** **11-101291** SP	*22-040763*	
B4	**0.9, 1.2, 1.2 i, 1.5, 1.5 i, 1.5 i KAT, 1.7 D** 09/89 - 12/93 32 -74 kW	**22-041180** **11-101291** SP	*22-040763*	
B4	**1.2, 1.5, 1.7 D** 06/84 - 07/86 40 -63 kW	*22-040923*	*22-040763*	
B4	**1.2, 1.5, 1.7 D** 08/86 - 08/89 40 -63 kW	**11-101307** SP	*22-040763*	

Пригодны для			
SEAT			
SEAT IBIZA II (6K1)			
B1 **1.0, 1.0 i, 1.3 i, 1.4, 1.4 i, 1.4 i 16V, 1.6 i, 1.8 i, 1.8 i 16V, 1.9 D, 1.9 SDI, 1.9 TD, 1.9 TDI, 2.0 i, 2.0 i 16V** CH-Nr. - 08/99 33 -110 kW	**12-117659**		CH.Nr.: R 080001 ->; Только для машин с составной опорой (VW) VA: с шариковым подшибником
B1 **1.0, 1.0 i, 1.3 i, 1.4, 1.4 i, 1.4 i 16V, 1.6 i, 1.8 i** 03/93 - 08/99 33 -74 kW	**12-117963**	**12-117239**	Только для машин с цельной опорой (VW) VA: -> CH.Nr.: R0800000
B2 **1.0, 1.3 i, 1.4, 1.4 i, 1.6 i, 1.8 i, 1.9 D, 1.9 TD** 03/93 - CH-Nr. 33 -66 kW	**17-047142** **11-101291** SP	**15-106377** **11-101352** SP	-> CH.Nr.: R080000; Только для машин с цельной опорой (VW)
B2 **1.0, 1.0 i, 1.3 i, 1.4, 1.4 i, 1.4 i 16V, 1.6 i, 1.8 i, 1.9 D, 1.9 SDI, 1.9 TD, 1.9 TDI** CH-Nr. - 08/99 33 -81 kW	**17-104029** **11-101291** SP	**15-106377** **11-101352** SP	CH.Nr.: R080001 ->; Только для машин с составной опорой (VW)
B3 **1.0 i, 1.4 i 16V, 1.6 i** 04/96 - 08/99 37 -74 kW	**36-131112**	**36-130900**	стандартная подвеска
B3 **2.0 i 16V** 08/96 - 08/99 110 kW	**36-130825**	**36-130900**	стандартная подвеска
B3 **1.9 SDI, 1.9 TDI** 08/96 - 08/99 47 -81 kW	**36-130818**	**36-130900**	стандартная подвеска
B4 **1.0, 1.3 i, 1.4, 1.4 i, 1.6 i, 1.8 i, 1.9 D, 1.9 TD, 2.0 i** 03/93 - CH-Nr. 33 -85 kW	**22-041142** **11-101291** SP	**19-028651** **11-101352** SP	-> CH.Nr.: R080000; Только для машин с цельной опорой (VW)
B4 **1.0, 1.0 i, 1.3 i, 1.4, 1.4 i, 1.4 i 16V, 1.6 i, 1.8 i, 1.9 D, 1.9 SDI, 1.9 TD, 1.9 TDI, 2.0 i** CH-Nr. - 08/99 33 -85 kW	**22-045010** **11-101291** SP	**19-028651** **11-101352** SP	CH.Nr.: R080001 ->; Только для машин с составной опорой (VW)
B4 **1.8 i 16V, 2.0 i 16V** 11/93 - CH-Nr. 95 -110 kW	**22-041142** **11-101291** SP	*19-029399*	-> CH.Nr.: R082400
B4 **1.8 i 16V, 2.0 i 16V** CH-Nr. - 08/99 95 -110 kW	**22-045027** **11-101291** SP		CH.Nr.: R082400 ->
B6 Sport **1.0, 1.0 i, 1.3 i, 1.4, 1.4 i, 1.4 i 16V, 1.6 i, 1.8 i, 1.8 i 16V, 1.9 D, 1.9 SDI, 1.9 TD, 1.9 TDI, 2.0 i, 2.0 i 16V** 03/93 - 08/99 33 -110 kW	*22-181657* **11-101291** SP	**24-021227** **11-101352** SP	VA: двухтрубная система
B6 Sport **1.0, 1.0 i, 1.3 i, 1.4, 1.4 i, 1.4 i 16V, 1.6 i, 1.8 i, 1.8 i 16V, 1.9 D, 1.9 SDI, 1.9 TD, 1.9 TDI, 2.0 i, 2.0 i 16V** 03/93 - 08/99 33 -110 kW	**35-043959**	**24-021227** **11-101352** SP	VA: однотрубная система
B6 Sport **1.0, 1.0 i, 1.3 i, 1.4, 1.4 i, 1.4 i 16V, 1.6 i, 1.8 i, 1.8 i 16V, 1.9 D, 1.9 SDI, 1.9 TD, 1.9 TDI, 2.0 i, 2.0 i 16V** 03/93 - 08/99 33 -110 kW	**35-043911** **11-101291** SP	**24-021227** **11-101352** SP	Только для машин с составной опорой (VW); двухтрубная система
B6 Sport **1.0, 1.0 i, 1.3 i, 1.4, 1.4 i, 1.4 i 16V, 1.6 i, 1.8 i, 1.8 i 16V, 1.9 D, 1.9 SDI, 1.9 TD, 1.9 TDI, 2.0 i, 2.0 i 16V** 03/93 - 08/99 33 -110 kW	**35-043911**	**24-021227** **11-101352** SP	Только для машин с составной опорой (VW); однотрубная система
B8 **1.0, 1.0 i, 1.3 i, 1.4, 1.4 i, 1.4 i 16V, 1.6 i, 1.8 i, 1.8 i 16V, 1.9 D, 1.9 SDI, 1.9 TD, 1.9 TDI, 2.0 i, 2.0 i 16V** 03/93 - 08/99 33 -110 kW	*22-003737* **11-101291** SP	**24-021197** **11-101352** SP	VA: двухтрубная система
B8 **1.0, 1.0 i, 1.3 i, 1.4, 1.4 i, 1.4 i 16V, 1.6 i, 1.8 i, 1.8 i 16V, 1.9 D, 1.9 SDI, 1.9 TD, 1.9 TDI, 2.0 i, 2.0 i 16V** 03/93 - 08/99 33 -110 kW	**35-043966**	**24-021197** **11-101352** SP	VA: однотрубная система

S

Пригодны для			
SEAT			
SEAT IBIZA II (6K1)			
B8 **1.0, 1.0 i, 1.3 i, 1.4, 1.4 i, 1.4 i 16V, 1.6 i, 1.8 i, 1.8 i 16V, 1.9 D, 1.9 SDI, 1.9 TD, 1.9 TDI, 2.0 i, 2.0 i 16V** 03/93 - 08/99 33 -110 kW	**35-043928**	**24-021197** **11-101352** SP	Только для машин с составной опорой (VW) VA: однотрубная система
B10 **1.0, 1.0 i, 1.3 i, 1.4, 1.4 i, 1.4 i 16V, 1.6 i, 1.8 i, 1.8 i 16V, 2.0 i** 03/93 - 08/99 33 -95 kW	**46-111975**		Обязанность, предусмотренная экспертизой VA: Глубина (экспертиза): 60 мм HA: Глубина (экспертиза): 40 мм
B14 **1.0, 1.0 i, 1.3 i, 1.4, 1.4 i, 1.4 i 16V, 1.6 i, 1.8 i, 1.8 i 16V, 1.9 D, 1.9 SDI, 1.9 TD, 1.9 TDI, 2.0 i, 2.0 i 16V** 03/93 - 08/99 33 -110 kW	**47-080720**		Обязанность, предусмотренная экспертизой VA: Глубина (экспертиза): 30-50 мм; Нагрузка оси до: 850 кг HA: Глубина (экспертиза): 30-50 мм; Нагрузка оси до: 780 кг
B16 PSS9 **1.0, 1.0 i, 1.3 i, 1.4, 1.4 i, 1.4 i 16V, 1.6 i, 1.8 i, 1.8 i 16V, 1.9 D, 1.9 SDI, 1.9 TD, 1.9 TDI, 2.0 i, 2.0 i 16V** 03/93 - 08/99 33 -110 kW	**48-080736**		Обязанность, предусмотренная экспертизой VA: Глубина (экспертиза): 30-50 мм; Нагрузка оси до: 850 кг HA: Глубина (экспертиза): 30-50 мм; Нагрузка оси до: 780 кг
SEAT IBIZA III (6K1)			
B1 **1.0, 1.0 16V, 1.4, 1.4 16V, 1.6, 1.8 T 20V Cupra, 1.9 SDI, 1.9 TDI** 08/99 - 02/02 37 -115 kW	**12-225323**	**12-117840**	VA: с шариковым подшибником
B2 **1.0, 1.0 16V, 1.4, 1.4 16V, 1.6, 1.9 SDI, 1.9 TDI** 08/99 - 02/02 37 -81 kW	**17-104029** **11-101291** SP	**15-106377** **11-101352** SP	стандартная подвеска
B3 **1.0, 1.4** 08/99 - 02/02 37 -50 kW	**37-131401**	**36-134083**	стандартная подвеска
B3 **1.0, 1.0 16V, 1.4** 08/99 - 02/02 37 -51 kW	**37-131418**	**36-134106**	стандартная подвеска; Усиленное оснащение .
B3 **1.4 16V** 08/99 - 02/02 55 -74 kW	**37-131401**	**36-134106**	стандартная подвеска
B3 **1.4 16V** 08/99 - 02/02 55 -74 kW	**37-131418**		стандартная подвеска; Усиленное оснащение .
B3 **1.6, 1.9 SDI, 1.9 TDI** 08/99 - 02/02 50 -81 kW	**37-131418**	**36-134106**	стандартная подвеска
B4 **1.0, 1.0 16V, 1.4, 1.4 16V, 1.6, 1.9 SDI, 1.9 TDI** 08/99 - 02/02 37 -81 kW	**22-045010** **11-101291** SP	**19-028651** **11-101352** SP	стандартная подвеска
B6 Sport **1.0, 1.0 16V, 1.4, 1.4 16V, 1.6, 1.9 SDI, 1.9 TDI** 08/99 - 02/02 37 -81 kW	**35-043911**	**24-026192** **11-101352** SP	
B6 Sport **1.8 T 20V Cupra** 07/00 - 02/02 115 kW	**35-043911**	**24-026208** **11-101352** SP	
B8 **1.0, 1.0 16V, 1.4, 1.4 16V, 1.6, 1.9 SDI, 1.9 TDI** 08/99 - 02/02 37 -81 kW	**35-043928**	**24-026208** **11-101352** SP	
B8 **1.8 T 20V Cupra** 07/00 - 02/02 115 kW	**35-043928**	**24-026208** **11-101352** SP	
B12 PK **1.0, 1.0 16V, 1.4, 1.4 16V, 1.6** 08/99 - 02/02 37 -74 kW	**46-182463**		Обязанность, предусмотренная экспертизой VA: Глубина (экспертиза): 25 мм; Нагрузка оси до: 850 кг HA: Глубина (экспертиза): 20-25 мм; Нагрузка оси до: 810 кг
B12 PK **1.8 T 20V Cupra, 1.9 SDI, 1.9 TDI** 08/99 - 02/02 50 -115 kW	**46-182470**		Обязанность, предусмотренная экспертизой VA: Глубина (экспертиза): 25 мм; Нагрузка оси до: 900 кг HA: Глубина (экспертиза): 20-25 мм; Нагрузка оси до: 810 кг

S

Пригодны для			

SEAT

SEAT IBIZA III (6K1)

B14	**1.0, 1.0 16V, 1.4, 1.4 16V, 1.6, 1.8 T 20V Cupra, 1.9 SDI, 1.9 TDI** 08/99 - 02/02 37 -115 kW	**47-081888**		Обязанность, предусмотренная экспертизой VA: Глубина (экспертиза): 30-50 мм; Нагрузка оси до: 900 кг HA: Глубина (экспертиза): 30-50 мм; Нагрузка оси до: 780 кг
B16 PSS9	**1.0, 1.0 16V, 1.4, 1.4 16V, 1.6, 1.8 T 20V Cupra, 1.9 SDI, 1.9 TDI** 08/99 - 02/02 37 -115 kW	**48-081894**		Обязанность, предусмотренная экспертизой VA: Глубина (экспертиза): 30-50 мм; Нагрузка оси до: 900 кг HA: Глубина (экспертиза): 30-50 мм; Нагрузка оси до: 780 кг

SEAT IBIZA IV (6L1)

B1	**1.2, 1.2 12V, 1.4 16V, 1.4 TDI, 1.6, 1.6 16V, 1.8 T Cupra R, 1.8 T FR, 1.9 SDI, 1.9 TDI, 1.9 TDI Cupra R, 2.0** 04/02 - 11/09 44 -132 kW	**12-117741**	**12-117840**	VA: без шарикового подшибника
B3	**1.2, 1.2 12V, 1.4 16V, 1.6, 1.6 16V** 11/06 - 11/09 44 -77 kW	**37-160692**	**36-160716**	стандартная подвеска
B3	**1.4 TDI, 1.9 SDI, 1.9 TDI, 2.0** 04/02 - 11/09 47 -96 kW		**36-160716**	стандартная подвеска
B4	**1.2, 1.2 12V, 1.4 16V, 1.4 TDI, 1.6, 1.6 16V, 1.9 SDI, 1.9 TDI, 2.0** 04/02 - 11/09 44 -96 kW	**22-105813** **11-101321** SP	**19-109572** **11-106470** SP	
B6 Sport	**1.2, 1.2 12V, 1.4 16V, 1.4 TDI, 1.6, 1.6 16V, 1.8 T FR, 1.9 SDI, 1.9 TDI, 2.0** 04/02 - 11/09 44 -110 kW	**35-052173**	**24-067898** **11-106470** SP	
B6 Sport	**1.8 T Cupra R, 1.9 TDI Cupra R** 01/04 - 02/08 118 -132 kW	**35-052180**	**24-067904** **11-106470** SP	
B8	**1.2, 1.2 12V, 1.4 16V, 1.4 TDI, 1.6, 1.6 16V, 1.8 T FR, 1.9 SDI, 1.9 TDI, 2.0** 04/02 - 11/09 44 -110 kW	**35-052180**	**24-067904** **11-106470** SP	
B12 PK	**1.2, 1.2 12V, 1.4 16V, 1.6, 1.6 16V** 11/06 - 11/09 44 -77 kW	**46-182449**		Обязанность, предусмотренная экспертизой VA: Глубина (экспертиза): 30 мм; Нагрузка оси до: 860 кг HA: Глубина (экспертиза): 20-25 мм; Нагрузка оси до: 860 кг
B12 PK	**1.4 TDI, 1.8 T FR, 1.9 SDI, 1.9 TDI** 02/02 - 11/09 47 -110 kW	**46-182456**		Обязанность, предусмотренная экспертизой VA: Глубина (экспертиза): 30 мм; Нагрузка оси до: 960 кг HA: Глубина (экспертиза): 20-25 мм; Нагрузка оси до: 860 кг
B14	**1.2, 1.2 12V, 1.4 16V, 1.4 TDI, 1.6, 1.6 16V, 1.8 T Cupra R, 1.8 T FR, 1.9 SDI, 1.9 TDI, 1.9 TDI Cupra R, 2.0** 04/02 - 11/09 44 -132 kW	**47-146914**		Обязанность, предусмотренная экспертизой VA: Глубина (экспертиза): 30-50 мм; Нагрузка оси до: 960 кг HA: Глубина (экспертиза): 30-45 мм; Нагрузка оси до: 835 кг
B16 PSS9	**1.2, 1.2 12V, 1.4 16V, 1.4 TDI, 1.6, 1.6 16V, 1.8 T Cupra R, 1.8 T FR, 1.9 SDI, 1.9 TDI, 1.9 TDI Cupra R, 2.0** 04/02 - 11/09 44 -132 kW	**48-146852**		Обязанность, предусмотренная экспертизой VA: Глубина (экспертиза): 30-50 мм; Нагрузка оси до: 960 кг HA: Глубина (экспертиза): 30-45 мм; Нагрузка оси до: 835 кг

SEAT IBIZA V (6J5)

B1	**1.2, 1.2 TDI, 1.4 TDI, 1.4 TSI, 1.6, 1.6 LPG, 1.6 TDI, 1.9 TDI, 2.0 TDI** 03/08 - 44 -110 kW	**12-116966**	**12-226429**	VA: с шариковым подшибником HA: CH.Nr.: 6J-B-059761 ->; для заменяемого номера: UA2/UB1
B1	**1.2** 03/08 - 51 kW	**12-116966**	**12-226429**	Код двигателя: BZG VA: с шариковым подшибником HA: CH.Nr.: 6J-B-059761 ->; для заменяемого номера: UA2/UB1

S

Пригодны для			

SEAT

SEAT IBIZA V (6J5)

B1	**1.4** 03/08 - 63 kW	**12-116966**	**12-226429**	Код двигателя: BXW VA: с шариковым подшибником HA: CH.Nr.: 6J-B-059761 ->; для заменяемого номера: UA2/UB1
B1	**1.6 TDI** 05/09 - 77 kW	**12-116966**	**12-226429**	Код двигателя: CAYC VA: с шариковым подшибником HA: CH.Nr.: 6J-B-059761 ->; для заменяемого номера: UA2/UB1
B4	**1.2, 1.2 TDI, 1.2 TSI, 1.4, 1.4 TDI, 1.4 TSI, 1.6, 1.6 LPG, 1.6 TDI, 1.9 TDI, 2.0, 2.0 TDI** 10/08 - 44 -110 kW	**22-183705**	**19-109572**	
B6 Sport	**1.2, 1.2 TDI, 1.2 TSI, 1.4, 1.4 TDI, 1.4 TSI, 1.6, 1.6 LPG, 1.6 TDI, 1.9 TDI, 2.0, 2.0 TDI** 10/08 - 44 -110 kW	**35-168560**	**24-067898** **11-106470** SP	
B8	**1.2, 1.2 TDI, 1.2 TSI, 1.4, 1.4 TDI, 1.4 TSI, 1.6, 1.6 LPG, 1.6 TDI, 1.9 TDI, 2.0, 2.0 TDI** 10/08 - 44 -110 kW	**35-168577**	**24-067904** **11-106470** SP	
B12 PK	**1.2, 1.2 TDI, 1.2 TSI, 1.4, 1.4 TDI, 1.4 TSI, 1.6, 1.6 LPG, 1.6 TDI** 05/09 - 44 -110 kW	**46-182425**		Обязанность, предусмотренная экспертизой VA: Глубина (экспертиза): 25 мм; Нагрузка оси до: 860 кг HA: без регулируемой подвески; Глубина (экспертиза): 25 мм; Нагрузка оси до: 820 кг
B12 PK	**1.2 TDI, 1.2 TSI, 1.4 TDI, 1.4 TSI, 1.6, 1.6 LPG, 1.6 TDI, 1.9 TDI, 2.0** 10/08 - 55 -110 kW	**46-182432**		Обязанность, предусмотренная экспертизой VA: Глубина (экспертиза): 25 мм; Нагрузка оси до: 940 кг HA: без регулируемой подвески; Глубина (экспертиза): 25 мм; Нагрузка оси до: 820 кг
B14	**1.2, 1.2 TDI, 1.2 TSI, 1.4, 1.4 TDI, 1.4 TSI, 1.6, 1.6 LPG, 1.6 TDI, 1.9 TDI, 2.0, 2.0 TDI** 10/08 - 44 -110 kW	**47-168091**		Обязанность, предусмотренная экспертизой VA: Глубина (экспертиза): 35-50 мм; Нагрузка оси до: 950 кг HA: Глубина (экспертиза): 30-45 мм; Нагрузка оси до: 820 кг
B16 PSS9	**1.2, 1.2 TDI, 1.2 TSI, 1.4, 1.4 TDI, 1.4 TSI, 1.6, 1.6 LPG, 1.6 TDI, 1.9 TDI, 2.0, 2.0 TDI** 10/08 - 44 -110 kW	**48-168229**		Обязанность, предусмотренная экспертизой VA: Глубина (экспертиза): 35-50 мм; Нагрузка оси до: 950 кг HA: Глубина (экспертиза): 30-45 мм; Нагрузка оси до: 820 кг

SEAT IBIZA V SPORTCOUPE (6J1)

B1	**1.2, 1.2 TDI, 1.4, 1.4 TDI, 1.4 TSI, 1.6, 1.6 LPG, 1.6 TDI, 1.9 TDI, 2.0 TDI** 07/08 - 44 -132 kW	**12-116966**	**12-226429**	VA: с шариковым подшибником HA: CH.Nr.: 6J-B-059761 ->; для заменяемого номера: UA2/UB1
B1	**1.2** 07/08 - 51 kW	**12-116966**	**12-226429**	Код двигателя: BZG VA: с шариковым подшибником HA: CH.Nr.: 6J-B-059761 ->; для заменяемого номера: UA2/UB1
B1	**1.6 TDI** 05/09 - 77 kW	**12-116966**	**12-226429**	Код двигателя: CAYC VA: с шариковым подшибником HA: CH.Nr.: 6J-B-059761 ->
B4	**1.2, 1.2 TDI, 1.2 TSI, 1.4, 1.4 TDI, 1.4 TSI, 1.6, 1.6 LPG, 1.6 TDI, 1.9 TDI, 2.0, 2.0 TDI** 10/08 - 44 -132 kW	**22-183705**	**19-109572**	
B6 Sport	**1.2, 1.2 TDI, 1.2 TSI, 1.4, 1.4 TDI, 1.4 TSI, 1.6, 1.6 LPG, 1.6 TDI, 1.9 TDI, 2.0, 2.0 TDI** 10/08 - 44 -132 kW	**35-168560**	**24-067898** **11-106470** SP	
B8	**1.2, 1.2 TDI, 1.2 TSI, 1.4, 1.4 TDI, 1.4 TSI, 1.6, 1.6 LPG, 1.6 TDI, 1.9 TDI, 2.0, 2.0 TDI** 10/08 - 44 -132 kW	**35-168577**	**24-067904** **11-106470** SP	

S

Пригодны для			

SEAT

SEAT IBIZA V SPORTCOUPE (6J1)

B12 PK	**1.2, 1.2 TDI, 1.2 TSI, 1.4, 1.4 TDI, 1.4 TSI, 1.6, 1.6 LPG, 1.6 TDI** 05/09 - 44 -132 kW	**46-182425**		Обязанность, предусмотренная экспертизой VA: Глубина (экспертиза): 25 мм; Нагрузка оси до: 860 кг HA: без регулируемой подвески; Глубина (экспертиза): 25 мм; Нагрузка оси до: 820 кг
B12 PK	**1.2 TDI, 1.2 TSI, 1.4 TDI, 1.4 TSI, 1.6, 1.6 LPG, 1.6 TDI, 1.9 TDI, 2.0** 10/08 - 55 -132 kW	**46-182432**		Обязанность, предусмотренная экспертизой VA: Глубина (экспертиза): 25 мм; Нагрузка оси до: 940 кг HA: без регулируемой подвески; Глубина (экспертиза): 25 мм; Нагрузка оси до: 820 кг
B14	**1.2, 1.2 TDI, 1.2 TSI, 1.4, 1.4 TDI, 1.4 TSI, 1.6, 1.6 LPG, 1.6 TDI, 1.9 TDI, 2.0, 2.0 TDI** 10/08 - 44 -132 kW	**47-168091**		Обязанность, предусмотренная экспертизой VA: Глубина (экспертиза): 35-50 мм; Нагрузка оси до: 950 кг HA: Глубина (экспертиза): 30-45 мм; Нагрузка оси до: 820 кг
B16 PSS9	**1.2, 1.2 TDI, 1.2 TSI, 1.4, 1.4 TDI, 1.4 TSI, 1.6, 1.6 LPG, 1.6 TDI, 1.9 TDI, 2.0, 2.0 TDI** 10/08 - 44 -132 kW	**48-168229**		Обязанность, предусмотренная экспертизой VA: Глубина (экспертиза): 35-50 мм; Нагрузка оси до: 950 кг HA: Глубина (экспертиза): 30-45 мм; Нагрузка оси до: 820 кг

SEAT IBIZA V ST (6J8)

B1	**1.2, 1.2 TDI, 1.2 TSI, 1.4, 1.6 TDI** 03/10 - 44 -77 kW	**12-116966**	**12-226429**	VA: с шариковым подшибником HA: CH.Nr.: 6J-B-059761 ->; для заменяемого номера: UA2/UB1
B4	**1.2, 1.2 TDI, 1.2 TSI, 1.4, 1.6 TDI** 03/10 - 44 -77 kW	**22-183705**	**19-109572**	
B6 Sport	**1.2, 1.2 TDI, 1.2 TSI, 1.4, 1.6 TDI** 03/10 - 44 -77 kW	**35-168560** **11-106470** *SP*	**24-067898**	
B8	**1.2, 1.2 TDI, 1.2 TSI, 1.4, 1.6 TDI** 03/10 - 44 -77 kW	**35-168577** **11-106470** *SP*	**24-067904**	
B12 PK	**1.2, 1.2 TDI, 1.2 TSI, 1.4, 1.6 TDI** 03/10 - 44 -77 kW	**46-182425**		Обязанность, предусмотренная экспертизой VA: Глубина (экспертиза): 25 мм; Нагрузка оси до: 860 кг HA: без регулируемой подвески; Глубина (экспертиза): 25 мм; Нагрузка оси до: 820 кг
B12 PK	**1.2, 1.2 TDI, 1.2 TSI, 1.4, 1.6 TDI** 03/10 - 44 -77 kW	**46-182432**		Обязанность, предусмотренная экспертизой VA: Глубина (экспертиза): 25 мм; Нагрузка оси до: 940 кг HA: без регулируемой подвески; Глубина (экспертиза): 25 мм; Нагрузка оси до: 820 кг
B14	**1.2, 1.2 TDI, 1.2 TSI, 1.4, 1.6 TDI** 03/10 - 44 -77 kW	**47-168091**		Обязанность, предусмотренная экспертизой VA: Глубина (экспертиза): 35-50 мм; Нагрузка оси до: 950 кг HA: Глубина (экспертиза): 30-45 мм; Нагрузка оси до: 820 кг
B16 PSS9	**1.2, 1.2 TDI, 1.2 TSI, 1.4, 1.6 TDI** 03/10 - 44 -77 kW	**48-168229**		Обязанность, предусмотренная экспертизой VA: Глубина (экспертиза): 35-50 мм; Нагрузка оси до: 950 кг HA: Глубина (экспертиза): 30-45 мм; Нагрузка оси до: 820 кг

SEAT INCA (6K9)

B1	**1.4 16V, 1.4 i, 1.6, 1.6 i, 1.7 D, 1.9 D, 1.9 SDI, 1.9 TDI** 09/96 - 06/03 42 -70 kW	**12-117659**		VA: с шариковым подшибником
B2	**1.4 16V, 1.4 i, 1.6, 1.6 i** 06/97 - 06/03 44 -70 kW	**17-106405** **11-101307** *SP*	**15-106384**	
B2	**1.7 D, 1.9 D, 1.9 SDI, 1.9 TDI** 11/95 - 06/03 42 -66 kW	**17-104029** **11-101291** *SP*	**15-106384**	
B3	**1.4 16V, 1.4 i, 1.6 i** 06/97 - 06/03 44 -55 kW	**36-203130**		стандартная подвеска

S

Пригодны для			
SEAT			
SEAT INCA (6K9)			
B3 **1.7 D, 1.9 D, 1.9 SDI** 11/95 - 06/03 42 -47 kW	**36-203130**		стандартная подвеска
B4 **1.4 16V, 1.4 i, 1.6, 1.6 i** 06/97 - 06/03 44 -70 kW	**22-044761** **11-101307** SP	**19-106397**	
B4 **1.7 D, 1.9 D, 1.9 SDI, 1.9 TDI** 11/95 - 06/03 42 -66 kW	**22-045010** **11-101291** SP	**19-106397**	
SEAT LEON (1M1)			
B3 **1.4 16V, 1.6, 1.6 16 V, 1.9 SDI, 1.9 TDI** 11/99 - 06/06 50 -110 kW	**37-134129**	**36-134113**	стандартная подвеска
B3 **1.4 16V, 1.6, 1.6 16 V, 1.8 20V, 1.8 20V T, 1.8 20V T 4, 1.8 T Cupra R, 1.9 SDI, 1.9 TDI** 11/99 - 06/06 50 -165 kW		**36-131297**	стандартная подвеска; Усиленное оснащение .
B3 **1.8 20V, 1.8 20V T, 1.8 20V T 4, 1.8 Turbo 4x4, 1.9 TDI** 11/99 - 06/06 66 -154 kW	**37-131425**	**36-134113**	стандартная подвеска
B4 **1.4 16V, 1.6, 1.6 16 V, 1.8 20V, 1.8 20V T, 1.9 SDI, 1.9 TDI, 2.3 VR5, 2.8** 11/99 - 06/06 50 -150 kW	**22-045744** **11-103455** SP	**19-029429** **11-115755** SP	стандартная подвеска
B4 **1.4 16V, 1.6, 1.6 16 V, 1.8 20V, 1.8 20V T, 1.9 SDI, 1.9 TDI, 2.3 VR5, 2.8** 11/99 - 06/06 50 -150 kW	**22-045751** **11-103455** SP	**19-029177** **11-115755** SP	спортивная подвеска
B4 **1.4 16V, 1.6, 1.6 16 V, 1.9 SDI, 2.3 VR5, 2.8** 11/99 - 06/06 50 -150 kW	**22-045744** **11-103455** SP	**19-140032** **11-115755** SP	исполнение для плохих дорог
B4 **1.8 20V T 4, 1.8 Turbo 4x4, 1.9 TDI Syncro** 11/99 - 06/06 110 -154 kW	**22-145550**	**19-145570**	стандартная подвеска
B6 Sport **1.4 16V, 1.6, 1.6 16 V, 1.8 20V, 1.8 20V T, 1.9 SDI, 1.9 TDI, 2.3 VR5, 2.8** 11/99 - 06/06 50 -150 kW	**35-044079**	**24-026239** **11-115755** SP	VA: однотрубный Upside Down
B6 Sport **1.8 20V T 4, 1.8 Turbo 4x4, 1.9 TDI Syncro** 11/99 - 06/06 110 -154 kW	**35-046370**	**24-060349**	
B6 Sport **1.8 T Cupra R** 02/02 - 06/06 154 kW	**35-046370**	**24-026239** **11-115755** SP	
B8 **1.4 16V, 1.6, 1.6 16 V, 1.8 20V, 1.8 20V T, 1.9 SDI, 1.9 TDI, 2.3 VR5, 2.8** 11/99 - 06/06 50 -150 kW	**35-044086**	**24-026246** **11-115755** SP	VA: однотрубный Upside Down
B8 **1.8 20V T 4, 1.8 Turbo 4x4, 1.9 TDI Syncro, 2.8 Cupra 4** 11/99 - 06/06 110 -154 kW	**35-046387**	**24-060356**	VA: однотрубный Upside Down
B8 **1.8 T Cupra R** 02/02 - 06/06 154 -165 kW	**35-046387**	**24-026246** **11-115755** SP	
B10 **1.4 16V, 1.6, 1.6 16 V, 1.8 20V, 1.8 20V T, 1.9 SDI, 1.9 TDI, 2.3 VR5, 2.8** 11/99 - 06/06 50 -150 kW	**46-111890**		Обязанность, предусмотренная экспертизой VA: Глубина (экспертиза): 50 мм; Нагрузка оси до: 980 кг HA: Глубина (экспертиза): 40 мм
B10 **1.4 16V, 1.6, 1.6 16 V, 1.8 20V, 1.8 20V T, 1.9 SDI, 1.9 TDI, 2.3 VR5, 2.8** 11/99 - 06/06 50 -150 kW	**46-111906**		Обязанность, предусмотренная экспертизой VA: Глубина (экспертиза): 50 мм; Нагрузка оси от: 981 кг HA: Глубина (экспертиза): 40 мм
B12 PK **1.4 16V, 1.6, 1.6 16 V** 11/99 - 06/06 55 -77 kW	**46-182319**		Обязанность, предусмотренная экспертизой VA: Глубина (экспертиза): 30 мм; Нагрузка оси до: 910 кг HA: без регулируемой подвески; Глубина (экспертиза): 20-25 мм; Нагрузка оси до: 985 кг

S

Пригодны для			

SEAT

SEAT LEON (1M1)

B12 PK	**1.8 20V, 1.8 20V T, 1.9 SDI, 1.9 TDI** 11/99 - 06/06 50 -132 kW	**46-182326**		Обязанность, предусмотренная экспертизой VA: Глубина (экспертиза): 30 мм; Нагрузка оси до: 982 кг HA: без регулируемой подвески; Глубина (экспертиза): 20-25 мм; Нагрузка оси до: 985 кг
B12 PK	**1.8 T Cupra R** 02/02 - 06/06 154 -165 kW	**46-187994**		Обязанность, предусмотренная экспертизой VA: Глубина (экспертиза): 30 мм; Нагрузка оси до: 982 кг HA: без регулируемой подвески; Глубина (экспертиза): 20-25 мм; Нагрузка оси до: 985 кг
B12 PK	**1.9 SDI, 1.9 TDI** 11/99 - 06/06 50 -110 kW	**46-182333**		Обязанность, предусмотренная экспертизой VA: Глубина (экспертиза): 30 мм; Нагрузка оси до: 1005 кг HA: без регулируемой подвески; Глубина (экспертиза): 20-25 мм; Нагрузка оси до: 985 кг
B12 PK	**1.9 TDI Syncro, 2.8 Cupra 4** 02/01 - 06/06 110 -150 kW	**46-182302**		Обязанность, предусмотренная экспертизой VA: Глубина (экспертиза): 20-25 мм; Нагрузка оси до: 1050 кг HA: без регулируемой подвески; Глубина (экспертиза): 20 мм; Нагрузка оси до: 1070 кг
B12 SL	**1.4 16V, 1.6, 1.6 16 V** 11/99 - 06/06 55 -77 kW	**46-180254**		Обязанность, предусмотренная экспертизой VA: Глубина (экспертиза): 45-50 мм; Нагрузка оси до: 950 кг HA: без регулируемой подвески; Глубина (экспертиза): 30 мм; Нагрузка оси до: 1000 кг
B12 SL	**1.8 20V, 1.8 20V T, 1.9 SDI, 1.9 TDI** 11/99 - 06/06 50 -132 kW	**46-180261**		Обязанность, предусмотренная экспертизой VA: Глубина (экспертиза): 45-50 мм; Нагрузка оси до: 1000 кг HA: без регулируемой подвески; Глубина (экспертиза): 30 мм; Нагрузка оси до: 1000 кг
B12 SL	**1.8 T Cupra R** 02/02 - 06/06 154 -165 kW	**46-180278**		Обязанность, предусмотренная экспертизой VA: Глубина (экспертиза): 25-30 мм; Нагрузка оси до: 1000 кг HA: без регулируемой подвески; Глубина (экспертиза): 10 мм; Нагрузка оси до: 1000 кг
B14	**1.4 16V, 1.6, 1.6 16 V, 1.8 20V, 1.8 20V T, 1.9 SDI, 1.9 TDI, 2.3 VR5, 2.8** 11/99 - 06/06 50 -150 kW	**47-124851**		Для некоторых типов шин необходимы дистанционные шайбы; Обязанность, предусмотренная экспертизой VA: Глубина (экспертиза): 25-45 мм; Нагрузка оси до: 1060 кг HA: Глубина (экспертиза): 20-40 мм; Нагрузка оси до: 1010 кг
B14	**1.8 20V T 4, 1.8 Turbo 4x4, 1.9 TDI Syncro, 2.8 Cupra 4** 11/99 - 06/06 110 -154 kW	**47-080416**		Обязанность, предусмотренная экспертизой VA: Глубина (экспертиза): 30-50 мм; Нагрузка оси до: 1110 кг HA: Глубина (экспертиза): 30-50 мм; Нагрузка оси до: 1080 кг
B14	**1.8 T Cupra R** 02/02 - 06/06 154 -165 kW	**47-080478**		Обязанность, предусмотренная экспертизой VA: Глубина (экспертиза): 10-30 мм; Нагрузка оси до: 1040 кг HA: Глубина (экспертиза): 25-55 мм; Нагрузка оси до: 825 кг
B16 PSS9	**1.4 16V, 1.6, 1.6 16 V, 1.8 20V, 1.8 20V T, 1.9 SDI, 1.9 TDI, 2.3 VR5, 2.8** 11/99 - 06/06 50 -150 kW	**48-080651**		Обязанность, предусмотренная экспертизой VA: Глубина (экспертиза): 25-45 мм; Нагрузка оси до: 1060 кг HA: Глубина (экспертиза): 20-40 мм; Нагрузка оси до: 1010 кг
B16 PSS9	**1.8 20V T 4, 1.8 Turbo 4x4, 1.9 TDI Syncro, 2.8 Cupra 4** 11/99 - 06/06 110 -154 kW	**48-080422**		Обязанность, предусмотренная экспертизой VA: Глубина (экспертиза): 30-50 мм; Нагрузка оси до: 1110 кг HA: Глубина (экспертиза): 30-50 мм; Нагрузка оси до: 1080 кг
B16 PSS9	**1.8 T Cupra R** 02/02 - 06/06 154 -165 kW	**48-080484**		Обязанность, предусмотренная экспертизой VA: Глубина (экспертиза): 10-30 мм; Нагрузка оси до: 1040 кг HA: Глубина (экспертиза): 25-55 мм; Нагрузка оси до: 825 кг

SEAT LEON (1P1)

B1	**1.2 TSI, 1.4 16V, 1.4 TSI, 1.6, 1.6 LPG, 1.6 TDI, 1.8 TSI, 1.9 TDI, 2.0 FSI, 2.0 TDI, 2.0 TDI 16V, 2.0 TFSI** 09/09 - 63 -195 kW	**12-224074**	**12-224081**	VA: с шариковым подшибником HA: без шарикового подшибника

Пригодны для			
SEAT			
SEAT LEON (1P1)			
B3 **1.2 TSI, 1.4 16V, 1.4 TSI, 1.6** 07/05 - 63 -92 kW	**37-133030**	**36-199549**	стандартная подвеска
B3 **1.6 TDI, 1.8 TSI, 2.0 FSI** 07/05 - 66 -118 kW	**37-147747**	**36-199549**	стандартная подвеска
B3 **1.9 TDI, 2.0 TDI, 2.0 TDI 16V, 2.0 TFSI** 11/06 - 66 -195 kW	**37-147747**	**36-199532**	стандартная подвеска
B4 **1.2 TSI, 1.4 16V, 1.4 TSI, 1.6, 1.6 LPG, 1.6 TDI, 1.8 TSI, 1.9 TDI, 2.0 FSI, 2.0 TDI, 2.0 TDI 16V, 2.0 TFSI** 09/09 - 63 -195 kW	**22-131607**	**19-127439**	стандартная подвеска VA: Øa: 50 мм
B4 **1.2 TSI, 1.4 16V, 1.4 TSI, 1.6, 1.6 LPG, 1.6 TDI, 1.8 TSI, 1.9 TDI, 2.0 FSI, 2.0 TDI, 2.0 TDI 16V, 2.0 TFSI** 09/09 - 63 -195 kW	**22-131614**	**19-127439**	стандартная подвеска VA: Øa: 55 мм
B4 **1.2 TSI, 1.4 16V, 1.4 TSI, 1.6, 1.6 LPG, 1.6 TDI, 1.8 TSI, 1.9 TDI, 2.0 FSI, 2.0 TDI, 2.0 TDI 16V, 2.0 TFSI** 09/09 - 63 -195 kW	**22-139184**	**19-127439**	спортивная подвеска VA: Øa: 50 мм
B4 **1.2 TSI, 1.4 16V, 1.4 TSI, 1.6, 1.6 LPG, 1.6 TDI, 1.8 TSI, 1.9 TDI, 2.0 FSI, 2.0 TDI, 2.0 TDI 16V, 2.0 TFSI** 09/09 - 63 -195 kW	**22-139191**	**19-127439**	спортивная подвеска VA: Øa: 55 мм
B6 Sport **1.2 TSI, 1.4 16V, 1.4 TSI, 1.6, 1.6 LPG, 1.6 TDI, 1.8 TSI, 1.9 TDI, 2.0 FSI, 2.0 TDI, 2.0 TDI 16V, 2.0 TFSI** 09/09 - 63 -195 kW	**35-113751**	**24-172936**	Наружный диаметр передней амортизационной стойки шасси 50 мм VA: Øa: 50 мм
B6 Sport **1.2 TSI, 1.4 16V, 1.4 TSI, 1.6, 1.6 LPG, 1.6 TDI, 1.8 TSI, 1.9 TDI, 2.0 FSI, 2.0 TDI, 2.0 TDI 16V, 2.0 TFSI** 09/09 - 63 -195 kW	**35-108177**	**24-172936**	Наружный диаметр передней амортизационной стойки шасси 55 мм VA: Øa: 55 мм
B8 **1.2 TSI, 1.4 16V, 1.4 TSI, 1.6, 1.6 LPG, 1.6 TDI, 1.8 TSI, 1.9 TDI, 2.0 FSI, 2.0 TDI, 2.0 TDI 16V, 2.0 TFSI** 09/09 - 63 -195 kW	**35-113768**	**24-178006**	Наружный диаметр передней амортизационной стойки шасси 50 мм VA: Øa: 50 мм
B8 **1.2 TSI, 1.4 16V, 1.4 TSI, 1.6, 1.6 LPG, 1.6 TDI, 1.8 TSI, 1.9 TDI, 2.0 FSI, 2.0 TDI, 2.0 TDI 16V, 2.0 TFSI** 09/09 - 63 -195 kW	**35-108191**	**24-178006**	Наружный диаметр передней амортизационной стойки шасси 55 мм VA: Øa: 55 мм
B12 PK **1.2 TSI, 1.4 16V, 1.4 TSI, 1.6, 2.0 FSI** 07/05 - 63 -110 kW	**46-000217**		Наружный диаметр передней амортизационной стойки шасси 50 мм; Обязанность, предусмотренная экспертизой VA: Глубина (экспертиза): 30 мм; Нагрузка оси до: 1022 кг HA: Глубина (экспертиза): 30 мм; Нагрузка оси до: 965 кг
B12 PK **1.4 16V, 1.4 TSI, 1.6, 2.0 FSI** 07/05 - 63 -110 kW	**46-182364**		Наружный диаметр передней амортизационной стойки шасси 55 мм; Обязанность, предусмотренная экспертизой VA: Глубина (экспертиза): 30 мм; Нагрузка оси до: 1022 кг HA: Глубина (экспертиза): 30 мм; Нагрузка оси до: 965 кг
B12 PK **2.0 FSI** 07/05 - 05/10 110 kW	**46-000200**		Наружный диаметр передней амортизационной стойки шасси 50 мм; Обязанность, предусмотренная экспертизой; АКПП VA: Глубина (экспертиза): 30 мм; Нагрузка оси до: 1120 кг HA: Глубина (экспертиза): 30 мм; Нагрузка оси до: 965 кг

S

Пригодны для			

SEAT

SEAT LEON (1P1)

B12 PK	**2.0 FSI** 07/05 - 05/10 110 kW	**46-182371**	Наружный диаметр передней амортизационной стойки шасси 55 мм; Обязанность, предусмотренная экспертизой; АКПП VA: Глубина (экспертиза): 30 мм; Нагрузка оси до: 1120 кг HA: Глубина (экспертиза): 30 мм; Нагрузка оси до: 965 кг
B12 PK	**1.6 TDI, 1.8 TSI, 1.9 TDI, 2.0 TDI, 2.0 TDI 16V, 2.0 TFSI** 09/09 - 66 -195 kW	**46-000200**	Наружный диаметр передней амортизационной стойки шасси 50 мм; Обязанность, предусмотренная экспертизой VA: Глубина (экспертиза): 30 мм; Нагрузка оси до: 1120 кг HA: Глубина (экспертиза): 30 мм; Нагрузка оси до: 965 кг
B12 PK	**1.6 TDI, 1.8 TSI, 1.9 TDI, 2.0 TDI, 2.0 TDI 16V, 2.0 TFSI** 09/09 - 66 -195 kW	**46-182371**	Наружный диаметр передней амортизационной стойки шасси 55 мм; Обязанность, предусмотренная экспертизой VA: Глубина (экспертиза): 30 мм; Нагрузка оси до: 1120 кг HA: Глубина (экспертиза): 30 мм; Нагрузка оси до: 965 кг
B12 SL	**1.2 TSI, 1.4 16V, 1.4 TSI, 1.6, 1.6 TDI, 1.8 TSI, 2.0 FSI** 07/05 - 63 -118 kW	**46-182340**	Наружный диаметр передней амортизационной стойки шасси 50 мм; Обязанность, предусмотренная экспертизой VA: Глубина (экспертиза): 45-50 мм; Нагрузка оси до: 1040 кг HA: Глубина (экспертиза): 35 мм; Нагрузка оси до: 930 кг
B12 SL	**1.4 16V, 1.4 TSI, 1.6, 1.6 TDI, 1.8 TSI, 2.0 FSI** 07/05 - 63 -118 kW	**46-000224**	Наружный диаметр передней амортизационной стойки шасси 55 мм; Обязанность, предусмотренная экспертизой VA: Глубина (экспертиза): 45-50 мм; Нагрузка оси до: 1040 кг HA: Глубина (экспертиза): 35 мм; Нагрузка оси до: 930 кг
B12 SL	**2.0 FSI** 07/05 - 05/10 110 kW	**46-182357**	Наружный диаметр передней амортизационной стойки шасси 50 мм; Обязанность, предусмотренная экспертизой; АКПП VA: Глубина (экспертиза): 45-50 мм; Нагрузка оси до: 1130 кг HA: без регулируемой подвески; Глубина (экспертиза): 35 мм; Нагрузка оси до: 930 кг
B12 SL	**2.0 FSI** 07/05 - 05/10 110 kW	**46-000262**	Наружный диаметр передней амортизационной стойки шасси 55 мм; Обязанность, предусмотренная экспертизой; АКПП VA: Глубина (экспертиза): 45-50 мм; Нагрузка оси до: 1130 кг HA: без регулируемой подвески; Глубина (экспертиза): 35 мм; Нагрузка оси до: 930 кг
B12 SL	**1.6 TDI, 1.8 TSI, 1.9 TDI, 2.0 TDI, 2.0 TDI 16V, 2.0 TFSI** 09/09 - 66 -195 kW	**46-182357**	Наружный диаметр передней амортизационной стойки шасси 50 мм; Обязанность, предусмотренная экспертизой VA: Глубина (экспертиза): 45-50 мм; Нагрузка оси до: 1130 кг HA: без регулируемой подвески; Глубина (экспертиза): 35 мм; Нагрузка оси до: 930 кг
B12 SL	**1.6 TDI, 1.8 TSI, 1.9 TDI, 2.0 TDI, 2.0 TDI 16V, 2.0 TFSI** 09/09 - 66 -195 kW	**46-000262**	Наружный диаметр передней амортизационной стойки шасси 55 мм; Обязанность, предусмотренная экспертизой VA: Глубина (экспертиза): 45-50 мм; Нагрузка оси до: 1130 кг HA: без регулируемой подвески; Глубина (экспертиза): 35 мм; Нагрузка оси до: 930 кг
B14	**1.2 TSI, 1.4 16V, 1.4 TSI, 1.6, 1.6 LPG, 1.6 TDI, 1.8 TSI, 1.9 TDI, 2.0 FSI, 2.0 TDI, 2.0 TDI 16V, 2.0 TFSI** 09/09 - 63 -195 kW	**47-128347**	Наружный диаметр передней амортизационной стойки шасси 50 мм; Обязанность, предусмотренная экспертизой VA: Глубина (экспертиза): 20-30 мм; Нагрузка оси до: 1210 кг HA: Глубина (экспертиза): 10-30 мм; Нагрузка оси до: 1095 кг
B14	**1.2 TSI, 1.4 16V, 1.4 TSI, 1.6, 1.6 LPG, 1.6 TDI, 1.8 TSI, 1.9 TDI, 2.0 FSI, 2.0 TDI, 2.0 TDI 16V, 2.0 TFSI** 09/09 - 63 -195 kW	**47-127708**	Наружный диаметр передней амортизационной стойки шасси 55 мм; Обязанность, предусмотренная экспертизой VA: Глубина (экспертиза): 20-30 мм; Нагрузка оси до: 1210 кг HA: Глубина (экспертиза): 10-30 мм; Нагрузка оси до: 1095 кг

Пригодны для			

SEAT

SEAT LEON (1P1)

B16 PSS10	**1.2 TSI, 1.4 16V, 1.4 TSI, 1.6, 1.6 LPG, 1.6 TDI, 1.8 TSI, 1.9 TDI, 2.0 FSI, 2.0 TDI, 2.0 TDI 16V, 2.0 TFSI** 09/09 - 63 -195 kW	**48-135238**	Наружный диаметр передней амортизационной стойки шасси 50 мм; Обязанность, предусмотренная экспертизой VA: Глубина (экспертиза): 20-30 мм; Нагрузка оси до: 1210 кг HA: Глубина (экспертиза): 10-30 мм; Нагрузка оси до: 1095 кг
B16 PSS10	**1.2 TSI, 1.4 16V, 1.4 TSI, 1.6, 1.6 LPG, 1.6 TDI, 1.8 TSI, 1.9 TDI, 2.0 FSI, 2.0 TDI, 2.0 TDI 16V, 2.0 TFSI** 09/09 - 63 -195 kW	**48-135245**	Наружный диаметр передней амортизационной стойки шасси 55 мм; Обязанность, предусмотренная экспертизой VA: Глубина (экспертиза): 20-30 мм; Нагрузка оси до: 1210 кг HA: Глубина (экспертиза): 10-30 мм; Нагрузка оси до: 1095 кг
B16 RC	**1.2 TSI, 1.4 16V, 1.4 TSI, 1.6, 1.6 LPG, 1.6 TDI, 1.8 TSI, 1.9 TDI, 2.0 FSI, 2.0 TDI, 2.0 TDI 16V, 2.0 TFSI** 09/09 - 63 -195 kW	**49-196849**	Øa: 55 мм; DCC должно быть остановлено; без электронн. регулирования аморт. Силы; тип модели: G07, G08, G09, G11; Обязанность, предусмотренная экспертизой VA: Глубина (экспертиза): 20-30 мм; Нагрузка оси до: 1140 кг HA: Глубина (экспертиза): 10-30 мм; Нагрузка оси до: 1040 кг
B16 BCS	**2.0 TDI, 2.0 TFSI** 05/05 - 125 -195 kW	**48-215909**	Наружный диаметр передней амортизационной стойки шасси 55 мм; Обязанность, предусмотренная экспертизой VA: Глубина (экспертиза): 10-20 мм; Нагрузка оси до: 1210 кг HA: Глубина (экспертиза): 10-30 мм; Нагрузка оси до: 1095 кг

SEAT MALAGA (023A)

B4	**1.2, 1.5, 1.7 D** 11/84 - 07/86 40 -63 kW	*22-040923*	*22-040763*	
B4	**1.2, 1.5, 1.7 D** 08/86 - 08/89 40 -63 kW	**11-101307** SP	*22-040763*	
B4	**1.2, 1.5, 1.5 i, 1.5 i KAT, 1.7 D** 09/89 - 12/93 40 -74 kW	**22-041180** **11-101291** SP	*22-040763*	
B4	**1.2 i, 1.7 D** 12/89 - 12/93 42 -52 kW	**22-041180** **11-101291** SP	*22-040763*	
B4	**1.5 i, 1.5 i KAT** 10/86 - 08/89 66 -74 kW	**11-101307** SP	*22-040763*	

SEAT MARBELLA (28)

B3	**0.8, 0.9, 0.9 KAT** 08/86 - 10/98 25 -32 kW	**36-154692**		стандартная подвеска
B4	**0.8, 0.9** 08/86 - 03/89 25 -29 kW	**22-040879** **11-101321** SP	*19-019390* OIO	
B4	**0.8, 0.9** 04/89 - 12/93 25 -29 kW	*22-041210* **11-101321** SP	*19-019390* OIO	
B4	**0.9, 0.9 KAT** 11/96 - 10/98 29 -32 kW	*22-041210* **11-101321** SP	*19-019390* OIO	

SEAT MARBELLA фургон (028A)

B3	**0.8, 0.9, 0.9 KAT** 01/87 - 12/93 25 -29 kW	**36-154692**		стандартная подвеска

SEAT PANDA (141A)

B3	**0.9** 10/80 - 12/86 31 kW	**36-154692**		стандартная подвеска

S

Пригодны для			

SEAT

SEAT PANDA (141A)

B4	**0.9** 10/80 - 12/86 31 kW	**22-040879**	*19-019390*	

SEAT RONDA (022A)

B4	**1.2, 1.5, 1.6** 08/83 - 12/86 44 -68 kW	*22-040923*	*22-040763*	
B4	**1.4, 1.7 Diesel** 06/82 - 09/82 40 -54 kW	*22-040756*	*22-040763*	
B4	**1.4, 1.7 Diesel** 09/82 - 11/88 40 -54 kW	*22-040923*	*22-040763*	

SEAT TERRA (24)

B3	**0.9, 0.9 KAT** 02/87 - 12/96 29 kW	**36-154692**		стандартная подвеска
B4	**0.9** 02/87 - 03/89 29 kW	**22-040879** **11-101321** SP	*19-019390*	
B4	**0.9** 04/89 - 12/96 29 kW	*22-041210* **11-101321** SP	*19-019390*	
B4	**0.9 KAT, 1.3 D, 1.4 D** 10/90 - 12/95 29 -35 kW	*22-041210* **11-101321** SP	*19-019390*	

SEAT TERRA фургон (024A)

B4	**0.9** 01/87 - 03/89 29 kW	**22-040879** **11-101321** SP	*19-019390*	
B4	**0.9** 04/89 - 12/95 29 kW	*22-041210* **11-101321** SP	*19-019390*	
B4	**0.9 KAT, 1.3 D, 1.4 D** 01/90 - 12/95 29 -35 kW	*22-041210* **11-101321** SP	*19-019390*	

SEAT TOLEDO I (1L)

B1	**1.6 i, 1.8 16V, 1.9 D, 1.9 TD, 1.9 TDI, 2.0 i, 2.0 i 16V** 01/97 - 03/99 47 -110 kW	**12-117659**		VA: с шариковым подшибником
B2	**1.6 i** 05/91 - 12/93 52 kW	**17-047142** **11-101291** SP	**15-062192** **11-101352** SP	
B2	**1.6 i, 1.8 i** 05/91 - 08/95 54 -66 kW	**17-047142** **11-101291** SP	**15-062192** **11-101352** SP	-> CH.Nr.: ZR054453
B2	**1.6 i, 1.8 i** 05/95 - 03/99 54 -66 kW	**17-104029** **11-101291** SP	**15-062192** **11-101352** SP	CH.Nr.: TR00001 ->
B2	**1.6 i** 11/96 - 03/99 74 kW	**17-104029** **11-101291** SP	**15-062192** **11-101352** SP	
B2	**1.9 D** 12/95 - 03/99 47 kW	**17-104029** **11-101291** SP	**15-062192** **11-101352** SP	
B2	**1.9 D, 1.9 TD** 05/91 - 08/95 50 -55 kW	**17-047142** **11-101291** SP	**15-062192** **11-101352** SP	-> CH.Nr.: 1L-ZR 054 453
B2	**1.9 D, 1.9 TD** 05/95 - 03/99 50 -55 kW	**17-104029** **11-101291** SP	**15-062192** **11-101352** SP	CH.Nr.: 1L-TR 000 001 ->
B3	**1.6 i** 05/91 - 03/99 52 -74 kW	**36-131112**	**36-131136**	стандартная подвеска

Пригодны для			

SEAT

SEAT TOLEDO I (1L)

B3	**2.0 i, 2.0 i 16V** 05/91 - 03/99 85 -110 kW	**36-130825**	**36-131136**	стандартная подвеска
B3	**1.9 TD, 1.9 TDI** 05/91 - 03/99 55 -81 kW	**36-130818**	**36-131136**	стандартная подвеска
B4	**1.6 i** 05/91 - 12/93 52 kW	**22-041142** **11-101291** SP	**19-019741** **11-101352** SP	
B4	**1.6 i, 1.8 i** 05/91 - 08/95 54 -66 kW	**22-041142** **11-101291** SP	**19-019741** **11-101352** SP	-> CH.Nr.: ZR054453
B4	**1.6 i, 1.8 i** 05/95 - 03/99 54 -66 kW	**22-045010** **11-101291** SP	**19-019741** **11-101352** SP	CH.Nr.: TR00001 ->
B4	**1.6 i** 11/96 - 03/99 74 kW	**22-045010** **11-101291** SP	**19-019741** **11-101352** SP	
B4	**1.8 16V, 2.0 i** 05/91 - 08/95 85 -98 kW	**22-041142** **11-101291** SP	**19-019741** **11-101352** SP	-> CH.Nr.: 1L-ZR 054 453
B4	**2.0 i** 09/95 - 03/99 85 kW	**22-044761** **11-101307** SP	**19-019741** **11-101352** SP	CH.Nr.: 1L-TR 000 001 ->
B4	**2.0 i 16V** 11/93 - 03/99 110 kW	**22-044761** **11-101307** SP	**19-019741** **11-101352** SP	
B4	**1.9 D** 12/95 - 03/99 47 kW	**22-045010** **11-101291** SP	**19-019741** **11-101352** SP	
B4	**1.9 D, 1.9 TD** 05/91 - 08/95 50 -55 kW	**22-041142** **11-101291** SP	**19-019741** **11-101352** SP	-> CH.Nr.: 1L-ZR 054 453
B4	**1.9 D, 1.9 TD** 09/95 - 03/99 50 -55 kW	**22-045010** **11-101291** SP	**19-019741** **11-101352** SP	CH.Nr.: 1L-TR 000 001 ->
B4	**1.9 TDI** 08/95 - 03/99 66 -81 kW	**22-045027** **11-101291** SP	**19-019741** **11-101352** SP	
B6 Sport	**1.6 i, 1.8 16V, 1.8 i, 1.9 D, 1.9 TD, 1.9 TDI, 2.0 i, 2.0 i 16V** 05/91 - 03/99 47 -110 kW	*22-181657* **11-101291** SP	**24-015240** **11-101352** SP	VA: двухтрубная система
B6 Sport	**1.6 i, 1.8 16V, 1.8 i, 1.9 D, 1.9 TD, 1.9 TDI, 2.0 i, 2.0 i 16V** 05/91 - 03/99 47 -110 kW	**35-043959**	**24-015240** **11-101352** SP	VA: однотрубная система
B8	**1.6 i, 1.8 16V, 1.8 i, 1.9 D, 1.9 TD, 1.9 TDI, 2.0 i, 2.0 i 16V** 05/91 - 03/99 47 -110 kW	*22-003737* **11-101291** SP	**24-015295** **11-101352** SP	VA: двухтрубная система
B8	**1.6 i, 1.8 16V, 1.8 i, 1.9 D, 1.9 TD, 1.9 TDI, 2.0 i, 2.0 i 16V** 05/91 - 03/99 47 -110 kW	**35-043966**	**24-015295** **11-101352** SP	VA: однотрубная система

SEAT TOLEDO II (1M2)

B1	**1.8 Привод на все колеса, 2.8 4x4** 05/01 - 10/05 132 -165 kW	**12-116966**		VA: с шариковым подшибником
B3	**1.4 16V, 1.6, 1.6 16V, 1.9 TDI** 04/99 - 05/06 55 -81 kW	**37-134129**	**36-131228**	стандартная подвеска
B3	**1.4 16V, 1.6, 1.6 16V, 1.8 20V, 1.8 20VT, 1.9 TDI, 2.3 V5, 2.3 V5 20V** 04/99 - 05/06 55 -132 kW		**36-131297**	стандартная подвеска; Усиленное оснащение .
B3	**1.4 16V, 1.6, 1.6 16V** 04/99 - 05/06 55 -77 kW	**37-155155**	**36-134113**	спортивная подвеска

S

Пригодны для			

SEAT

SEAT TOLEDO II (1M2)

B3	**1.8 20V, 1.8 20VT, 1.9 TDI, 2.3 V5, 2.3 V5 20V** 04/99 - 05/06 92 -132 kW	**37-131425**	**36-131228**	стандартная подвеска
B3	**1.8 20V, 1.8 20VT, 2.3 V5** 04/99 - 05/06 92 -132 kW	**37-134129**	**36-134113**	спортивная подвеска
B3	**2.3 V5 20V** 05/01 - 05/06 125 kW	**37-134211**	**36-134113**	спортивная подвеска
B3	**1.9 SDI, 1.9 TDi** 04/99 - 05/06 50 -110 kW	**37-155155**	**36-134113**	спортивная подвеска
B4	**1.4 16V, 1.6, 1.6 16V, 1.8 20V, 1.8 20VT, 1.9 SDI, 1.9 TDi, 2.3 V5, 2.3 V5 20V** 04/99 - 05/06 50 -132 kW	**22-045744** **11-103455** SP	**19-029429** **11-115755** SP	стандартная подвеска
B4	**1.4 16V, 1.6, 1.6 16V, 1.8 20V, 1.8 20VT, 1.9 SDI, 1.9 TDi, 2.3 V5, 2.3 V5 20V** 04/99 - 05/06 50 -132 kW	**22-045751** **11-103455** SP	**19-029177** **11-115755** SP	спортивная подвеска
B4	**1.4 16V, 1.6, 1.6 16V** 04/99 - 05/06 55 -77 kW	**22-045744** **11-103455** SP	**19-140032** **11-115755** SP	исполнение для плохих дорог
B4	**1.8 Привод на все колеса, 2.8 4x4** 05/01 - 10/05 132 -165 kW	**22-145550**	**19-145570**	стандартная подвеска
B6 Sport	**1.4 16V, 1.6, 1.6 16V, 1.8 20V, 1.8 20VT, 1.9 SDI, 1.9 TDi, 2.3 V5, 2.3 V5 20V** 04/99 - 05/06 50 -132 kW	**35-044079**	**24-026239** **11-115755** SP	VA: однотрубный Upside Down
B6 Sport	**1.8 Привод на все колеса, 2.8 4x4** 05/01 - 10/05 132 -165 kW	**35-046370**	**24-060349**	
B8	**1.4 16V, 1.6, 1.6 16V, 1.8 20V, 1.8 20VT, 1.9 SDI, 1.9 TDi, 2.3 V5, 2.3 V5 20V** 04/99 - 05/06 50 -132 kW	**35-044086**	**24-026246** **11-115755** SP	VA: однотрубный Upside Down
B8	**1.8 Привод на все колеса, 2.8 4x4** 05/01 - 10/05 132 -165 kW	**35-046387**	**24-060356**	
B10	**1.4 16V, 1.6, 1.6 16V, 1.8 20V, 1.8 20VT, 1.9 SDI, 1.9 TDi, 2.3 V5, 2.3 V5 20V** 04/99 - 05/06 50 -132 kW	**46-111890**		Обязанность, предусмотренная экспертизой VA: Глубина (экспертиза): 50 мм; Нагрузка оси до: 980 кг HA: Глубина (экспертиза): 40 мм
B10	**1.4 16V, 1.6, 1.6 16V, 1.8 20V, 1.8 20VT, 1.9 SDI, 1.9 TDi, 2.3 V5, 2.3 V5 20V** 04/99 - 05/06 50 -132 kW	**46-111906**		Обязанность, предусмотренная экспертизой VA: Глубина (экспертиза): 50 мм; Нагрузка оси от: 981 кг HA: Глубина (экспертиза): 40 мм
B12 PK	**1.4 16V, 1.6, 1.6 16V** 04/99 - 05/06 55 -77 kW	**46-188007**		Обязанность, предусмотренная экспертизой VA: Глубина (экспертиза): 30 мм; Нагрузка оси до: 910 кг HA: без регулируемой подвески; Глубина (экспертиза): 20-25 мм; Нагрузка оси до: 1000 кг
B12 PK	**1.8 20V, 1.8 20VT, 1.9 SDI, 1.9 TDi** 04/99 - 05/06 50 -132 kW	**46-188014**		Обязанность, предусмотренная экспертизой VA: Глубина (экспертиза): 30 мм; Нагрузка оси до: 982 кг HA: без регулируемой подвески; Глубина (экспертиза): 20-25 мм; Нагрузка оси до: 1000 кг
B12 PK	**1.9 TDi, 2.3 V5, 2.3 V5 20V** 05/01 - 05/06 66 -125 kW	**46-188021**		Обязанность, предусмотренная экспертизой VA: Глубина (экспертиза): 30 мм; Нагрузка оси до: 1005 кг HA: без регулируемой подвески; Глубина (экспертиза): 20-25 мм; Нагрузка оси до: 1000 кг
B12 SL	**1.4 16V, 1.6, 1.6 16V, 1.8 20V, 1.8 20VT, 1.9 SDI, 1.9 TDi** 04/99 - 05/06 50 -132 kW	**46-180285**		Обязанность, предусмотренная экспертизой VA: Глубина (экспертиза): 45-50 мм; Нагрузка оси до: 950 кг HA: без регулируемой подвески; Глубина (экспертиза): 30 мм; Нагрузка оси до: 1000 кг
B12 SL	**1.9 SDI, 1.9 TDi, 2.3 V5, 2.3 V5 20V** 04/99 - 05/06 50 -125 kW	**46-180292**		Обязанность, предусмотренная экспертизой VA: Глубина (экспертиза): 45-50 мм; Нагрузка оси до: 1000 кг HA: без регулируемой подвески; Глубина (экспертиза): 30 мм; Нагрузка оси до: 1000 кг

Пригодны для			

SEAT

SEAT TOLEDO II (1M2)

B14	**1.4 16V, 1.6, 1.6 16V, 1.8 20V, 1.8 20VT, 1.9 SDI, 1.9 TDi, 2.3 V5, 2.3 V5 20V** 04/99 - 05/06 50 -132 kW	**47-124851**		Для некоторых типов шин необходимы дистанционные шайбы; Обязанность, предусмотренная экспертизой VA: Глубина (экспертиза): 20-45 мм; Нагрузка оси до: 1060 кг HA: Глубина (экспертиза): 20-40 мм; Нагрузка оси до: 1010 кг
B16 PSS9	**1.4 16V, 1.6, 1.6 16V, 1.8 20V, 1.8 20VT, 1.9 SDI, 1.9 TDi, 2.3 V5, 2.3 V5 20V** 04/99 - 05/06 50 -132 kW	**48-080651**		Для некоторых типов шин необходимы дистанционные шайбы; Обязанность, предусмотренная экспертизой VA: Глубина (экспертиза): 25-45 мм; Нагрузка оси до: 1060 кг HA: Глубина (экспертиза): 20-40 мм; Нагрузка оси до: 1010 кг

SEAT TOLEDO III (5P2)

B1	**1.6, 1.8 TFSI, 1.9 TDI, 2.0 FSI, 2.0 TDI, 2.0 TFSI** 04/04 - 05/09 75 -147 kW	**12-224074**		VA: с шариковым подшибником
B4	**1.6, 1.8 TFSI, 1.9 TDI, 2.0 FSI, 2.0 TDI, 2.0 TFSI** 04/04 - 05/09 75 -147 kW	**22-131607**	**19-127439**	стандартная подвеска VA: Øa: 50 мм
B4	**1.6, 1.8 TFSI, 1.9 TDI, 2.0 FSI, 2.0 TDI, 2.0 TFSI** 04/04 - 05/09 75 -147 kW	**22-131614**	**19-127439**	стандартная подвеска VA: Øa: 55 мм
B4	**1.6, 1.8 TFSI, 1.9 TDI, 2.0 FSI, 2.0 TDI, 2.0 TFSI** 04/04 - 05/09 75 -147 kW	**22-139184**	**19-127439**	спортивная подвеска VA: Øa: 50 мм
B4	**1.6, 1.8 TFSI, 1.9 TDI, 2.0 FSI, 2.0 TDI, 2.0 TFSI** 04/04 - 05/09 75 -147 kW	**22-139191**	**19-127439**	спортивная подвеска VA: Øa: 55 мм
B6 Sport	**1.6, 1.8 TFSI, 1.9 TDI, 2.0 FSI, 2.0 TDI, 2.0 TFSI** 04/04 - 05/09 75 -147 kW	**35-113751**	**24-172936**	VA: Øa: 50 мм
B6 Sport	**1.6, 1.8 TFSI, 1.9 TDI, 2.0 FSI, 2.0 TDI, 2.0 TFSI** 04/04 - 05/09 75 -147 kW	**35-108177**	**24-172936**	VA: Øa: 55 мм
B8	**1.6, 1.8 TFSI, 1.9 TDI, 2.0 FSI, 2.0 TDI, 2.0 TFSI** 04/04 - 05/09 75 -147 kW	**35-113768**	**24-178006**	VA: Øa: 50 мм
B8	**1.6, 1.8 TFSI, 1.9 TDI, 2.0 FSI, 2.0 TDI, 2.0 TFSI** 04/04 - 05/09 75 -147 kW	**35-108191**	**24-178006**	VA: Øa: 55 мм
B12 PK	**1.6, 2.0 FSI** 10/04 - 05/09 75 -110 kW	**46-194749**		Наружный диаметр передней амортизационной стойки шасси 50 мм; Обязанность, предусмотренная экспертизой VA: Глубина (экспертиза): 30 мм; Нагрузка оси до: 1022 кг HA: Глубина (экспертиза): 30 мм; Нагрузка оси до: 1050 кг
B12 PK	**1.6, 2.0 FSI** 10/04 - 05/09 75 -110 kW	**46-194756**		Наружный диаметр передней амортизационной стойки шасси 55 мм; Обязанность, предусмотренная экспертизой VA: Глубина (экспертиза): 30 мм; Нагрузка оси до: 1022 кг HA: Глубина (экспертиза): 30 мм; Нагрузка оси до: 1050 кг
B12 PK	**1.8 TFSI, 1.9 TDI, 2.0 TDI, 2.0 TFSI** 11/05 - 05/09 77 -147 kW	**46-194763**		Наружный диаметр передней амортизационной стойки шасси 50 мм; Обязанность, предусмотренная экспертизой VA: Глубина (экспертиза): 30 мм; Нагрузка оси до: 1120 кг HA: Глубина (экспертиза): 30 мм; Нагрузка оси до: 1050 кг

S

Пригодны для			

SEAT

SEAT TOLEDO III (5P2)

B12 PK	**1.8 TFSI, 1.9 TDI, 2.0 TDI, 2.0 TFSI** 11/05 - 05/09 77 -147 kW	**46-194770**	Наружный диаметр передней амортизационной стойки шасси 55 мм; Обязанность, предусмотренная экспертизой VA: Глубина (экспертиза): 30 мм; Нагрузка оси до: 1120 кг HA: Глубина (экспертиза): 30 мм; Нагрузка оси до: 1050 кг
B12 PK	**2.0 FSI** 10/04 - 05/09 110 kW	**46-194763**	Наружный диаметр передней амортизационной стойки шасси 50 мм; Обязанность, предусмотренная экспертизой; АКПП VA: Глубина (экспертиза): 30 мм; Нагрузка оси до: 1120 кг HA: Глубина (экспертиза): 30 мм; Нагрузка оси до: 1050 кг
B12 PK	**2.0 FSI** 10/04 - 05/09 110 kW	**46-194770**	Наружный диаметр передней амортизационной стойки шасси 55 мм; Обязанность, предусмотренная экспертизой; АКПП VA: Глубина (экспертиза): 30 мм; Нагрузка оси до: 1120 кг HA: Глубина (экспертиза): 30 мм; Нагрузка оси до: 1050 кг
B14	**1.6, 1.8 TFSI, 1.9 TDI, 2.0 FSI, 2.0 TDI, 2.0 TFSI** 04/04 - 05/09 75 -147 kW	**47-128347**	Наружный диаметр передней амортизационной стойки шасси 50 мм; Обязанность, предусмотренная экспертизой VA: Глубина (экспертиза): 30-50 мм; Нагрузка оси до: 1210 кг HA: Глубина (экспертиза): 30-50 мм; Нагрузка оси до: 1095 кг
B14	**1.6, 1.8 TFSI, 1.9 TDI, 2.0 FSI, 2.0 TDI, 2.0 TFSI** 04/04 - 05/09 75 -147 kW	**47-127708**	Наружный диаметр передней амортизационной стойки шасси 55 мм; Обязанность, предусмотренная экспертизой VA: Глубина (экспертиза): 30-50 мм; Нагрузка оси до: 1210 кг HA: Глубина (экспертиза): 30-50 мм; Нагрузка оси до: 1095 кг
B16 PSS10	**1.6, 1.8 TFSI, 1.9 TDI, 2.0 FSI, 2.0 TDI, 2.0 TFSI** 04/04 - 05/09 75 -147 kW	**48-135238**	Наружный диаметр передней амортизационной стойки шасси 50 мм; Обязанность, предусмотренная экспертизой VA: Глубина (экспертиза): 30-50 мм; Нагрузка оси до: 1210 кг HA: Глубина (экспертиза): 30-50 мм; Нагрузка оси до: 1095 кг
B16 PSS10	**1.6, 1.8 TFSI, 1.9 TDI, 2.0 FSI, 2.0 TDI, 2.0 TFSI** 04/04 - 05/09 75 -147 kW	**48-135245**	Наружный диаметр передней амортизационной стойки шасси 55 мм; Обязанность, предусмотренная экспертизой VA: Глубина (экспертиза): 30-50 мм; Нагрузка оси до: 1210 кг HA: Глубина (экспертиза): 30-50 мм; Нагрузка оси до: 1095 кг
B16 RC	**1.6, 1.8 TFSI, 1.9 TDI, 2.0 FSI, 2.0 TDI, 2.0 TFSI** 04/04 - 05/09 75 -147 kW	**49-196849**	Øa: 55 мм; тип модели: G07, G08, G09, G11; Обязанность, предусмотренная экспертизой VA: Глубина (экспертиза): 30-50 мм; Нагрузка оси до: 1140 кг HA: Глубина (экспертиза): 30-50 мм; Нагрузка оси до: 1040 кг

SEAT 600 D

B6 Sport	**0.8** 09/63 - 04/70 17 kW	*24-007405*	*24-007504*	

SEAT 132

B4	**1.6, 1.8, 1.9, 2.0 D, 2.2 D** 05/73 - 12/82 40 -80 kW		*19-019291*	

SEAT 133

B6 Sport	**0.8** 05/74 - 11/79 25 kW	*24-007405*	*24-007504*	

S

Пригодны для			

SKODA

SKODA FABIA (6Y2)

B1	**1.0, 1.2, 1.4, 1.4 16V, 1.4 TDI, 1.9 SDI, 1.9 TDI, 2.0** 08/99 - 03/08 37 -85 kW		**12-117079**	НА: без шарикового подшибника; Материал: резина/металл; Материал: алюминий
B3	**1.4 16V** 12/99 - 03/08 55 kW	**37-160678**		стандартная подвеска; с кондиционером; механическая КПП
B3	**1.4 TDI** 04/03 - 03/08 51 -59 kW	**37-160654**		стандартная подвеска; с кондиционером
B3	**1.9 SDI** 12/99 - 03/08 47 kW	**37-160654**		с кондиционером
B3	**1.9 TDI** 01/00 - 03/08 74 kW	*36-199587*		с кондиционером
B4	**1.0, 1.2, 1.4, 1.4 16V, 1.4 TDI, 1.9 SDI, 1.9 TDI, 2.0** 08/99 - 03/08 37 -85 kW	**22-105813** **11-101321** SP	**19-109572** **11-106470** SP	стандартная подвеска
B4	**1.0, 1.2, 1.4, 1.4 16V, 1.4 TDI, 1.9 SDI, 1.9 TDI, 2.0** 08/99 - 03/08 37 -85 kW	**22-196309** **11-101321** SP	**19-196312** **11-106470** SP	спортивная подвеска
B6 Sport	**1.0, 1.2, 1.4, 1.4 16V, 1.4 TDI, 1.9 SDI, 1.9 TDI, 2.0** 08/99 - 03/08 37 -85 kW	**35-052173**	**24-067898** **11-106470** SP	
B8	**1.0, 1.2, 1.4, 1.4 16V, 1.4 TDI, 1.9 SDI, 1.9 TDI, 1.9 TDI RS, 2.0** 08/99 - 03/08 37 -96 kW	**35-052180**	**24-067904** **11-106470** SP	
B12 PK	**1.0, 1.2, 1.4, 1.4 16V** 08/99 - 03/08 37 -74 kW	**46-182623**		Обязанность, предусмотренная экспертизой VA: Глубина (экспертиза): 30 мм; Нагрузка оси до: 920 кг HA: без регулируемой подвески; Глубина (экспертиза): 30 мм; Нагрузка оси до: 840 кг
B12 PK	**1.4 TDI, 1.9 SDI, 1.9 TDI, 2.0** 12/99 - 03/08 47 -85 kW	**46-182630**		Обязанность, предусмотренная экспертизой VA: Глубина (экспертиза): 30 мм; Нагрузка оси до: 960 кг HA: без регулируемой подвески; Глубина (экспертиза): 30 мм; Нагрузка оси до: 840 кг
B12 PK	**1.9 TDI RS** 06/03 - 03/08 96 kW	**46-182647**		Обязанность, предусмотренная экспертизой VA: Глубина (экспертиза): 25 мм; Нагрузка оси до: 960 кг HA: без регулируемой подвески; Глубина (экспертиза): 25 мм; Нагрузка оси до: 840 кг
B14	**1.0, 1.2, 1.4, 1.4 16V, 1.4 TDI, 1.9 SDI, 1.9 TDI, 1.9 TDI RS, 2.0** 08/99 - 03/08 37 -96 kW	**47-146914**		Обязанность, предусмотренная экспертизой VA: Глубина (экспертиза): 30-50 мм; Нагрузка оси до: 960 кг HA: Глубина (экспертиза): 30-45 мм; Нагрузка оси до: 835 кг
B16 PSS9	**1.0, 1.2, 1.4, 1.4 16V, 1.4 TDI, 1.9 SDI, 1.9 TDI, 1.9 TDI RS, 2.0** 08/99 - 03/08 37 -96 kW	**48-146852**		Обязанность, предусмотренная экспертизой VA: Глубина (экспертиза): 30-50 мм; Нагрузка оси до: 960 кг HA: Глубина (экспертиза): 30-45 мм; Нагрузка оси до: 835 кг

SKODA FABIA седан (6Y3)

B1	**1.0, 1.2, 1.4, 1.4 16V, 1.4 TDI, 1.9 SDI, 1.9 TDI, 2.0** 12/99 - 12/07 37 -85 kW		**12-117079**	НА: без шарикового подшибника; Материал: резина/металл; Материал: алюминий
B3	**1.4 16V** 10/99 - 12/07 55 kW	**37-160678**		стандартная подвеска; с кондиционером; механическая КПП
B3	**1.4 TDI** 04/03 - 12/07 51 -59 kW	**37-160654**		стандартная подвеска; с кондиционером
B3	**1.9 SDI** 11/99 - 12/07 47 kW	**37-160654**		с кондиционером

S

Пригодны для			

SKODA

SKODA FABIA седан (6Y3)

B3	**1.9 TDI** 01/00 - 12/07 74 kW	*36-199587*		с кондиционером
B4	**1.0, 1.2, 1.4, 1.4 16V, 1.4 TDI, 1.9 SDI, 1.9 TDI, 2.0** 12/99 - 12/07 37 -85 kW	**22-105813** **11-101321** SP	**19-109589** **11-106470** SP	стандартная подвеска
B6 Sport	**1.0, 1.2, 1.4, 1.4 16V, 1.4 TDI, 1.9 SDI, 1.9 TDI, 2.0** 12/99 - 12/07 37 -85 kW	**35-052173**	**24-067898** **11-106470** SP	
B8	**1.0, 1.2, 1.4, 1.4 16V, 1.4 TDI, 1.9 SDI, 1.9 TDI, 2.0** 12/99 - 12/07 37 -85 kW	**35-052180**	**24-067904** **11-106470** SP	
B12 PK	**1.2, 1.4, 1.4 16V** 12/99 - 12/07 40 -74 kW	**46-182609**		Обязанность, предусмотренная экспертизой VA: Глубина (экспертиза): 30 мм; Нагрузка оси до: 900 кг HA: без регулируемой подвески; Глубина (экспертиза): 30 мм; Нагрузка оси до: 875 кг
B12 PK	**1.4 TDI, 1.9 SDI, 1.9 TDI, 2.0** 12/99 - 12/07 47 -85 kW	**46-182616**		Обязанность, предусмотренная экспертизой VA: Глубина (экспертиза): 30 мм; Нагрузка оси до: 900 кг HA: без регулируемой подвески; Глубина (экспертиза): 30 мм; Нагрузка оси до: 875 кг
B14	**1.0, 1.2, 1.4, 1.4 16V, 1.4 TDI, 1.9 SDI, 1.9 TDI, 2.0** 12/99 - 12/07 37 -85 kW	**47-146914**		Обязанность, предусмотренная экспертизой VA: Глубина (экспертиза): 30-50 мм; Нагрузка оси до: 960 кг HA: Глубина (экспертиза): 30-45 мм; Нагрузка оси до: 835 кг
B16 PSS9	**1.0, 1.2, 1.4, 1.4 16V, 1.4 TDI, 1.9 SDI, 1.9 TDI, 2.0** 12/99 - 12/07 37 -85 kW	**48-146852**		Обязанность, предусмотренная экспертизой VA: Глубина (экспертиза): 30-50 мм; Нагрузка оси до: 960 кг HA: Глубина (экспертиза): 30-45 мм; Нагрузка оси до: 835 кг

SKODA FABIA Combi (6Y5)

B1	**1.0, 1.2, 1.4, 1.4 16V, 1.4 TDI, 1.9 SDI, 1.9 TDI, 2.0** 04/00 - 12/07 37 -85 kW		**12-117079**	HA: без шарикового подшибника; Материал: резина/металл; Материал: алюминий
B3	**1.0, 1.2, 1.4, 1.4 16V** 04/00 - 12/07 37 -74 kW	**37-160692**	**36-200108**	стандартная подвеска
B3	**1.4 TDI, 1.9 SDI, 1.9 TDI, 2.0** 04/00 - 12/07 47 -85 kW	*36-199587*	**36-200108**	стандартная подвеска
B4	**1.0, 1.2, 1.4, 1.4 16V, 1.4 TDI, 1.9 SDI, 1.9 TDI, 2.0** 04/00 - 12/07 37 -85 kW	**22-105813** **11-101321** SP	**19-109589** **11-106470** SP	стандартная подвеска
B6 Sport	**1.0, 1.2, 1.4, 1.4 16V, 1.4 TDI, 1.9 SDI, 1.9 TDI, 2.0** 04/00 - 12/07 37 -85 kW	**35-052173**	**24-067898** **11-106470** SP	
B8	**1.0, 1.2, 1.4, 1.4 16V, 1.4 TDI, 1.9 SDI, 1.9 TDI, 2.0** 04/00 - 12/07 37 -85 kW	**35-052180**	**24-067904** **11-106470** SP	
B12 PK	**1.2, 1.4, 1.4 16V** 04/00 - 12/07 40 -74 kW	**46-182609**		Обязанность, предусмотренная экспертизой VA: Глубина (экспертиза): 30 мм; Нагрузка оси до: 900 кг HA: без регулируемой подвески; Глубина (экспертиза): 30 мм; Нагрузка оси до: 875 кг
B12 PK	**1.4 TDI, 1.9 SDI, 1.9 TDI, 2.0** 04/00 - 12/07 47 -85 kW	**46-182616**		Обязанность, предусмотренная экспертизой VA: Глубина (экспертиза): 30 мм; Нагрузка оси до: 900 кг HA: без регулируемой подвески; Глубина (экспертиза): 30 мм; Нагрузка оси до: 875 кг

S

Пригодны для			

SKODA

SKODA FABIA Combi (6Y5)

B14	**1.0, 1.2, 1.4, 1.4 16V, 1.4 TDI, 1.9 SDI, 1.9 TDI, 2.0** 04/00 - 12/07 37 -85 kW	**47-146914**		Обязанность, предусмотренная экспертизой VA: Глубина (экспертиза): 30-50 мм; Нагрузка оси до: 960 кг HA: Глубина (экспертиза): 30-45 мм; Нагрузка оси до: 835 кг
B16 PSS9	**1.0, 1.2, 1.4, 1.4 16V, 1.4 TDI, 1.9 SDI, 1.9 TDI, 2.0** 04/00 - 12/07 37 -85 kW	**48-146852**		Обязанность, предусмотренная экспертизой VA: Глубина (экспертиза): 30-50 мм; Нагрузка оси до: 960 кг HA: Глубина (экспертиза): 30-45 мм; Нагрузка оси до: 835 кг

SKODA FABIA Praktik

B4	**1.2, 1.4, 1.4 TDI, 1.9 SDI** 07/01 - 12/07 40 -51 kW	**22-105813** **11-101321** SP	**19-109572** **11-106470** SP	
B6 Sport	**1.2, 1.4, 1.4 TDI, 1.9 SDI** 07/01 - 12/07 40 -51 kW	**35-052173**	**24-067898** **11-106470** SP	
B8	**1.2, 1.4, 1.4 TDI, 1.9 SDI** 07/01 - 12/07 40 -51 kW	**35-052180**	**24-067904** **11-106470** SP	

SKODA FABIA

B1	**1.2, 1.2 16V, 1.2 TDI, 1.2 TSI, 1.4, 1.4 TDI, 1.4 TSI, 1.6, 1.6 TDI, 1.9 TDI** 12/06 - 44 -132 kW		**12-117079**	HA: без шарикового подшибника; Материал: резина/металл; Материал: алюминий
B3	**1.2, 1.2 16V** 12/06 - 44 -51 kW	**37-160692**	**36-300075**	стандартная подвеска
B3	**1.2 TSI, 1.4, 1.4 TSI, 1.6** 04/07 - 63 -132 kW	**37-160678**	**36-300075**	стандартная подвеска
B3	**1.2 TDI, 1.4 TDI, 1.6 TDI, 1.9 TDI** 04/07 - 51 -77 kW	*36-199587*	**36-300075**	стандартная подвеска
B4	**1.2, 1.2 16V, 1.2 TDI, 1.2 TSI, 1.4, 1.4 TDI, 1.6, 1.6 TDI, 1.9 TDI** 12/06 - 44 -77 kW	**22-105813** **11-101321** SP	**19-109572** **11-106470** SP	стандартная подвеска
B6 Sport	**1.2, 1.2 16V, 1.2 TDI, 1.2 TSI, 1.4, 1.4 TDI, 1.6, 1.6 TDI, 1.9 TDI** 12/06 - 44 -77 kW	**35-052173**	**24-067898** **11-106470** SP	
B8	**1.2, 1.2 16V, 1.2 TDI, 1.2 TSI, 1.4, 1.4 TDI, 1.4 TSI, 1.6, 1.6 TDI, 1.9 TDI** 12/06 - 44 -132 kW	**35-052180**	**24-067904** **11-106470** SP	
B12 PK	**1.2, 1.2 16V, 1.2 TSI, 1.4, 1.4 TDI, 1.6, 1.6 TDI** 12/06 - 44 -77 kW	**46-182678**		Обязанность, предусмотренная экспертизой VA: Глубина (экспертиза): 30 мм; Нагрузка оси до: 920 кг HA: Глубина (экспертиза): 30 мм; Нагрузка оси до: 840 кг
B12 PK	**1.4 TDI, 1.6 TDI, 1.9 TDI** 01/07 - 51 -77 kW	**46-182692**		Обязанность, предусмотренная экспертизой VA: Глубина (экспертиза): 30 мм; Нагрузка оси до: 960 кг HA: Глубина (экспертиза): 30 мм; Нагрузка оси до: 840 кг

SKODA FABIA Combi

B1	**1.2, 1.2 16V, 1.2 TDI, 1.2 TSI, 1.4, 1.4 TDI, 1.4 TSI, 1.6, 1.6 TDI, 1.9 TDI** 10/07 - 44 -132 kW		**12-117079**	HA: без шарикового подшибника; Материал: резина/металл; Материал: алюминий
B3	**1.2, 1.2 16V** 10/07 - 44 -51 kW	**37-160692**	**36-200108**	стандартная подвеска
B3	**1.2 TSI, 1.4, 1.4 TSI, 1.6** 10/07 - 63 -132 kW	**37-160678**	**36-200108**	стандартная подвеска

S

Пригодны для			
SKODA			
SKODA FABIA Combi			
B3 **1.2 TDI, 1.4 TDI, 1.6 TDI, 1.9 TDI** 10/07 - 51 -77 kW	*36-199587*	**36-200108**	стандартная подвеска
B4 **1.2, 1.2 16V, 1.2 TDI, 1.2 TSI, 1.4, 1.4 TDI, 1.4 TSI, 1.6, 1.6 TDI, 1.9 TDI** 10/07 - 44 -132 kW	**22-105813** **11-101321** SP	**19-109589** **11-106470** SP	стандартная подвеска
B6 Sport **1.2, 1.2 16V, 1.2 TDI, 1.2 TSI, 1.4, 1.4 TDI, 1.4 TSI, 1.6, 1.6 TDI, 1.9 TDI** 10/07 - 44 -132 kW	**35-052173**	**24-067898** **11-106470** SP	
B8 **1.2, 1.2 16V, 1.2 TDI, 1.2 TSI, 1.4, 1.4 TDI, 1.4 TSI, 1.6, 1.6 TDI, 1.9 TDI** 10/07 - 44 -132 kW	**35-052180**	**24-067904** **11-106470** SP	
B12 PK **1.2, 1.2 16V, 1.2 TSI, 1.4, 1.6** 10/07 - 44 -77 kW	**46-182708**		Обязанность, предусмотренная экспертизой VA: Глубина (экспертиза): 30 мм; Нагрузка оси до: 920 кг HA: Глубина (экспертиза): 20 мм; Нагрузка оси до: 840 кг
B12 PK **1.2 TDI, 1.4 TDI, 1.6, 1.6 TDI, 1.9 TDI** 10/07 - 51 -77 kW	**46-182715**		Обязанность, предусмотренная экспертизой VA: Глубина (экспертиза): 30 мм; Нагрузка оси до: 960 кг HA: Глубина (экспертиза): 20 мм; Нагрузка оси до: 840 кг
SKODA FAVORIT (781)			
B3 **1.3, 1.3 135, 1.3 135 X,LX,GLX, 1.3 135L, 1.3 136** 10/90 - 09/94 40 -50 kW	**36-201860**	**36-201914**	стандартная подвеска
B4 **1.3, 1.3 135, 1.3 135 X,LX,GLX, 1.3 135L, 1.3 136** 10/90 - 09/94 40 -50 kW	**22-045720**	**19-029405** **11-101352** SP	
SKODA FAVORIT Forman (785)			
B3 **1.3** 08/91 - 06/95 40 -50 kW	**36-201860**	**36-201938**	стандартная подвеска
B4 **1.3** 08/91 - 06/95 40 -50 kW	**22-045720**	**19-029405** **11-101352** SP	
SKODA FAVORIT пикап (787)			
B3 **1.3** 06/92 - 06/97 40 -50 kW	**36-201860**	i.V.	стандартная подвеска
B4 **1.3** 12/92 - 06/97 40 -50 kW	**22-045720**	**11-101352** SP	
SKODA FELICIA I (6U1)			
B3 **1.3** 10/94 - 03/98 40 -50 kW	36-213962		исполнение для плохих дорог
B4 **1.3, 1.6 LX, 1.9 D** 10/94 - 03/98 40 -55 kW	**22-045737** **11-116141** SP	**19-029412** **11-101352** SP	
SKODA FELICIA I универсал (6U5)			
B4 **1.3, 1.3 LX, 1.3 LXI, 1.6 GLX, 1.9 D** 08/95 - 03/98 40 -55 kW	**22-045737** **11-116141** SP	**19-029412** **11-101352** SP	
SKODA FELICIA II (6U1)			
B3 **1.3, 1.6** 01/98 - 06/01 40 -55 kW	**36-163304**	**36-163281**	стандартная подвеска

S

Пригодны для			
SKODA			
SKODA FELICIA II (6U1)			
B3 **1.3, 1.6** 01/98 - 06/01 40 -55 kW	**36-163298**		стандартная подвеска; Усиленное оснащение .
B3 **1.9 D** 01/98 - 06/01 47 kW	**36-163298**	**36-163281**	стандартная подвеска
B4 **1.3, 1.6, 1.9 D** 01/98 - 06/01 40 -55 kW	**22-045737** **11-116141** SP	**19-029412** **11-101352** SP	стандартная подвеска
SKODA FELICIA II универсал (6U5)			
B3 **1.3, 1.6** 01/98 - 06/01 50 -55 kW	**36-163304**	**36-163274**	стандартная подвеска
B3 **1.3, 1.6** 01/98 - 06/01 50 -55 kW	**36-163298**		стандартная подвеска; Усиленное оснащение .
B3 **1.9 D** 01/98 - 06/01 47 kW	**36-163298**	**36-163274**	стандартная подвеска
B4 **1.3, 1.6, 1.9 D** 01/98 - 06/01 47 -55 kW	**22-045737** **11-116141** SP	**19-029412** **11-101352** SP	стандартная подвеска
SKODA OCTAVIA (1U2)			
B1 **1.4, 1.4 16V, 1.6, 1.8, 1.8 T, 1.9 SDI, 1.9 TDI, 2.0** 08/97 - 44 -110 kW	**12-116966**	**12-117079**	VA: с шариковым подшибником HA: без шарикового подшибника; Материал: резина/металл; Материал: алюминий
B3 **1.4, 1.4 16V, 1.6, 1.8, 1.9 SDI** 06/97 - 44 -92 kW	**37-134129**	**36-200801**	стандартная подвеска
B3 **1.4, 1.4 16V, 1.6, 1.8, 1.9 SDI** 06/97 - 44 -92 kW	**37-131425**	**36-200849**	стандартная подвеска; Усиленное оснащение .
B3 **1.8 T, 1.9 TDI** 09/96 - 66 -110 kW	*36-201891*	**36-200849**	стандартная подвеска
B3 **1.8 T, 1.9 TDI, 2.0** 09/96 - 66 -110 kW	**37-131425**	*36-199525*	стандартная подвеска; Усиленное оснащение .
B3 **1.8 T 4x4** 05/01 - 110 kW	**37-131425**		стандартная подвеска
B3 **2.0** 04/99 - 85 kW	**37-134129**	**36-200849**	стандартная подвеска
B4 **1.4, 1.4 16V, 1.6, 1.8, 1.8 T, 1.9 SDI, 1.9 TDI, 2.0** 08/97 - 44 -110 kW	**22-045744** **11-103455** SP	**19-029429** **11-115755** SP	стандартная подвеска
B4 **1.4, 1.4 16V, 1.6, 1.8, 1.8 T, 1.9 SDI, 1.9 TDI, 2.0** 08/97 - 44 -110 kW	**22-045751** **11-103455** SP	**19-029177** **11-115755** SP	спортивная подвеска
B4 **1.4, 1.4 16V, 1.6, 1.8, 1.8 T, 1.9 SDI, 1.9 TDI, 2.0** 08/97 - 44 -110 kW	**22-045744** **11-103455** SP	**19-140032** **11-115755** SP	исполнение для плохих дорог
B6 Sport **1.4, 1.4 16V, 1.6, 1.8, 1.8 T, 1.9 SDI, 1.9 TDI, 2.0** 08/97 - 44 -110 kW	**35-044079**	**24-025430** **11-115755** SP	однотрубная система VA: однотрубный Upside Down
B6 Sport **1.8 T 4x4** 05/01 - 110 kW	**35-046370**	**24-060349**	
B6 Sport **RS 1.8 T** 05/01 - 132 kW	**35-046370**	**24-025430** **11-115755** SP	однотрубная система

S

Пригодны для			
SKODA			
SKODA OCTAVIA (1U2)			
B8 **1.4, 1.4 16V, 1.6, 1.8, 1.8 T, 1.9 SDI, 1.9 TDI, 2.0** 08/97 - 44 -110 kW	**35-044086**	**24-025447** **11-115755** SP	однотрубная система
B8 **1.8 T 4x4** 05/01 - 110 kW	**35-046387**	**24-060356**	VA: однотрубный Upside Down
B8 **RS 1.8 T** 05/01 - 132 kW	**35-046387**	**24-025447** **11-115755** SP	однотрубная система
B10 **1.4, 1.4 16V, 1.6, 1.8, 1.8 T, 1.9 SDI, 1.9 TDI, 2.0** 08/97 - 44 -110 kW	**46-111890**		Обязанность, предусмотренная экспертизой VA: Глубина (экспертиза): 50 мм; Нагрузка оси до: 980 кг HA: Глубина (экспертиза): 40 мм
B10 **1.4, 1.4 16V, 1.6, 1.8, 1.8 T, 1.9 SDI, 1.9 TDI, 2.0** 08/97 - 44 -110 kW	**46-111906**		Обязанность, предусмотренная экспертизой VA: Глубина (экспертиза): 50 мм; Нагрузка оси от: 981 кг HA: Глубина (экспертиза): 40 мм
B12 PK **1.4, 1.4 16V, 1.6, 1.9 SDI** 06/97 - 44 -75 kW	**46-182524**		Обязанность, предусмотренная экспертизой VA: Глубина (экспертиза): 30 мм; Нагрузка оси до: 1000 кг HA: без регулируемой подвески; Глубина (экспертиза): 30 мм; Нагрузка оси до: 1000 кг
B12 PK **1.8, 1.8 T, 1.9 TDI** 09/96 - 66 -110 kW	**46-182531**		Обязанность, предусмотренная экспертизой VA: Глубина (экспертиза): 30 мм; Нагрузка оси до: 1000 кг HA: без регулируемой подвески; Глубина (экспертиза): 30 мм; Нагрузка оси до: 1000 кг
B12 PK **2.0** 04/99 - 85 kW	**46-182531**		Обязанность, предусмотренная экспертизой; АКПП VA: Глубина (экспертиза): 30 мм; Нагрузка оси до: 1000 кг HA: без регулируемой подвески; Глубина (экспертиза): 30 мм; Нагрузка оси до: 1000 кг
B12 PK **2.0** 04/99 - 85 kW	**46-182524**		Обязанность, предусмотренная экспертизой; механическая КПП VA: Глубина (экспертиза): 30 мм; Нагрузка оси до: 1000 кг HA: без регулируемой подвески; Глубина (экспертиза): 30 мм; Нагрузка оси до: 1000 кг
B12 SL **1.4, 1.4 16V, 1.6, 1.8, 1.8 T, 1.9 SDI, 1.9 TDI, 2.0** 08/97 - 44 -110 kW	**46-180230**		Обязанность, предусмотренная экспертизой VA: Глубина (экспертиза): 45-50 мм; Нагрузка оси до: 950 кг HA: Глубина (экспертиза): 30 мм; Нагрузка оси до: 1000 кг
B12 SL **1.4, 1.4 16V, 1.6, 1.8, 1.8 T, 1.9 SDI, 1.9 TDI, 2.0** 08/97 - 44 -110 kW	**46-180247**		Обязанность, предусмотренная экспертизой VA: Глубина (экспертиза): 45-50 мм; Нагрузка оси до: 1000 кг HA: Глубина (экспертиза): 30 мм; Нагрузка оси до: 1000 кг
SKODA OCTAVIA Combi (1U5)			
B3 **1.4 16V, 1.6, 1.8 20V, 1.8 T, 1.9 SDI, 2.0** 04/99 - 50 -110 kW	*36-201730*	*36-199525*	стандартная подвеска
B3 **1.4 16V, 1.6, 1.8 20V, 1.8 T, 1.9 SDI, 1.9 TDI, 2.0** 04/99 - 50 -110 kW	**37-131425**	*36-201969*	стандартная подвеска; Усиленное оснащение .
B3 **1.8 T 4x4, 1.9 TDI 4x4, 2.0, 2.0 4x4** 01/00 - 66 -110 kW	**37-131425**		стандартная подвеска
B3 **1.9 TDI** 07/98 - 66 -96 kW	*36-201891*	*36-199525*	стандартная подвеска
B4 **1.4 16V, 1.6, 1.8 20V, 1.8 T, 1.9 SDI, 1.9 TDI, 2.0** 04/99 - 50 -110 kW	**22-045744** **11-103455** SP	**19-068633** **11-115755** SP	стандартная подвеска; исполнение для плохих дорог
B6 Sport **1.4 16V, 1.6, 1.8 20V, 1.8 T, 1.9 SDI, 1.9 TDI, 2.0** 04/99 - 50 -110 kW	**35-044079**	**24-028004** **11-115755** SP	однотрубная система VA: однотрубный Upside Down

S

Пригодны для			

SKODA

SKODA OCTAVIA Combi (1U5)

B6 Sport	**1.4 16V, 1.6, 1.8 20V, 1.8 T, 1.9 SDI, 1.9 TDI, 2.0** 04/99 - 50 -110 kW	**11-103455** SP	**24-028004** **11-115755** SP	двухтрубная система VA: двухтрубная система
B6 Sport	**1.8 T 4x4, 1.9 TDI 4x4, 2.0, 2.0 4x4** 01/00 - 66 -110 kW	**35-046370**	**24-060349**	
B6 Sport	**RS 1.8 T** 08/02 - 132 kW	**35-046370**	**24-028004** **11-115755** SP	
B8	**1.4 16V, 1.6, 1.8 20V, 1.8 T, 1.9 SDI, 1.9 TDI, 2.0** 04/99 - 50 -110 kW	**35-044086**	**24-028011** **11-115755** SP	однотрубная система
B8	**1.8 T 4x4, 1.9 TDI 4x4, 2.0, 2.0 4x4** 01/00 - 66 -110 kW	**35-046387**	**24-060356**	VA: однотрубный Upside Down
B8	**RS 1.8 T** 08/02 - 132 kW	**35-046387**	**24-028011** **11-115755** SP	
B10	**1.4 16V, 1.6, 1.8 20V, 1.8 T, 1.9 SDI, 1.9 TDI, 2.0** 04/99 - 50 -110 kW	**46-111944**		Обязанность, предусмотренная экспертизой VA: Глубина (экспертиза): 50 мм; Нагрузка оси до: 980 кг HA: Глубина (экспертиза): 40 мм; Нагрузка оси до: 1020 кг
B10	**1.4 16V, 1.6, 1.8 20V, 1.8 T, 1.9 SDI, 1.9 TDI, 2.0** 04/99 - 50 -110 kW	**46-111937**		Обязанность, предусмотренная экспертизой VA: Глубина (экспертиза): 50 мм; Нагрузка оси до: 1020 кг; Нагрузка оси от: 981 кг HA: Глубина (экспертиза): 40 мм
B12 PK	**1.4 16V, 1.6, 1.9 SDI** 07/98 - 50 -75 kW	**46-182548**		Обязанность, предусмотренная экспертизой VA: Глубина (экспертиза): 30 мм; Нагрузка оси до: 1020 кг HA: без регулируемой подвески; Глубина (экспертиза): 30 мм; Нагрузка оси до: 1020 кг
B12 PK	**1.8 20V, 1.8 T, 1.9 TDI** 07/98 - 66 -110 kW	**46-182555**		Обязанность, предусмотренная экспертизой VA: Глубина (экспертиза): 30 мм; Нагрузка оси до: 1020 кг HA: без регулируемой подвески; Глубина (экспертиза): 30 мм; Нагрузка оси до: 1020 кг
B12 PK	**2.0, 2.0 4x4** 04/99 - 85 -88 kW	**46-182548**		Обязанность, предусмотренная экспертизой; механическая КПП VA: Глубина (экспертиза): 30 мм; Нагрузка оси до: 1000 кг HA: без регулируемой подвески; Глубина (экспертиза): 30 мм; Нагрузка оси до: 1020 кг
B12 PK	**2.0, 2.0 4x4** 04/99 - 85 -88 kW	**46-182555**		Обязанность, предусмотренная экспертизой; АКПП VA: Глубина (экспертиза): 30 мм; Нагрузка оси до: 1000 кг HA: без регулируемой подвески; Глубина (экспертиза): 30 мм; Нагрузка оси до: 1020 кг

SKODA OCTAVIA (1Z3)

B1	**1.2 TSI, 1.4, 1.4 TSI, 1.6, 1.6 FSI, 1.6 GreenLine, 1.6 LPG, 1.6 TDI, 1.8 TSI, 1.9 TDI, 2.0 FSI, 2.0 RS, 2.0 TDI, 2.0 TDI 16V** 02/04 - 55 -147 kW	**12-224074**	**12-226535**	VA: с шариковым подшибником
B3	**1.2 TSI** 02/10 - 77 kW	**37-133030**	**36-134076**	стандартная подвеска
B3	**1.4, 1.4 TSI, 1.6, 1.6 FSI, 1.6 GreenLine, 1.6 LPG** 02/04 - 55 -90 kW	**36-199594**	**36-134076**	стандартная подвеска
B3	**2.0 RS, 2.0 TDI** 10/05 - 125 -147 kW	**36-199600**	**36-199648**	стандартная подвеска
B3	**1.6 TDI, 1.8 TSI, 1.9 TDI, 2.0 FSI** 11/04 - 77 -118 kW	**37-133757**	**36-134076**	стандартная подвеска
B3	**2.0 TDI, 2.0 TDI 16V** 02/04 - 81 -103 kW	**37-147747**	**36-134076**	стандартная подвеска

S

Пригодны для			
SKODA			
SKODA OCTAVIA (1Z3)			
B4 **1.2 TSI, 1.4, 1.4 TSI, 1.6, 1.6 FSI, 1.6 GreenLine, 1.6 LPG, 1.6 TDI, 1.8 TSI, 1.9 TDI, 2.0 FSI, 2.0 TDI, 2.0 TDI 16V** 02/04 - 55 -125 kW	**22-131607**	**19-127439**	стандартная подвеска VA: Øa: 50 мм
B4 **1.2 TSI, 1.4, 1.4 TSI, 1.6, 1.6 FSI, 1.6 GreenLine, 1.6 LPG, 1.6 TDI, 1.8 TSI, 1.9 TDI, 2.0 FSI, 2.0 TDI, 2.0 TDI 16V** 02/04 - 55 -125 kW	**22-131614**	**19-127439**	стандартная подвеска VA: Øa: 55 мм
B4 **1.2 TSI, 1.4, 1.4 TSI, 1.6, 1.6 FSI, 1.6 GreenLine, 1.6 LPG, 1.6 TDI, 1.8 TSI, 1.9 TDI, 2.0 FSI, 2.0 RS, 2.0 TDI, 2.0 TDI 16V** 02/04 - 55 -147 kW	**22-139184**	**19-127439**	спортивная подвеска VA: Øa: 50 мм
B4 **1.2 TSI, 1.4, 1.4 TSI, 1.6, 1.6 FSI, 1.6 GreenLine, 1.6 LPG, 1.6 TDI, 1.8 TSI, 1.9 TDI, 2.0 FSI, 2.0 RS, 2.0 TDI, 2.0 TDI 16V** 02/04 - 55 -147 kW	**22-139191**	**19-127439**	спортивная подвеска VA: Øa: 55 мм
B6 Sport **1.2 TSI, 1.4, 1.4 TSI, 1.6, 1.6 FSI, 1.6 GreenLine, 1.6 LPG, 1.6 TDI, 1.8 TSI, 1.9 TDI, 2.0 FSI, 2.0 RS, 2.0 TDI, 2.0 TDI 16V** 02/04 - 55 -147 kW	**35-113751**	**24-172936**	стандартная подвеска VA: Øa: 50 мм
B6 Sport **1.2 TSI, 1.4, 1.4 TSI, 1.6, 1.6 FSI, 1.6 GreenLine, 1.6 LPG, 1.6 TDI, 1.8 TSI, 1.9 TDI, 2.0 FSI, 2.0 RS, 2.0 TDI, 2.0 TDI 16V** 02/04 - 55 -147 kW	**35-108177**	**24-172936**	стандартная подвеска VA: Øa: 55 мм
B8 **1.2 TSI, 1.4, 1.4 TSI, 1.6, 1.6 FSI, 1.6 GreenLine, 1.6 LPG, 1.6 TDI, 1.8 TSI, 1.9 TDI, 2.0 FSI, 2.0 RS, 2.0 TDI, 2.0 TDI 16V** 02/04 - 55 -147 kW	**35-113768**	**24-178006**	спортивная подвеска VA: Øa: 50 мм
B8 **1.2 TSI, 1.4, 1.4 TSI, 1.6, 1.6 FSI, 1.6 GreenLine, 1.6 LPG, 1.6 TDI, 1.8 TSI, 1.9 TDI, 2.0 FSI, 2.0 RS, 2.0 TDI, 2.0 TDI 16V** 02/04 - 55 -147 kW	**35-108191**	**24-178006**	спортивная подвеска VA: Øa: 55 мм
B12 PK **1.4, 1.4 TSI, 1.6, 1.6 FSI, 1.6 LPG** 02/04 - 55 -90 kW	**46-182562**		Наружный диаметр передней амортизационной стойки шасси 50 мм; Обязанность, предусмотренная экспертизой VA: Глубина (экспертиза): 30 мм; Нагрузка оси до: 1050 кг HA: Глубина (экспертиза): 30 мм; Нагрузка оси до: 1100 кг
B12 PK **1.4, 1.4 TSI, 1.6, 1.6 FSI, 1.6 LPG** 02/04 - 55 -90 kW	**46-000279**		Наружный диаметр передней амортизационной стойки шасси 55 мм; Обязанность, предусмотренная экспертизой VA: Глубина (экспертиза): 30 мм; Нагрузка оси до: 1050 кг HA: Глубина (экспертиза): 30 мм; Нагрузка оси до: 1100 кг
B12 PK **1.6 TDI, 1.8 TSI, 1.9 TDI, 2.0 FSI, 2.0 RS, 2.0 TDI, 2.0 TDI 16V** 02/04 - 77 -147 kW	**46-182579**		Наружный диаметр передней амортизационной стойки шасси 50 мм; Обязанность, предусмотренная экспертизой VA: Глубина (экспертиза): 30 мм; Нагрузка оси до: 1100 кг HA: Глубина (экспертиза): 30 мм; Нагрузка оси до: 1100 кг
B12 PK **1.6 TDI, 1.8 TSI, 1.9 TDI, 2.0 FSI, 2.0 RS, 2.0 TDI, 2.0 TDI 16V** 02/04 - 77 -147 kW	**46-000286**		Наружный диаметр передней амортизационной стойки шасси 55 мм; Обязанность, предусмотренная экспертизой VA: Глубина (экспертиза): 30 мм; Нагрузка оси до: 1100 кг HA: Глубина (экспертиза): 30 мм; Нагрузка оси до: 1100 кг

Пригодны для			

SKODA

SKODA OCTAVIA (1Z3)

B14	**1.2 TSI, 1.4, 1.4 TSI, 1.6, 1.6 FSI, 1.6 GreenLine, 1.6 LPG, 1.6 TDI, 1.8 TSI, 1.9 TDI, 2.0 FSI, 2.0 TDI, 2.0 TDI 16V** 02/04 - 55 -125 kW	**47-128347**		Наружный диаметр передней амортизационной стойки шасси 50 мм; Обязанность, предусмотренная экспертизой VA: Глубина (экспертиза): 30-50 мм; Нагрузка оси до: 1210 кг HA: Глубина (экспертиза): 30-50 мм; Нагрузка оси до: 1250 кг
B14	**1.2 TSI, 1.4, 1.4 TSI, 1.6, 1.6 FSI, 1.6 GreenLine, 1.6 LPG, 1.6 TDI, 1.8 TSI, 1.9 TDI, 2.0 FSI, 2.0 TDI, 2.0 TDI 16V** 02/04 - 55 -125 kW	**47-127708**		Наружный диаметр передней амортизационной стойки шасси 55 мм; Обязанность, предусмотренная экспертизой VA: Глубина (экспертиза): 30-50 мм; Нагрузка оси до: 1210 кг HA: Глубина (экспертиза): 30-50 мм; Нагрузка оси до: 1250 кг
B14	**2.0 RS** 10/05 - 147 kW	**47-127708**		Наружный диаметр передней амортизационной стойки шасси 55 мм; Обязанность, предусмотренная экспертизой VA: Глубина (экспертиза): 20-30 мм; Нагрузка оси до: 1200 кг HA: Глубина (экспертиза): 10-30 мм; Нагрузка оси до: 1240 кг
B16 PSS10	**1.2 TSI, 1.4, 1.4 TSI, 1.6, 1.6 FSI, 1.6 GreenLine, 1.6 LPG, 1.6 TDI, 1.8 TSI, 1.9 TDI, 2.0 FSI, 2.0 TDI, 2.0 TDI 16V** 02/04 - 55 -125 kW	**48-135238**		Наружный диаметр передней амортизационной стойки шасси 50 мм; Обязанность, предусмотренная экспертизой VA: Глубина (экспертиза): 30-50 мм; Нагрузка оси до: 1210 кг HA: Глубина (экспертиза): 30-50 мм; Нагрузка оси до: 1250 кг
B16 PSS10	**1.2 TSI, 1.4, 1.4 TSI, 1.6, 1.6 FSI, 1.6 GreenLine, 1.6 LPG, 1.6 TDI, 1.8 TSI, 1.9 TDI, 2.0 FSI, 2.0 TDI, 2.0 TDI 16V** 02/04 - 55 -125 kW	**48-135245**		Наружный диаметр передней амортизационной стойки шасси 55 мм; Обязанность, предусмотренная экспертизой VA: Глубина (экспертиза): 30-50 мм; Нагрузка оси до: 1210 кг HA: Глубина (экспертиза): 30-50 мм; Нагрузка оси до: 1250 кг
B16 PSS10	**2.0 RS** 10/05 - 147 kW	**48-135245**		Наружный диаметр передней амортизационной стойки шасси 55 мм; Обязанность, предусмотренная экспертизой VA: Глубина (экспертиза): 20-30 мм; Нагрузка оси до: 1210 кг HA: Глубина (экспертиза): 10-30 мм; Нагрузка оси до: 1250 кг
B16 RC	**1.2 TSI, 1.4, 1.4 TSI, 1.6, 1.6 FSI, 1.6 GreenLine, 1.6 LPG, 1.6 TDI, 1.8 TSI, 1.9 TDI, 2.0 FSI, 2.0 RS, 2.0 TDI, 2.0 TDI 16V** 02/04 - 55 -147 kW	**49-196849**		Øa: 55 мм; тип модели: G07, G08, G09, G11; Обязанность, предусмотренная экспертизой VA: Глубина (экспертиза): 30-50 мм; Нагрузка оси до: 1140 кг HA: Глубина (экспертиза): 30-50 мм; Нагрузка оси до: 1040 кг
B16 BCS	**2.0 RS, 2.0 TDI** 10/05 - 125 -147 kW	**48-215909**		Наружный диаметр передней амортизационной стойки шасси 55 мм; Обязанность, предусмотренная экспертизой VA: Глубина (экспертиза): 10-20 мм; Нагрузка оси до: 1210 кг HA: Глубина (экспертиза): 10-30 мм; Нагрузка оси до: 1095 кг

SKODA OCTAVIA Combi (1Z5)

B1	**1.2 TSI, 1.4, 1.4 TSI, 1.6, 1.6 FSI, 1.6 GreenLine, 1.6 LPG, 1.6 TDI, 1.6 TDI 4x4, 1.8 TSI, 1.8 TSI 4x4, 1.9 TDI, 1.9 TDI 4x4, 2.0 FSI, 2.0 TDI, 2.0 TDI 4x4, 2.0 TDI 16V, 2.0 TDI 16V 4x4, 2.0 TDI 4x4** 02/04 - 55 -125 kW	**12-224074**	**12-226535** ⓘ	VA: с шариковым подшибником
B3	**1.2 TSI** 02/10 - 77 kW	**37-133030**	**36-148158**	стандартная подвеска
B3	**1.4, 1.4 TSI, 1.6, 1.6 FSI, 1.6 GreenLine, 1.6 LPG** 02/04 - 55 -90 kW	**36-199594**	**36-148158**	стандартная подвеска
B3	**2.0 RS, 2.0 TDI** 10/05 - 125 -147 kW	**36-199600**	**36-199655**	стандартная подвеска

Пригодны для			
SKODA			
SKODA OCTAVIA Combi (1Z5)			
B3	**1.6 TDI, 1.8 TSI, 1.9 TDI, 2.0 FSI** 11/04 - 77 -118 kW	**37-133757**	**36-148158**	стандартная подвеска
B3	**1.6 TDI 4x4, 1.8 TSI 4x4** 11/08 - 77 -118 kW		**36-199570**	стандартная подвеска
B3	**1.9 TDI 4x4, 2.0 FSI 4x4, 2.0 TDI 4x4, 2.0 TDI 16V 4x4, 2.0 TDI 4x4** 11/04 - 77 -110 kW	**36-199617**	**36-199570**	стандартная подвеска
B3	**2.0 TDI, 2.0 TDI 16V** 02/04 - 81 -103 kW	**37-147747**	**36-148158**	стандартная подвеска
B4	**1.2 TSI, 1.4, 1.4 TSI, 1.6, 1.6 FSI, 1.6 GreenLine, 1.6 LPG, 1.6 TDI, 1.6 TDI 4x4, 1.8 TSI, 1.8 TSI 4x4, 1.9 TDI, 1.9 TDI 4x4, 2.0 FSI, 2.0 FSI 4x4, 2.0 TDI, 2.0 TDI 4x4, 2.0 TDI 16V, 2.0 TDI 16V 4x4, 2.0 TDI 4x4** 02/04 - 55 -125 kW	**22-131607**	**19-127439**	стандартная подвеска VA: Øa: 50 мм
B4	**1.2 TSI, 1.4, 1.4 TSI, 1.6, 1.6 FSI, 1.6 GreenLine, 1.6 LPG, 1.6 TDI, 1.6 TDI 4x4, 1.8 TSI, 1.8 TSI 4x4, 1.9 TDI, 1.9 TDI 4x4, 2.0 FSI, 2.0 FSI 4x4, 2.0 TDI, 2.0 TDI 4x4, 2.0 TDI 16V, 2.0 TDI 16V 4x4, 2.0 TDI 4x4** 02/04 - 55 -125 kW	**22-131614**	**19-127439**	стандартная подвеска VA: Øa: 55 мм
B4	**1.2 TSI, 1.4, 1.4 TSI, 1.6, 1.6 FSI, 1.6 GreenLine, 1.6 LPG, 1.6 TDI, 1.6 TDI 4x4, 1.8 TSI, 1.8 TSI 4x4, 1.9 TDI, 1.9 TDI 4x4, 2.0 FSI, 2.0 FSI 4x4, 2.0 TDI, 2.0 TDI 4x4, 2.0 TDI 16V, 2.0 TDI 16V 4x4, 2.0 TDI 4x4** 02/04 - 55 -125 kW	**22-139184**	**19-127439**	спортивная подвеска VA: Øa: 50 мм
B4	**1.2 TSI, 1.4, 1.4 TSI, 1.6, 1.6 FSI, 1.6 GreenLine, 1.6 LPG, 1.6 TDI, 1.6 TDI 4x4, 1.8 TSI, 1.8 TSI 4x4, 1.9 TDI, 1.9 TDI 4x4, 2.0 FSI, 2.0 FSI 4x4, 2.0 RS, 2.0 TDI, 2.0 TDI 4x4, 2.0 TDI 16V, 2.0 TDI 16V 4x4, 2.0 TDI 4x4** 02/04 - 55 -147 kW	**22-139191**	**19-127439**	спортивная подвеска VA: Øa: 55 мм
B6 Sport	**1.2 TSI, 1.4, 1.4 TSI, 1.6, 1.6 FSI, 1.6 GreenLine, 1.6 LPG, 1.6 TDI, 1.6 TDI 4x4, 1.8 TSI, 1.8 TSI 4x4, 1.9 TDI, 1.9 TDI 4x4, 2.0 FSI, 2.0 FSI 4x4, 2.0 TDI, 2.0 TDI 4x4, 2.0 TDI 16V, 2.0 TDI 16V 4x4, 2.0 TDI 4x4** 02/04 - 55 -125 kW	**35-113751**	**24-172936**	VA: Øa: 50 мм
B6 Sport	**1.2 TSI, 1.4, 1.4 TSI, 1.6, 1.6 FSI, 1.6 GreenLine, 1.6 LPG, 1.6 TDI, 1.6 TDI 4x4, 1.8 TSI, 1.8 TSI 4x4, 1.9 TDI, 1.9 TDI 4x4, 2.0 FSI, 2.0 FSI 4x4, 2.0 RS, 2.0 TDI, 2.0 TDI 4x4, 2.0 TDI 16V, 2.0 TDI 16V 4x4, 2.0 TDI 4x4** 02/04 - 55 -147 kW	**35-108177**	**24-172936**	VA: Øa: 55 мм
B8	**1.2 TSI, 1.4, 1.4 TSI, 1.6, 1.6 FSI, 1.6 GreenLine, 1.6 LPG, 1.6 TDI, 1.6 TDI 4x4, 1.8 TSI, 1.8 TSI 4x4, 1.9 TDI, 1.9 TDI 4x4, 2.0 FSI, 2.0 FSI 4x4, 2.0 TDI, 2.0 TDI 4x4, 2.0 TDI 16V, 2.0 TDI 16V 4x4, 2.0 TDI 4x4** 02/04 - 55 -125 kW	**35-113768**	**24-178006**	VA: Øa: 50 мм

S

Пригодны для			
SKODA			
SKODA OCTAVIA Combi (1Z5)			
B8 **1.2 TSI, 1.4, 1.4 TSI, 1.6, 1.6 FSI, 1.6 GreenLine, 1.6 LPG, 1.6 TDI, 1.6 TDI 4x4, 1.8 TSI, 1.8 TSI 4x4, 1.9 TDI 4x4, 2.0 FSI, 2.0 FSI 4x4, 2.0 RS, 2.0 TDI, 2.0 TDI 4x4, 2.0 TDI 16V, 2.0 TDI 16V 4x4, 2.0 TDI 4x4** 02/04 - 55 -147 kW	**35-108191**	**24-178006**	VA: Øa: 55 мм
B12 PK **1.4, 1.4 TSI, 1.6, 1.6 FSI** 02/04 - 10/08 55 -90 kW	**46-182586**		Наружный диаметр передней амортизационной стойки шасси 50 мм; Обязанность, предусмотренная экспертизой VA: Глубина (экспертиза): 30 мм; Нагрузка оси до: 1050 кг HA: Глубина (экспертиза): 30 мм; Нагрузка оси до: 1150 кг
B12 PK **1.4, 1.4 TSI, 1.6, 1.6 FSI** 02/04 - 10/08 55 -90 kW	**46-000293**		Наружный диаметр передней амортизационной стойки шасси 55 мм; Обязанность, предусмотренная экспертизой VA: Глубина (экспертиза): 30 мм; Нагрузка оси до: 1050 кг HA: Глубина (экспертиза): 30 мм; Нагрузка оси до: 1150 кг
B12 PK **1.6 TDI, 1.9 TDI, 2.0 FSI, 2.0 RS, 2.0 TDI, 2.0 TDI 16V** 02/04 - 77 -147 kW	**46-182593**		Наружный диаметр передней амортизационной стойки шасси 50 мм; Обязанность, предусмотренная экспертизой VA: Глубина (экспертиза): 30 мм; Нагрузка оси до: 1100 кг HA: Глубина (экспертиза): 30 мм; Нагрузка оси до: 1150 кг
B12 PK **1.6 TDI, 1.9 TDI, 2.0 FSI, 2.0 RS, 2.0 TDI, 2.0 TDI 16V** 02/04 - 77 -147 kW	**46-000354**		Наружный диаметр передней амортизационной стойки шасси 55 мм; Обязанность, предусмотренная экспертизой VA: Глубина (экспертиза): 30 мм; Нагрузка оси до: 1100 кг HA: Глубина (экспертиза): 30 мм; Нагрузка оси до: 1150 кг
B14 **1.2 TSI, 1.4, 1.4 TSI, 1.6, 1.6 FSI, 1.6 GreenLine, 1.6 LPG, 1.6 TDI, 1.6 TDI 4x4, 1.8 TSI, 1.8 TSI 4x4, 1.9 TDI, 1.9 TDI 4x4, 2.0 FSI, 2.0 FSI 4x4, 2.0 TDI, 2.0 TDI 4x4, 2.0 TDI 16V, 2.0 TDI 16V 4x4, 2.0 TDI 4x4** 02/04 - 55 -125 kW	**47-128347**		Наружный диаметр передней амортизационной стойки шасси 50 мм; Обязанность, предусмотренная экспертизой VA: Глубина (экспертиза): 30-50 мм; Нагрузка оси до: 1210 кг HA: Глубина (экспертиза): 30-50 мм; Нагрузка оси до: 1250 кг
B14 **1.2 TSI, 1.4, 1.4 TSI, 1.6, 1.6 FSI, 1.6 GreenLine, 1.6 LPG, 1.6 TDI, 1.6 TDI 4x4, 1.8 TSI, 1.8 TSI 4x4, 1.9 TDI, 1.9 TDI 4x4, 2.0 FSI, 2.0 FSI 4x4, 2.0 TDI, 2.0 TDI 4x4, 2.0 TDI 16V, 2.0 TDI 16V 4x4, 2.0 TDI 4x4** 02/04 - 55 -125 kW	**47-127708**		Наружный диаметр передней амортизационной стойки шасси 55 мм; Обязанность, предусмотренная экспертизой VA: Глубина (экспертиза): 30-50 мм; Нагрузка оси до: 1210 кг HA: Глубина (экспертиза): 30-50 мм; Нагрузка оси до: 1250 кг
B14 **2.0 RS** 10/05 - 147 kW	**47-127708**		Наружный диаметр передней амортизационной стойки шасси 55 мм; Обязанность, предусмотренная экспертизой VA: Глубина (экспертиза): 20-30 мм; Нагрузка оси до: 1200 кг HA: Глубина (экспертиза): 10-30 мм; Нагрузка оси до: 1240 кг
B16 PSS10 **1.2 TSI, 1.4, 1.4 TSI, 1.6, 1.6 FSI, 1.6 GreenLine, 1.6 LPG, 1.6 TDI, 1.6 TDI 4x4, 1.8 TSI, 1.8 TSI 4x4, 1.9 TDI, 1.9 TDI 4x4, 2.0 FSI, 2.0 FSI 4x4, 2.0 TDI, 2.0 TDI 4x4, 2.0 TDI 16V, 2.0 TDI 16V 4x4, 2.0 TDI 4x4** 02/04 - 55 -125 kW	**48-135238**		Наружный диаметр передней амортизационной стойки шасси 50 мм; Обязанность, предусмотренная экспертизой VA: Глубина (экспертиза): 30-50 мм; Нагрузка оси до: 1210 кг HA: без регулируемой подвески; Глубина (экспертиза): 30-50 мм; Нагрузка оси до: 1250 кг
B16 PSS10 **1.2 TSI, 1.4, 1.4 TSI, 1.6, 1.6 FSI, 1.6 GreenLine, 1.6 LPG, 1.6 TDI, 1.6 TDI 4x4, 1.8 TSI, 1.8 TSI 4x4, 1.9 TDI, 1.9 TDI 4x4, 2.0 FSI, 2.0 FSI 4x4, 2.0 TDI, 2.0 TDI 4x4, 2.0 TDI 16V, 2.0 TDI 16V 4x4, 2.0 TDI 4x4** 02/04 - 55 -125 kW	**48-135245**		Наружный диаметр передней амортизационной стойки шасси 55 мм; Обязанность, предусмотренная экспертизой VA: Глубина (экспертиза): 30-50 мм; Нагрузка оси до: 1210 кг HA: Глубина (экспертиза): 30-50 мм; Нагрузка оси до: 1250 кг

S

Пригодны для			

SKODA

SKODA OCTAVIA Combi (1Z5)

B16 PSS10	**2.0 RS** 10/05 - 147 kW	**48-135245**		Наружный диаметр передней амортизационной стойки шасси 55 мм; Обязанность, предусмотренная экспертизой VA: Глубина (экспертиза): 20-30 мм; Нагрузка оси до: 1210 кг HA: Глубина (экспертиза): 10-30 мм; Нагрузка оси до: 1250 кг
B16 RC	**1.2 TSI, 1.4, 1.4 TSI, 1.6, 1.6 FSI, 1.6 GreenLine, 1.6 LPG, 1.6 TDI, 1.6 TDI 4x4, 1.8 TSI, 1.8 TSI 4x4, 1.9 TDI, 1.9 TDI 4x4, 2.0 FSI, 2.0 FSI 4x4, 2.0 RS, 2.0 TDI, 2.0 TDI 4x4, 2.0 TDI 16V, 2.0 TDI 16V 4x4, 2.0 TDI 4x4** 02/04 - 55 -147 kW	**49-196849**		Øa: 55 мм; тип модели: G07, G08, G09, G11; Обязанность, предусмотренная экспертизой VA: Глубина (экспертиза): 30-50 мм; Нагрузка оси до: 1140 кг HA: Глубина (экспертиза): 30-50 мм; Нагрузка оси до: 1040 кг
B16 BCS	**2.0 RS, 2.0 TDI** 10/05 - 125 -147 kW	**48-215909**		Наружный диаметр передней амортизационной стойки шасси 55 мм; Обязанность, предусмотренная экспертизой VA: Глубина (экспертиза): 10-20 мм; Нагрузка оси до: 1210 кг HA: Глубина (экспертиза): 10-30 мм; Нагрузка оси до: 1095 кг

SKODA ROOMSTER (5J)

B1	**1.2, 1.2 TDI, 1.2 TSI, 1.4, 1.4 TDI, 1.6, 1.6 TDI, 1.9 TDI** 05/06 - 03/10 47 -77 kW	**12-225323**	**12-117840**	VA: с шариковым подшибником
B3	**1.2, 1.2 TSI, 1.4, 1.6** 05/06 - 47 -77 kW	**36-199884**	*36-199525*	стандартная подвеска
B3	**1.2, 1.2 TDI, 1.2 TSI, 1.4, 1.4 TDI, 1.6, 1.6 TDI, 1.9 TDI** 05/06 - 03/10 47 -77 kW		*36-201969*	стандартная подвеска; Усиленное оснащение .
B3	**1.2 TDI, 1.4 TDI, 1.6 TDI, 1.9 TDI** 09/06 - 51 -77 kW	*36-199587*	*36-199525*	стандартная подвеска
B4	**1.2, 1.2 TDI, 1.2 TSI, 1.4, 1.4 TDI, 1.6, 1.6 TDI, 1.9 TDI** 05/06 - 03/10 47 -77 kW	**22-105813** **11-101321** SP	**19-109572** **11-106470** SP	стандартная подвеска

SKODA PRAKTIK

B4	**1.2, 1.2 TDI, 1.2 TSI, 1.4, 1.4 TDI** 03/07 - 51 -63 kW	**22-105813** **11-101321** SP	**19-109572** **11-106470** SP	стандартная подвеска
B6 Sport	**1.2, 1.2 TDI, 1.2 TSI, 1.4, 1.4 TDI** 03/07 - 51 -63 kW	**35-052173**	**24-067898** **11-106470** SP	
B8	**1.2, 1.2 TDI, 1.2 TSI, 1.4, 1.4 TDI** 03/07 - 51 -63 kW	**35-052180**	**24-067904** **11-106470** SP	

SKODA SUPERB (3U4)

B3	**1.8 T** 02/02 - 03/08 110 kW	**37-131371**	**36-147977**	стандартная подвеска
B3	**1.8 T** 02/02 - 03/08 110 kW	**37-131388**		стандартная подвеска; Усиленное оснащение .
B3	**1.8 T, 1.9 TDI, 2.0, 2.0 TDI, 2.5 TDI, 2.8 V6** 02/02 - 03/08 74 -142 kW		**38-131349**	исполнение для плохих дорог; Усиленное оснащение .
B3	**2.0** 02/02 - 03/08 85 -91 kW	**37-131395**	**36-147977**	стандартная подвеска
B3	**2.0** 02/02 - 03/08 85 -91 kW	**37-131371**		стандартная подвеска; Усиленное оснащение .

S

Пригодны для			
SKODA			
SKODA SUPERB (3U4)			
B3 **1.9 TDI, 2.0 TDI, 2.8 V6** 02/02 - 03/08 74 -142 kW	**37-131388**	**36-147977**	стандартная подвеска
B3 **1.9 TDI, 2.0 TDI, 2.8 V6** 02/02 - 03/08 74 -142 kW	**37-131449**		стандартная подвеска; Усиленное оснащение .
B3 **2.5 TDI** 02/02 - 03/08 114 -120 kW	**37-131449**	**36-147977**	стандартная подвеска
B4 **1.8 T, 1.9 TDI, 2.0, 2.0 TDI, 2.5 TDI, 2.8 V6** 02/02 - 03/08 74 -142 kW	**19-119939** HC	**19-029443** OE **11-149835** SP	стандартная подвеска
B6 Sport **1.8 T, 1.9 TDI, 2.0, 2.0 TDI, 2.5 TDI, 2.8 V6** 02/02 - 03/08 74 -142 kW	**24-065122** HC	**24-065429** OE	
B8 **1.8 T, 1.9 TDI, 2.0, 2.0 TDI, 2.5 TDI, 2.8 V6** 02/02 - 03/08 74 -142 kW	**24-065139** HC	**24-065436** OE	
B12 PK **1.8 T, 1.9 TDI, 2.0** 02/02 - 03/08 74 -110 kW	**46-182654**		Обязанность, предусмотренная экспертизой VA: Глубина (экспертиза): 30 мм; Нагрузка оси до: 1160 кг HA: без регулируемой подвески; Глубина (экспертиза): 30 мм; Нагрузка оси до: 1090 кг
B12 PK **2.5 TDI, 2.8 V6** 02/02 - 03/08 114 -142 kW	**46-182661**		Обязанность, предусмотренная экспертизой VA: Глубина (экспертиза): 30 мм; Нагрузка оси до: 1230 кг HA: без регулируемой подвески; Глубина (экспертиза): 30 мм; Нагрузка оси до: 1090 кг
B14 **1.8 T, 1.9 TDI, 2.0, 2.0 TDI, 2.5 TDI, 2.8 V6** 02/02 - 03/08 74 -142 kW	**47-124806**		Обязанность, предусмотренная экспертизой VA: Глубина (экспертиза): 35-55 мм; Нагрузка оси до: 1230 кг HA: Глубина (экспертиза): 35-55 мм; Нагрузка оси до: 1200 кг
B16 PSS9 **1.8 T, 1.9 TDI, 2.0, 2.0 TDI, 2.5 TDI, 2.8 V6** 02/02 - 03/08 74 -142 kW	**48-088749**		Обязанность, предусмотренная экспертизой VA: Глубина (экспертиза): 35-55 мм; Нагрузка оси до: 1230 кг HA: Глубина (экспертиза): 35-55 мм; Нагрузка оси до: 1200 кг
SKODA SUPERB (3T4)			
B1 **1.4 TSI, 1.6 TDI, 1.8 TSI, 1.8 TSI 4x4, 1.9 TDI, 2.0 TDI, 2.0 TDI 16V, 2.0 TDI 16V 4x4, 2.0 TDI 4x4, 2.0 TSI, 3.6 4x4, 3.6 FSI 4x4** 03/08 - 77 -191 kW	**12-224074**	**12-224081**	VA: с шариковым подшибником HA: без шарикового подшибника
B4 **1.4 TSI, 1.6 TDI, 1.8 TSI, 1.8 TSI 4x4, 1.9 TDI, 2.0 TDI, 2.0 TDI 16V, 2.0 TDI 16V 4x4, 2.0 TDI 4x4, 2.0 TSI, 3.6 4x4, 3.6 FSI 4x4** 03/08 - 77 -191 kW	**22-151056**	**19-151069** OE	стандартная подвеска VA: Øa: 55 мм
B4 **1.4 TSI, 1.6 TDI, 1.8 TSI, 1.8 TSI 4x4, 1.9 TDI, 2.0 TDI, 2.0 TDI 16V, 2.0 TDI 16V 4x4, 2.0 TDI 4x4, 2.0 TSI, 3.6 4x4, 3.6 FSI 4x4** 03/08 - 77 -191 kW	**22-151070**	**19-151083** OE	спортивная подвеска VA: Øa: 55 мм
B6 Sport **1.4 TSI, 1.6 TDI, 1.8 TSI, 1.8 TSI 4x4, 1.9 TDI, 2.0 TDI, 2.0 TDI 16V, 2.0 TDI 16V 4x4, 2.0 TDI 4x4, 2.0 TSI, 3.6 4x4, 3.6 FSI 4x4** 03/08 - 77 -191 kW	**35-122074**	**24-172936** OE	VA: Øa: 55 мм
B8 **1.4 TSI, 1.6 TDI, 1.8 TSI, 1.8 TSI 4x4, 1.9 TDI, 2.0 TDI, 2.0 TDI 16V, 2.0 TDI 16V 4x4, 2.0 TDI 4x4, 2.0 TSI, 3.6 4x4, 3.6 FSI 4x4** 03/08 - 77 -191 kW	**35-122081**	**24-178006** OE	спортивная подвеска VA: Øa: 55 мм

S

Пригодны для			

SKODA

SKODA SUPERB (3T4)

B12 PK	**1.4 TSI, 1.6 TDI, 1.8 TSI, 1.9 TDI, 2.0 TDI, 2.0 TDI 16V, 2.0 TSI** 03/08 - 77 -147 kW	**46-182685**		Наружный диаметр передней амортизационной стойки шасси 55 мм; Обязанность, предусмотренная экспертизой VA: Глубина (экспертиза): 30 мм; Нагрузка оси до: 1210 кг HA: без регулируемой подвески; Глубина (экспертиза): 30 мм; Нагрузка оси до: 1250 кг
B14	**1.4 TSI, 1.6 TDI, 1.8 TSI, 1.8 TSI 4x4, 1.9 TDI, 2.0 TDI, 2.0 TDI 16V, 2.0 TDI 16V 4x4, 2.0 TDI 4x4, 2.0 TSI, 3.6 4x4, 3.6 FSI 4x4** 03/08 - 77 -191 kW	**47-127708**		Наружный диаметр передней амортизационной стойки шасси 55 мм; Обязанность, предусмотренная экспертизой VA: Глубина (экспертиза): 30-50 мм; Нагрузка оси до: 1210 кг HA: Глубина (экспертиза): 30-50 мм; Нагрузка оси до: 1250 кг
B16 PSS10	**1.4 TSI, 1.6 TDI, 1.8 TSI, 1.8 TSI 4x4, 1.9 TDI, 2.0 TDI, 2.0 TDI 16V, 2.0 TDI 16V 4x4, 2.0 TDI 4x4, 2.0 TSI, 3.6 4x4, 3.6 FSI 4x4** 03/08 - 77 -191 kW	**48-135245**		Наружный диаметр передней амортизационной стойки шасси 55 мм; Обязанность, предусмотренная экспертизой VA: Глубина (экспертиза): 30-50 мм; Нагрузка оси до: 1210 кг HA: Глубина (экспертиза): 30-50 мм; Нагрузка оси до: 1250 кг
B16 RC	**1.4 TSI, 1.6 TDI, 1.8 TSI, 1.8 TSI 4x4, 1.9 TDI, 2.0 TDI, 2.0 TDI 16V, 2.0 TDI 16V 4x4, 2.0 TDI 4x4, 2.0 TSI, 3.6 4x4, 3.6 FSI 4x4** 03/08 - 77 -191 kW	**49-196849**		Øa: 55 мм; тип модели: G07, G08, G09, G11; Обязанность, предусмотренная экспертизой VA: Глубина (экспертиза): 30-50 мм; Нагрузка оси до: 1140 кг HA: Глубина (экспертиза): 30-50 мм; Нагрузка оси до: 1040 кг
B16 BCS	**3.6 4x4, 3.6 FSI 4x4** 11/08 - 191 kW	**48-215909**		Наружный диаметр передней амортизационной стойки шасси 55 мм; Обязанность, предусмотренная экспертизой VA: Глубина (экспертиза): 10-20 мм; Нагрузка оси до: 1210 кг HA: Глубина (экспертиза): 10-30 мм; Нагрузка оси до: 1095 кг

SKODA SUPERB универсал (3T5)

B1	**1.4 TSI, 1.6 TDI, 1.8 TSI, 1.8 TSI 4x4, 1.9 TDI, 2.0 TDI, 2.0 TDI 16V 4x4, 2.0 TDI 4x4, 2.0 TSI, 3.6 V6 4x4** 10/09 - 77 -191 kW	**12-224074**	**12-224081**	VA: с шариковым подшибником HA: без шарикового подшибника
B4	**1.4 TSI, 1.6 TDI, 1.8 TSI, 1.8 TSI 4x4, 1.9 TDI, 2.0 TDI, 2.0 TDI 16V 4x4, 2.0 TDI 4x4, 2.0 TSI, 3.6 V6 4x4** 10/09 - 77 -191 kW	**22-151056**	**19-151069**	стандартная подвеска VA: Øa: 55 мм
B4	**1.4 TSI, 1.6 TDI, 1.8 TSI, 1.8 TSI 4x4, 1.9 TDI, 2.0 TDI, 2.0 TDI 16V 4x4, 2.0 TDI 4x4, 2.0 TSI, 3.6 V6 4x4** 10/09 - 77 -191 kW	**22-151070**	**19-151083**	спортивная подвеска VA: Øa: 55 мм
B6 Sport	**1.4 TSI, 1.6 TDI, 1.8 TSI, 1.8 TSI 4x4, 1.9 TDI, 2.0 TDI, 2.0 TDI 16V 4x4, 2.0 TDI 4x4, 2.0 TSI, 3.6 V6 4x4** 10/09 - 77 -191 kW	**35-122074**	**24-172936**	VA: Øa: 55 мм
B8	**1.4 TSI, 1.6 TDI, 1.8 TSI, 1.8 TSI 4x4, 1.9 TDI, 2.0 TDI, 2.0 TDI 16V 4x4, 2.0 TDI 4x4, 2.0 TSI, 3.6 V6 4x4** 10/09 - 77 -191 kW	**35-122081**	**24-178006**	спортивная подвеска VA: Øa: 55 мм
B12 PK	**1.4 TSI, 1.6 TDI, 1.8 TSI, 1.9 TDI, 2.0 TDI, 2.0 TSI** 10/09 - 77 -147 kW	**46-182685**		Наружный диаметр передней амортизационной стойки шасси 55 мм; Обязанность, предусмотренная экспертизой VA: Глубина (экспертиза): 30 мм; Нагрузка оси до: 1210 кг HA: без регулируемой подвески; Глубина (экспертиза): 30 мм; Нагрузка оси до: 1250 кг
B14	**1.4 TSI, 1.6 TDI, 1.8 TSI, 1.8 TSI 4x4, 1.9 TDI, 2.0 TDI, 2.0 TDI 16V 4x4, 2.0 TDI 4x4, 2.0 TSI, 3.6 V6 4x4** 10/09 - 77 -191 kW	**47-127708**		Наружный диаметр передней амортизационной стойки шасси 55 мм; Обязанность, предусмотренная экспертизой VA: Глубина (экспертиза): 30-50 мм; Нагрузка оси до: 1210 кг HA: Глубина (экспертиза): 30-50 мм; Нагрузка оси до: 1250 кг

S

Пригодны для			

SKODA

SKODA SUPERB универсал (3T5)

B16 PSS10	**1.4 TSI, 1.6 TDI, 1.8 TSI, 1.8 TSI 4x4, 1.9 TDI, 2.0 TDI, 2.0 TDI 16V 4x4, 2.0 TDI 4x4, 2.0 TSI, 3.6 V6 4x4** 10/09 - 77 -191 kW	**48-135245**		Наружный диаметр передней амортизационной стойки шасси 55 мм; Обязанность, предусмотренная экспертизой VA: Глубина (экспертиза): 30-50 мм; Нагрузка оси до: 1210 кг HA: Глубина (экспертиза): 30-50 мм; Нагрузка оси до: 1250 кг
B16 BCS	**3.6 V6 4x4** 10/09 - 191 kW	**48-215909**		Наружный диаметр передней амортизационной стойки шасси 55 мм; Обязанность, предусмотренная экспертизой VA: Глубина (экспертиза): 10-20 мм; Нагрузка оси до: 1210 кг HA: Глубина (экспертиза): 10-30 мм; Нагрузка оси до: 1095 кг

SKODA YETI

B1	**1.2 TSI, 1.4 TSI, 1.6 TDI, 1.8 TSI 4x4, 2.0 TDI, 2.0 TDI 4x4** 05/09 - 77 -125 kW	**12-224074**	**12-224081**	VA: с шариковым подшипником HA: без шарикового подшипника
B4	**1.2 TSI, 1.4 TSI, 1.6 TDI, 1.8 TSI 4x4, 2.0 TDI, 2.0 TDI 4x4** 05/09 - 77 -125 kW	**22-183712**	**19-183749**	стандартная подвеска; тип модели: G02 VA: Наружный диаметр передней амортизационной стойки шасси 50 мм
B4	**1.2 TSI, 1.4 TSI, 1.6 TDI, 1.8 TSI 4x4, 2.0 TDI, 2.0 TDI 4x4** 05/09 - 77 -125 kW	**22-183729**	**19-183749**	стандартная подвеска; тип модели: G06 VA: Наружный диаметр передней амортизационной стойки шасси 55 мм

SMART

SMART CITY-COUPE (MC01)

B4	**0.6, 0.8 CDI** 07/98 - 01/04 30 -40 kW	**22-102348**	**19-067971** OIO	на листовых рессорах
B4	**0.6, 0.7, 0.8 CDI** 07/98 - 01/04 30 -55 kW	**22-052261**	**19-067971** OIO	на витых пружинах VA: Должна использоваться серийная тарелка пружины
B14	**0.6, 0.7** 07/98 - 01/04 33 -55 kW	**47-107632**		Для некоторых типов шин необходимы дистанционные шайбы; Обязанность, предусмотренная экспертизой VA: Глубина (экспертиза): 10-30 мм; Нагрузка оси до: 430 кг; на витых пружинах HA: Глубина (экспертиза): 10-30 мм; Нагрузка оси до: 610 кг
B14	**0.8 CDI** 03/01 - 01/04 30 kW	**47-107632**		Для некоторых типов шин необходимы дистанционные шайбы; Обязанность, предусмотренная экспертизой VA: Глубина (экспертиза): 10-30 мм; Нагрузка оси до: 430 кг; на витых пружинах HA: Глубина (экспертиза): 10-30 мм; Нагрузка оси от: 610 кг

SMART CABRIO

B4	**0.6** 03/00 - 01/04 40 kW	**22-102348**	**19-067971** OIO	на листовых рессорах
B4	**0.6, 0.7, 0.8 CDI** 03/00 - 01/04 30 -55 kW	**22-052261**	**19-067971** OIO	на витых пружинах VA: Должна использоваться серийная тарелка пружины
B14	**0.6, 0.7, 0.8 CDI** 03/00 - 01/04 30 -55 kW	**47-107632**		Для некоторых типов шин необходимы дистанционные шайбы; Обязанность, предусмотренная экспертизой; на витых пружинах VA: Глубина (экспертиза): 10-30 мм; Нагрузка оси до: 465 кг HA: Глубина (экспертиза): 10-30 мм; Нагрузка оси до: 610 кг

SMART CROSSBLADE

B4	**0.6** 06/02 - 52 kW	**22-052261**	**19-067971** OIO	на витых пружинах VA: Должна использоваться серийная тарелка пружины

Пригодны для			

SMART

SMART CROSSBLADE

B14	**0.6** 06/02 - 52 kW	**47-107632**		Для некоторых типов шин необходимы дистанционные шайбы; Обязанность, предусмотренная экспертизой VA: Глубина (экспертиза): 10-30 мм; Нагрузка оси до: 465 кг HA: Глубина (экспертиза): 10-30 мм; Нагрузка оси до: 610 кг

SMART ROADSTER

B4	**0.7** 04/03 - 45 -60 kW	**22-052261**	**19-067971**	VA: Должна использоваться серийная тарелка пружины
B14	**0.7, 0.7 Brabus** 04/03 - 45 -74 kW	**47-107632**		Для некоторых типов шин необходимы дистанционные шайбы; Обязанность, предусмотренная экспертизой VA: Глубина (экспертиза): 10-30 мм; Нагрузка оси до: 465 кг HA: Глубина (экспертиза): 10-30 мм; Нагрузка оси до: 610 кг

SMART ROADSTER купе

B4	**0.7** 04/03 - 45 -60 kW	**22-052261**	**19-067971**	VA: Должна использоваться серийная тарелка пружины
B14	**0.7, 0.7 Brabus** 04/03 - 45 -74 kW	**47-107632**		Для некоторых типов шин необходимы дистанционные шайбы; Обязанность, предусмотренная экспертизой VA: Глубина (экспертиза): 10-30 мм; Нагрузка оси до: 465 кг HA: Глубина (экспертиза): 10-30 мм; Нагрузка оси до: 610 кг

SMART FORTWO купе

B4	**0.7, 0.8 CDI** 01/04 - 30 -55 kW	**22-052261**	**19-067971**	на витых пружинах VA: Должна использоваться серийная тарелка пружины
B14	**0.7, 0.8 CDI** 01/04 - 30 -55 kW	**47-107632**		Для некоторых типов шин необходимы дистанционные шайбы; Обязанность, предусмотренная экспертизой; Нагрузка оси до: 430 кг; на витых пружинах VA: Глубина (экспертиза): 10-30 мм HA: Глубина (экспертиза): 10-30 мм

SMART FORTWO cabrio

B4	**0.7, 0.8 CDI** 01/04 - 30 -55 kW	**22-052261**	**19-067971**	на витых пружинах VA: Должна использоваться серийная тарелка пружины
B14	**0.7, 0.8 CDI** 01/04 - 30 -55 kW	**47-107632**		Для некоторых типов шин необходимы дистанционные шайбы; Обязанность, предусмотренная экспертизой; Нагрузка оси до: 465 кг; на витых пружинах VA: Глубина (экспертиза): 10-30 мм HA: Глубина (экспертиза): 10-30 мм

SMART FORFOUR

B3	**1.1, 1.3, 1.5** 01/04 - 47 -90 kW	**36-216147**	i.V.	стандартная подвеска
B4	**1.1, 1.3, 1.5, 1.5 BRABUS, 1.5 CDI** 09/04 - 47 -130 kW		**19-166278**	

SMART FORTWO купе

B4	**0.8 CDi, 1.0, 1.0 Turbo** 01/07 - 33 -62 kW	**22-145697**	**24-126793**	VA: Должна использоваться серийная тарелка пружины
B14	**0.8 CDi, 1.0, 1.0 Turbo** 01/07 - 33 -72 kW	**47-165403**		Обязанность, предусмотренная экспертизой VA: Глубина (экспертиза): 10-20 мм; Нагрузка оси до: 440 кг HA: Глубина (экспертиза): 10-30 мм; Нагрузка оси до: 660 кг

Пригодны для			

SMART

SMART FORTWO Cabrio

B4	**0.8 CDi, 1.0, 1.0 Turbo** 01/07 - 33 -62 kW	**22-145697**	**24-126793**	VA: Должна использоваться серийная тарелка пружины
B14	**0.8 CDi, 1.0, 1.0 Turbo** 01/07 - 33 -75 kW	**47-165403**		Обязанность, предусмотренная экспертизой VA: Глубина (экспертиза): 10-20 мм; Нагрузка оси до: 440 кг HA: Глубина (экспертиза): 10-30 мм; Нагрузка оси до: 660 кг

SSANGYONG

SSANGYONG KORANDO (K4)

B6 Offroad	**2.2 D** 12/88 - 12/96 50 kW	**24-002509**	**24-002608**	

SSANGYONG KORANDO (KJ)

B4	**2.0, 2.3, 2.3 D, 2.3 TDiC 4x4, 2.9 D, 2.9 TD, 3.2** 12/96 - 58 -162 kW	**19-140407**	**19-140414**	

SSANGYONG KORANDO Cabrio (KJ)

B4	**2.3, 2.9 D, 2.9 TD, 3.2** 06/97 - 72 -162 kW	**19-140407**	**19-140414**	

SSANGYONG MUSSO (FJ)

B6 Offroad	**2.0, 2.3, 2.3 D, 2.9 D, 2.9 TD, 3.2** 06/96 - 59 -162 kW	**24-016766**	**24-020787**	

SSANGYONG MUSSO SPORTS

B6 Offroad	**2.9 D** 08/04 - 88 kW	**24-016766**	**24-020787**	

SUBARU

SUBARU FORESTER (SF)

B4	**2.0, 2.0 S Turbo** 08/97 - 09/02 90 -125 kW			стандартная подвеска
B4	**2.0** 08/97 - 05/02 90 -92 kW		*22-049308*	не для Германия HA: без регулируемой подвески
B4	**2.0 S Turbo** 04/01 - 05/02 130 kW			стандартная подвеска

SUBARU FORESTER (SG)

B4	**2.0, 2.0 S Turbo** 09/02 - 92 -130 kW	**22-165756** **22-165763**	i.V. i.V.	не для Германия; стандартная подвеска; без регулируемой подвески VA: -> 12/02
B4	**2.0, 2.0 S Turbo, 2.0 X, 2.5, 2.5 RX Nato AWD, 2.5 XT** 09/02 - 92 -169 kW	**22-166029** **22-166036**	i.V. i.V.	не для Германия; стандартная подвеска; без регулируемой подвески VA: 01/03 ->
B4	**2.0, 2.0 S Turbo** 09/02 - 92 -130 kW	**22-165756** **22-165763**		стандартная подвеска; без регулируемой подвески VA: -> 12/02
B4	**2.0, 2.0 S Turbo, 2.0 X, 2.5, 2.5 RX Nato AWD, 2.5 XT** 09/02 - 92 -169 kW	**22-166029** **22-166036**		стандартная подвеска; без регулируемой подвески VA: 01/03 ->

S

Пригодны для			
SUBARU			
SUBARU IMPREZA седан (GC)			
B16 PSS9	**1.5, 1.6 i, 1.6 i 4WD, 1.6 i 4WD, 1.8, 1.8 i 4WD, 2.0, 2.0 AWD, 2.0 i 4WD, 2.0 Turbo GT 4WD, 2.2 GX AWD** 03/94 - 09/00 66 -206 kW	**48-086035**	без рецензии TUV VA: Глубина (экспертиза): 50 мм HA: Глубина (экспертиза): 35 мм
SUBARU IMPREZA универсал (GF)			
B16 PSS9	**1.5 L, 1.6, 1.6 i, 1.6 i 4WD, 1.6 i 4WD, 1.8, 1.8 i 4WD, 2.0, 2.0 4WD, 2.0 16V, 2.0 i Turbo 4WD, 2.0 Turbo GT 4WD, 2.2 GX AWD** 11/95 - 12/00 66 -160 kW	**48-086035**	без рецензии TUV VA: Глубина (экспертиза): 50 мм HA: Глубина (экспертиза): 35 мм
SUBARU IMPREZA седан (GD, GG)			
B14	**1.5, 1.5 LX, 1.6, 2.0, 2.0 Привод на все колеса, 2.0 R, 2.0 WRX STi, 2.0 WRX Turbo, 2.2 GX, 2.4 WRX, 2.4 WRX ST1, 2.5 AWD, 2.5 Привод на все колеса** 12/02 - CH-Nr. 70 -235 kW	**47-101791**	-> CH.Nr.: XXXXXXXXX4XXXXXXX; Расстояние между крепежными отверстиями передней стойки 65 м; Обязанность, предусмотренная экспертизой VA: Глубина (экспертиза): 25-45 мм; Нагрузка оси до: 1030 кг HA: Глубина (экспертиза): 20-40 мм; Нагрузка оси до: 920 кг
B14	**1.5, 1.5 AWD, 1.5 LX, 1.6, 2.0, 2.0 AWD, 2.0 Привод на все колеса, 2.0 R, 2.0 WRX STi, 2.0 WRX Turbo, 2.2 GX, 2.4 WRX, 2.4 WRX ST1, 2.5 AWD, 2.5 Привод на все колеса** CH-Nr. - 70 -235 kW	**47-124226**	CH.Nr.: XXXXXXXXX5XXXXXXX ->; Расстояние между крепежными отверстиями передней стойки 75 м; Обязанность, предусмотренная экспертизой VA: Глубина (экспертиза): 20-40 мм HA: Глубина (экспертиза): 30-40 мм
B16 PSS9	**1.5, 1.5 LX, 1.6, 2.0, 2.0 Привод на все колеса, 2.0 R, 2.0 WRX STi, 2.0 WRX Turbo, 2.2 GX, 2.4 WRX, 2.4 WRX ST1, 2.5 AWD, 2.5 Привод на все колеса** 12/02 - CH-Nr. 70 -235 kW	*48-086202*	-> CH.Nr.: XXXXXXXXX4XXXXXXX; Расстояние между крепежными отверстиями передней стойки 65 м VA: Глубина (экспертиза): 25-45 мм HA: Глубина (экспертиза): 25-45 мм
B16 PSS9	**1.5, 1.5 LX, 1.6, 2.0, 2.0 Привод на все колеса, 2.0 R, 2.0 WRX STi, 2.0 WRX Turbo, 2.2 GX, 2.4 WRX, 2.4 WRX ST1, 2.5 AWD, 2.5 Привод на все колеса** 12/02 - CH-Nr. 70 -235 kW	**48-103398**	-> CH.Nr.: XXXXXXXXX4XXXXXXX; Расстояние между крепежными отверстиями передней стойки 65 м; Обязанность, предусмотренная экспертизой VA: Глубина (экспертиза): 25-45 мм; Нагрузка оси до: 1030 кг HA: Глубина (экспертиза): 20-40 мм; Нагрузка оси до: 920 кг
B16 PSS9	**1.5, 1.5 AWD, 1.5 LX, 1.6, 2.0, 2.0 AWD, 2.0 Привод на все колеса, 2.0 R, 2.0 WRX STi, 2.0 WRX Turbo, 2.2 GX, 2.4 WRX, 2.4 WRX ST1, 2.5 AWD, 2.5 Привод на все колеса** CH-Nr. - 70 -235 kW	**48-123525**	CH.Nr.: XXXXXXXXX5XXXXXXX ->; Расстояние между крепежными отверстиями передней стойки 75 м; Обязанность, предусмотренная экспертизой VA: Глубина (экспертиза): 20-40 мм HA: Глубина (экспертиза): 30-40 мм
SUBARU IMPREZA Наклонная задняя часть			
B14	**2.0 Привод на все колеса, 2.5 Привод на все колеса** 12/02 - CH-Nr. 92 -195 kW	**47-101791**	-> CH.Nr.: XXXXXXXXX4XXXXXXX; Расстояние между крепежными отверстиями передней стойки 65 м; Обязанность, предусмотренная экспертизой VA: Глубина (экспертиза): 25-45 мм; Нагрузка оси до: 1030 кг HA: Глубина (экспертиза): 20-40 мм; Нагрузка оси до: 920 кг
B14	**2.0 Привод на все колеса, 2.5 Привод на все колеса** CH-Nr. - 12/07 92 -195 kW	**47-124226**	CH.Nr.: XXXXXXXXX5XXXXXXX ->; Расстояние между крепежными отверстиями передней стойки 75 м; Обязанность, предусмотренная экспертизой VA: Глубина (экспертиза): 25-45 мм; Нагрузка оси до: 1030 кг HA: Глубина (экспертиза): 20-40 мм; Нагрузка оси до: 960 кг
B16 PSS9	**2.0 Привод на все колеса, 2.5 Привод на все колеса** 12/02 - CH-Nr. 92 -195 kW	*48-086202*	-> CH.Nr.: XXXXXXXXX4XXXXXXX; Расстояние между крепежными отверстиями передней стойки 65 м VA: Глубина (экспертиза): 25-45 мм HA: Глубина (экспертиза): 20-40 мм

S

Пригодны для			

SUBARU

SUBARU IMPREZA Наклонная задняя часть

B16 PSS9	**2.0 Привод на все колеса,** **2.5 Привод на все колеса** 12/02 - CH-Nr. 92 -195 kW	**48-103398**	-> CH.Nr.: XXXXXXXXX4XXXXXXX; Расстояние между крепежными отверстиями передней стойки 65 м; Обязанность, предусмотренная экспертизой VA: Глубина (экспертиза): 25-45 мм; Нагрузка оси до: 1030 кг HA: Глубина (экспертиза): 20-40 мм; Нагрузка оси до: 920 кг
B16 PSS9	**2.0 Привод на все колеса,** **2.5 Привод на все колеса** CH-Nr. - 12/07 92 -195 kW	**48-123525**	CH.Nr.: XXXXXXXXX5XXXXXXX ->; Расстояние между крепежными отверстиями передней стойки 75 м; Обязанность, предусмотренная экспертизой VA: Глубина (экспертиза): 25-45 мм; Нагрузка оси до: 1030 кг HA: Глубина (экспертиза): 20-40 мм; Нагрузка оси до: 960 кг

SUBARU IMPREZA универсал (GD, GG)

B14	**1.5, 1.6, 2.0, 2.0 R, 2.0 Turbo,** **2.0 WRX Turbo** 12/02 - CH-Nr. 70 -165 kW	**47-101791**	-> CH.Nr.: XXXXXXXXX4XXXXXXX; Расстояние между крепежными отверстиями передней стойки 65 м; Обязанность, предусмотренная экспертизой VA: Глубина (экспертиза): 25-45 мм; Нагрузка оси до: 1030 кг HA: Глубина (экспертиза): 20-40 мм; Нагрузка оси до: 920 кг
B14	**1.5, 1.5 AWD, 1.6, 2.0, 2.0 AWD, 2.0 R,** **2.0 Turbo, 2.0 WRX STi AWD, 2.0 WRX Turbo,** **2.2 GX, 2.4 WRX, 2.5 AWD** CH-Nr. - 70 -221 kW	**47-124226**	CH.Nr.: XXXXXXXXX5XXXXXXX ->; Расстояние между крепежными отверстиями передней стойки 75 м; Обязанность, предусмотренная экспертизой VA: Глубина (экспертиза): 25-45 мм; Нагрузка оси до: 1030 кг HA: Глубина (экспертиза): 20-40 мм; Нагрузка оси до: 960 кг
B16 PSS9	**1.5, 1.6, 2.0, 2.0 R, 2.0 Turbo,** **2.0 WRX Turbo** 12/02 - CH-Nr. 70 -165 kW	*48-086202*	-> CH.Nr.: XXXXXXXXX4XXXXXXX; Расстояние между крепежными отверстиями передней стойки 65 м VA: Глубина (экспертиза): 25-45 мм HA: Глубина (экспертиза): 20-40 мм
B16 PSS9	**1.5, 1.6, 2.0, 2.0 R, 2.0 Turbo,** **2.0 WRX Turbo, 2.2 GX** 06/01 - CH-Nr. 70 -165 kW	**48-103398**	-> CH.Nr.: XXXXXXXXX4XXXXXXX; Расстояние между крепежными отверстиями передней стойки 65 м; Обязанность, предусмотренная экспертизой VA: Глубина (экспертиза): 25-45 мм; Нагрузка оси до: 1030 кг HA: Глубина (экспертиза): 20-40 мм; Нагрузка оси до: 920 кг
B16 PSS9	**1.5, 1.5 AWD, 1.6, 2.0, 2.0 AWD, 2.0 R,** **2.0 Turbo, 2.0 WRX STi AWD, 2.0 WRX Turbo,** **2.2 GX, 2.4 WRX, 2.5 AWD** CH-Nr. - CH-Nr. 70 -221 kW	**48-123525**	CH.Nr.: XXXXXXXXX5XXXXXXX-> XXXXXXXXX7XXX; Расстояние между крепежными отверстиями передней стойки 75 м; Обязанность, предусмотренная экспертизой VA: Глубина (экспертиза): 25-45 мм; Нагрузка оси до: 1030 кг HA: Глубина (экспертиза): 20-40 мм; Нагрузка оси до: 960 кг

SUBARU IMPREZA Наклонная задняя часть

B16 PSS10	**1.5 Привод на все колеса,** **2.0 Привод на все колеса, 2.5 STI CS400,** **2.5 Привод на все колеса** 01/08 - 79 -294 kW	**48-155830**	тип модели: G3; тип модели: STI; Обязанность, предусмотренная экспертизой VA: Глубина (экспертиза): 20-40 мм; Нагрузка оси до: 1050 кг HA: Глубина (экспертиза): 20-40 мм; Нагрузка оси до: 1040 кг

SUBARU JUSTY III (G3X)

B3	**1.3, 1.5** 09/03 - 69 -73 kW	**36-219742**	**36-219759**	стандартная подвеска
B4	**1.3, 1.5** 09/03 - 69 -73 kW		**19-168784**	стандартная подвеска

SUBARU JUSTY IV

B3	**1.0** 01/07 - 51 kW	**36-219766**	**36-219773**	стандартная подвеска

SUBARU LEGACY II (BD, BG)

B4	**2.0 i 4WD, 2.2 i 4WD** 09/94 - 03/99 85 -96 kW		*22-049285*	без регулируемой подвески

S

Пригодны для			

SUBARU

SUBARU LEGACY II (BD, BG)

B4	**2.5 i 4WD** 06/96 - 03/99 110 kW	*22-048066* *22-048073*	*22-049339*	тип модели: Outback; без регулируемой подвески
B4	**2.5 i 4WD** 06/96 - 03/99 110 kW	*22-048028* *22-048035*	*22-049315* *22-049322*	тип модели: ex. Outback; без регулируемой подвески

SUBARU LEGACY II универсал (BD, BG)

B4	**2.0 i 4WD, 2.2 i 4WD** 02/94 - 12/98 85 -96 kW		*22-049285*	без регулируемой подвески
B4	**2.5 i 4WD** 06/96 - 11/98 110 kW	*22-048028* *22-048035*	*22-049315* *22-049322*	тип модели: ex. Outback; без регулируемой подвески
B4	**2.5 i 4WD** 06/96 - 11/98 110 kW	*22-048066* *22-048073*	*22-049339*	тип модели: Outback; без регулируемой подвески

SUBARU LEGACY III (BE, BH)

B6 Sport	**2.0, 2.5** 10/98 - 08/03 92 -115 kW	*35-101680*	*24-101707*	без регулируемой подвески; не для: Outback
B8	**2.0, 2.5** 10/98 - 08/03 92 -115 kW		*24-029513*	без регулируемой подвески; не для: Outback
B14	**2.0, 2.5** 10/98 - 08/03 92 -115 kW	**47-101746**		без регулируемой подвески; не для: Outback; Обязанность, предусмотренная экспертизой VA: Глубина (экспертиза): 30-50 мм; Нагрузка оси до: 1040 кг HA: Глубина (экспертиза): 30-50 мм; Нагрузка оси до: 1060 кг

SUBARU LEGACY III универсал (BE, BH)

B6 Sport	**2.0, 2.5** 12/98 - 08/03 92 -115 kW	*35-101680*	*24-101707*	без регулируемой подвески; не для: Outback
B8	**2.0** 12/98 - 08/03 92 kW		*24-029513*	без регулируемой подвески; не для: Outback
B14	**2.0, 2.5** 12/98 - 08/03 92 -115 kW	**47-101746**		без регулируемой подвески; не для: Outback; Обязанность, предусмотренная экспертизой VA: Глубина (экспертиза): 50 мм; Нагрузка оси до: 1040 кг HA: Глубина (экспертиза): 50 мм; Нагрузка оси до: 1060 кг

SUBARU LEGACY IV

B4	**2.0, 2.0 D, 2.5, 3.0** 09/03 - 101 -180 kW	**22-165565** **22-165572**	**19-158686**	без регулируемой подвески; Варианты оснащения: BL; не для: Outback
B6 Sport	**2.0, 2.0 D, 2.5, 3.0** 09/03 - 101 -180 kW	**35-118305** **35-118312**	**24-118323**	
B8	**2.0, 2.0 D, 2.5, 3.0** 09/03 - 101 -180 kW	**35-118336** **35-118343**	**24-118354**	

SUBARU LEGACY IV универсал (B13_)

B4	**2.0, 2.0 D, 2.0 Turbo HP AWD, 2.0 Turbo R AWD, 2.5, 2.5 Turbo R, 3.0** 09/03 - 101 -180 kW	**22-165565** **22-165572**	**19-158686**	кроме исполнения для плохих дорог; без регулируемой подвески; Варианты оснащения: BL; не для: Outback
B6 Sport	**2.0, 2.0 D, 2.0 Turbo HP AWD, 2.0 Turbo R AWD, 2.5, 2.5 Turbo R, 3.0** 09/03 - 101 -180 kW	**35-118305** **35-118312**	**24-118323**	кроме исполнения для плохих дорог; тип модели: BP; не для: Outback

S

Пригодны для			

SUBARU

SUBARU LEGACY IV универсал (B13_)

B8	**2.0, 2.0 D, 2.0 Turbo HP AWD, 2.0 Turbo R AWD, 2.5, 2.5 Turbo R, 3.0** 09/03 - 101 -180 kW	**35-118336** **35-118343**	**24-118354**	кроме исполнения для плохих дорог; тип модели: BP; не для: Outback

SUZUKI

SUZUKI ALTO III (EF)

B4	**1.0, 1.3, 1.6** 09/94 - 39 -71 kW	i.V. i.V.	*19-065038*	

SUZUKI ALTO IV (FF)

B3	**1.1** 06/02 - 46 kW	36-219780	36-219797	стандартная подвеска

SUZUKI BALENO (EG)

B3	**1.3 i 16V, 1.6 i 16V** 07/95 - 05/02 63 -72 kW	**36-201259**	36-219452	стандартная подвеска

SUZUKI GRAND VITARA (FT, GT)

B6 Offroad	**1.3, 1.6, 2.0, 2.0 HDI 110, 2.0 TD Intercooler, 2.5 V6 24V** 04/98 - 61 -106 kW	**35-181675**	**24-065184**	

SUZUKI IGNIS (FH)

B3	**1.3** 10/00 - 09/03 61 kW		36-219803	стандартная подвеска
B3	**1.3 4WD** 10/00 - 09/03 61 kW	36-219810	36-219803	стандартная подвеска
B4	**1.3** 10/00 - 09/03 61 kW	22-168467 22-168474	**19-168487**	стандартная подвеска
B4	**1.3 4WD** 10/00 - 09/03 61 kW	22-168467 22-168474	**19-168494**	стандартная подвеска

SUZUKI IGNIS II

B3	**1.3** 09/03 - 69 kW	36-219742	36-219759	стандартная подвеска
B3	**1.5** 09/03 - 73 kW	36-219742	36-219759	стандартная подвеска; механическая КПП
B4	**1.3, 1.3 4x4, 1.3 DDiS, 1.5, 1.5 4x4** 09/03 - 51 -73 kW	i.V. i.V.	**19-168784**	стандартная подвеска

SUZUKI JIMNY (FJ)

B6 Offroad	**0.7, 0.7 4x4, 1.0, 1.3 4x4, 1.3 16V, 1.3 16V 4WD, 1.3 16V 4x4, 1.5 DDiS 4WD, 1.5 DDiS 4x4, 1.6 VVT** 09/98 - 39 -76 kW	**24-193382**	**24-193399**	

SUZUKI LIANA (ER)

B4	**1.3, 1.6, 1.6 4WD** 03/02 - 66 -78 kW	**22-212986** **22-212993**	**22-213686** **22-213693**	стандартная подвеска

S

Пригодны для			

SUZUKI

SUZUKI LJ 80

B4	**0.8** 01/80 - 12/81 29 kW	**19-028774**		
B6 Offroad	**0.8** 01/80 - 12/81 29 kW	*24-003100*	**24-003209**	

SUZUKI SAMURAI (SJ)

B4	**1.0, 1.3** 11/88 - 12/90 33 -51 kW	**19-028774**	**19-028781**	
B6 Offroad	**1.0** 11/88 - 33 kW	*24-003100*	*24-004374*	
B6 Offroad	**1.3** 11/88 - 12/90 44 -51 kW	**24-012157**	**24-012164**	

SUZUKI SJ 410

B4	**1.0** 09/81 - 12/87 33 kW	**19-028774**		
B6 Offroad	**1.0** 09/81 - 12/87 33 kW	*24-003100*	*24-004374*	

SUZUKI SJ 410 Cabrio

B4	**1.0** 09/81 - 12/87 33 kW	**19-028774**		
B6 Offroad	**1.0** 09/81 - 12/87 33 kW	*24-003100*	*24-004374*	

SUZUKI SJ 413

B4	**1.3** 09/84 - 12/87 44 -47 kW	**19-028774**		
B6 Offroad	**1.3** 09/84 - 12/87 44 -47 kW	*24-003100*	*24-004374*	
B6 Offroad	**1.3** 01/88 - 08/90 44 -47 kW	**24-012157**	**24-012164**	

SUZUKI SPLASH

B4	**1.0, 1.2, 1.3 CDTI** 01/08 - 48 -63 kW	**22-166722** **22-166739**	**19-156545**	

SUZUKI SX4 (GY)

B4	**1.6 VVT 4x4, 1.9 DDiS 4x4** 06/06 - 79 -88 kW	i.V. i.V.	**19-170428**	

SUZUKI SWIFT II Наклонная задняя часть (EA, MA)

B3	**1.0, 1.0 i** 03/89 - 12/92 37 -39 kW	**36-219384**		стандартная подвеска
B3	**1.0, 1.0 i** 01/93 - 05/01 37 -39 kW	**36-219391**		стандартная подвеска; механическая КПП
B3	**1.0, 1.0 i** 01/93 - 05/01 37 -39 kW	**36-219360**		стандартная подвеска; АКПП
B3	**1.0, 1.0 i, 1.3** 03/89 - 05/01 37 -50 kW	**36-219407**	**36-219421**	стандартная подвеска; страна выпуска автомобиля: Венгрия

S

Пригодны для			
SUZUKI			
SUZUKI SWIFT II Наклонная задняя часть (EA, MA)			
B3	**1.0, 1.0 i, 1.3** 03/89 - 12/92 37 -50 kW	36-219414	стандартная подвеска; Число дверей: 3
B3	**1.0, 1.0 i, 1.3** 03/89 - 12/92 37 -50 kW	**36-200986**	стандартная подвеска; Число дверей: 5
B3	**1.0, 1.0 i** 01/93 - 05/01 37 -39 kW	**36-200870**	стандартная подвеска
B3	**1.0 i** 03/89 - 12/91 40 kW	36-219384	стандартная подвеска
B3	**1.0 i** 03/89 - 12/91 40 kW	36-219414	стандартная подвеска; Число дверей: 3
B3	**1.0 i** 03/89 - 12/91 40 kW	**36-200986**	стандартная подвеска; Число дверей: 5
B3	**1.3** 03/89 - 12/92 50 kW	36-219384	стандартная подвеска; механическая КПП
B3	**1.3** 01/93 - 05/01 50 kW	36-219360	стандартная подвеска
B3	**1.3** 01/93 - 05/01 50 kW	**36-200870**	стандартная подвеска; Число дверей: 3
B3	**1.3** 01/93 - 05/01 50 kW	36-219438	стандартная подвеска; Число дверей: 5
B3	**1.3** 03/89 - 12/91 52 kW	36-219384	стандартная подвеска; механическая КПП
B3	**1.3** 03/89 - 12/91 52 kW	36-219414	стандартная подвеска; Число дверей: 3; механическая КПП
B3	**1.3** 03/89 - 12/91 52 kW	**36-200870**	стандартная подвеска; Число дверей: 3; АКПП
B3	**1.3** 03/89 - 12/91 52 kW	**36-200986**	стандартная подвеска; Число дверей: 5
B3	**1.3 GTi** 03/89 - 05/01 74 kW	36-219377	**36-200870** стандартная подвеска; Число дверей: 3
SUZUKI SWIFT II седан (AH, AJ)			
B3	**1.3** 03/89 - CH-Nr. 50 -52 kW	36-219384	**36-200986** -> CH.Nr.: 00107571; стандартная подвеска
B3	**1.3** CH-Nr. - 05/01 50 -52 kW	36-219377	**36-200986** CH.Nr.: 00107572 ->; стандартная подвеска
B4	**1.3, 1.6** 01/91 - 05/01 50 -70 kW	*22-048103* *22-048110*	
B4	**1.6 i** 01/90 - 05/01 68 kW	*22-048103* *22-048110*	
SUZUKI SWIFT кабрио (SF413)			
B3	**1.3** 09/91 - 10/96 50 kW	36-219360	**36-200870** стандартная подвеска; механическая КПП
B3	**1.3** 09/91 - 10/96 50 kW	36-219377	**36-200870** стандартная подвеска; АКПП
B4	**1.3** 09/91 - 10/96 50 kW	*22-048103* *22-048110*	

S

Пригодны для			
SUZUKI			
SUZUKI SWIFT III (SG)			
B4 **1.3, 1.3 DDiS, 1.5, 1.6** 02/05 - 51 -92 kW	**22-166722** **22-166739**	**19-156545**	
B6 Sport **1.3, 1.3 DDiS, 1.5, 1.6** 02/05 - 51 -92 kW	22-222121 22-222138	24-222143	
B14 **1.3, 1.3 DDiS, 1.5, 1.6** 02/05 - 51 -92 kW	**47-167551**		Обязанность, предусмотренная экспертизой VA: Глубина (экспертиза): 10-30 мм; Нагрузка оси до: 830 кг HA: Глубина (экспертиза): 0-20 мм; Нагрузка оси до: 830 кг
SUZUKI SWIFT IV			
B14 **1.2, 1.3 DDiS, 1.4, 1.6** 10/10 - 55 -100 kW	47-218871		Обязанность, предусмотренная экспертизой VA: Глубина (экспертиза): 30-50 мм HA: Глубина (экспертиза): 30-50 мм
SUZUKI VITARA (ET, TA)			
B3 **1.6, 1.6 16V** 07/88 - 03/98 59 -71 kW	**36-201488**		стандартная подвеска; Число дверей: 3
B3 **1.6, 1.6 16V, 2.0 TD Intercooler** 07/88 - 03/98 59 -71 kW	36-219445	**36-201242**	стандартная подвеска; Число дверей: 5
B3 **2.0 TD** 12/94 - 03/98 52 kW	36-219445		стандартная подвеска; Число дверей: 3
B3 **2.0 TD, 2.0 V6 24V, 2.5 V6 24V** 12/94 - 03/98 52 -118 kW	**36-200948**	**36-201242**	стандартная подвеска; Число дверей: 5
B4 **1.6, 1.6 16V** 07/88 - 03/98 59 -71 kW		**19-028798**	
B4 **2.0 16V** 12/96 - 03/98 97 kW	*22-048141*	**19-028798**	
B4 **2.0 V6 24V** 01/96 - 03/98 100 kW	*22-048141*	**19-028798**	
B4 **1.9 D, 2.0 TD, 2.0 TD Intercooler** 01/96 - 03/98 50 -64 kW	*22-048141*	**19-028798**	
B6 Offroad **1.6, 1.6 16V, 1.9 D, 2.0 16V, 2.0 TD, 2.0 TD Intercooler, 2.0 V6 24V, 2.5 V6 24V** 07/88 - 03/98 50 -118 kW	**35-003991**	**24-015882**	
SUZUKI VITARA Cabrio (ET, TA)			
B3 **1.6, 1.6 16V, 1.6 i 16V, 1.6 i 16V 4x4** 07/88 - 59 -71 kW	**36-201488**		стандартная подвеска
B4 **1.6** 07/88 - 01/95 59 kW		**19-028798**	
B4 **1.6 16V** 07/90 - 12/95 71 kW		**19-028798**	
B4 **1.6 16V** 01/96 - 03/99 71 kW	*22-048141*	**19-028798**	
B4 **1.9 D, 2.0 16V** 01/95 - 03/99 50 -97 kW	*22-048141*	**19-028798**	
B6 Offroad **1.6, 1.6 16V, 1.9 D, 2.0 16V** 07/88 - 03/99 50 -97 kW	**35-003991**	**24-015882**	

S

Пригодны для			

SUZUKI

SUZUKI WAGON R+ (EM)

B8	**1.0, 1.2, 1.2 4WD, 1.0, 1.2** 02/98 - 44 -59 kW		*24-067966*	

SUZUKI WAGON R+ (MM)

B4	**1.3, 1.3 DDiS** 05/00 - 51 -69 kW		**19-168784**	стандартная подвеска; тип модели: RB413 : MA53

SUZUKI X-90 (EL)

B4	**1.6 i 16V, 1.6 i 16V 4x4** 09/95 - 71 kW	*22-048141*	**19-028798**	с АБС
B6 Offroad	**1.6 i 16V, 1.6 i 16V 4x4** 09/95 - 71 kW	**35-003991**	**24-015882**	

TOFAS

TOFAS SAHIN седан

B4	**1.4 Mirafiori, 1.6 IE, 1.6 S** 01/80 - 12/03 51 -63 kW		*19-019291*	

TOFAS DOGAN

B4	**1.6, 1.6 i.e, 1.6 IE** 01/76 - 07/02 59 -66 kW		*19-019291*	

TOYOTA

TOYOTA AURIS

B3	**1.33 Dual-VVTi, 1.4 VVTi** 03/07 - 71 -74 kW	**36-215744**	**36-215775**	стандартная подвеска
B3	**1.33 Dual-VVTi, 1.4 VVTi** 03/07 - 71 -74 kW		36-215782	стандартная подвеска; Усиленное оснащение .
B3	**1.4 D-4D, 1.6, 1.6 VVTi, 1.8, 1.8 VVTi** 10/06 - 66 -108 kW	**36-215751**	**36-215775**	стандартная подвеска
B3	**1.4 D-4D, 1.6, 1.6 VVTi, 1.8, 1.8 VVTi** 10/06 - 66 -108 kW	36-215768	36-215782	стандартная подвеска; Усиленное оснащение .
B3	**2.0 D-4D** 03/07 - 93 kW	36-215768	**36-215775**	стандартная подвеска
B3	**2.0 D-4D** 03/07 - 93 kW		36-215782	стандартная подвеска; Усиленное оснащение .
B4	**1.33 Dual-VVTi, 1.4 D-4D, 1.4 VVTi, 1.6, 1.6 VVTi, 1.8, 1.8 VVTi, 2.0 D-4D, 2.2 D** 03/07 - 66 -130 kW	**22-168337** **22-168344**	**19-168210**	стандартная подвеска

TOYOTA AVENSIS Liftback (_T22_)

B4	**1.6, 1.8, 1.9 D, 2.0, 2.0 D, 2.0 D-4D, 2.0 TD** 09/97 - 02/03 61 -94 kW		*22-049636*	

TOYOTA AVENSIS Station Wagon (_T22_)

B4	**1.6, 1.8, 1.9 D, 2.0, 2.0 D-4D, 2.0 TD** 09/97 - 02/03 61 -94 kW		*22-049636*	

S
T

Пригодны для			

TOYOTA

TOYOTA AVENSIS VERSO (AC_)

B4	**2.0 D4-D, 2.0 VVT-i** 08/01 - 85 -110 kW	i.V. i.V.	**19-166452**	стандартная подвеска

TOYOTA AVENSIS (T25)

B4	**1.6 VVT-i, 1.8, 2.0, 2.0 D-4D, 2.2 D-4D, 2.2 D-CAT, 2.2 TD, 2.4** 04/03 - 74 -130 kW	**22-156358** **22-156365**		

TOYOTA AVENSIS седан (T25)

B4	**1.6 VVT-i, 1.8, 2.0, 2.0 D-4D, 2.2 D-4D, 2.2 D-CAT, 2.2 TD, 2.4** 04/03 - 74 -130 kW	**22-156358** **22-156365**		

TOYOTA AVENSIS универсал (T25)

B4	**1.6 VVT-i, 1.8, 2.0, 2.0 D-4D, 2.2 D-4D, 2.2 D-CAT, 2.2 TD, 2.4** 04/03 - 74 -130 kW	**22-156358** **22-156365**		

TOYOTA AVENSIS (_T22_)

B4	**1.6, 1.8, 1.9 D, 2.0, 2.0 D, 2.0 D-4D, 2.0 TD** 09/97 - 02/03 61 -94 kW		*22-049636*	

TOYOTA AYGO (B10)

B3	**1.0** 07/05 - 50 kW	**36-200665**	**36-200535**	стандартная подвеска
B3	**1.0** 07/05 - 50 kW	**36-200832**	**36-200535**	стандартная подвеска; Усиленное оснащение .
B3	**1.4 HDi** 07/05 - 40 kW	**36-200832**	**36-200535**	стандартная подвеска
B4	**1.0, 1.4 HDi** 07/05 - 40 -50 kW	**22-146809** **22-146816**	**19-147659**	

TOYOTA CAMRY (_V1_)

B4	**2.2, 2.5, 3.0** 06/91 - 08/94 100 -138 kW		*22-049582* *22-049599*	
B4	**2.2** 08/94 - 08/96 100 kW	*22-048325* *22-048332*	*22-049582* *22-049599*	
B4	**2.5, 3.0** 08/94 - 08/96 129 -138 kW	*22-048325* *22-048332*	*22-049582* *22-049599*	

TOYOTA CAMRY Station Wagon (_V10)

B4	**2.2, 3.0** 03/92 - 08/94 100 -138 kW		*22-049582* *22-049599*	
B4	**2.2** 08/94 - 07/96 100 kW	*22-048325* *22-048332*	*22-049582* *22-049599*	
B4	**3.0** 08/94 - 07/96 138 kW	*22-048325* *22-048332*	*22-049582* *22-049599*	

TOYOTA CAMRY (_V30)

B4	**2.4 VVT-i, 3.0 V6** 11/01 - 01/06 112 -137 kW	**22-165978** **22-165985**	**22-165381** **22-165398**	стандартная подвеска

T

Пригодны для			
TOYOTA			
TOYOTA CARINA (TA1_)			
B4 **1.6** 10/75 - 03/78 55 -63 kW	*21-030567*	*19-019437*	
B6 Sport **1.6** 10/75 - 03/78 55 -63 kW		**24-003193**	
TOYOTA CARINA (TA4L, TA6_L)			
B4 **1.6, 1.8, 1.8 D** 01/78 - 02/87 48 -63 kW	*21-030567*	*19-019598*	
TOYOTA CARINA Station Wagon (TA4K, TA6K)			
B4 **1.6, 1.8, 1.8 D** 04/78 - 09/83 48 -57 kW	*21-030567*	*19-019598*	
TOYOTA CARINA II (_T15_)			
B4 **1.6** 10/83 - 11/87 55 -63 kW	*21-031090*	*22-181459* *22-044587*	
B4 **1.8 GLI, 2.0 D** 10/83 - 05/88 50 -74 kW		*22-181459* *22-044587*	
TOYOTA CARINA II (_T17_)			
B4 **1.6** 12/87 - 03/92 66 -75 kW	*21-031366*	*22-049407*	
B4 **2.0 GLI** 12/87 - 03/92 89 kW	*21-031397*	*22-049483* *22-049490*	
B4 **2.0 D** 03/88 - 06/93 54 kW	*21-031397*	*22-049407*	
TOYOTA CARINA II седан (_T17_)			
B4 **1.6** 12/87 - 03/92 66 -75 kW	*21-031366*	*22-049407*	
B4 **2.0 GLI** 12/87 - 03/92 89 kW	*21-031397*	*22-049483* *22-049490*	
B4 **2.0 D** 03/88 - 06/93 54 kW	*21-031397*	*22-049407*	
TOYOTA CARINA II Station Wagon (_T17_)			
B4 **1.6** 12/87 - 03/92 66 -75 kW	*21-031366*	*22-049407*	
B4 **2.0** 12/87 - 04/92 89 kW	*21-031397*	*22-049483* *22-049490*	
B4 **2.0 D** 12/87 - 01/92 54 kW	*21-031397*	*22-049407*	
TOYOTA CARINA E (_T19_)			
B4 **1.6, 1.6 16V** CH-Nr. - 01/96 73 -85 kW	*22-048318*	*22-059543* *22-059550*	CH.Nr.: SB... ->; не для Ирландия; страна выпуска автомобиля: Великобритания
B4 **1.6, 1.6 16V, 1.6 GLI** 01/96 - 09/97 73 -85 kW	*22-048318*		CH.Nr.: SB... ->; страна выпуска автомобиля: Великобритания
B4 **1.6, 1.6 16V, 1.6 GLI** CH-Nr. - 09/97 73 -85 kW	**22-048202** **22-048219**		CH.Nr.: JT... ->; кроме исполнения для плохих дорог; страна выпуска автомобиля: Япония

T

Пригодны для			

TOYOTA

TOYOTA CARINA E (_T19_)

B4	**1.6, 1.6 16V, 1.6 GLI** CH-Nr. - 09/97 73 -85 kW	**22-048202** **22-048219**	*22-049445* *22-049452*	CH.Nr.: JT... ->; исполнение для плохих дорог; страна выпуска автомобиля: Япония
B4	**1.6 GLI** CH-Nr. - 08/93 79 kW	**22-048202** **22-048219**		CH.Nr.: SB... ->; не для Ирландия; страна выпуска автомобиля: Великобритания
B4	**1.6 GLI** CH-Nr. - 08/93 79 kW	**22-048202** **22-048219**	*22-049445* *22-049452*	CH.Nr.: SB... ->; для Ирландия; страна выпуска автомобиля: Великобритания
B4	**1.6 GLI** 08/93 - 01/96 79 kW	*22-048318*	*22-059543* *22-059550*	CH.Nr.: SB... ->; не для Ирландия; страна выпуска автомобиля: Великобритания
B4	**1.6 GLI** 08/93 - 01/96 79 kW	*22-048318*		CH.Nr.: SB... ->; для Ирландия; страна выпуска автомобиля: Великобритания
B4	**1.8** CH-Nr. - 01/96 79 kW	*22-048318*		CH.Nr.: SB... ->; для Ирландия; страна выпуска автомобиля: Великобритания
B4	**1.8** CH-Nr. - 01/96 79 kW	*22-048318*	*22-059543* *22-059550*	CH.Nr.: SB... ->; не для Ирландия; страна выпуска автомобиля: Великобритания
B4	**1.8** 01/96 - 09/97 79 kW	*22-048318*		CH.Nr.: SB... ->; страна выпуска автомобиля: Великобритания
B4	**2.0 GLI, 2.0 i** CH-Nr. - 01/96 93 -98 kW	*22-048318*	*22-059543* *22-059550*	CH.Nr.: SB... ->; не для Ирландия; страна выпуска автомобиля: Великобритания
B4	**2.0 GLI, 2.0 i** CH-Nr. - 01/96 93 -98 kW	*22-048318*		CH.Nr.: SB... ->; для Ирландия; страна выпуска автомобиля: Великобритания
B4	**2.0 GLI, 2.0 i** 01/96 - 09/97 93 -98 kW	*22-048318*		CH.Nr.: SB... ->; страна выпуска автомобиля: Великобритания
B4	**2.0 GLI, 2.0 i** CH-Nr. - 09/97 93 -98 kW	*21-031410*	*22-059543* *22-059550*	CH.Nr.: JT... ->; кроме исполнения для плохих дорог; страна выпуска автомобиля: Япония
B4	**2.0 GLI, 2.0 i** CH-Nr. - 09/97 93 -98 kW	*21-031410*		CH.Nr.: JT... ->; исполнение для плохих дорог; страна выпуска автомобиля: Япония
B4	**2.0 GTi, 2.0 GTi 16V** 04/92 - 09/97 116 -129 kW		*22-059543* *22-059550*	
B4	**2.0 D** CH-Nr. - 01/96 54 kW	*22-048318*	*22-059543* *22-059550*	CH.Nr.: SB... ->; не для Ирландия; страна выпуска автомобиля: Великобритания
B4	**2.0 D** CH-Nr. - 01/96 54 kW	*22-048318*		CH.Nr.: SB... ->; для Ирландия; страна выпуска автомобиля: Великобритания
B4	**2.0 D** 01/96 - 01/96 54 kW	*22-048318*		CH.Nr.: SB... ->; страна выпуска автомобиля: Великобритания
B4	**2.0 D** CH-Nr. - 01/96 54 kW	*21-031410*		CH.Nr.: JT... ->; кроме исполнения для плохих дорог; страна выпуска автомобиля: Япония
B4	**2.0 D** CH-Nr. - 01/96 54 kW	*21-031410*	*22-049445* *22-049452*	CH.Nr.: JT... ->; исполнение для плохих дорог; страна выпуска автомобиля: Япония
B4	**2.0 TD** CH-Nr. - 09/97 61 kW	*22-048318*		CH.Nr.: SB... ->; страна выпуска автомобиля: Великобритания
B4	**2.0 TD** CH-Nr. - 09/97 61 kW	*21-031410*		CH.Nr.: JT... ->; кроме исполнения для плохих дорог; страна выпуска автомобиля: Япония
B4	**2.0 TD** CH-Nr. - 09/97 61 kW	*21-031410*	*22-049445* *22-049452*	CH.Nr.: JT... ->; исполнение для плохих дорог; страна выпуска автомобиля: Япония

TOYOTA CARINA E седан (_T19_)

B4	**1.6, 1.6 16V** CH-Nr. - 01/96 73 -85 kW	*22-048318*	*22-059543* *22-059550*	CH.Nr.: SB... ->; не для Ирландия; страна выпуска автомобиля: Великобритания

Пригодны для				
TOYOTA				
TOYOTA CARINA E седан (_T19_)				
B4	**1.6, 1.6 16V** CH-Nr. - 01/96 73 -85 kW	*22-048318*		CH.Nr.: SB... ->; для Ирландия; страна выпуска автомобиля: Великобритания
B4	**1.6, 1.6 16V** 01/96 - 09/97 73 -85 kW	*22-048318*		CH.Nr.: SB... ->; страна выпуска автомобиля: Великобритания
B4	**1.6, 1.6 16V** CH-Nr. - 09/97 73 -85 kW	**22-048202** **22-048219**	*22-049445* *22-049452*	CH.Nr.: JT... ->; исполнение для плохих дорог; страна выпуска автомобиля: Япония
B4	**1.6, 1.6 16V** CH-Nr. - 09/97 73 -85 kW	**22-048202** **22-048219**		CH.Nr.: JT... ->; кроме исполнения для плохих дорог; страна выпуска автомобиля: Япония
B4	**1.6** CH-Nr. - 08/93 79 kW	**22-048202** **22-048219**		CH.Nr.: SB... ->; не для Ирландия; страна выпуска автомобиля: Великобритания
B4	**1.6** CH-Nr. - 08/93 79 kW	**22-048202** **22-048219**	*22-049445* *22-049452*	CH.Nr.: SB... ->; для Ирландия; страна выпуска автомобиля: Великобритания
B4	**1.6** 08/93 - 01/96 79 kW	*22-048318*	*22-059543* *22-059550*	CH.Nr.: SB... ->; не для Ирландия; страна выпуска автомобиля: Великобритания
B4	**1.6** 08/93 - 01/96 79 kW	*22-048318*		CH.Nr.: SB... ->; для Ирландия; страна выпуска автомобиля: Великобритания
B4	**1.8 i 16V** CH-Nr. - 01/96 79 kW	*22-048318*	*22-059543* *22-059550*	CH.Nr.: SB... ->; не для Ирландия; страна выпуска автомобиля: Великобритания
B4	**1.8 i 16V** CH-Nr. - 01/96 79 kW	*22-048318*		CH.Nr.: SB... ->; для Ирландия; страна выпуска автомобиля: Великобритания
B4	**1.8 i 16V** 01/96 - 09/97 79 kW	*22-048318*		CH.Nr.: SB... ->; страна выпуска автомобиля: Великобритания
B4	**2.0, 2.0 i** CH-Nr. - 01/96 93 -98 kW	*22-048318*	*22-059543* *22-059550*	CH.Nr.: SB... ->; не для Ирландия; страна выпуска автомобиля: Великобритания
B4	**2.0, 2.0 i** CH-Nr. - 01/96 93 -98 kW	*22-048318*		CH.Nr.: SB... ->; для Ирландия; страна выпуска автомобиля: Великобритания
B4	**2.0, 2.0 i** 01/96 - 09/97 93 -98 kW	*22-048318*		CH.Nr.: SB... ->; страна выпуска автомобиля: Великобритания
B4	**2.0, 2.0 i** CH-Nr. - 09/97 93 -98 kW	*21-031410*	*22-059543* *22-059550*	CH.Nr.: JT... ->; кроме исполнения для плохих дорог; страна выпуска автомобиля: Япония
B4	**2.0, 2.0 i** CH-Nr. - 09/97 93 -98 kW	*21-031410*		CH.Nr.: JT... ->; исполнение для плохих дорог; страна выпуска автомобиля: Япония
B4	**2.0 D** CH-Nr. - 01/96 54 kW	*22-048318*	*22-059543* *22-059550*	CH.Nr.: SB... ->; не для Ирландия; страна выпуска автомобиля: Великобритания
B4	**2.0 D** CH-Nr. - 01/96 54 kW	*22-048318*		CH.Nr.: SB... ->; для Ирландия; страна выпуска автомобиля: Великобритания
B4	**2.0 D** 01/96 - 01/96 54 kW	*22-048318*		CH.Nr.: SB... ->; страна выпуска автомобиля: Великобритания
B4	**2.0 D** CH-Nr. - 01/96 54 kW	*21-031410*		CH.Nr.: JT… ->; кроме исполнения для плохих дорог; страна выпуска автомобиля: Япония
B4	**2.0 D** CH-Nr. - 01/96 54 kW	*21-031410*	*22-049445* *22-049452*	CH.Nr.: JT... ->; исполнение для плохих дорог; страна выпуска автомобиля: Япония
B4	**2.0 TD** CH-Nr. - 01/96 61 kW	*22-048318*	*22-059543* *22-059550*	CH.Nr.: SB... ->; не для Ирландия; страна выпуска автомобиля: Великобритания
B4	**2.0 TD** CH-Nr. - 01/96 61 kW	*22-048318*		CH.Nr.: SB... ->; для Ирландия; страна выпуска автомобиля: Великобритания
B4	**2.0 TD** 01/96 - 09/97 61 kW	*22-048318*		CH.Nr.: SB... ->; страна выпуска автомобиля: Великобритания

T

Пригодны для			

TOYOTA

TOYOTA CARINA E седан (_T19_)

B4	**2.0 TD** CH-Nr. - 09/97 61 kW	*21-031410*		CH.Nr.: JT... ->; кроме исполнения для плохих дорог; страна выпуска автомобиля: Япония
B4	**2.0 TD** CH-Nr. - 09/97 61 kW	*21-031410*	*22-049445* *22-049452*	CH.Nr.: JT... ->; исполнение для плохих дорог; страна выпуска автомобиля: Япония

TOYOTA CARINA E Sportswagon (_T19_)

B4	**1.6, 1.6 GLI, 1.6 i** CH-Nr. - 09/97 73 -85 kW	*22-048318*		CH.Nr.: SB... ->; страна выпуска автомобиля: Великобритания
B4	**1.6, 1.6 GLI, 1.6 i** CH-Nr. - 09/97 73 -85 kW	**22-048202** **22-048219**	*22-049445* *22-049452*	CH.Nr.: JT... ->; страна выпуска автомобиля: Япония
B4	**1.8 i** CH-Nr. - 09/97 79 kW	*22-048318*		CH.Nr.: SB... ->; страна выпуска автомобиля: Великобритания
B4	**1.8 i** CH-Nr. - 09/97 79 kW	**22-048202** **22-048219**	*22-049445* *22-049452*	CH.Nr.: JT.. ->; страна выпуска автомобиля: Япония
B4	**2.0 GLI, 2.0 i** CH-Nr. - 09/97 93 -98 kW	*22-048318*		CH.Nr.: SB... ->; страна выпуска автомобиля: Великобритания
B4	**2.0 GLI, 2.0 i** CH-Nr. - 09/97 93 -98 kW	*21-031410*		CH.Nr.: JT... ->; страна выпуска автомобиля: Япония
B4	**2.0 D, 2.0 TD** CH-Nr. - 09/97 54 -61 kW	*21-031410*	*22-049445* *22-049452*	CH.Nr.: JT… ->; страна выпуска автомобиля: Япония
B4	**2.0 D** CH-Nr. - 01/96 54 kW	*22-048318*		CH.Nr.: SB... ->; страна выпуска автомобиля: Великобритания
B4	**2.0 TD** CH-Nr. - 09/97 61 kW	*22-048318*		CH.Nr.: SB... ->; страна выпуска автомобиля: Великобритания

TOYOTA CELICA (TA2)

B4	**1.6 LT, 2.0** 10/75 - 03/78 55 -63 kW	*21-030567*	*19-019437*	
B4	**1.6, 1.6 GT, 1.6 LT, 1.6 ST** 11/71 - 09/75 58 -79 kW		*19-019437*	
B4	**1.6, 1.6 GT, 1.6 LT, 1.6 ST** 10/75 - 03/78 58 -79 kW	*21-030567*	*19-019437*	
B6 Sport	**1.6, 1.6 GT, 1.6 LT, 1.6 ST, 2.0** 11/71 - 07/77 55 -79 kW		**24-003193**	

TOYOTA CELICA (TA60, RA40, RA6_)

B4	**1.6 ST** 08/77 - 08/85 63 kW	*21-030567*	*19-019598*	колесный диск: 13"
B4	**1.6 ST** 08/77 - 08/85 63 kW	*21-030383*	*19-019598*	колесный диск: 14"
B4	**1.6 ST, 2.0 XT** 02/79 - 07/85 65 -66 kW	*21-030383*	*19-019598*	
B4	**2.0 GT, 2.0 XT** 02/78 - 08/85 77 -90 kW	*21-030383*		

TOYOTA CELICA купе (TA4C, TA60)

B4	**1.6 GT, 1.6 LT, 1.6 ST** 04/78 - 08/83 55 -81 kW	*21-030383*		

T

Пригодны для			

TOYOTA

TOYOTA CELICA купе (RA6)

B4	**1.6, 2.0** 01/82 - 10/86 77 -91 kW	*21-030383* **11-101918** SP		

TOYOTA CELICA Наклонная задняя часть (T16)

B3	**2.0 GT, 2.0, 2.0 GT** 08/85 - 08/90 103 -110 kW	**36-161195**		стандартная подвеска

TOYOTA CELICA купе (_T18_)

B4	**1.6 STI, 2.0 GTi** 10/89 - 01/94 77 -115 kW		*22-049506* *22-049513*	
B6 Sport	**2.0 Turbo 4WD** 10/89 - 01/94 150 -153 kW	**34-003527**		

TOYOTA CELICA кабрио (_T18_)

B4	**2.0 GTi** 05/91 - 01/94 115 kW		*22-049506* *22-049513*	

TOYOTA CELICA (_T20_)

B4	**1.8 i 16V** 11/93 - 11/99 85 kW	*21-031434*		VA: Только для винтовых подвесок

TOYOTA CELICA кабрио (_T20_)

B4	**2.0 i 16V** 04/96 - 11/99 125 kW	*21-031434*		VA: Только для винтовых подвесок

TOYOTA COROLLA Наклонная задняя часть (KE, TE)

B4	**1.2** 09/76 - 01/80 40 kW		*19-020037*	
B4	**1.6** 09/76 - 01/80 54 -62 kW	*21-030383*	*19-020037*	
B6 Sport	**1.2, 1.6** 09/76 - 01/80 40 -62 kW	**34-000748**	*24-003162*	тип модели: KE
B6 Sport	**1.2** 09/76 - 01/80 40 kW	**34-000779**	*24-003162*	тип модели: TE

TOYOTA COROLLA (KE)

B4	**1.2** 10/72 - 12/80 40 -43 kW		*19-020037*	
B6 Sport	**1.2** 10/72 - 12/80 40 -43 kW	**34-000748**	*24-003162*	
B6 Sport	**1.2** 08/74 - 12/80 40 kW		**24-003179**	тип модели: Rennen

TOYOTA COROLLA Combi (KE)

B4	**1.2** 07/75 - 01/80 40 kW		*19-020037*	
B6 Sport	**1.2** 07/75 - 01/80 40 kW	**34-000748**	*24-003162*	

T

Пригодны для			

TOYOTA

TOYOTA COROLLA купе (KE)

B4	**1.2** 07/75 - 01/80 40 kW		*19-020037*	
B6 Sport	**1.2** 07/75 - 01/80 40 kW	**34-000748**	*24-003162*	

TOYOTA COROLLA Наклонная задняя часть (_E7_)

B4	**1.3** 09/79 - 05/83 44 -48 kW		*19-019598*	
B4	**1.6, 1.6 GT** 09/79 - 09/83 54 -81 kW	*21-030383*	*19-019598*	
B4	**1.8 D** 01/83 - 09/83 48 kW	*21-030383*	*19-019598*	
B6 Sport	**1.3** 09/79 - 05/83 44 -48 kW		**24-003193**	
B6 Sport	**1.6, 1.6 GT, 1.8 D** 09/79 - 09/83 48 -81 kW	**34-000984**	**24-003193**	

TOYOTA COROLLA (_E7_)

B4	**1.3** 09/79 - 06/83 44 -48 kW		*19-019598*	
B4	**1.6** 10/82 - 09/83 55 kW	*21-030383*	*19-019598*	
B4	**1.8 D** 01/83 - 09/83 43 kW	*21-030383*	*19-019598*	
B6 Sport	**1.3** 09/79 - 06/83 44 -48 kW		**24-003193**	
B6 Sport	**1.6, 1.8 D** 10/82 - 09/83 43 -55 kW	**34-000984**	**24-003193**	

TOYOTA COROLLA Station Wagon (_E7_)

B4	**1.3, 1.8 D** 12/79 - 08/87 44 -48 kW	*21-030383*		

TOYOTA COROLLA Liftback (_E8_)

B3	**1.3, 1.6, 1.8 D** 06/83 - 08/87 43 -85 kW	**36-202768**	**36-202744**	стандартная подвеска

TOYOTA COROLLA FX Compact (E8B)

B3	**1.3, 1.6, 1.6 GT 16V, 1.8 D** 01/85 - 05/88 43 -89 kW	**36-202768**	**36-202744**	стандартная подвеска

TOYOTA COROLLA (_E8_)

B3	**1.3, 1.6, 1.8 D** 06/83 - 05/88 43 -62 kW	**36-202768**	**36-202744**	стандартная подвеска

TOYOTA COROLLA купе (AE86)

B3	**1.5 L, 1.6 16V, 1.6 GT 16V,** **1.6 GTi Twin Cam, 1.6 SR, 1.6 SR 16V** 05/83 - 07/87 57 -96 kW	**36-202768**	**36-202744**	стандартная подвеска

T

Пригодны для			

TOYOTA

TOYOTA COROLLA купе (AE86)

B6 Sport	**1.5 L, 1.6 16V, 1.6 GT 16V, 1.6 GTi Twin Cam, 1.6 SR, 1.6 SR 16V** 05/83 - 07/87 57 -96 kW	**34-000984**	**24-003193**	
B6 Sport	**1.5 L, 1.6 16V, 1.6 GT 16V, 1.6 GTi Twin Cam, 1.6 SR, 1.6 SR 16V** 05/83 - 07/87 57 -96 kW		**24-001540**	тип модели: Rennen НА: Более тугая регулировка (настройка)

TOYOTA COROLLA Liftback (_E9_)

B3	**1.3 i** 08/87 - 04/92 55 kW	**36-161638**	**36-161133**	стандартная подвеска
B3	**1.6, 1.6 GTI, 1.8 D** 07/87 - 06/93 47 -92 kW	**36-161614**	**36-161133**	стандартная подвеска
B4	**1.3, 1.3 i** 07/87 - 04/92 55 -60 kW	*21-031380*	*22-049384* *22-049391*	исполнение для плохих дорог
B4	**1.3, 1.3 i** 07/87 - 04/92 55 -60 kW	*21-031359*	*22-049384* *22-049391*	кроме исполнения для плохих дорог
B4	**1.5, 1.6** 08/87 - 04/92 52 -92 kW	*21-031359*	*22-049384* *22-049391*	кроме исполнения для плохих дорог
B4	**1.6 GTI** 07/87 - 06/93 92 kW	*21-031373*	*22-049384* *22-049391*	
B4	**1.8 D** 08/87 - 04/92 47 -49 kW	*21-031373*	*22-049384* *22-049391*	кроме исполнения для плохих дорог

TOYOTA COROLLA Compact (_E9_)

B3	**1.3, 1.3 i** 08/87 - 04/92 55 kW	**36-161638**	**36-161133**	стандартная подвеска
B3	**1.6, 1.6 GTi, 1.8 D** 08/87 - 04/92 47 -85 kW	**36-161614**	**36-161133**	стандартная подвеска
B4	**1.3, 1.3 i** 08/87 - 04/92 55 kW	*21-031380*	*22-049384* *22-049391*	исполнение для плохих дорог
B4	**1.3, 1.3 i** 08/87 - 04/92 55 kW	*21-031359*	*22-049384* *22-049391*	кроме исполнения для плохих дорог
B4	**1.6, 1.6 GTi** 08/87 - 04/92 66 -85 kW	*21-031380*	*22-049384* *22-049391*	исполнение для плохих дорог
B4	**1.6, 1.6 GTi** 08/87 - 04/92 66 -85 kW	*21-031359*	*22-049384* *22-049391*	кроме исполнения для плохих дорог
B4	**1.8 D** 08/87 - 04/92 47 -49 kW	*21-031380*	*22-049384* *22-049391*	исполнение для плохих дорог
B4	**1.8 D** 08/87 - 04/92 47 -49 kW	*21-031373*	*22-049384* *22-049391*	кроме исполнения для плохих дорог

TOYOTA COROLLA (_E9_)

B3	**1.3, 1.3 i** 05/87 - 12/92 55 -60 kW	**36-161638**	**36-161133**	стандартная подвеска
B3	**1.6, 1.6 i, 1.6 XL, 1.8 D** 07/87 - 06/93 47 -145 kW	**36-161614**	**36-161133**	стандартная подвеска
B4	**1.3, 1.3 i, 1.5, 1.5 DX** 05/87 - 12/92 52 -92 kW	*21-031380*	*22-049384* *22-049391*	исполнение для плохих дорог

Пригодны для			

TOYOTA

TOYOTA COROLLA (_E9_)

B4	**1.3, 1.3 i, 1.5, 1.5 DX** 05/87 - 12/92 52 -92 kW	*21-031359*	*22-049384* *22-049391*	кроме исполнения для плохих дорог
B4	**1.5 4x4, 1.6 Привод на все колеса, 1.6 GL 4x4, 1.6 i 4WD** 10/87 - 04/92 66 -92 kW	*21-031380*	*19-063560*	
B4	**1.6, 1.6 i, 1.6 XL** 08/87 - 04/92 66 -145 kW	*21-031380*	*22-049384* *22-049391*	исполнение для плохих дорог
B4	**1.6, 1.6 i, 1.6 XL** 08/87 - 04/92 66 -145 kW	*21-031359*	*22-049384* *22-049391*	кроме исполнения для плохих дорог
B4	**1.8 D** 07/87 - 06/93 47 -49 kW	*21-031380*	*22-049384* *22-049391*	исполнение для плохих дорог
B4	**1.8 D** 07/87 - 06/93 47 -49 kW	*21-031373*	*22-049384* *22-049391*	кроме исполнения для плохих дорог

TOYOTA COROLLA Station Wagon (_E9_)

B3	**1.3, 1.3 i** 12/87 - 06/92 55 kW	**36-161638**	**36-161133**	стандартная подвеска
B3	**1.6, 1.6 XLI, 1.8 D** 12/87 - 06/92 47 -77 kW	**36-161614**	**36-161133**	стандартная подвеска
B4	**1.3, 1.3 i** 12/87 - 06/92 55 kW	*21-031380*	*22-049384* *22-049391*	исполнение для плохих дорог
B4	**1.3, 1.3 i** 12/87 - 06/92 55 kW	*21-031359*	*22-049384* *22-049391*	кроме исполнения для плохих дорог
B4	**1.6, 1.6 XLI** 02/88 - 06/92 66 -77 kW	*21-031380*	*22-049384* *22-049391*	исполнение для плохих дорог
B4	**1.6** 02/88 - 05/92 66 kW	*21-031359*	*22-049384* *22-049391*	кроме исполнения для плохих дорог
B4	**1.8 D** 12/87 - 06/92 47 -49 kW	*21-031380*	*22-049384* *22-049391*	исполнение для плохих дорог
B4	**1.8 D** 12/87 - 06/92 47 -49 kW	*21-031373*	*22-049384* *22-049391*	кроме исполнения для плохих дорог

TOYOTA COROLLA Compact (_E10_)

B4	**1.3 12V** 07/92 - 05/95 53 kW	*22-048189* *22-048196* **11-101918** SP	*22-049469* *22-049476*	кроме исполнения для плохих дорог
B4	**1.3 12V, 1.3 XLI, 1.3 XLI 16V, 1.6 Si** 07/92 - 04/97 53 -84 kW	**11-101918** SP	*22-138712* *22-138729*	исполнение для плохих дорог
B4	**1.3 XLI, 1.3 XLI 16V** 07/92 - 04/97 55 -65 kW	*22-048189* *22-048196* **11-101918** SP	*22-049469* *22-049476*	кроме исполнения для плохих дорог
B4	**1.6 Si** 07/92 - 04/97 84 kW	*22-048189* *22-048196* **11-101918** SP	*22-049469* *22-049476*	кроме исполнения для плохих дорог
B4	**2.0 D** 07/92 - 04/97 53 kW	**11-101918** SP	*22-049469* *22-049476*	кроме исполнения для плохих дорог
B4	**2.0 D** 07/92 - 04/97 53 kW	**11-101918** SP	*22-138712* *22-138729*	исполнение для плохих дорог
B6 Sport	**1.6 Si** 07/92 - 04/97 84 kW	**34-030097**	**34-050217**	без регулируемой подвески VA: Только для винтовых подвесок HA: Только для винтовых подвесок

Пригодны для			

TOYOTA

TOYOTA COROLLA Compact (_E10_)

TOYOTA COROLLA Liftback (_E10_)

B4	**1.3 12V, 1.3 XLI** 07/92 - 04/97 53 -65 kW	*22-048189* *22-048196* **11-101918** SP	*22-049469* *22-049476*	кроме исполнения для плохих дорог
B4	**1.3 12V, 1.3 XLI, 1.6 GLI** 07/92 - 04/97 53 -84 kW	**11-101918** SP	*22-138712* *22-138729*	исполнение для плохих дорог
B4	**1.6 GLI** 07/92 - 04/97 84 kW	*22-048189* *22-048196* **11-101918** SP	*22-049469* *22-049476*	кроме исполнения для плохих дорог
B4	**2.0 D** 07/92 - 04/97 53 kW		*22-049469* *22-049476*	кроме исполнения для плохих дорог
B4	**2.0 D** 07/92 - 04/97 53 kW	**11-101918** SP	*22-138712* *22-138729*	исполнение для плохих дорог
B6 Sport	**1.6 GLI** 07/92 - 04/97 84 kW	**34-030097**	**34-050217**	без регулируемой подвески VA: Только для винтовых подвесок HA: Только для винтовых подвесок

TOYOTA COROLLA (_E10_)

B4	**1.3 12V, 1.3 XLI, 1.3 XLI 16V** 07/92 - 04/97 53 -65 kW	*22-048189* *22-048196* **11-101918** SP	*22-049469* *22-049476*	кроме исполнения для плохих дорог
B4	**1.3 12V, 1.3 XLI, 1.3 XLI 16V, 1.6, 1.6 Si** 05/92 - 04/97 53 -85 kW	**11-101918** SP	*22-138712* *22-138729*	исполнение для плохих дорог
B4	**1.6, 1.6 Si** 05/92 - 04/97 76 -85 kW	*22-048189* *22-048196* **11-101918** SP	*22-049469* *22-049476*	кроме исполнения для плохих дорог
B4	**2.0 D** 07/92 - 04/97 53 kW	**11-101918** SP	*22-049469* *22-049476*	кроме исполнения для плохих дорог
B4	**2.0 D** 07/92 - 04/97 53 kW	**11-101918** SP	*22-138712* *22-138729*	исполнение для плохих дорог

TOYOTA COROLLA Wagon (_E10_)

B4	**1.3 12V, 1.3 XLI 16V** 07/92 - 09/95 53 -65 kW	*22-048189* *22-048196* **11-101918** SP	*22-049469* *22-049476*	кроме исполнения для плохих дорог
B4	**1.3 12V, 1.3 XLI, 1.3 XLI 16V, 1.6, 1.6 Si, 1.8, 1.8 XL** 07/92 - 04/97 53 -88 kW	**11-101918** SP	*22-138712* *22-138729*	исполнение для плохих дорог
B4	**1.3 XLI** 09/95 - 04/97 55 kW	*22-048189* *22-048196* **11-101918** SP	*22-049469* *22-049476*	кроме исполнения для плохих дорог
B4	**1.6, 1.6 Si, 1.8, 1.8 XL** 07/92 - 04/97 76 -88 kW	*22-048189* *22-048196* **11-101918** SP	*22-049469* *22-049476*	кроме исполнения для плохих дорог
B4	**2.0 D** 07/92 - 04/97 53 kW	**11-101918** SP	*22-049469* *22-049476*	кроме исполнения для плохих дорог
B4	**2.0 D** 07/92 - 04/97 53 kW	**11-101918** SP	*22-138712* *22-138729*	исполнение для плохих дорог

TOYOTA COROLLA Compact (_E11_)

B3	**1.6 Aut.** 09/98 - 02/00 79 kW	**36-200443**	**36-200597**	стандартная подвеска

T

Пригодны для			

TOYOTA

TOYOTA COROLLA Compact (_E11_)

B3	**1.6** 04/97 - 08/98 81 kW	**36-200337**	**36-200597**	стандартная подвеска; механическая КПП
B3	**1.6** 09/98 - 02/00 81 kW	**36-200344**	**36-200597**	стандартная подвеска; механическая КПП
B3	**1.6** 09/98 - 02/00 81 kW	**36-200443**	**36-200597**	стандартная подвеска; АКПП
B4	**1.4, 1.6, 1.6 Aut.** 04/97 - 02/00 63 -81 kW	*22-048189* ↰ *22-048196* ↱	*22-049605* ↲ *22-049612* ↳	кроме исполнения для плохих дорог
B4	**2.0 D** 04/97 - 02/00 53 kW	*22-048349* ↰ *22-048356* ↱	*22-049605* ↲ *22-049612* ↳	кроме исполнения для плохих дорог

TOYOTA COROLLA Liftback (_E11_)

B3	**1.4, 1.6** 04/97 - 02/00 63 -81 kW	36-219148	**36-200047**	стандартная подвеска; страна выпуска автомобиля: Великобритания
B3	**1.4** 04/97 - 02/00 63 kW	**36-200313**	**36-200597**	стандартная подвеска; механическая КПП
B3	**1.6** 04/97 - 08/98 81 kW	**36-200337**	**36-200597**	стандартная подвеска; механическая КПП
B3	**1.6** 09/98 - 02/00 81 kW	**36-200344**	**36-200597**	стандартная подвеска; механическая КПП
B3	**1.6** 09/98 - 02/00 81 kW	**36-200443**	**36-200597**	стандартная подвеска; АКПП
B4	**1.4, 1.6, 1.6 Aut.** 04/97 - 02/00 63 -81 kW	*22-048189* ↰ *22-048196* ↱	*22-049605* ↲ *22-049612* ↳	кроме исполнения для плохих дорог
B4	**2.0 D** 04/97 - 02/00 53 kW	*22-048349* ↰ *22-048356* ↱	*22-049605* ↲ *22-049612* ↳	кроме исполнения для плохих дорог

TOYOTA COROLLA (_E11_)

B3	**1.6 Aut.** 09/98 - 02/00 79 kW	**36-200443**	36-219308	стандартная подвеска
B3	**1.6** 04/97 - 08/98 81 kW	**36-200337**		стандартная подвеска; механическая КПП
B3	**1.6** 09/98 - 02/00 81 kW	**36-200344**	36-219308	стандартная подвеска; механическая КПП
B3	**1.6** 09/98 - 02/00 81 kW	**36-200443**	36-219308	стандартная подвеска; АКПП
B4	**1.9 D, 2.0 D, 2.0 D-4D, 2.2 TD** 04/98 - 01/02 51 -81 kW	*22-048349* ↰ *22-048356* ↱	*22-049605* ↲ *22-049612* ↳	кроме исполнения для плохих дорог

TOYOTA COROLLA Wagon (__E11_)

B3	**1.4** 04/97 - 08/98 63 kW	**36-200313**	**36-200597**	стандартная подвеска; механическая КПП
B3	**1.4** 09/98 - 02/00 63 kW	36-219841	36-218554	стандартная подвеска
B3	**2.0 D** 04/97 - 08/98 53 kW	36-219315	**36-200597**	стандартная подвеска
B3	**2.0 D** 09/98 - 02/00 53 kW	**36-200443**	36-218554	стандартная подвеска

Пригодны для				
TOYOTA				
TOYOTA COROLLA Wagon (__E11_)				
B4	**1.4, 1.4 16V, 1.6, 1.6 16V, 1.6 Aut., 1.8** 04/97 - 10/01 63 -81 kW		*22-049605* *22-049612*	кроме исполнения для плохих дорог
B4	**1.9 D, 2.0 D, 2.0 D-4D, 2.0 D4d GS** 04/97 - 01/02 51 -81 kW	*22-048349* *22-048356*	*22-049605* *22-049612*	кроме исполнения для плохих дорог
TOYOTA COROLLA (_E12U_, _E12J_)				
B3	**1.4 VVT-i, 1.6 VVT-i** 01/02 - 12/06 71 -81 kW	**36-200061**	**36-200238**	стандартная подвеска; механическая КПП
B3	**1.6 VVT-i** 01/02 - 12/06 81 kW	**36-200207**	**36-200238**	стандартная подвеска; АКПП
B3	**1.8, 1.8 VVTL-i TS** 06/04 - 100 -165 kW	**36-214556**	**36-214563**	стандартная подвеска
B3	**1.8 VVTL-i TS** 01/02 - 05/04 141 kW	**36-214525**	**36-214532**	стандартная подвеска
B3	**1.8 VVTL-i TS** 06/04 - 141 kW	**36-214556**	**36-214563**	стандартная подвеска
B3	**1.4 D** 07/04 - 66 kW	**36-200207**	**36-200238**	стандартная подвеска
B3	**2.0 D-4D** 01/02 - 66 -85 kW	**36-214570**	**36-200238**	стандартная подвеска
B4	**1.4 D, 1.4 VVT-i, 1.6 VVT-i, 1.8, 1.8 VVTL-i TS, 2.0 D-4D, 2.2 D4d** 05/03 - 66 -165 kW	**22-111111** **22-111128**	*19-111131*	не для Китай (Тайвань)
B4	**1.4 D, 1.4 VVT-i, 1.6 VVT-i, 1.8, 1.8 VVTL-i TS, 2.0 D-4D, 2.2 D4d** 05/03 - 66 -165 kW	**22-111111** **22-111128**	**19-147024**	для Китай (Тайвань)
B6 Sport	**1.4 D, 1.4 VVT-i, 1.6 VVT-i, 1.8, 1.8 VVTL-i TS, 2.0 D-4D, 2.2 D4d** 05/03 - 66 -165 kW	**35-053460** **35-053477**	**24-069243**	не для Китай (Тайвань)
B8	**1.4 D, 1.4 VVT-i, 1.6 VVT-i, 1.8, 1.8 VVTL-i TS, 2.0 D-4D, 2.2 D4d** 05/03 - 66 -165 kW	**35-053484** **35-053491**	**24-069250**	не для Китай (Тайвань)
B12 PK	**1.4 VVT-i, 1.6 VVT-i, 1.8, 1.8 VVTL-i TS** 01/02 - 71 -141 kW	**46-182265**		не для Китай (Тайвань); без регулируемой подвески; Обязанность, предусмотренная экспертизой VA: Глубина (экспертиза): 30 мм; Нагрузка оси до: 1000 кг HA: Глубина (экспертиза): 30 мм; Нагрузка оси до: 970 кг
B12 PK	**1.4 D, 2.0 D-4D** 05/03 - 66 -85 kW	**46-182272**		не для Китай (Тайвань); без регулируемой подвески; Обязанность, предусмотренная экспертизой VA: Глубина (экспертиза): 30 мм; Нагрузка оси до: 1000 кг HA: Глубина (экспертиза): 30 мм; Нагрузка оси до: 970 кг
B16 PSS9	**1.4 D, 1.4 VVT-i, 1.6 VVT-i, 1.8, 1.8 VVTL-i TS, 2.0 D-4D, 2.2 D4d** 05/03 - 66 -165 kW	**48-088756**		не для Китай (Тайвань); Обязанность, предусмотренная экспертизой VA: Глубина (экспертиза): 25-45 мм; Нагрузка оси до: 1000 кг HA: Глубина (экспертиза): 25-45 мм; Нагрузка оси до: 970 кг
TOYOTA COROLLA универсал (_E12J_, _E12T_)				
B3	**1.4 VVT-i** 01/02 - 05/04 71 kW	**36-200054**	**36-198207**	стандартная подвеска; механическая КПП; страна выпуска автомобиля: Великобритания
B3	**1.4 VVT-i** 06/04 - 71 kW	**36-200672**	**36-200238**	стандартная подвеска; механическая КПП; страна выпуска автомобиля: Великобритания

T

Пригодны для			
TOYOTA			
TOYOTA COROLLA универсал (_E12J_, _E12T_)			
B3 **1.6 VVT-i** 01/02 - 06/04 81 kW	**36-200054**	**36-198207**	стандартная подвеска; механическая КПП; страна выпуска автомобиля: Великобритания
B3 **1.6 VVT-i** 07/04 - 81 kW	**36-200672**	**36-200238**	стандартная подвеска; механическая КПП; страна выпуска автомобиля: Великобритания
B3 **1.6 VVT-i** 07/04 - 81 kW	**36-200351**	**36-200238**	стандартная подвеска; АКПП; страна выпуска автомобиля: Великобритания
B3 **1.6 VVT-i** 05/04 - 81 kW	**36-200085**		стандартная подвеска; АКПП; страна выпуска автомобиля: Япония
B3 **1.4 D** 07/04 - 66 kW	**36-200351**	**36-200238**	стандартная подвеска; страна выпуска автомобиля: Великобритания
B3 **1.4 D** 07/04 - 66 kW	**36-200085**		стандартная подвеска; страна выпуска автомобиля: Япония
B4 **1.4 D, 1.4 VVT-i, 1.6 VVT-i, 1.8, 2.0 D-4D** 04/04 - 66 -100 kW	**22-111111** **22-111128**	*19-111131*	
B4 **1.4 D, 1.4 VVT-i, 1.6 VVT-i, 1.8, 2.0 D-4D** 04/04 - 66 -100 kW	**22-111111** **22-111128**	**19-147024**	для Китай (Тайвань)
B6 Sport **1.4 D, 1.4 VVT-i, 1.6 VVT-i, 1.8, 2.0 D-4D** 04/04 - 66 -100 kW	**35-053460** **35-053477**	**24-069243**	
B8 **1.4 D, 1.4 VVT-i, 1.6 VVT-i, 1.8, 2.0 D-4D** 04/04 - 66 -100 kW	**35-053484** **35-053491**	**24-069250**	
B12 PK **1.4 VVT-i, 1.6 VVT-i, 1.8** 01/02 - 71 -100 kW	**46-182265**		без регулируемой подвески; Обязанность, предусмотренная экспертизой VA: Глубина (экспертиза): 30 мм; Нагрузка оси до: 1000 кг HA: Глубина (экспертиза): 30 мм; Нагрузка оси до: 970 кг
B12 PK **1.4 D, 2.0 D-4D** 04/04 - 66 -85 kW	**46-182272**		без регулируемой подвески; Обязанность, предусмотренная экспертизой VA: Глубина (экспертиза): 30 мм; Нагрузка оси до: 1000 кг HA: Глубина (экспертиза): 30 мм; Нагрузка оси до: 970 кг
B16 PSS9 **1.4 D, 1.4 VVT-i, 1.6 VVT-i, 1.8, 2.0 D-4D** 04/04 - 66 -100 kW	**48-088756**		Обязанность, предусмотренная экспертизой VA: Глубина (экспертиза): 25-45 мм; Нагрузка оси до: 1000 кг HA: Глубина (экспертиза): 25-50 мм; Нагрузка оси до: 970 кг
TOYOTA COROLLA седан (_E12J_, _E12T_)			
B3 **1.6 VVT-i** 08/02 - 06/04 81 kW	**36-200054**	**36-198207**	стандартная подвеска; механическая КПП; страна выпуска автомобиля: Великобритания
B3 **1.6 VVT-i** 07/04 - 81 kW	**36-200672**	**36-200238**	стандартная подвеска; механическая КПП; страна выпуска автомобиля: Великобритания
B3 **1.4 D** 07/04 - 66 kW	**36-200351**	**36-200238**	стандартная подвеска; страна выпуска автомобиля: Великобритания
B3 **1.4 D** 07/04 - 66 kW	**36-200085**		стандартная подвеска; страна выпуска автомобиля: Япония
B4 **1.4 D, 1.4 VVT-i, 1.5, 1.5 RC, 1.6, 1.6 VVT-i, 1.8, 2.0 D4d, 2.0 D-4D, 2.2 D4d** 08/02 - 66 -130 kW	**22-111111** **22-111128**	*19-111131*	
B4 **1.4 D, 1.4 VVT-i, 1.5, 1.5 RC, 1.6, 1.6 VVT-i, 1.8, 2.0 D4d, 2.0 D-4D, 2.2 D4d** 08/02 - 66 -130 kW	**22-111111** **22-111128**	**19-147024**	для Китай (Тайвань)

T

Пригодны для			
TOYOTA			
TOYOTA COROLLA седан (_E12J_, _E12T_)			
B6 Sport **1.4 D, 1.4 VVT-i, 1.5, 1.5 RC, 1.6, 1.6 VVT-i, 1.8, 2.0 D4d, 2.0 D-4D, 2.2 D4d** 08/02 - 66 -130 kW	**35-053460** **35-053477**	**24-069243**	
B8 **1.4 D, 1.4 VVT-i, 1.5, 1.5 RC, 1.6, 1.6 VVT-i, 1.8, 2.0 D4d, 2.0 D-4D, 2.2 D4d** 08/02 - 66 -130 kW	**35-053484** **35-053491**	**24-069250**	
B12 PK **1.4 VVT-i, 1.6 VVT-i, 1.8** 11/01 - 71 -100 kW	**46-182265**		без регулируемой подвески; Обязанность, предусмотренная экспертизой VA: Глубина (экспертиза): 30 мм; Нагрузка оси до: 1000 кг HA: Глубина (экспертиза): 30 мм; Нагрузка оси до: 970 кг
B12 PK **1.4 D, 2.0 D4d, 2.0 D-4D** 08/02 - 66 -85 kW	**46-182272**		без регулируемой подвески; Обязанность, предусмотренная экспертизой VA: Глубина (экспертиза): 30 мм; Нагрузка оси до: 1000 кг HA: Глубина (экспертиза): 30 мм; Нагрузка оси до: 970 кг
B16 PSS9 **1.4 D, 1.4 VVT-i, 1.5, 1.5 RC, 1.6, 1.6 VVT-i, 1.8, 2.0 D4d, 2.0 D-4D, 2.2 D4d** 08/02 - 66 -130 kW	**48-088756**		Обязанность, предусмотренная экспертизой VA: Глубина (экспертиза): 25-45 мм; Нагрузка оси до: 1000 кг HA: Глубина (экспертиза): 25-45 мм; Нагрузка оси до: 970 кг
TOYOTA COROLLA седан			
B4 **1.33, 1.4 D-4D, 1.6, 1.6 Dual VVTi, 1.8 VVTL-i, 2.0 D-4D, 2.0 VVTi** 01/07 - 66 -112 kW	**22-168337** **22-168344**	**19-168210**	стандартная подвеска
TOYOTA COROLLA Verso (_E12J_)			
B3 **1.4 D4d, 1.4 VVT-i, 1.6 VVT-i, 1.8, 1.8 VVT-i** 01/02 - 66 -99 kW	**36-200375**	**36-198207**	стандартная подвеска
B3 **2.0 D4d, 2.0 D-4D** 01/02 - 66 -85 kW	**36-204823**	**36-198207**	стандартная подвеска
B4 **1.4 VVT-i, 1.6 VVT-i, 1.8 VVT-i, 2.0 D-4D** 01/02 - 12/03 66 -99 kW	**22-111111** **22-111128**	*19-111131*	
B4 **1.4 VVT-i, 1.6 VVT-i, 1.8 VVT-i, 2.0 D-4D** 01/02 - 12/03 66 -99 kW	**22-111111** **22-111128**	**19-147024**	для Китай (Тайвань)
B4 **1.8 VVT-i, 2.0 D-4D** 02/04 - 05/04 66 -99 kW	**22-184207** **22-184221**	*19-184180*	стандартная подвеска
B6 Sport **1.4 VVT-i, 1.6 VVT-i, 1.8 VVT-i, 2.0 D-4D** 01/02 - 12/03 66 -99 kW	**35-053460** **35-053477**	**24-069243**	
B8 **1.4 VVT-i, 1.6 VVT-i, 1.8 VVT-i, 2.0 D-4D** 01/02 - 12/03 66 -99 kW	**35-053484** **35-053491**	**24-069250**	
B12 PK **1.4 VVT-i, 1.6 VVT-i, 1.8 VVT-i** 01/02 - 12/03 71 -99 kW	**46-182265**		без регулируемой подвески; Обязанность, предусмотренная экспертизой VA: Глубина (экспертиза): 30 мм; Нагрузка оси до: 1000 кг HA: Глубина (экспертиза): 30 мм; Нагрузка оси до: 970 кг
B12 PK **2.0 D-4D** 01/02 - 12/03 66 kW	**46-182272**		без регулируемой подвески; Обязанность, предусмотренная экспертизой VA: Глубина (экспертиза): 30 мм; Нагрузка оси до: 1000 кг HA: Глубина (экспертиза): 30 мм; Нагрузка оси до: 970 кг

T

Пригодны для			

TOYOTA

TOYOTA COROLLA Verso (_E12J_)

B16 PSS9	**1.4 VVT-i, 1.6 VVT-i, 1.8 VVT-i, 2.0 D-4D** 01/02 - 12/03 66 -99 kW	**48-088756**		Обязанность, предусмотренная экспертизой VA: Глубина (экспертиза): 25-45 мм; Нагрузка оси до: 1000 кг HA: Глубина (экспертиза): 25-45 мм; Нагрузка оси до: 970 кг

TOYOTA COROLLA Verso (ZER_, ZZE_)

B3	**1.3 VVTi, 1.4 D4d, 1.5, 1.6, 1.8** 03/04 - 64 -95 kW	**36-200382**	**36-202676**	стандартная подвеска
B3	**2.0 D-4D, 2.2 D-4D** 04/04 - 85 -130 kW	**36-200689**	**36-202676**	стандартная подвеска
B4	**1.6, 1.8** 04/04 - 81 -95 kW	**22-184207** **22-184221**	*19-184180*	стандартная подвеска

TOYOTA FJ CRUISER (GSJ1_)

B6 Offroad	**4.0 i V6** 12/10 - 200 kW	*24-187541*	*24-187558*	
B8 Offroad	**4.0 i V6** 12/10 - 200 -203 kW	*24-196499*	*33-187174*	VA: изменяемой высоты
B8 Offroad	**4.0 i V6** 12/10 - 200 kW	*24-196499*	*25-177909*	VA: изменяемой высоты HA: тип модели: Reservoir

TOYOTA HILUX пикап (_N_)

B6 Sport	**1.8** 08/83 - 07/88 58 kW		**24-010245**	
B6 Offroad	**2.2 4WD, 2.4 D 4WD, 2.4 i 4WD** 01/87 - 58 -84 kW	**24-014687**	**24-021289** **24-026758**	Варианты оснащения: RN106, LN/RN/YN110
B6 Offroad	**2.4 D, 2.4 TD 4WD, 2.5 D-4D, 2.5 D-4D 4WD** 08/88 - 55 -75 kW	**24-014687**		

TOYOTA LAND CRUISER (_J4_)

B6 Offroad	**3.0 D, 3.4 D, 3.6 D, 3.9, 4.0 D, 4.2** 03/69 - 04/86 59 -96 kW	**24-002486**	**24-002585**	

TOYOTA LAND CRUISER пикап (_J4_)

B6 Offroad	**3.4 D, 3.6 D, 3.9, 4.0 D, 4.2** 01/75 - 04/86 66 -96 kW	**24-002486**	**24-002585**	

TOYOTA LAND CRUISER (_J6_)

B6 Offroad	**4.0, 4.0 Turbo-D** 10/85 - 12/89 100 -115 kW	**24-010047**	**24-011327**	
B6 Offroad	**4.0 Diesel, 4.2** 10/81 - 10/85 74 -88 kW	**24-002479**	**24-002561**	
B6 Offroad	**4.0 Diesel, 4.2** 10/81 - 01/88 74 -88 kW	**24-010047**	**24-010351**	
B6 Offroad	**4.0 Diesel, 4.2** 11/85 - 01/88 76 -88 kW	**24-002479**	**24-011327**	

TOYOTA LAND CRUISER (_J7_)

B6 Offroad	**2.4, 2.4 D, 2.4 TD** 10/85 - 12/96 53 -84 kW	**24-010337**	**24-011877** **24-011884**	

T

Пригодны для			
TOYOTA			
TOYOTA LAND CRUISER (_J7_)			
B6 Offroad **2.4, 2.4 TD** 01/90 - 12/96 66 -84 kW	**24-014847**	**24-014854**	тип модели: Prado
B6 Offroad **3.4 D** 11/84 - 12/96 70 kW	**24-010047**	**24-010351**	
TOYOTA LAND CRUISER 80 (_J8_)			
B6 Offroad **2.4 4x4, 3.4 D 4x4, 4.0, 4.2 D, 4.2 TD, 4.2 TD 24V, 4.5, 4.5 24V** 01/90 - 12/97 70 -215 kW	**24-014779**	**24-014786**	
TOYOTA LAND CRUISER 90 (_J9_)			
B6 Offroad **3.4 i 24V** 04/96 - 131 kW	**24-027786**	**33-023519**	
B6 Offroad **3.0 TD** 04/96 - 92 kW	**24-027786**	**24-027410**	
TOYOTA LAND CRUISER 100 (_J10_)			
B6 Offroad **4.2 TD, 4.7, 4.7 V8 32V** 01/98 - 150 -175 kW	**24-027397**	**24-027403**	без электронн. регулирования аморт. Силы
TOYOTA LAND CRUISER (J12)			
B4 **3.0 D-4D, 4.0** 09/02 - 92 -183 kW	**19-158785**	**19-158778**	без электронн. регулирования аморт. Силы; Варианты оснащения: KDJ 125 / GRJ 125
B6 Offroad **2.7, 3.0 D, 4.5 D** 04/02 - 70 -151 kW	**24-104807**	**24-104814**	без электронн. регулирования аморт. Силы
B6 Offroad **3.4** 09/02 - 08/04 136 kW	**24-104807**	**24-104814**	без электронн. регулирования аморт. Силы
B6 Offroad **4.0** 09/02 - 08/04 179 kW	**24-104807**	**24-104814**	без электронн. регулирования аморт. Силы
B6 Offroad **3.0 D-4D, 4.0** 09/02 - 92 -183 kW	**24-104807**	**24-104814**	без электронн. регулирования аморт. Силы
B6 Offroad **3.0 D-4D** 01/07 - 127 kW	**24-104807**	**24-104814**	без электронн. регулирования аморт. Силы
TOYOTA LAND CRUISER (J20)			
B6 Offroad **4.2 TD, 4.5 D V8, 4.5 D-40 V8, 4.6 V8, 4.7 V8, 4.7 V8 4x4, 5.7 V8** 11/07 - 150 -284 kW	*24-152921*	**24-152938**	стандартная подвеска; тип модели: LC 200; на витых пружинах
TOYOTA LAND CRUISER 150 (J15)			
B6 Offroad **2.7 4WD, 3.0 D-4D, 4.0 V6 Dual VVTi, 4.0 V6 VVTi, 4.0 V6 VVT-i** 01/10 - 120 -207 kW	**24-173032**	**24-173049**	стандартная подвеска; на витых пружинах
TOYOTA MARK II седан			
B6 Sport **1.8, 2.0, 2.4 TD, 2.5, 3.0** 04/88 - 09/96 69 -206 kW	*34-003497*		тип модели: GX 81; тип модели: TEMS
TOYOTA MR 2 (_W2_)			
B6 Sport **2.0, 2.0 16V, 2.0 Turbo** 12/89 - 09/99 88 -167 kW	**19-040172** **19-040189**	**35-040194** **35-040200**	

T

Пригодны для			

TOYOTA

TOYOTA PICNIC (_XM10)

B4	**2.0, 2.0 16V, 2.2 D** 08/97 - 12/01 66 -94 kW	i.V. i.V.	**19-215693**	

TOYOTA PREVIA (TCR1_, 2_)

B4	**2.4** 05/90 - 08/00 97 kW	*22-048264* *22-048271*	*19-063584*	мост с жесткой балкой
B4	**2.4** 05/90 - 08/00 97 kW	*22-048264* *22-048271*	*19-063577*	с независимой подвеской
B4	**2.4 4WD** 05/90 - 08/00 97 kW	*22-048264* *22-048271*	*19-063584*	мост с жесткой балкой
B4	**2.4 4WD** 05/90 - 08/00 97 kW	*22-048264* *22-048271*	*19-063577*	с независимой подвеской
B6 Sport	**2.4, 2.4 4WD** 05/90 - 08/00 97 kW	*34-050316*		Обязанность, предусмотренная экспертизой; мост с жесткой балкой
B6 Sport	**2.4, 2.4 4WD** 05/90 - 08/00 97 kW	*34-050316*	*24-018753*	Обязанность, предусмотренная экспертизой; подвеска на сдвоенных поперечных рычагах

TOYOTA PREVIA (ACR3_)

B4	**2.0 D-4D, 2.4 16V** 08/00 - 85 -115 kW	**22-169976** **22-169983**	**19-168432**	
B6 Sport	**2.4, 2.4 16V, 3.5** 08/00 - 115 -206 kW	*34-050316*		Обязанность, предусмотренная экспертизой; мост с жесткой балкой
B6 Sport	**2.4, 2.4 16V, 3.5** 08/00 - 115 -206 kW	*34-050316*	*24-018753*	Обязанность, предусмотренная экспертизой; подвеска на сдвоенных поперечных рычагах

TOYOTA PRIUS Наклонная задняя часть

B3	**1.5** 08/03 - 07/08 57 kW	**36-200085**		стандартная подвеска

TOYOTA RAV 4 I (SXA1_)

B1	**2.0 16V** 06/94 - 06/00 95 kW	**12-224326**		VA: с шариковым подшибником
B6 Sport	**2.0 16V** 06/94 - 12/97 94 -95 kW	**34-030615**	**24-021203**	
B8	**2.0 16V** 06/94 - 12/97 94 -95 kW	**34-030622**	**24-021210**	

TOYOTA RAV 4 I Cabrio (SXA1_)

B1	**2.0 16V** 12/97 - 06/00 94 kW	**12-224326**		VA: с шариковым подшибником

TOYOTA RAV 4 II (XA2)

B1	**1.8 VVTi, 2.0 D-4D 4WD, 2.0 VVTi 4WD, 2.4 VVTi, 2.4 VVTi 4x4** 06/00 - 85 -120 kW	**12-224326**		VA: с шариковым подшибником
B4	**1.8 VVTi, 2.0 D-4D 4WD, 2.0 VVTi 4WD, 2.4 VVTi, 2.4 VVTi 4x4** 06/00 - 85 -120 kW	**22-151094** **22-151100**	**19-151113**	

T

Пригодны для			

TOYOTA

TOYOTA RAV 4 III (ACA_, ACE_, ALA_)

B4	**2.0 VVT-i, 2.2 D-4D, 2.2 D-CAT** 03/06 - 100 -130 kW		**19-164687**	

TOYOTA STARLET (KP6_)

B3	**1.0, 1.2 S, 1.3, 1.3 S** 02/78 - 09/84 33 -48 kW	**36-161652**		стандартная подвеска
B6 Sport	**1.0, 1.2 S, 1.3, 1.3 S** 02/78 - 09/84 33 -48 kW	*28-214212*		

TOYOTA STARLET (_P8_)

B3	**1.0, 1.3 12V, 1.3 12V KAT** 12/89 - 03/96 40 -55 kW		**36-163250**	стандартная подвеска
B4	**1.0, 1.3 12V** 12/89 - 12/92 40 -55 kW	*22-048172*	**19-028750**	
B4	**1.3 12V KAT** 12/89 - 04/94 55 kW	*22-048172*	**19-028750**	
B4	**1.3 12V KAT** 05/94 - 03/96 55 kW	*22-048172*		
B4	**1.5 D** 12/89 - 04/94 40 kW	*22-048172*	**19-028750**	
B4	**1.5 D** 05/94 - 03/96 40 kW	*22-048172*		
B6 Sport	**1.3 12V KAT** 12/89 - 03/96 55 kW	**34-050194**	**24-014991**	

TOYOTA STARLET (EP91)

B3	**1.3** 04/96 - 12/97 55 kW	**36-216703**	**36-216727**	стандартная подвеска
B3	**1.3** 01/98 - 03/99 55 kW	**36-216710**	**36-216734**	стандартная подвеска
B4	**1.3** 04/96 - 03/99 55 kW	*22-048226* *22-048233*		
B6 Sport	**1.3** 04/96 - 03/99 55 kW	*34-050484*	*24-023528*	VA: Только для винтовых подвесок; без рецензии TUV

TOYOTA SUPRA (MA70)

B6 Sport	**3.0, 3.0 24V, 3.0 Turbo** 01/86 - 05/93 140 -175 kW	**24-011259**	**24-011266**	

TOYOTA SUPRA (JZA70, JZA80)

B6 Sport	**2.5 i Bi-Turbo, 3.0 i, 3.0 i Bi-Turbo** 08/90 - 08/98 168 -243 kW	**24-017923**	**24-017930**	

TOYOTA TERCEL (AL2_)

B3	**1.5 4WD** 10/82 - 01/88 50 -52 kW	**36-161591**	**36-161249**	стандартная подвеска

TOYOTA YARIS (_CP10)

B3	**1.0 16V, 1.3, 1.3 16V** 03/03 - 48 -64 kW	**36-199945**	**36-200153**	стандартная подвеска; страна выпуска автомобиля: Франция

T

Пригодны для			

TOYOTA

TOYOTA YARIS (_CP10)

B3	**1.0 16V, 1.3, 1.3 16V** 11/99 - 08/05 48 -64 kW	**36-200559**	**36-201235**	стандартная подвеска; страна выпуска автомобиля: Япония
B3	**1.0 16V, 1.3 16V** 04/99 - 02/03 50 -63 kW	**36-200481**	**36-200146**	стандартная подвеска; страна выпуска автомобиля: Франция
B3	**1.5 TS, 1.5 VVT-i TS** 03/03 - 77 -110 kW	**36-203987**	**36-200153**	стандартная подвеска; страна выпуска автомобиля: Франция
B3	**1.4 D-4D** 03/03 - 55 kW	**36-199990**	**36-200153**	стандартная подвеска; страна выпуска автомобиля: Франция
B4	**1.0 16V, 1.3, 1.3 16V, 1.4 D-4D, 1.5 VVT-i TS** 04/99 - 05/02 50 -78 kW	**22-052704**	**19-068565**	

TOYOTA YARIS (_P9_)

B3	**1.0 VVT-i, 1.3 VVT-i, 1.33 VVT-i, 1.5** 11/05 - 51 -80 kW	**36-200160**	**36-200245**	стандартная подвеска; страна выпуска автомобиля: Франция
B3	**1.8 VVTi, D-4D** 11/05 - 66 -98 kW	**36-200160**	**36-200245**	стандартная подвеска; страна выпуска автомобиля: Франция
B4	**1.0 VVT-i, 1.3 VVT-i, 1.33 VVT-i, 1.5, 1.8 VVTi, D-4D** 11/05 - 51 -98 kW	**22-167002** **22-167019**	**19-158150**	
B14	**1.0 VVT-i, 1.3 VVT-i, 1.33 VVT-i, 1.5, 1.8 VVTi, D-4D** 11/05 - 51 -98 kW	**47-188044**		тип модели: XP9; XP9F; Обязанность, предусмотренная экспертизой VA: Глубина (экспертиза): 45-55 мм; Нагрузка оси до: 895 кг HA: Глубина (экспертиза): 35-55 мм; Нагрузка оси до: 825 кг

TOYOTA YARIS VERSO (NC/LP2_)

B3	**1.3, 1.5** 11/99 - 62 -78 kW	**36-200399**	**36-200245**	стандартная подвеска
B3	**1.3, 1.4 D-4D, 1.5** 11/99 - 55 -78 kW		**36-199983**	стандартная подвеска; барабанные тормоза
B3	**1.4 D-4D** 12/01 - 55 kW	**36-204649**	**36-200245**	стандартная подвеска
B4	**1.3, 1.5** 11/99 - 62 -78 kW	*22-052698*		барабанные тормоза
B4	**1.3, 1.5** 11/99 - 62 -78 kW	*22-052698*	*19-068572*	дисковые тормоза

TOYOTA 4 RUNNER (_N130)

B6 Offroad	**2.4** 08/87 - 03/96 82 kW	**24-011396**	**24-011402**	
B6 Offroad	**2.7 i, 3.4 i** 11/95 - 02/02 112 -136 kW	**24-014687**	**24-024518**	
B6 Offroad	**3.0 Turbo-D, 3.0 V6** 07/90 - 03/96 92 -105 kW	**24-014687**	**24-014694**	

TOYOTA 4 RUNNER

B6 Offroad	**3.0 Turbo-D** 11/95 - 02/02 92 kW		**24-024518**	

T

Пригодны для			
TOYOTA			
TOYOTA HIACE II Wagon (H20)			
B4 **1.8** 03/83 - 01/84 58 kW		**19-028477**	стандартная подвеска
TOYOTA HIACE II фургон (H20)			
B4 **1.8, 2.2 D** 03/83 - 01/84 49 -58 kW		**19-028477**	стандартная подвеска
TOYOTA HIACE IV фургон (H100)			
B6 Sport **2.5 D4d 4x4** 08/01 - 08/06 65 kW	*24-027267*	*24-027274*	
TOYOTA HIACE IV фургон			
B6 Sport **2.7 4WD** 04/98 - 105 kW	*24-027267*	*24-027274*	
B6 Sport **2.4 TD 4WD** 08/95 - 66 kW	*24-027267*	*24-027274*	
B6 Sport **2.5 D-4D 4WD** 11/01 - 75 kW	*24-027267*	*24-027274*	
TOYOTA HIACE V фургон			
B6 Sport **2.5 D4d 4x4** 09/06 - 86 kW	*24-027267*	*24-027274*	
TOYOTA LITEACE фургон (M2_V)			
B4 **1.3, 1.8 D** 10/82 - 11/83 41 -42 kW		**19-028477**	стандартная подвеска
B4 **1.3, 1.8 D** 10/79 - 08/85 41 -42 kW		**19-028477**	стандартная подвеска
VAUXHALL			
VAUXHALL AGILA			
B4 **1.0 12V, 1.2 16V, 1.2 16V Twinport** 02/00 - 11/06 43 -59 kW		**19-168784**	
VAUXHALL AGILA			
B4 **1.0, 1.2, 1.3 CDTI** 01/08 - 48 -63 kW	**22-166722** **22-166739**	**19-156545**	
VAUXHALL ASTRA			
B2 **1.2** 10/79 - 08/82 40 kW	**16-031302** **11-101314** SP		
B3 **1.2** 10/79 - 06/82 40 kW	**36-162512**	**36-162390**	стандартная подвеска
B3 **1.2** 10/79 - 06/82 40 kW	**36-162475**		стандартная подвеска; Усиленное оснащение .
B4 **1.2** 10/79 - 08/82 40 kW	**21-030413** **11-101314** SP	**19-019864**	
B6 Sport **1.2** 10/79 - 08/82 40 kW	**34-001424**	**24-004862**	НА: Более тугая регулировка (настройка)

T

V

Пригодны для			
VAUXHALL			
VAUXHALL ASTRA			
B8 **1.2** 10/79 - 08/82 40 kW	**34-003114**	**24-013932**	НА: Параметр: 107/36
MS **1.2** 10/79 - 08/82 40 kW	**34-001462**	**24-000925**	тип модели: Cup VA: Параметр: 230/30 НА: Параметр: 160/50
MS **1.2** 10/79 - 08/82 40 kW	**34-030721**	*24-024846*	тип модели: Rallye1 VA: Параметр: 270/120 НА: Параметр: 210/90
VAUXHALL ASTRA Наклонная задняя часть			
B2 **1.2, 1.2 S, 1.3, 1.3 S, 1.6 D, 1.6 S** 09/79 - 08/86 40 -66 kW	**16-031302** **11-101314** *SP*		
B3 **1.2, 1.2 S, 1.3, 1.3 S** 09/79 - 06/82 40 -55 kW	**36-162512**	**36-162390**	стандартная подвеска
B3 **1.2, 1.3 S, 1.6 S** 09/79 - 06/82 40 -66 kW	**36-162499**	**36-162390**	стандартная подвеска; АКПП
B3 **1.2, 1.3 S, 1.6 S** 09/79 - 06/82 40 -66 kW	**36-162475**		стандартная подвеска; Усиленное оснащение .; АКПП
B3 **1.2 S** 02/82 - 06/82 44 kW	**36-162475**		стандартная подвеска; Усиленное оснащение .
B3 **1.2 S, 1.3, 1.3 S** 07/82 - 08/84 44 -55 kW		**36-162390**	стандартная подвеска
B3 **1.6 S** 09/81 - 06/82 66 kW		**36-162390**	стандартная подвеска; механическая КПП
B3 **1.6 S** 09/81 - 06/82 66 kW	**36-162475**		стандартная подвеска; Усиленное оснащение .; механическая КПП
B3 **1.6 S** 07/82 - 08/86 66 kW		**36-162390**	стандартная подвеска
B3 **1.6 S** 07/82 - 08/86 66 kW	**36-161454**		стандартная подвеска; Усиленное оснащение .
B3 **1.6 S** 07/82 - 08/86 66 kW	**36-161461**	**36-162390**	стандартная подвеска; АКПП
B3 **1.6 S** 07/82 - 08/86 66 kW	**36-161454**		стандартная подвеска; Усиленное оснащение .; АКПП
B3 **1.8 GTE** 07/82 - 08/86 85 kW	**36-161454**		стандартная подвеска; Усиленное оснащение .
B3 **1.6 D** 03/82 - 06/82 40 kW	**36-162475**	**36-162390**	стандартная подвеска
B3 **1.6 D** 07/82 - 08/86 40 kW	**36-161461**	**36-162390**	стандартная подвеска
B3 **1.6 D** 07/82 - 08/86 40 kW	**36-161454**		стандартная подвеска; Усиленное оснащение .
B4 **1.2, 1.2 S, 1.3, 1.3 S, 1.6 D, 1.6 S, 1.8 GTE** 09/79 - 08/86 40 -85 kW	**21-030413** **11-101314** *SP*	**19-019864**	
B6 Sport **1.2, 1.2 S, 1.3, 1.3 S, 1.6 D, 1.6 S** 09/79 - 08/86 40 -66 kW	**34-001424**	**24-004862**	НА: Более тугая регулировка (настройка)
B6 Sport **1.8 GTE** 03/83 - 08/86 85 kW	**34-001424**	**24-004862**	НА: Более тугая регулировка (настройка)

V

Пригодны для			

VAUXHALL

VAUXHALL ASTRA Наклонная задняя часть

B8	**1.2, 1.2 S, 1.3, 1.3 S, 1.6 D, 1.6 S** 09/79 - 08/86 40 -66 kW	**34-003114**	**24-013932**	НА: Параметр: 107/36
B8	**1.8 GTE** 03/83 - 08/86 85 kW	**34-003114**	**24-013932**	НА: Параметр: 107/36
MS	**1.2, 1.2 S, 1.3, 1.3 S, 1.6 D, 1.6 S, 1.8 GTE** 09/79 - 08/86 40 -85 kW	**34-001462**	**24-000925**	тип модели: Cup VA: Параметр: 230/30 НА: Параметр: 160/50
MS	**1.2, 1.2 S, 1.3, 1.3 S, 1.6 D, 1.6 S, 1.8 GTE** 09/79 - 08/86 40 -85 kW	**34-030721**	*24-024846*	тип модели: Rallye1 VA: Параметр: 270/120 НА: Параметр: 210/90

VAUXHALL ASTRA универсал

B2	**1.3, 1.3 S, 1.6 D, 1.6 S** 09/81 - 08/86 40 -66 kW	**16-031548** **11-101314** *SP*	**15-069115**	
B3	**1.3 S** 09/79 - 06/82 55 kW	**36-162512**	**38-133985**	стандартная подвеска
B3	**1.3 S** 09/79 - 06/82 55 kW	**36-162475**		стандартная подвеска; Усиленное оснащение .
B3	**1.3 S, 1.6 S** 09/79 - 06/82 55 -66 kW	**36-162499**	**38-133985**	стандартная подвеска; АКПП
B3	**1.3 S, 1.6 S** 09/79 - 06/82 55 -66 kW	**36-162475**		стандартная подвеска; Усиленное оснащение .; АКПП
B3	**1.6 S** 09/81 - 06/82 66 kW		**38-133985**	стандартная подвеска
B3	**1.6 S** 09/81 - 06/82 66 kW	**36-162475**		стандартная подвеска; Усиленное оснащение .
B3	**1.6 S** 07/82 - 08/86 66 kW		**38-133985**	стандартная подвеска
B3	**1.6 S** 07/82 - 08/86 66 kW	**36-161454**		стандартная подвеска; Усиленное оснащение .
B3	**1.6 S** 07/82 - 08/86 66 kW	**36-161461**	**38-133985**	стандартная подвеска; АКПП
B3	**1.3, 1.3 S** 07/82 - 08/84 51 -55 kW		**38-133985**	стандартная подвеска
B4	**1.6 D, 1.6 S** 09/81 - 08/84 40 -66 kW	**21-030413** **11-101314** *SP*	**19-019772**	
B4	**1.3, 1.3 S** 09/79 - 08/84 51 -55 kW	**21-030413** **11-101314** *SP*	**19-019772**	
B6 Sport	**1.3, 1.3 S, 1.6 D, 1.6 S** 09/81 - 08/86 40 -66 kW	**34-001424**		

VAUXHALL ASTRA Mk II Наклонная задняя часть

B1	**1.6 D, 1.7 D** 09/84 - 08/91 40 -42 kW	**12-116799**		VA: с шариковым подшибником
B2	**1.2, 1.3, 1.6, 1.9** 09/84 - 08/91 40 -110 kW	**16-031302** **11-101314** *SP*		
B2	**1.4 i, 1.4 S** 01/90 - 08/91 44 -55 kW	**16-031302** **11-101314** *SP*	**15-062215**	

V

Пригодны для				
VAUXHALL				
VAUXHALL ASTRA Mk II Наклонная задняя часть				
B2	**1.6 D, 1.6 S** 09/84 - 07/88 40 -66 kW	**16-031302** **11-101314** SP		-> CH.Nr.: J2791967; -> CH.Nr.: J5273427
B2	**1.6 D** 08/88 - 12/89 40 kW	**16-031302** **11-101314** SP	**15-062215**	CH.Nr.: J2791968 ->; CH.Nr.: J5273428 ->
B2	**1.7 D** 01/89 - 08/91 42 kW		**15-062215**	
B3	**1.2, 1.3, 1.4 i, 1.4 S** 09/84 - 08/91 40 -55 kW	**36-133963**	**38-130366**	стандартная подвеска; механическая КПП
B3	**1.2, 1.3, 1.4 i, 1.4 S** 09/84 - 08/91 40 -55 kW	**36-130399**	**38-130366**	стандартная подвеска; АКПП
B3	**1.2, 1.3, 1.4 i, 1.4 S** 09/84 - 08/91 40 -55 kW	**36-133918**	**38-130373**	стандартная подвеска; Усиленное оснащение .
B3	**1.6, 1.6 D, 1.6 S** 09/84 - 08/91 40 -66 kW	**36-130399**	**38-130366**	стандартная подвеска; механическая КПП
B3	**1.6, 1.6 D, 1.6 S** 09/84 - 08/91 40 -66 kW	**36-133970**	**38-130366**	стандартная подвеска; АКПП
B3	**1.6, 1.6 D, 1.6 S** 09/84 - 08/91 40 -66 kW	**36-164318**	**38-130373**	стандартная подвеска; Усиленное оснащение .
B3	**1.8 GTE, 2.0 GTE, 2.0 GTE 16V** 09/84 - 08/91 82 -115 kW	**36-161416**	**38-161438**	стандартная подвеска
B4	**1.2, 1.3, 1.6 S, 1.8 GTE** 09/84 - 08/91 40 -82 kW	**21-030413** **11-101314** SP	**19-019864**	
B4	**1.3, 1.6, 1.6 D, 1.6 S** 09/84 - CH-Nr. 40 -66 kW	**21-030413** **11-101314** SP	**19-019864**	-> CH.Nr.: J2791967; -> CH.Nr.: J5273427
B4	**1.3, 1.6, 1.6 D, 1.6 S** CH-Nr. - 08/91 40 -66 kW	**21-030413** **11-101314** SP	**19-019956**	CH.Nr.: J2791968 ->; CH.Nr.: J5273428 ->
B4	**1.4 i, 1.4 S, 1.7 D** 01/89 - 08/91 42 -55 kW	**21-030413** **11-101314** SP	**19-019956**	
B4	**2.0 GTE, 2.0 GTE 16V** 09/86 - 07/88 95 -115 kW	**21-030413** **11-101314** SP	**19-019864**	-> CH.Nr.: J2791967; -> CH.Nr.: J5273427
B4	**2.0 GTE, 2.0 GTE 16V** 08/88 - 08/91 95 -115 kW	**21-030413** **11-101314** SP	**19-019956**	CH.Nr.: J2791968 ->; CH.Nr.: J5273428 ->
B6 Sport	**1.2, 1.3, 1.4 i, 1.4 S, 1.6, 1.6 D, 1.6 S, 1.7 D, 1.8 GTE, 1.9, 2.0 GTE, 2.0 GTE 16V** 09/84 - 08/91 40 -115 kW	**34-001424**	**24-004862**	
B8	**1.2, 1.3, 1.4 i, 1.4 S, 1.6, 1.6 D, 1.6 S, 1.7 D, 1.8 GTE, 1.9, 2.0 GTE, 2.0 GTE 16V** 09/84 - 08/91 40 -115 kW	**34-003114**	**24-013932**	HA: Параметр: 107/36
MS	**1.2, 1.3, 1.4 i, 1.4 S, 1.6, 1.6 D, 1.6 S, 1.7 D, 1.8 GTE, 1.9, 2.0 GTE, 2.0 GTE 16V** 09/84 - 08/91 40 -115 kW	**34-001462**	**24-000925**	тип модели: Cup VA: Параметр: 230/30 HA: Параметр: 160/50
MS	**1.2, 1.3, 1.4 i, 1.4 S, 1.6, 1.6 D, 1.6 S, 1.7 D, 1.8 GTE, 1.9, 2.0 GTE, 2.0 GTE 16V** 09/84 - 08/91 40 -115 kW	**34-030721**	*24-024846*	тип модели: Rallye1 VA: Параметр: 270/120 HA: Параметр: 210/90

Пригодны для			
VAUXHALL			
VAUXHALL ASTRA Mk II Belmont			
B1 **1.5 DT, 1.6 D, 1.7 D, 1.8, 1.8 i** 09/85 - 08/91 40 -85 kW	**12-116799**		VA: с шариковым подшибником
B2 **1.3** 09/85 - 08/91 55 kW	**16-031302** **11-101314** SP		
B2 **1.4 i** 01/90 - 12/91 44 kW	**16-031302** **11-101314** SP	**15-062215**	
B2 **1.6, 1.6 D, 1.8** 09/85 - 07/88 40 -82 kW	**16-031302** **11-101314** SP		-> CH.Nr.: J2791967; -> CH.Nr.: J5273427
B2 **1.6, 1.6 D, 1.6 S, 1.8** 08/88 - 12/91 40 -82 kW	**16-031302** **11-101314** SP	**15-062215**	CH.Nr.: J2791968 ->; CH.Nr.: J5273428 ->
B2 **1.5 DT, 1.7 D** 01/87 - 12/91 42 -53 kW		**15-062215**	
B3 **1.3, 1.4 i** 09/85 - 12/91 44 -55 kW	**36-133963**	**38-130366**	стандартная подвеска; механическая КПП
B3 **1.3, 1.4 i** 09/85 - 12/91 44 -55 kW	**36-130399**	**38-130366**	стандартная подвеска; АКПП
B3 **1.3, 1.4 i** 09/85 - 12/91 44 -55 kW	**36-133918**	**38-130373**	стандартная подвеска; Усиленное оснащение .
B3 **1.6, 1.6 D, 1.6 S** 09/85 - 12/91 40 -66 kW	**36-130399**	**38-130366**	стандартная подвеска; механическая КПП
B3 **1.6, 1.6 D, 1.6 S** 09/85 - 12/91 40 -66 kW	**36-133970**	**38-130366**	стандартная подвеска; АКПП
B3 **1.6, 1.6 D, 1.6 S** 09/85 - 12/91 40 -66 kW	**36-164318**	**38-130373**	стандартная подвеска; Усиленное оснащение .
B3 **1.8, 1.8 i** 09/85 - 08/91 82 -85 kW	**36-133918**	**38-130373**	стандартная подвеска
B4 **1.3, 1.8 i** 09/85 - 08/88 55 -85 kW	**21-030413** **11-101314** SP	**19-019864**	
B4 **1.4 i, 1.5 DT, 1.7 D** 01/89 - 12/91 42 -53 kW	**21-030413** **11-101314** SP	**19-019956**	
B4 **1.6, 1.8** 09/85 - CH-Nr. 66 -82 kW	**21-030413** **11-101314** SP	**19-019864**	-> CH.Nr.: J2791967; -> CH.Nr.: J5273427
B4 **1.6, 1.8** CH-Nr. - 08/91 66 -82 kW	**21-030413** **11-101314** SP	**19-019956**	CH.Nr.: J2791968 ->; CH.Nr.: J5273428 ->
B4 **1.8 i** 08/88 - 08/91 85 kW	**21-030413** **11-101314** SP	**19-019956**	
B6 Sport **1.3, 1.4 i, 1.5 DT, 1.6, 1.6 D, 1.6 S, 1.7 D, 1.8, 1.8 i** 09/85 - 12/91 40 -85 kW	**34-001424**	**24-004862**	
B6 Sport **1.3, 1.4 i, 1.5 DT, 1.6, 1.6 D, 1.6 S, 1.7 D, 1.8, 1.8 i** 09/85 - 12/91 40 -85 kW	**34-001424**		HA: Более тугая регулировка (настройка)
B8 **1.3, 1.4 i, 1.5 DT, 1.6, 1.6 D, 1.6 S, 1.7 D, 1.8, 1.8 i** 09/85 - 12/91 40 -85 kW	**34-003114**	**24-013932**	HA: Параметр: 107/36

V

Пригодны для			
VAUXHALL			
VAUXHALL ASTRA Mk II универсал			
B1 **1.2, 1.3, 1.4 S, 1.5 DT, 1.6, 1.6 D, 1.6 S, 1.7 D, 1.8 i** 09/84 - 08/91 40 -83 kW	**12-116799**		VA: с шариковым подшибником
B2 **1.2, 1.3, 1.4 S, 1.5 DT, 1.6, 1.6 D, 1.6 S, 1.7 D, 1.8 i** 09/84 - 08/91 40 -83 kW	**16-031548** **11-101314** SP	**15-069115**	
B3 **1.2, 1.3, 1.6, 1.6 D, 1.6 S** 09/84 - 09/85 40 -66 kW	**36-133963**	**38-133985**	стандартная подвеска
B3 **1.2, 1.3** 09/84 - 08/91 44 -55 kW	**36-162475**		стандартная подвеска; Усиленное оснащение .
B3 **1.2, 1.3, 1.4 S, 1.5 DT, 1.6, 1.6 D, 1.6 S, 1.7 D, 1.8 i** 09/84 - 08/91 40 -83 kW		**38-133985**	стандартная подвеска
B3 **1.2, 1.3, 1.6, 1.6 D, 1.6 S** 09/84 - 09/85 40 -66 kW	**36-133918**	**38-133985**	стандартная подвеска; Усиленное оснащение .
B3 **1.2, 1.3, 1.6, 1.6 D, 1.6 S** 09/85 - 12/89 40 -66 kW	**36-164318**	**38-130380**	стандартная подвеска; Усиленное оснащение .
B3 **1.4 S, 1.5 DT, 1.7 D** 01/88 - 08/91 42 -55 kW	**36-164318**	**38-130380**	стандартная подвеска; Усиленное оснащение .
B4 **1.2, 1.3, 1.4 S, 1.5 DT, 1.6, 1.6 D, 1.6 S, 1.7 D** 09/84 - 08/91 40 -66 kW	**21-030413** **11-101314** SP	**19-019772**	
B6 Sport **1.2, 1.3, 1.4 S, 1.6 D, 1.6 S, 1.8 i** 09/84 - 08/91 40 -83 kW	**34-001424**	**24-015233**	
B6 Sport **1.2, 1.3, 1.4 S, 1.5 DT, 1.6, 1.6 S, 1.7 D, 1.8 i** 09/84 - 08/91 42 -83 kW	**34-001424**	**24-016476**	HA: Более тугая регулировка (настройка)
B8 **1.2, 1.3, 1.4 S, 1.5 DT, 1.6, 1.6 D, 1.6 S, 1.7 D, 1.8 i** 09/84 - 08/91 40 -83 kW	**34-003114**	**24-016483**	
VAUXHALL ASTRA Mk II кабрио			
B1 **2.0 i, 2.0 i KAT** 01/87 - 08/93 85 kW	**12-116799**		VA: с шариковым подшибником
B2 **1.6 i, 1.6 i KAT** 10/87 - 08/93 55 -60 kW	**16-031548** **11-101369** SP	**15-062215**	
B4 **1.6 i, 1.6 i KAT, 2.0 i, 2.0 i KAT** 01/87 - 08/93 55 -85 kW	**21-030260** **11-101369** SP	**19-019956**	
B6 Sport **1.6 i, 1.6 i KAT, 2.0 i, 2.0 i KAT** 01/87 - 08/93 55 -85 kW	**34-001424**	**24-004862**	
B6 Sport **1.6 i, 1.6 i KAT, 2.0 i, 2.0 i KAT** 01/87 - 08/93 55 -85 kW	**34-001424**		HA: Более тугая регулировка (настройка)
B8 **1.6 i, 1.6 i KAT, 2.0 i, 2.0 i KAT** 01/87 - 08/93 55 -85 kW	**34-003114**	**24-013932**	HA: Параметр: 107/36
VAUXHALL ASTRA Mk III			
B1 **1.4 i, 1.4 i 16V, 1.6 i, 1.6 i 16V, 1.7 D, 1.7 TD, 1.8 i, 1.8 i 16V, 2.0 i, 2.0 i 16V** 03/92 - 09/98 42 -100 kW	**12-116812**		VA: с шариковым подшибником

V

Пригодны для			

VAUXHALL

VAUXHALL ASTRA Mk III

B2	**1.4 i, 1.4 i 16V, 1.6 i, 1.6 i 16V, 1.7 D, 1.7 TD, 1.8 i, 2.0 i** 03/92 - 09/98 42 -85 kW	**16-031548** **11-101369** SP	**15-062215**	с АБС
B3	**1.4 i, 1.4 i 16V, 1.6 i, 1.6 i 16V** 03/92 - 09/98 44 -74 kW	**36-130481**	**38-130366**	стандартная подвеска
B3	**1.4 i, 1.4 i 16V, 1.6 i, 1.6 i 16V, 1.7 D, 1.7 TD, 1.8 i, 1.8 i 16V, 2.0 i, 2.0 i 16V** 03/92 - 09/98 42 -100 kW	**36-130139**	**38-130465**	стандартная подвеска; Усиленное оснащение .
B3	**1.6 i 16V, 1.7 D, 1.7 TD, 1.8 i, 1.8 i 16V, 2.0 i, 2.0 i 16V** 03/92 - 09/98 42 -100 kW	**36-197941**	**38-161063**	спортивная подвеска; тип модели: GSI
B3	**1.7 D, 1.7 TD, 1.8 i, 1.8 i 16V, 2.0 i, 2.0 i 16V** 12/91 - 09/98 42 -100 kW	**36-130122**	**38-130366**	стандартная подвеска
B4	**1.4 i, 1.4 i 16V, 1.6 i, 1.6 i 16V, 1.7 D, 1.7 TD, 1.8 i, 1.8 i 16V, 2.0 i, 2.0 i 16V** 03/92 - 09/98 42 -100 kW	**21-030260** **11-101369** SP	**19-019956**	с АБС
B6 Sport	**1.4 i, 1.4 i 16V, 1.6 i, 1.6 i 16V, 1.7 D, 1.7 TD, 1.8 i, 1.8 i 16V, 2.0 i, 2.0 i 16V** 03/92 - 09/98 42 -100 kW	**34-030035**	**24-015523**	
B8	**1.4 i, 1.4 i 16V, 1.6 i, 1.6 i 16V, 1.7 D, 1.7 TD, 1.8 i, 1.8 i 16V, 2.0 i, 2.0 i 16V** 03/92 - 09/98 42 -100 kW	**34-181577**	**24-015523**	
B10	**1.4 i, 1.4 i 16V, 1.6 i, 1.6 i 16V, 1.7 D, 1.7 TD, 1.8 i, 1.8 i 16V, 2.0 i, 2.0 i 16V** 03/92 - 09/98 42 -100 kW	**46-111920**		Обязанность, предусмотренная экспертизой VA: Глубина (экспертиза): 60 мм; Нагрузка оси до: 900 кг HA: Глубина (экспертиза): 40 мм; Нагрузка оси до: 800 кг
B12 PK	**1.4 i, 1.4 i 16V, 1.6 i, 1.6 i 16V, 1.7 D, 1.7 TD, 1.8 i, 1.8 i 16V, 2.0 i, 2.0 i 16V** 03/92 - 09/98 42 -100 kW	**46-188861**		Обязанность, предусмотренная экспертизой VA: Глубина (экспертиза): 30 мм; Нагрузка оси до: 870 кг HA: Глубина (экспертиза): 30 мм; Нагрузка оси до: 800 кг
B12 SL	**1.4 i, 1.4 i 16V, 1.6 i, 1.6 i 16V, 1.7 D, 1.7 TD, 1.8 i, 1.8 i 16V, 2.0 i, 2.0 i 16V** 03/92 - 09/98 42 -100 kW	**46-188885**		Обязанность, предусмотренная экспертизой VA: Глубина (экспертиза): 45-50 мм; Нагрузка оси до: 900 кг HA: Глубина (экспертиза): 30 мм; Нагрузка оси до: 800 кг

VAUXHALL ASTRA Mk III Наклонная задняя часть

B1	**1.4 i, 1.4 i 16V, 1.4 S, 1.6 i, 1.6 i 16V, 1.7 D, 1.7 TD, 1.8 i, 1.8 i 16V, 2.0 i, 2.0 i 16V** 09/91 - 02/98 42 -110 kW	**12-116812**		VA: с шариковым подшибником
B2	**1.4 i, 1.4 i 16V, 1.4 S, 1.6 i, 1.6 i 16V, 1.7 D, 1.7 TD, 1.8 i, 2.0 i** 09/91 - 02/98 42 -85 kW	**16-031548** **11-101369** SP	**15-062215**	
B3	**1.4 i, 1.4 i 16V, 1.4 S, 1.6 i, 1.6 i 16V, 1.7 D, 1.7 TD, 1.8 i, 1.8 i 16V, 2.0 i, 2.0 i 16V** 09/91 - 02/98 42 -110 kW	**36-130481**	**38-130366**	стандартная подвеска
B3	**1.4 i, 1.4 i 16V, 1.6 i, 1.6 i 16V, 1.7 D, 1.7 TD, 1.8 i, 1.8 i 16V, 2.0 i, 2.0 i 16V** 09/91 - 02/98 42 -110 kW	**36-130139**	**38-130465**	стандартная подвеска; Усиленное оснащение .

V

Пригодны для			

VAUXHALL

VAUXHALL ASTRA Mk III Наклонная задняя часть

B3	**1.6 i 16V, 1.7 D, 1.7 TD, 1.8 i, 1.8 i 16V, 2.0 i, 2.0 i 16V** 09/91 - 02/98 42 -110 kW	**36-197941**	**38-161063**	стандартная подвеска; спортивная подвеска; тип модели: GSI
B4	**1.4 i, 1.4 i 16V, 1.4 S, 1.6 i, 1.6 i 16V, 1.7 D, 1.7 TD, 1.8 i, 1.8 i 16V, 2.0 i, 2.0 i 16V** 09/91 - 02/98 42 -110 kW	**21-030260** **11-101369** *SP*	**19-019956**	
B6 Sport	**1.4 i, 1.4 i 16V, 1.4 S, 1.6 i, 1.6 i 16V, 1.7 D, 1.7 TD, 1.8 i, 1.8 i 16V, 2.0 i, 2.0 i 16V** 09/91 - 02/98 42 -110 kW	**34-030035**	**24-015523**	
B8	**1.4 i, 1.4 i 16V, 1.4 S, 1.6 i, 1.6 i 16V, 1.7 D, 1.7 TD, 1.8 i, 1.8 i 16V, 2.0 i, 2.0 i 16V** 09/91 - 02/98 42 -110 kW	**34-181577**	**24-015523**	
B10	**1.4 i, 1.4 i 16V, 1.4 S, 1.6 i, 1.6 i 16V, 1.7 D, 1.7 TD, 1.8 i, 1.8 i 16V, 2.0 i, 2.0 i 16V** 09/91 - 02/98 42 -110 kW	**46-111920**		Обязанность, предусмотренная экспертизой VA: Глубина (экспертиза): 60 мм; Нагрузка оси до: 900 кг HA: Глубина (экспертиза): 40 мм; Нагрузка оси до: 800 кг
B12 PK	**1.4 i, 1.4 i 16V, 1.4 S, 1.6 i, 1.6 i 16V, 1.7 D, 1.7 TD, 1.8 i, 1.8 i 16V, 2.0 i, 2.0 i 16V** 09/91 - 02/98 42 -110 kW	**46-188861**		Обязанность, предусмотренная экспертизой VA: Глубина (экспертиза): 30 мм; Нагрузка оси до: 870 кг HA: Глубина (экспертиза): 30 мм; Нагрузка оси до: 800 кг
B12 SL	**1.4 i, 1.4 i 16V, 1.4 S, 1.6 i, 1.6 i 16V, 1.7 D, 1.7 TD, 1.8 i, 1.8 i 16V, 2.0 i, 2.0 i 16V** 09/91 - 02/98 42 -110 kW	**46-188885**		Обязанность, предусмотренная экспертизой VA: Глубина (экспертиза): 45-50 мм; Нагрузка оси до: 900 кг HA: Глубина (экспертиза): 30 мм; Нагрузка оси до: 800 кг

VAUXHALL ASTRA Mk III универсал

B1	**1.4 i, 1.4 i 16V, 1.4 S, 1.6 i, 1.6 i 16V, 1.6 Si, 1.7 D, 1.7 TD, 1.8 i, 1.8 i 16V, 2.0 i, 2.0 i 16V** 03/91 - 02/98 42 -100 kW	**12-116812**		VA: с шариковым подшибником
B2	**1.4 i, 1.4 i 16V, 1.4 S, 1.6 i, 1.6 i 16V, 1.6 Si, 1.7 D, 1.7 TD, 1.8 i, 1.8 i 16V, 2.0 i, 2.0 i 16V** 03/91 - 02/98 42 -100 kW	**16-031548** **11-101369** *SP*	**15-069115**	
B3	**1.4 i, 1.4 i 16V, 1.4 S, 1.6 i, 1.6 i 16V, 1.6 Si** 03/91 - 02/98 44 -74 kW	**36-130481**	**38-130380**	стандартная подвеска
B3	**1.4 i, 1.4 i 16V, 1.4 S, 1.6 i, 1.6 i 16V, 1.6 Si** 03/91 - 02/98 44 -74 kW	**36-130139**		стандартная подвеска; Усиленное оснащение .
B3	**1.6 i 16V, 1.7 D, 1.7 TD, 1.8 i, 1.8 i 16V, 2.0 i, 2.0 i 16V** 09/91 - 02/98 42 -100 kW	**36-197941**	**38-130380**	спортивная подвеска; тип модели: GSI
B3	**1.7 D, 1.7 TD, 1.8 i, 1.8 i 16V, 2.0 i, 2.0 i 16V** 09/91 - 02/98 42 -100 kW	**36-130115**	**38-130465**	стандартная подвеска
B3	**1.7 D, 1.7 TD, 1.8 i, 1.8 i 16V, 2.0 i, 2.0 i 16V** 09/91 - 02/98 42 -100 kW	**36-130139**	**38-130380**	стандартная подвеска; Усиленное оснащение .
B4	**1.4 i, 1.4 i 16V, 1.4 S, 1.6 i, 1.6 i 16V, 1.6 Si, 1.7 D, 1.7 TD, 1.8 i, 1.8 i 16V, 2.0 i, 2.0 i 16V** 03/91 - 02/98 42 -100 kW	**21-030260** **11-101369** *SP*	**19-019772**	

V

Пригодны для			

VAUXHALL

VAUXHALL ASTRA Mk III универсал

B6 Sport	**1.4 i, 1.4 i 16V, 1.4 S, 1.6 i, 1.6 i 16V, 1.6 Si, 1.7 D, 1.7 TD, 1.8 i, 1.8 i 16V, 2.0 i, 2.0 i 16V** 03/91 - 02/98 42 -100 kW	**34-030035**	**24-016476**	HA: Более тугая регулировка (настройка)
B8	**1.4 i, 1.4 i 16V, 1.4 S, 1.6 i, 1.6 i 16V, 1.6 Si, 1.7 D, 1.7 TD, 1.8 i, 1.8 i 16V, 2.0 i, 2.0 i 16V** 03/91 - 02/98 42 -100 kW	**34-181577**	**24-016483**	
B12 PK	**1.4 i, 1.4 i 16V, 1.4 S, 1.6 i, 1.6 i 16V, 1.6 Si, 1.7 D, 1.7 TD, 1.8 i, 1.8 i 16V, 2.0 i, 2.0 i 16V** 03/91 - 02/98 42 -100 kW	**46-188878**		Обязанность, предусмотренная экспертизой VA: Глубина (экспертиза): 30 мм; Нагрузка оси до: 870 кг HA: Глубина (экспертиза): 30 мм; Нагрузка оси до: 860 кг

VAUXHALL ASTRA Mk III кабрио

B1	**1.4 i, 1.4 i 16V, 1.6, 1.6 i, 1.8, 1.8 16V, 2.0 i** 03/93 - 03/01 52 -92 kW	**12-116812**		VA: с шариковым подшибником
B2	**1.4 i, 1.4 i 16V, 1.6, 1.6 i, 1.8, 1.8 16V, 2.0 i** 03/93 - 03/01 52 -92 kW	**16-031548** **11-101369** SP	**15-062215**	
B3	**1.4 i, 1.4 i 16V, 1.6, 1.6 i** 03/93 - 03/01 52 -74 kW	**36-130481**	**38-130465**	стандартная подвеска
B3	**1.4 i, 1.4 i 16V, 1.6, 1.6 i** 03/93 - 03/01 52 -74 kW	**36-130139**		стандартная подвеска; Усиленное оснащение .
B3	**1.8, 1.8 16V, 2.0 i** 03/93 - 03/01 85 -92 kW	**36-130115**	**38-130465**	стандартная подвеска
B3	**1.8, 1.8 16V, 2.0 i** 03/93 - 03/01 85 -92 kW	**36-130139**		стандартная подвеска; Усиленное оснащение .
B3	**1.8, 1.8 16V, 2.0 i** 03/93 - 03/01 85 -92 kW	**36-197941**	**38-130465**	спортивная подвеска; тип модели: GSI
B4	**1.4 i, 1.4 i 16V, 1.6, 1.6 i, 1.8, 1.8 16V, 2.0 i** 03/93 - 03/01 52 -92 kW	**21-030260** **11-101369** SP	**19-019956**	
B6 Sport	**1.4 i, 1.4 i 16V, 1.6, 1.6 i, 1.8, 1.8 16V, 2.0 i** 03/93 - 03/01 52 -92 kW	**34-030035**	**24-015523**	
B8	**1.4 i, 1.4 i 16V, 1.6, 1.6 i, 1.8, 1.8 16V, 2.0 i** 03/93 - 03/01 52 -92 kW	**34-181577**	**24-015523**	
B12 PK	**1.4 i, 1.4 i 16V, 1.6, 1.6 i, 1.8, 1.8 16V, 2.0 i** 03/93 - 03/01 52 -92 kW	**46-188861**		Обязанность, предусмотренная экспертизой VA: Глубина (экспертиза): 30 мм; Нагрузка оси до: 870 кг HA: Глубина (экспертиза): 30 мм; Нагрузка оси до: 800 кг

VAUXHALL ASTRA Mk IV

B1	**1.2 16V, 1.4, 1.4 16V, 1.6, 1.6 16V, 1.6 Dualfuel, 1.7 CDTI 16V, 1.7 DTI 16V, 1.7 TD, 1.8 16V, 1.8 16V Dualfuel, 2.0 16V, 2.0 DI, 2.0 DTI 16V, 2.2 16V** 02/98 - 44 -108 kW	**12-117376**		VA: жеское исполнение; без шарикового подшибника
B1	**1.2 16V, 1.4, 1.4 16V, 1.6, 1.6 16V, 1.6 Dualfuel, 1.7 CDTI 16V, 1.7 DTI 16V, 1.7 TD, 1.8 16V, 1.8 16V Dualfuel, 2.0 16V, 2.0 DI, 2.0 DTI 16V, 2.2 16V** 02/98 - 44 -108 kW	**12-117390**		VA: мягкое исполнение; без шарикового подшибника

V

Пригодны для			
VAUXHALL			
VAUXHALL ASTRA Mk IV			
B3 **1.2 16V, 1.4 16V** 09/98 - 48 -66 kW	**36-133925**	**38-130199**	стандартная подвеска
B3 **1.2 16V, 1.4 16V** 09/98 - 48 -66 kW	**36-130146**	**36-224067**	стандартная подвеска; Усиленное оснащение .
B3 **1.4, 1.6, 1.6 16V, 1.6 Dualfuel** 05/98 - 44 -74 kW	**36-130146**	**38-130199**	стандартная подвеска
B3 **1.4, 1.6, 1.6 16V, 1.6 Dualfuel** 05/98 - 44 -74 kW	**36-130153**	**36-224067**	стандартная подвеска; Усиленное оснащение .
B3 **1.8 16V, 1.8 16V Dualfuel** 02/98 - 07/04 85 -92 kW	**36-130153**	**36-224067**	стандартная подвеска
B3 **1.8 16V, 1.8 16V Dualfuel** 02/98 - 07/04 85 -92 kW	**36-130160**		стандартная подвеска; Усиленное оснащение .
B3 **2.0 16V, 2.0 DI, 2.0 DTI 16V, 2.2 16V** 02/98 - 60 -108 kW	**36-130160**	**36-224067**	стандартная подвеска
B3 **1.7 CDTI 16V, 1.7 DTI 16V, 1.7 TD** 09/98 - 50 -59 kW	**36-154487**	**36-224067**	стандартная подвеска
B3 **1.7 CDTI 16V, 1.7 DTI 16V, 1.7 TD** 09/98 - 50 -59 kW	**36-130160**		стандартная подвеска; Усиленное оснащение .
B4 **1.2 16V, 1.4, 1.4 16V, 1.6, 1.6 16V, 1.6 Dualfuel, 1.7 CDTI 16V, 1.7 DTI 16V, 1.7 TD, 1.8 16V, 1.8 16V Dualfuel, 2.0 16V, 2.0 DI, 2.0 DTI 16V, 2.2 16V** 02/98 - 44 -108 kW	**22-053060** **22-053077** **11-101512** SP	**19-068756** OIO	стандартная подвеска
B6 Sport **1.2 16V, 1.4, 1.4 16V, 1.6, 1.6 16V, 1.6 Dualfuel, 1.7 CDTI 16V, 1.7 DTI 16V, 1.7 TD, 1.8 16V, 1.8 16V Dualfuel, 2.0 16V, 2.0 DI, 2.0 DTI 16V, 2.2 16V** 02/98 - 44 -108 kW	**35-044338**	**24-027823** OIO	
B8 **1.2 16V, 1.4, 1.4 16V, 1.6, 1.6 16V, 1.6 Dualfuel, 1.7 CDTI 16V, 1.7 DTI 16V, 1.7 TD, 1.8 16V, 1.8 16V Dualfuel, 2.0 16V, 2.0 DI, 2.0 DTI 16V, 2.2 16V** 02/98 - 44 -108 kW	**35-044345**	**24-027830** OIO	
B12 PK **1.2 16V, 1.4, 1.4 16V, 1.6, 1.6 16V, 1.6 Dualfuel** 05/98 - 44 -74 kW	**46-188984**		Обязанность, предусмотренная экспертизой VA: Глубина (экспертиза): 30 мм; Нагрузка оси до: 845 кг HA: Глубина (экспертиза): 30 мм; Нагрузка оси до: 820 кг
B12 PK **1.4, 1.4 16V, 1.6, 1.6 16V, 1.6 Dualfuel, 1.7 CDTI 16V, 1.7 DTI 16V, 1.7 TD, 1.8 16V, 1.8 16V Dualfuel, 2.0 16V** 02/98 - 44 -100 kW	**46-188946**		Обязанность, предусмотренная экспертизой VA: Глубина (экспертиза): 30 мм; Нагрузка оси до: 935 кг HA: Глубина (экспертиза): 30 мм; Нагрузка оси до: 820 кг
B12 PK **2.0 DI, 2.0 DTI 16V, 2.2 16V** 02/98 - 60 -108 kW	**46-188960**		Обязанность, предусмотренная экспертизой VA: Глубина (экспертиза): 30 мм; Нагрузка оси до: 1035 кг HA: Глубина (экспертиза): 30 мм; Нагрузка оси до: 820 кг
B12 SL **1.2 16V, 1.4, 1.4 16V, 1.6, 1.6 16V, 1.6 Dualfuel, 1.8 16V, 1.8 16V Dualfuel, 2.0 16V, 2.2 16V** 02/98 - 44 -108 kW	**46-188939**		Обязанность, предусмотренная экспертизой VA: Глубина (экспертиза): 45-50 мм; Нагрузка оси до: 965 кг HA: Глубина (экспертиза): 30 мм; Нагрузка оси до: 895 кг
B14 **1.2 16V, 1.4, 1.4 16V, 1.6, 1.6 16V, 1.6 Dualfuel, 1.7 CDTI 16V, 1.7 DTI 16V, 1.7 TD, 1.8 16V, 1.8 16V Dualfuel, 2.0 16V, 2.0 DI, 2.0 DTI 16V, 2.2 16V** 02/98 - 44 -108 kW	**47-087484**		Обязанность, предусмотренная экспертизой VA: Глубина (экспертиза): 40-60 мм; Нагрузка оси до: 1034 кг HA: Глубина (экспертиза): 25-45 мм; Нагрузка оси до: 820 кг

V

Пригодны для			
VAUXHALL			
VAUXHALL ASTRA Mk IV Наклонная задняя часть			
B1 **1.2 16V, 1.4, 1.4 16V, 1.6, 1.6 16V, 1.6 Dualfuel, 1.7 CDTI 16V, 1.7 DTI 16V, 1.7 TD, 1.8 16V, 1.8 16V Dualfuel, 1.9, 2.0 16V, 2.0 DI, 2.0 DTI 16V, 2.0 SRI Turbo, 2.2 16V** 02/98 - 44 -141 kW	**12-117376**		VA: жеское исполнение; без шарикового подшибника
B1 **1.2 16V, 1.4, 1.4 16V, 1.6, 1.6 16V, 1.6 Dualfuel, 1.7 CDTI 16V, 1.7 DTI 16V, 1.7 TD, 1.8 16V, 1.8 16V Dualfuel, 1.9, 2.0 16V, 2.0 DI, 2.0 DTI 16V, 2.0 SRI Turbo, 2.2 16V** 02/98 - 44 -141 kW	**12-117390**		VA: мягкое исполнение; без шарикового подшибника
B3 **1.2 16V, 1.4 16V** 02/98 - 48 -66 kW	**36-133925**	**38-130199**	стандартная подвеска
B3 **1.2 16V, 1.4 16V** 02/98 - 48 -66 kW	**36-130146**	**36-224067**	стандартная подвеска; Усиленное оснащение .
B3 **1.4, 1.6, 1.6 16V, 1.6 Dualfuel** 02/98 - 44 -74 kW	**36-130146**	**38-130199**	стандартная подвеска
B3 **1.4, 1.6, 1.6 16V, 1.6 Dualfuel** 02/98 - 44 -74 kW	**36-130153**	**36-224067**	стандартная подвеска; Усиленное оснащение .
B3 **1.8 16V, 1.8 16V Dualfuel** 02/98 - 85 -92 kW	**36-130153**	**36-224067**	стандартная подвеска
B3 **1.9, 2.0 16V, 2.2 16V** 02/98 - 100 -118 kW	**36-130160**	**36-224067**	стандартная подвеска
B3 **1.7 CDTI 16V, 1.7 DTI 16V, 1.7 TD** 02/98 - 50 -59 kW	**36-154487**	**36-224067**	стандартная подвеска
B3 **1.7 CDTI 16V, 1.8 16V, 1.8 16V Dualfuel** 09/02 - 59 -92 kW	**36-130160**		стандартная подвеска; Усиленное оснащение .
B3 **2.0 DI, 2.0 DTI 16V** 02/98 - 60 -74 kW	**36-130160**	**36-224067**	стандартная подвеска
B4 **1.2 16V, 1.4, 1.4 16V, 1.6, 1.6 16V, 1.6 Dualfuel, 1.7 CDTI 16V, 1.7 DTI 16V, 1.7 TD, 1.8 16V, 1.8 16V Dualfuel, 1.9, 2.0 16V, 2.0 DI, 2.0 DTI 16V, 2.2 16V** 02/98 - 44 -118 kW	**22-053060** **22-053077** **11-101512** SP	**19-068756** OIO	стандартная подвеска
B6 Sport **1.2 16V, 1.4, 1.4 16V, 1.6, 1.6 16V, 1.6 Dualfuel, 1.7 CDTI 16V, 1.7 DTI 16V, 1.7 TD, 1.8 16V, 1.8 16V Dualfuel, 1.9, 2.0 16V, 2.0 DI, 2.0 DTI 16V, 2.0 SRI Turbo, 2.2 16V** 02/98 - 44 -141 kW	**35-044338**	**24-027823** OIO	
B8 **1.2 16V, 1.4, 1.4 16V, 1.6, 1.6 16V, 1.6 Dualfuel, 1.7 CDTI 16V, 1.7 DTI 16V, 1.7 TD, 1.8 16V, 1.8 16V Dualfuel, 1.9, 2.0 16V, 2.0 DI, 2.0 DTI 16V, 2.0 SRI Turbo, 2.2 16V** 02/98 - 44 -141 kW	**35-044345**	**24-027830** OIO	
B12 PK **1.2 16V, 1.4, 1.4 16V, 1.6, 1.6 16V, 1.6 Dualfuel** 02/98 - 44 -74 kW	**46-188984**		Обязанность, предусмотренная экспертизой VA: Глубина (экспертиза): 30 мм; Нагрузка оси до: 845 кг HA: Глубина (экспертиза): 30 мм; Нагрузка оси до: 820 кг
B12 PK **1.4, 1.4 16V, 1.6, 1.6 16V, 1.6 Dualfuel, 1.7 CDTI 16V, 1.7 DTI 16V, 1.7 TD, 1.8 16V, 1.8 16V Dualfuel, 1.9, 2.0 16V** 02/98 - 44 -118 kW	**46-188946**		Обязанность, предусмотренная экспертизой VA: Глубина (экспертиза): 30 мм; Нагрузка оси до: 935 кг HA: Глубина (экспертиза): 30 мм; Нагрузка оси до: 820 кг

V

Пригодны для			

VAUXHALL

VAUXHALL ASTRA Mk IV Наклонная задняя часть

B12 PK	**1.7 CDTI 16V, 1.7 DTI 16V, 1.7 TD, 1.8 16V, 1.8 16V Dualfuel, 1.9, 2.0 16V, 2.0 DI, 2.0 DTI 16V, 2.0 SRI Turbo, 2.2 16V** 03/01 - 50 -141 kW	**46-188960**		Обязанность, предусмотренная экспертизой VA: Глубина (экспертиза): 30 мм; Нагрузка оси до: 1035 кг HA: Глубина (экспертиза): 30 мм; Нагрузка оси до: 820 кг
B12 SL	**1.2 16V, 1.4, 1.4 16V, 1.6, 1.6 16V, 1.6 Dualfuel, 1.7 CDTI 16V, 1.7 DTI 16V, 1.7 TD, 1.8 16V, 1.8 16V Dualfuel, 1.9, 2.0 16V, 2.0 DI, 2.0 DTI 16V, 2.0 SRI Turbo, 2.2 16V** 02/98 - 44 -141 kW	**46-188939**		Обязанность, предусмотренная экспертизой VA: Глубина (экспертиза): 45-50 мм; Нагрузка оси до: 965 кг HA: Глубина (экспертиза): 30 мм; Нагрузка оси до: 895 кг
B14	**1.2 16V, 1.4, 1.4 16V, 1.6, 1.6 16V, 1.6 Dualfuel, 1.7 CDTI 16V, 1.7 DTI 16V, 1.7 TD, 1.8 16V, 1.8 16V Dualfuel, 1.9, 2.0 16V, 2.0 DI, 2.0 DTI 16V, 2.0 SRI Turbo, 2.2 16V** 02/98 - 44 -141 kW	**47-087484**		Обязанность, предусмотренная экспертизой VA: Глубина (экспертиза): 40-60 мм; Нагрузка оси до: 1034 кг HA: Глубина (экспертиза): 25-45 мм; Нагрузка оси до: 820 кг

VAUXHALL ASTRA Mk IV универсал

B1	**1.2 16V, 1.4 16V, 1.6, 1.6 16V, 1.7 CDTI 16V, 1.7 DTI 16V, 1.7 TD, 1.8 16V, 2.0 16V, 2.0 DI, 2.0 DTI 16V, 2.2 16V** 02/98 - 48 -108 kW	**12-117376**		VA: жеское исполнение; без шарикового подшибника
B1	**1.2 16V, 1.4 16V, 1.6, 1.6 16V, 1.7 CDTI 16V, 1.7 DTI 16V, 1.7 TD, 1.8 16V, 2.0 16V, 2.0 DI, 2.0 DTI 16V, 2.2 16V** 02/98 - 48 -108 kW	**12-117390**		VA: мягкое исполнение; без шарикового подшибника
B3	**1.2 16V, 1.4 16V** 02/98 - 48 -66 kW	**36-133925**	**38-130236**	стандартная подвеска
B3	**1.2 16V, 1.4 16V** 02/98 - 48 -66 kW	**36-130146**	**38-130243**	стандартная подвеска; Усиленное оснащение .
B3	**1.6, 1.6 16V** 03/98 - 04/04 55 -74 kW	**36-130146**	**38-130236**	стандартная подвеска
B3	**1.6, 1.6 16V** 03/98 - 04/04 55 -74 kW	**36-130153**	**38-130243**	стандартная подвеска; Усиленное оснащение .
B3	**1.8 16V** 02/98 - 85 -92 kW	**36-130153**	**38-130243**	стандартная подвеска
B3	**1.8 16V** 02/98 - 85 -92 kW	**36-130160**		стандартная подвеска; Усиленное оснащение .
B3	**2.0 16V, 2.0 DI, 2.0 DTI 16V, 2.2 16V** 02/98 - 60 -108 kW	**36-130160**	**38-130243**	стандартная подвеска
B3	**1.7 CDTI 16V, 1.7 DTI 16V, 1.7 TD** 02/98 - 50 -59 kW	**36-154487**	**38-130243**	стандартная подвеска
B3	**1.7 CDTI 16V, 1.7 DTI 16V, 1.7 TD** 02/98 - 50 -59 kW	**36-130160**		стандартная подвеска; Усиленное оснащение .
B4	**1.2 16V, 1.4 16V, 1.6, 1.6 16V, 1.6 Dualfuel, 1.7 CDTI 16V, 1.7 DTI 16V, 1.7 TD, 1.8 16V, 1.8 16V Dualfuel, 2.0 16V, 2.0 DI, 2.0 DTI 16V, 2.2 16V** 02/98 - 48 -108 kW	**22-053060** **22-053077** **11-101512** SP	**19-068763** OIO	стандартная подвеска; без регулируемой подвески
B6 Sport	**1.2 16V, 1.4 16V, 1.6, 1.6 16V, 1.6 Dualfuel, 1.7 CDTI 16V, 1.7 DTI 16V, 1.7 TD, 1.8 16V, 1.8 16V Dualfuel, 2.0 16V, 2.0 DI, 2.0 DTI 16V, 2.2 16V** 02/98 - 48 -108 kW	**35-044338**	**24-027847** OIO	

V

Пригодны для			
VAUXHALL			
VAUXHALL ASTRA Mk IV универсал			
B8 **1.2 16V, 1.4 16V, 1.6, 1.6 16V, 1.6 Dualfuel, 1.7 CDTI 16V, 1.7 DTI 16V, 1.7 TD, 1.8 16V, 1.8 16V Dualfuel, 2.0 16V, 2.0 DI, 2.0 DTI 16V, 2.2 16V** 02/98 - 48 -108 kW	**35-044345**	**24-027823** OIO	
B12 PK **1.2 16V, 1.4 16V, 1.6, 1.6 16V** 02/98 - 04/04 48 -74 kW	**46-188991**		без регулируемой подвески; Обязанность, предусмотренная экспертизой VA: Глубина (экспертиза): 30 мм; Нагрузка оси до: 845 кг HA: Глубина (экспертиза): 30 мм; Нагрузка оси до: 885 кг
B12 PK **1.4 16V, 1.6, 1.6 16V, 1.7 DTI 16V, 1.8 16V, 2.0 16V** 02/98 - 55 -100 kW	**46-188953**		без регулируемой подвески; Обязанность, предусмотренная экспертизой VA: Глубина (экспертиза): 30 мм; Нагрузка оси до: 935 кг HA: Глубина (экспертиза): 30 мм; Нагрузка оси до: 885 кг
B12 PK **1.7 CDTI 16V, 1.7 DTI 16V, 1.7 TD, 1.8 16V, 2.0 16V, 2.0 DI, 2.0 DTI 16V, 2.2 16V** 03/01 - 50 -108 kW	**46-188977**		без регулируемой подвески; Обязанность, предусмотренная экспертизой VA: Глубина (экспертиза): 30 мм; Нагрузка оси до: 1035 кг HA: Глубина (экспертиза): 30 мм; Нагрузка оси до: 885 кг
VAUXHALL ASTRA Mk IV купе			
B1 **1.8 16V, 1.8 16V Dualfuel, 1.9, 2.0 16V Turbo, 2.2 16V** 03/00 - 85 -147 kW	**12-117376**		VA: жеское исполнение; без шарикового подшибника
B1 **1.8 16V, 1.8 16V Dualfuel, 1.9, 2.0 16V Turbo, 2.2 16V** 03/00 - 85 -147 kW	**12-117390**		VA: мягкое исполнение; без шарикового подшибника
B3 **1.8 16V** 03/00 - 85 -92 kW	**36-130153**	**36-224067**	стандартная подвеска
B3 **1.8 16V** 03/00 - 85 -92 kW	**36-130160**		стандартная подвеска; Усиленное оснащение .
B3 **1.9, 2.0 16V Turbo, 2.2 16V** 03/00 - 108 -147 kW	**36-130160**	**36-224067**	стандартная подвеска
B4 **1.8 16V, 1.8 16V Dualfuel, 1.9, 2.0 16V Turbo, 2.2 16V** 03/00 - 85 -147 kW	**22-053060** **22-053077** **11-101512** SP	**19-068756** OIO	
B6 Sport **1.8 16V, 1.8 16V Dualfuel, 1.9, 2.0 16V Turbo, 2.2 16V** 03/00 - 85 -147 kW	**35-044338**	**24-027823** OIO	
B8 **1.8 16V, 1.8 16V Dualfuel, 1.9, 2.0 16V Turbo, 2.2 16V** 03/00 - 85 -147 kW	**35-044345**	**24-027830** OIO	
B12 PK **1.8 16V, 1.9, 2.0 16V Turbo** 03/00 - 85 -147 kW	**46-188892**		Обязанность, предусмотренная экспертизой VA: Глубина (экспертиза): 30 мм; Нагрузка оси до: 1015 кг HA: Глубина (экспертиза): 30 мм; Нагрузка оси до: 780 кг
VAUXHALL ASTRA MK IV кабрио			
B1 **1.6 16V, 1.8 16V, 1.9, 2.0 Turbo, 2.2 16V** 03/01 - 74 -147 kW	**12-117376**		VA: жеское исполнение; без шарикового подшибника
B1 **1.6 16V, 1.8 16V, 1.9, 2.0 Turbo, 2.2 16V** 03/01 - 74 -147 kW	**12-117390**		VA: мягкое исполнение; без шарикового подшибника
B3 **1.6 16V** 03/01 - 74 kW	**36-130146**	**38-130243**	стандартная подвеска

V

Пригодны для			

VAUXHALL

VAUXHALL ASTRA MK IV кабрио

B3	**1.6 16V** 03/01 - 74 kW	**36-130153**		стандартная подвеска; Усиленное оснащение .
B3	**1.8 16V** 03/01 - 92 kW	**36-130153**	**38-130243**	стандартная подвеска
B3	**1.8 16V** 03/01 - 92 kW	**36-130160**		стандартная подвеска; Усиленное оснащение .
B3	**1.9, 2.0 Turbo, 2.2 16V** 03/01 - 108 -147 kW	**36-130160**	**38-130243**	стандартная подвеска
B4	**1.6 16V, 1.8 16V, 1.9, 2.0 Turbo, 2.2 16V** 03/01 - 74 -147 kW	**22-053060** **22-053077** **11-101512** SP	**19-068756** OIO	
B6 Sport	**1.6 16V, 1.8 16V, 1.9, 2.0 Turbo, 2.2 16V** 03/01 - 74 -147 kW	**35-044338**	**24-027823** OIO	
B8	**1.6 16V, 1.8 16V, 1.9, 2.0 Turbo, 2.2 16V** 03/01 - 74 -147 kW	**35-044345**	**24-027830** OIO	
B12 PK	**1.6 16V, 1.8 16V, 1.9, 2.0 Turbo** 03/01 - 74 -147 kW	**46-188908**		Обязанность, предусмотренная экспертизой VA: Глубина (экспертиза): 30 мм; Нагрузка оси до: 1015 кг HA: Глубина (экспертиза): 30 мм; Нагрузка оси до: 845 кг

VAUXHALL ASTRA MK V Sport Hatch

B1	**1.4 i 16V, 1.6, 1.6 i 16V, 1.8** 02/05 - 66 -132 kW	**12-224449**		VA: с шариковым подшибником
B1	**1.3 CDTi, 1.7 CDTi, 1.7 CDTI 16V, 1.9 CDTi, 2.0 Turbo** 02/05 - 66 -125 kW	**12-224449**		VA: с шариковым подшибником; кроме заниженной подвески
B1	**1.3 CDTi, 1.7 CDTi, 1.7 CDTI 16V, 1.9 CDTi, 2.0 Turbo** 02/05 - 66 -125 kW	**12-224456**		VA: с шариковым подшибником; заниженная подвеска
B3	**1.4 i 16V, 1.6, 1.6 i 16V** 02/05 - 66 -132 kW	**37-163570**	**38-163531**	стандартная подвеска
B3	**1.4 i 16V, 1.6, 1.6 i 16V** 02/05 - 66 -132 kW	**37-163563**	**38-163524**	стандартная подвеска; Усиленное оснащение .
B3	**1.8** 02/05 - 92 -103 kW	**37-163563**	**38-163531**	стандартная подвеска
B3	**1.8** 02/05 - 92 -103 kW	**37-163549**	**38-163524**	стандартная подвеска; Усиленное оснащение .
B3	**1.3 CDTi, 1.7 CDTi, 1.7 CDTI 16V** 02/05 - 66 -81 kW	**37-163549**	**38-163531**	стандартная подвеска
B3	**1.3 CDTi, 1.7 CDTi, 1.7 CDTI 16V** 02/05 - 66 -81 kW	**37-163556**	**38-163524**	стандартная подвеска; Усиленное оснащение .
B3	**1.9 CDTi, 2.0 Turbo, VXRacing Edition** 02/05 - 74 -176 kW	**37-163556**	**38-163531**	стандартная подвеска
B3	**1.9 CDTi, 2.0 Turbo, VXRacing Edition** 02/05 - 74 -176 kW		**38-163524**	стандартная подвеска; Усиленное оснащение .
B4	**1.3 CDTi, 1.4 i 16V, 1.6, 1.6 i 16V, 1.7 CDTi, 1.7 CDTI 16V, 1.8, 1.9 CDTi, 2.0 Turbo** 02/05 - 66 -132 kW	**22-141590** **22-141606** **i.V.** SP	**19-141619** OIO	для автомобилей без IDS+ шасси

V

Пригодны для			
VAUXHALL			
VAUXHALL ASTRA MK V Sport Hatch			
B6 Sport **1.3 CDTi, 1.4 i 16V, 1.6, 1.6 i 16V, 1.7 CDTi, 1.7 CDTI 16V, 1.8, 1.9 CDTi, 2.0 Turbo** 02/05 - 66 -132 kW	**35-114635** **35-114642**	**24-114653**	для автомобилей без IDS+ шасси
B8 **1.3 CDTi, 1.4 i 16V, 1.6, 1.6 i 16V, 1.7 CDTi, 1.7 CDTI 16V, 1.8, 1.9 CDTi, 2.0 Turbo, VXRacing Edition** 02/05 - 66 -176 kW	**35-114666** **35-114673**	**24-114684**	для автомобилей без IDS+ шасси
B12 PK **1.4 i 16V, 1.6, 1.6 i 16V, 1.8** 02/05 - 66 -132 kW	**46-182128**		ITS+ должно быть остановлено; Обязанность, предусмотренная экспертизой VA: Глубина (экспертиза): 30 мм; Нагрузка оси до: 970 кг HA: без регулируемой подвески; Глубина (экспертиза): 30 мм; Нагрузка оси до: 860 кг
B12 PK **1.3 CDTi, 1.7 CDTi, 1.7 CDTI 16V, 1.9 CDTi, 2.0 Turbo** 02/05 - 66 -125 kW	**46-182135**		ITS+ должно быть остановлено; Обязанность, предусмотренная экспертизой VA: Глубина (экспертиза): 30 мм; Нагрузка оси до: 1075 кг HA: без регулируемой подвески; Глубина (экспертиза): 30 мм; Нагрузка оси до: 860 кг
B12 SL **1.4 i 16V, 1.6, 1.6 i 16V, 1.8** 02/05 - 66 -132 kW	**46-182166**		ITS+ должно быть остановлено; Обязанность, предусмотренная экспертизой VA: Глубина (экспертиза): 45-50 мм; Нагрузка оси до: 960 кг HA: без регулируемой подвески; Глубина (экспертиза): 30 мм; Нагрузка оси до: 860 кг
B12 SL **1.3 CDTi, 1.7 CDTi, 1.7 CDTI 16V, 2.0 Turbo** 02/05 - 66 -125 kW	**46-182173**		ITS+ должно быть остановлено; Обязанность, предусмотренная экспертизой VA: Глубина (экспертиза): 45-50 мм; Нагрузка оси до: 1025 кг HA: без регулируемой подвески; Глубина (экспертиза): 30 мм; Нагрузка оси до: 860 кг
B14 **1.3 CDTi, 1.4 i 16V, 1.6, 1.6 i 16V, 1.7 CDTi, 1.7 CDTI 16V, 1.8, 1.9 CDTi, 2.0 Turbo, VXRacing Edition** 02/05 - 66 -176 kW	**47-121133**		ITS+ должно быть остановлено; Обязанность, предусмотренная экспертизой VA: Глубина (экспертиза): 30-50 мм; Нагрузка оси до: 1060 кг HA: Глубина (экспертиза): 30-50 мм; Нагрузка оси до: 860 кг
VAUXHALL ASTRA MK V Наклонная задняя часть			
B1 **1.4, 1.6, 1.8** 01/04 - 05/09 66 -103 kW	**12-224449**		VA: с шариковым подшибником
B1 **1.3 CDTI, 1.7 CDTI, 1.7 TD, 1.9 CDTI, 1.9 CDTI 16V, 2.0 Turbo** 01/04 - 05/09 59 -177 kW	**12-224449**		VA: с шариковым подшибником; кроме заниженной подвески
B1 **1.3 CDTI, 1.7 CDTI, 1.7 TD, 1.9 CDTI, 1.9 CDTI 16V, 2.0 Turbo** 01/04 - 05/09 59 -177 kW	**12-224456**		VA: с шариковым подшибником; заниженная подвеска
B3 **1.4, 1.6** 01/04 - 05/09 66 -85 kW	**37-163570**	**38-163531**	стандартная подвеска
B3 **1.4, 1.6** 01/04 - 05/09 66 -85 kW	**37-163563**	**38-163524**	стандартная подвеска; Усиленное оснащение .
B3 **1.8** 01/04 - 05/09 92 -103 kW	**37-163563**	**38-163531**	стандартная подвеска
B3 **1.8** 01/04 - 05/09 92 -103 kW	**37-163549**	**38-163524**	стандартная подвеска; Усиленное оснащение .
B3 **1.3 CDTI, 1.7 CDTI, 1.7 TD** 01/04 - 05/09 59 -81 kW	**37-163549**	**38-163531**	стандартная подвеска
B3 **1.3 CDTI, 1.7 CDTI, 1.7 TD** 01/04 - 05/09 59 -81 kW	**37-163556**	**38-163524**	стандартная подвеска; Усиленное оснащение .
B3 **1.9 CDTI, 1.9 CDTI 16V, 2.0 Turbo** 01/04 - 05/09 88 -177 kW	**37-163556**	**38-163531**	стандартная подвеска

V

Пригодны для			
VAUXHALL			
VAUXHALL ASTRA MK V Наклонная задняя часть			
B3 **1.9 CDTI, 1.9 CDTI 16V, 2.0 Turbo** 01/04 - 05/09 88 -177 kW		**38-163524**	стандартная подвеска; Усиленное оснащение .
B4 **1.3 CDTI, 1.4, 1.6, 1.7 CDTI, 1.7 TD, 1.8, 1.9 CDTI, 1.9 CDTI 16V, 2.0 Turbo** 01/04 - 05/09 59 -177 kW	**22-141590** **22-141606** i.V. SP	**19-141619** OIO	для автомобилей без IDS+ шасси
B6 Sport **1.3 CDTI, 1.4, 1.6, 1.7 CDTI, 1.7 TD, 1.8, 1.9 CDTI, 1.9 CDTI 16V, 2.0 Turbo** 01/04 - 05/09 59 -177 kW	**35-114635** **35-114642**	**24-114653** OIO	для автомобилей без IDS+ шасси
B8 **1.3 CDTI, 1.4, 1.6, 1.7 CDTI, 1.7 TD, 1.8, 1.9 CDTI, 1.9 CDTI 16V, 2.0 Turbo** 01/04 - 05/09 59 -177 kW	**35-114666** **35-114673**	**24-114684** OIO	для автомобилей без IDS+ шасси
B12 PK **1.4, 1.6, 1.8** 01/04 - 05/09 66 -103 kW	**46-182128**		ITS+ должно быть остановлено; Обязанность, предусмотренная экспертизой VA: Глубина (экспертиза): 30 мм; Нагрузка оси до: 970 кг HA: без регулируемой подвески; Глубина (экспертиза): 30 мм; Нагрузка оси до: 860 кг
B12 PK **1.3 CDTI, 1.7 CDTI, 1.7 TD, 1.9 CDTI, 1.9 CDTI 16V, 2.0 Turbo** 01/04 - 05/09 59 -177 kW	**46-182135**		ITS+ должно быть остановлено; Обязанность, предусмотренная экспертизой VA: Глубина (экспертиза): 30 мм; Нагрузка оси до: 1075 кг HA: без регулируемой подвески; Глубина (экспертиза): 30 мм; Нагрузка оси до: 860 кг
B12 SL **1.3 CDTI, 1.4, 1.6, 1.7 CDTI, 1.7 TD, 1.8, 2.0 Turbo** 01/04 - 05/09 59 -177 kW	**46-182166**		ITS+ должно быть остановлено; Обязанность, предусмотренная экспертизой VA: Глубина (экспертиза): 45-50 мм; Нагрузка оси до: 960 кг HA: без регулируемой подвески; Глубина (экспертиза): 30 мм; Нагрузка оси до: 860 кг
B14 **1.3 CDTI, 1.4, 1.6, 1.7 CDTI, 1.7 TD, 1.8, 1.9 CDTI, 1.9 CDTI 16V, 2.0 Turbo** 01/04 - 05/09 59 -177 kW	**47-121133**		ITS+ должно быть остановлено; Обязанность, предусмотренная экспертизой VA: Глубина (экспертиза): 30-50 мм HA: Глубина (экспертиза): 30-50 мм
VAUXHALL ASTRA MK V универсал			
B1 **1.4, 1.6, 1.8** 01/04 - 03/09 66 -132 kW	**12-224449**		VA: с шариковым подшибником
B1 **1.3 CDTI, 1.7 CDTI, 1.7 TD, 1.9 CDTi, 1.9 CDTI 16V, 2.0 Turbo** 08/04 - 66 -147 kW	**12-224449**		VA: с шариковым подшибником; кроме заниженной подвески
B1 **1.3 CDTI, 1.7 CDTI, 1.7 TD, 1.9 CDTi, 1.9 CDTI 16V, 2.0 Turbo** 08/04 - 66 -147 kW	**12-224456**		VA: с шариковым подшибником; заниженная подвеска
B3 **1.4, 1.6** 08/04 - 03/09 66 -85 kW	**37-163570**	**38-162374**	стандартная подвеска
B3 **1.4, 1.6** 08/04 - 03/09 66 -85 kW	**37-163563**	**38-162350**	стандартная подвеска; Усиленное оснащение .
B3 **1.4, 1.6** 08/04 - 03/09 66 -85 kW		**38-162367**	стандартная подвеска; с регулируемой подвеской
B3 **1.6** 08/04 - 03/09 132 kW	**37-163563**	**38-162374**	стандартная подвеска
B3 **1.6** 08/04 - 03/09 132 kW	**37-163556**	**38-162350**	стандартная подвеска; Усиленное оснащение .
B3 **1.6** 08/04 - 03/09 132 kW		**38-162367**	стандартная подвеска; с регулируемой подвеской
B3 **1.8** 01/04 - 03/09 92 -103 kW	**37-163563**	**38-162374**	стандартная подвеска

Пригодны для			

VAUXHALL

VAUXHALL ASTRA MK V универсал

B3	**1.8** 01/04 - 03/09 92 -103 kW	**37-163549**	**38-162350**	стандартная подвеска; Усиленное оснащение .
B3	**1.8** 01/04 - 03/09 92 -103 kW		**38-162367**	стандартная подвеска; с регулируемой подвеской
B3	**1.3 CDTI, 1.7 CDTI, 1.7 TD** 08/04 - 03/09 66 -81 kW	**37-163549**	**38-162374**	стандартная подвеска
B3	**1.3 CDTI, 1.7 CDTI, 1.7 TD** 08/04 - 03/09 66 -81 kW	**37-163556**	**38-162350**	стандартная подвеска; Усиленное оснащение .
B3	**1.3 CDTI, 1.7 CDTI, 1.7 TD** 08/04 - 03/09 66 -81 kW		**38-162367**	стандартная подвеска; с регулируемой подвеской
B3	**1.9 CDTi, 1.9 CDTI 16V, 2.0 Turbo** 08/04 - 74 -147 kW	**37-163556**	**38-162374**	стандартная подвеска
B3	**1.9 CDTi, 1.9 CDTI 16V, 2.0 Turbo** 08/04 - 74 -147 kW		**38-162350**	стандартная подвеска; Усиленное оснащение .
B3	**1.9 CDTi, 1.9 CDTI 16V, 2.0 Turbo** 08/04 - 74 -147 kW		**38-162367**	стандартная подвеска; с регулируемой подвеской
B4	**1.3 CDTI, 1.4, 1.6, 1.7 CDTI, 1.7 TD, 1.8, 1.9 CDTi, 1.9 CDTI 16V, 2.0 Turbo** 01/04 - 66 -147 kW	**22-141590** **22-141606** i.V. SP	**19-141626** OIO	для автомобилей без IDS+ шасси
B6 Sport	**1.3 CDTI, 1.4, 1.6, 1.7 CDTI, 1.7 TD, 1.8, 1.9 CDTi, 1.9 CDTI 16V, 2.0 Turbo** 01/04 - 66 -147 kW	**35-114635** **35-114642**	**24-118576** OIO	для автомобилей без IDS+ шасси
B8	**1.3 CDTI, 1.4, 1.6, 1.7 CDTI, 1.7 TD, 1.8, 1.9 CDTi, 1.9 CDTI 16V, 2.0 Turbo** 01/04 - 66 -147 kW	**35-114666** **35-114673**	**24-118576** OIO	для автомобилей без IDS+ шасси
B12 PK	**1.4, 1.6, 1.8** 01/04 - 03/09 66 -132 kW	**46-182142**		ITS+ должно быть остановлено; Обязанность, предусмотренная экспертизой VA: Глубина (экспертиза): 30-35 мм; Нагрузка оси до: 970 кг HA: без регулируемой подвески; Глубина (экспертиза): 25-30 мм; Нагрузка оси до: 940 кг
B12 PK	**1.3 CDTI, 1.7 CDTI, 1.7 TD, 1.9 CDTi, 1.9 CDTI 16V, 2.0 Turbo** 08/04 - 66 -147 kW	**46-182159**		ITS+ должно быть остановлено; Обязанность, предусмотренная экспертизой VA: Глубина (экспертиза): 30-35 мм; Нагрузка оси до: 1075 кг HA: без регулируемой подвески; Глубина (экспертиза): 25-30 мм; Нагрузка оси до: 940 кг
B12 SL	**1.3 CDTI, 1.4, 1.6, 1.7 CDTI, 1.7 TD, 1.8, 2.0 Turbo** 01/04 - 66 -147 kW	**46-182197**		ITS+ должно быть остановлено; Обязанность, предусмотренная экспертизой VA: Глубина (экспертиза): 40-45 мм; Нагрузка оси до: 1025 кг HA: без регулируемой подвески; Глубина (экспертиза): 35 мм; Нагрузка оси до: 940 кг

VAUXHALL ASTRA TwinTop

B4	**1.6, 1.8, 1.9 CDTi 16v, 2.0, 2.0 i 16v Turbo** 09/05 - 77 -147 kW	**22-141590** **22-141606** i.V. SP	**19-141626** OIO	для автомобилей без IDS+ шасси
B6 Sport	**1.6, 1.8, 1.9 CDTi 16v, 2.0, 2.0 i 16v Turbo** 09/05 - 77 -147 kW	**35-114666** **35-114673**	**24-118576** OIO	для автомобилей без IDS+ шасси

VAUXHALL ASTRA MK VI

B4	**1.3 CDTI 16V, 1.4 i 16v VVT, 1.4 i 16v VVT Turbo, 1.4 Turbo, 1.6 i 16v Turbo, 1.6 i 16v VVT, 1.7 CDTI, 2.0 CDTi** 12/09 - 64 -132 kW	**22-183644** **22-183651**	**19-183633**	для автомобилей без FlexRide; стандартная подвеска

V

Пригодны для			
VAUXHALL			
VAUXHALL ASTRA MK VI			
B6 Sport **1.3 CDTI 16V, 1.4 i 16v VVT, 1.4 i 16v VVT Turbo, 1.4 Turbo, 1.6 i 16v Turbo, 1.6 i 16v VVT, 1.7 CDTI, 2.0 CDTi** 12/09 - 64 -132 kW	**35-171669** **35-171676**	**24-171687**	для автомобилей без FlexRide; стандартная подвеска
B6 Sport **1.3 CDTI 16V, 1.4 i 16v VVT, 1.4 i 16v VVT Turbo, 1.4 Turbo, 1.6 i 16v Turbo, 1.6 i 16v VVT, 1.7 CDTI, 2.0 CDTi** 12/09 - 64 -132 kW	**35-171690** **35-171706**	**24-171717**	для автомобилей без FlexRide; спортивная подвеска
B8 **1.3 CDTI 16V, 1.4 i 16v VVT, 1.4 i 16v VVT Turbo, 1.4 Turbo, 1.6 i 16v Turbo, 1.6 i 16v VVT, 1.7 CDTI, 2.0 CDTi** 12/09 - 64 -132 kW	**35-171690** **35-171706**	**24-171717**	для автомобилей без FlexRide; стандартная подвеска
B12 PK **1.6 i 16v Turbo** 12/09 - 132 kW	**46-188762**		для автомобилей без FlexRide; Обязанность, предусмотренная экспертизой VA: Глубина (экспертиза): 30 мм; Нагрузка оси до: 1080 кг HA: Глубина (экспертиза): 30 мм; Нагрузка оси до: 1020 кг
B12 PK **1.3 CDTI 16V, 1.4 i 16v VVT, 1.4 i 16v VVT Turbo, 1.4 Turbo, 1.6 i 16v Turbo, 1.6 i 16v VVT** 12/09 - 64 -132 kW	**46-188755**		для автомобилей без FlexRide; Обязанность, предусмотренная экспертизой VA: Глубина (экспертиза): 30 мм; Нагрузка оси до: 995 кг HA: Глубина (экспертиза): 30 мм; Нагрузка оси до: 1020 кг
B12 PK **1.7 CDTI, 2.0 CDTi** 12/09 - 74 -121 kW	**46-188779**		для автомобилей без FlexRide; Обязанность, предусмотренная экспертизой VA: Глубина (экспертиза): 30 мм; Нагрузка оси до: 1155 кг HA: Глубина (экспертиза): 30 мм; Нагрузка оси до: 1020 кг
B14 **1.3 CDTI 16V, 1.4 i 16v VVT, 1.4 i 16v VVT Turbo, 1.4 Turbo, 1.6 i 16v Turbo, 1.6 i 16v VVT, 1.7 CDTI, 2.0 CDTi** 12/09 - 64 -132 kW	**47-171725**		для автомобилей без FlexRide; Обязанность, предусмотренная экспертизой VA: Глубина (экспертиза): 30-50 мм; Нагрузка оси до: 1220 кг HA: Глубина (экспертиза): 30-50 мм; Нагрузка оси до: 1020 кг
VAUXHALL ASTRA Mk VI (J) Sports Tourer			
B4 **1.3 CDTi 16V, 1.4 i 16V, 1.6 i 16V, 1.6 Turbo, 1.7 CDTI, 1.7 CDTi 16V, 2.0 CDTi, 2.0 CDTi 16V** 12/09 - 70 -132 kW	**22-183644** **22-183651**	**19-183633**	для автомобилей без FlexRide; стандартная подвеска
B6 Sport **1.3 CDTi 16V, 1.4 i 16V, 1.6 i 16V, 1.6 Turbo, 1.7 CDTI, 1.7 CDTi 16V, 2.0 CDTi, 2.0 CDTi 16V** 12/09 - 70 -132 kW	**35-171669** **35-171676**	**24-171687**	для автомобилей без FlexRide; стандартная подвеска
B8 **1.3 CDTi 16V, 1.4 i 16V, 1.6 i 16V, 1.6 Turbo, 1.7 CDTI, 1.7 CDTi 16V, 2.0 CDTi, 2.0 CDTi 16V** 12/09 - 70 -132 kW	**35-171690** **35-171706**	**24-171717**	для автомобилей без FlexRide; спортивная подвеска
B14 **1.3 CDTi 16V, 1.4 i 16V, 1.6 i 16V, 1.6 Turbo, 1.7 CDTI, 1.7 CDTi 16V, 2.0 CDTi, 2.0 CDTi 16V** 12/09 - 70 -132 kW	**47-171725**		для автомобилей без FlexRide; Обязанность, предусмотренная экспертизой VA: Глубина (экспертиза): 30-50 мм; Нагрузка оси до: 1220 кг HA: Глубина (экспертиза): 30-50 мм; Нагрузка оси до: 1020 кг
VAUXHALL ASTRAVAN Mk III			
B1 **1.4 i, 1.6 i, 1.7 D, 1.7 TD** 01/91 - 08/98 44 -55 kW	**12-116812**		VA: с шариковым подшибником
B2 **1.4 i, 1.6 i, 1.7 D, 1.7 TD** 01/91 - 08/98 44 -55 kW	**16-031548** **11-101369** SP		

V

Пригодны для			

VAUXHALL

VAUXHALL ASTRAVAN Mk III

B4	**1.4 i, 1.6 i, 1.7 D, 1.7 TD** 01/91 - 08/98 44 -55 kW	**21-030260** **11-101369** SP		
B6 Sport	**1.4 i, 1.6 i, 1.7 D, 1.7 TD** 01/91 - 08/98 44 -55 kW	**34-030035**	**24-016476**	HA: Более тугая регулировка (настройка)
B8	**1.4 i, 1.6 i, 1.7 D, 1.7 TD** 01/91 - 08/98 44 -55 kW	**34-181577**	**24-016483**	
B12 PK	**1.4 i, 1.6 i, 1.7 D, 1.7 TD** 01/91 - 08/98 44 -55 kW	**46-188878**		Обязанность, предусмотренная экспертизой VA: Глубина (экспертиза): 30 мм; Нагрузка оси до: 870 кг HA: Глубина (экспертиза): 30 мм; Нагрузка оси до: 860 кг

VAUXHALL ASTRAVAN Mk IV

B1	**1.6 i, 1.7 CDTI, 1.7 DTI, 1.7 TD, 2.0 DI, 2.0 DTI** 08/98 - 50 -74 kW	**12-117376**		VA: жеское исполнение; без шарикового подшибника
B1	**1.6 i, 1.7 CDTI, 1.7 DTI, 1.7 TD, 2.0 DI, 2.0 DTI** 08/98 - 50 -74 kW	**12-117390**		VA: мягкое исполнение; без шарикового подшибника
B4	**1.6 i, 1.7 CDTI, 1.7 DTI, 1.7 TD, 2.0 DI, 2.0 DTI** 08/98 - 50 -74 kW	**22-053060** **22-053077** **11-101512** SP	**19-068756**	
B6 Sport	**1.6 i, 1.7 CDTI, 1.7 DTI, 1.7 TD, 2.0 DI, 2.0 DTI** 08/98 - 50 -74 kW	**35-044338**	**24-027847**	
B8	**1.6 i, 1.7 CDTI, 1.7 DTI, 1.7 TD, 2.0 DI, 2.0 DTI** 08/98 - 50 -74 kW	**35-044345**	**24-027823**	
B12 PK	**1.6 i** 08/98 - 55 -62 kW	**46-188991**		без регулируемой подвески; Обязанность, предусмотренная экспертизой VA: Глубина (экспертиза): 30 мм; Нагрузка оси до: 845 кг HA: Глубина (экспертиза): 30 мм; Нагрузка оси до: 885 кг
B12 PK	**1.7 CDTI, 1.7 DTI, 1.7 TD, 2.0 DI, 2.0 DTI** 08/98 - 50 -74 kW	**46-188953**		без регулируемой подвески; Обязанность, предусмотренная экспертизой VA: Глубина (экспертиза): 30 мм; Нагрузка оси до: 935 кг HA: Глубина (экспертиза): 30 мм; Нагрузка оси до: 885 кг

VAUXHALL ASTRAVAN MK V

B3	**1.4 i 16V, 1.6** 03/05 - 66 -76 kW	**37-163570**	**38-162374**	стандартная подвеска
B3	**1.4 i 16V, 1.6** 03/05 - 66 -76 kW	**37-163563**	**38-162350**	стандартная подвеска; Усиленное оснащение .
B3	**1.4 i 16V, 1.6** 03/05 - 66 -76 kW		**38-162367**	стандартная подвеска; с регулируемой подвеской
B3	**1.3 CDTi 16V, 1.7 CDTi, 1.7 CDTI 16V, 1.9 CDTi, 1.9 CDTi 16V** 03/05 - 59 -110 kW	**37-163556**	**38-162374**	стандартная подвеска
B3	**1.3 CDTi 16V, 1.7 CDTi, 1.7 CDTI 16V, 1.9 CDTi, 1.9 CDTi 16V** 03/05 - 59 -110 kW		**38-162350**	стандартная подвеска; Усиленное оснащение .
B3	**1.3 CDTi 16V, 1.7 CDTi, 1.7 CDTI 16V, 1.9 CDTi, 1.9 CDTi 16V** 03/05 - 59 -110 kW		**38-162367**	стандартная подвеска; с регулируемой подвеской

V

Пригодны для			
VAUXHALL			
VAUXHALL ASTRAVAN MK V			
B4 **1.3 CDTi 16V, 1.4 i 16V, 1.6, 1.7 CDTi, 1.7 CDTI 16V, 1.9 CDTi, 1.9 CDTi 16V** 03/05 - 59 -110 kW	**22-141590** **22-141606** i.V. SP	**19-141626**	для автомобилей без IDS+ шасси
B6 Sport **1.3 CDTi 16V, 1.4 i 16V, 1.6, 1.7 CDTi, 1.7 CDTI 16V, 1.9 CDTi, 1.9 CDTi 16V** 03/05 - 59 -110 kW	**35-114635** **35-114642**	**24-118576**	для автомобилей без IDS+ шасси
B8 **1.3 CDTi 16V, 1.4 i 16V, 1.6, 1.7 CDTi, 1.7 CDTI 16V, 1.9 CDTi, 1.9 CDTi 16V** 03/05 - 59 -110 kW	**35-114666** **35-114673**	**24-118576**	для автомобилей без IDS+ шасси
B12 PK **1.4 i 16V, 1.6** 03/05 - 66 -76 kW	**46-182142**		ITS+ должно быть остановлено; Обязанность, предусмотренная экспертизой VA: Глубина (экспертиза): 30-35 мм; Нагрузка оси до: 970 кг HA: без регулируемой подвески; Глубина (экспертиза): 25-30 мм; Нагрузка оси до: 940 кг
B12 PK **1.3 CDTi 16V, 1.7 CDTi, 1.7 CDTI 16V, 1.9 CDTi, 1.9 CDTi 16V** 03/05 - 59 -110 kW	**46-182159**		ITS+ должно быть остановлено; Обязанность, предусмотренная экспертизой VA: Глубина (экспертиза): 30-35 мм; Нагрузка оси до: 1075 кг HA: без регулируемой подвески; Глубина (экспертиза): 25-30 мм; Нагрузка оси до: 940 кг
B12 SL **1.6** 03/05 - 76 kW	**46-182197**		ITS+ должно быть остановлено; Обязанность, предусмотренная экспертизой VA: Глубина (экспертиза): 40-45 мм; Нагрузка оси до: 1025 кг HA: без регулируемой подвески; Глубина (экспертиза): 35 мм; Нагрузка оси до: 940 кг
B12 SL **1.3 CDTi 16V, 1.4 i 16V, 1.7 CDTi, 1.7 CDTI 16V** 03/05 - 59 -74 kW	**46-182197**		ITS+ должно быть остановлено; Обязанность, предусмотренная экспертизой VA: Глубина (экспертиза): 40-45 мм; Нагрузка оси до: 1025 кг HA: без регулируемой подвески; Глубина (экспертиза): 35 мм; Нагрузка оси до: 940 кг
VAUXHALL CALIBRA			
B1 **2.0 i, 2.0 i 16V, 2.5 i V6** 06/90 - 07/97 85 -125 kW	**12-116805**		VA: с шариковым подшибником
B3 **2.0 i, 2.0 i 16V, 2.5 i V6** 06/90 - 07/97 85 -125 kW	**36-133932**	*38-130458*	стандартная подвеска
B3 **2.0 i 16V 4x4, 2.0 i 4x4, 2.0 i Turbo 4x4** 03/92 - 07/97 85 -150 kW	**36-162642**		стандартная подвеска; Привод на все колеса
B4 **2.0 i, 2.0 i 16V, 2.0 i 16V 4x4, 2.0 i 4x4, 2.0 i Turbo 4x4, 2.5 i V6** 06/90 - 07/97 85 -150 kW	**21-030529** **11-101314** SP	**19-019758**	
B6 Sport **2.0 i, 2.0 i 16V, 2.0 i 16V 4x4, 2.0 i 4x4, 2.0 i Turbo 4x4, 2.5 i V6** 06/90 - 07/97 85 -150 kW	**34-003725**	**24-016100**	
B8 **2.0 i, 2.0 i 16V, 2.5 i V6** 06/90 - 07/97 85 -125 kW	**34-181584**	**24-016100**	
B8 **2.0 i 16V 4x4, 2.0 i 4x4, 2.0 i Turbo 4x4** 03/92 - 07/97 85 -150 kW	**34-181584**	**24-016100**	
B12 PK **2.0 i, 2.0 i 16V, 2.0 i 16V 4x4** 06/90 - 07/97 85 -110 kW	**46-192851**		Обязанность, предусмотренная экспертизой VA: Глубина (экспертиза): 30 мм; Нагрузка оси до: 885 кг HA: Глубина (экспертиза): 30 мм; Нагрузка оси до: 880 кг
B12 PK **2.0 i 4x4** 06/90 - 07/97 85 kW	**46-192851**		Обязанность, предусмотренная экспертизой VA: Глубина (экспертиза): 30 мм; Нагрузка оси до: 885 кг HA: Глубина (экспертиза): 30 мм; Нагрузка оси до: 880 кг

Пригодны для			

VAUXHALL

VAUXHALL CARLTON Mk II

B4	**1.8 S, 2.0 i, 2.0 S, 2.2 i, 2.3 D** 10/78 - 08/86 52 -85 kW	*21-030376* **11-101369** SP		
B6 Sport	**1.8 S, 2.0 i, 2.0 S, 2.2 i, 2.3 D** 10/78 - 08/86 52 -85 kW	*34-001417*	**24-008938**	VA: Сервис срочного ремонта .; Возврат старой детали обязателен . HA: Параметр: 220/80

VAUXHALL CARLTON Mk II универсал

B4	**1.8 S, 1.9, 2.0 S, 2.2 i, 2.3 D, 1.8** 01/82 - 08/88 52 -85 kW	*21-030376* **11-101369** SP		
B6 Sport	**1.8 S, 1.9, 2.0 S, 2.2 i, 2.3 D** 01/82 - 08/86 52 -85 kW	*34-001417*		VA: Сервис срочного ремонта .; Возврат старой детали обязателен .

VAUXHALL CARLTON Mk III

B3	**1.8, 1.8 i, 1.8 N, 1.8 S, 2.0, 2.0 i, 2.2 TD, 2.3 D, 2.3 TD Interc., 2.4 i, 2.6 i, 3.0 3000, 3.0 3000 24V, 3000, 3000 24V, 3000 KAT** 03/87 - 03/94 54 -150 kW	**36-133994** **36-134007**	**38-130328**	стандартная подвеска
B3	**1.8, 1.8 i, 1.8 N, 1.8 S, 2.0, 2.0 i, 2.2 TD, 2.3 D, 2.3 TD Interc., 2.4 i, 2.6 i, 3.0 3000, 3.0 3000 24V, 3000, 3000 24V, 3000 KAT** 03/87 - 03/94 54 -150 kW	**36-130474**	**38-130304**	стандартная подвеска; Усиленное оснащение .
B4	**1.8, 1.8 i, 1.8 N, 1.8 S, 2.0, 2.0 i, 2.2 TD, 2.3 D, 2.3 TD Interc., 2.4 i, 2.6 i, 3.0 3000, 3.0 3000 24V, 3000, 3000 24V, 3000 KAT** 03/87 - 03/94 54 -150 kW	**22-031204** **11-122456** SP	**19-020006**	стандартная подвеска
B6 Sport	**1.8, 1.8 i, 1.8 N, 1.8 S, 2.0, 2.0 i, 2.2 TD, 2.3 D, 2.3 TD Interc., 2.4 i, 2.6 i, 3.0 3000, 3.0 3000 24V, 3.6 24V Lotus, 3000, 3000 24V, 3000 KAT** 03/87 - 03/94 54 -277 kW	**35-000945**	**24-011105**	стандартная подвеска
B8	**1.8, 1.8 i, 1.8 N, 1.8 S, 2.0, 2.0 i, 2.2 TD, 2.3 D, 2.3 TD Interc., 2.4 i, 2.6 i, 3.0 3000, 3.0 3000 24V, 3.6 24V Lotus, 3000, 3000 24V, 3000 KAT** 03/87 - 03/94 54 -277 kW	**35-003717**	**24-015288**	стандартная подвеска

VAUXHALL CARLTON Mk III универсал

B3	**1.8, 1.8 i, 1.8 N, 1.8 S, 2.0, 2.0 i, 2.4 i, 2.6 i** 09/86 - 03/94 60 -110 kW	**36-133994** **36-134007**	**38-130304**	стандартная подвеска
B3	**1.8, 1.8 i, 1.8 N, 1.8 S, 2.0, 2.0 i, 2.4 i, 2.6 i** 09/86 - 03/94 60 -110 kW	**36-130474**	**38-130311**	стандартная подвеска; Усиленное оснащение .
B3	**2.2 TD, 2.3 D, 2.3 TD Interc., 3.0, 3.0 24V** 09/86 - 03/94 54 -147 kW	**36-130474**	**38-130304**	стандартная подвеска
B3	**2.2 TD, 2.3 D, 2.3 TD Interc., 3.0, 3.0 24V** 09/86 - 03/94 54 -147 kW		**38-130311**	стандартная подвеска; Усиленное оснащение .
B4	**1.8, 1.8 i, 1.8 N, 1.8 S, 2.0, 2.0 i, 2.2 TD, 2.3 D, 2.3 TD Interc., 2.4 i, 2.6 i, 3.0, 3.0 24V** 03/87 - 03/94 54 -147 kW	**22-031204** **11-122456** SP	**19-028538**	стандартная подвеска; без регулируемой подвески

V

Пригодны для			

VAUXHALL

VAUXHALL CARLTON Mk III универсал

B6 Sport	**1.8, 1.8 i, 1.8 N, 1.8 S, 2.0, 2.0 i, 2.2 TD, 2.3 D, 2.3 TD Interc., 2.4 i, 2.6 i, 3.0, 3.0 24V** 03/87 - 03/94 54 -147 kW	**35-000945**	**24-017701**	стандартная подвеска; без регулируемой подвески
B6 Sport	**1.8** 09/86 - 08/88 74 kW	*34-001417*		VA: Сервис срочного ремонта .; Возврат старой детали обязателен .

VAUXHALL CAVALIER CC

B4	**1.3, 1600, 2000** 08/75 - 08/81 42 -74 kW	**19-019444**	*19-019604*	
B6 Sport	**1.3, 1600, 2000** 08/75 - 08/81 42 -74 kW	**24-006866**	**24-000918**	VA: Параметр: 150/60 HA: Параметр: 274/95

VAUXHALL CAVALIER

B4	**1.6 N, 1.6 S, 1300, 1900, 2.0 S** 03/75 - 08/81 44 -74 kW	**19-019444**	*19-019604*	
B6 Sport	**1.6 N, 1.6 S, 1300, 1900, 2.0 S** 03/75 - 08/81 44 -74 kW	**24-006866**	**24-000918**	VA: Параметр: 150/60 HA: Параметр: 274/95

VAUXHALL CAVALIER купе

B4	**1.3, 1.9 S, 2.0 S** 08/75 - 08/81 42 -74 kW	**19-019444**	*19-019604*	
B6 Sport	**1.3, 1.9 S, 2.0 S** 08/75 - 08/81 42 -74 kW	**24-006866**	**24-000918**	VA: Параметр: 150/60 HA: Параметр: 274/95

VAUXHALL CAVALIER Mk II Наклонная задняя часть

B4	**1.3, 1.3 S, 1.6 S, 1.8 i, 1600D** 09/81 - 08/84 40 -85 kW	*21-030437* **11-101314** SP	**19-019864**	-> CH.Nr.: F1.003.026; -> CH.Nr.: F5.000.000; -> CH.Nr.: 6.000.000
B4	**1.3, 1.3 S, 1.6 S, 1.8 i, 1600D** 09/84 - 08/88 40 -85 kW		**19-019864**	CH.Nr.: F1.003.027 ->; CH.Nr.: F5.000.001 ->; CH.Nr.: 6.000.001 ->
B4	**2.0, 2.0 i KAT, 2.0 SRi 130, 2000i** 09/86 - 08/88 74 -95 kW		**19-019864**	
B6 Sport	**1.3, 1.3 S, 1.6 S, 1.8 i, 1600D, 2.0, 2.0 i KAT, 2.0 SRi 130, 2000i** 09/81 - 08/88 40 -95 kW		*24-000970*	

VAUXHALL CAVALIER Mk II

B4	**1.3 N, 1.3 S, 1.6, 1.6 D, 1.6 N, 1.6 S, 1.8 i** 08/81 - 08/84 40 -85 kW	*21-030437* **11-101314** SP	**19-019864**	-> CH.Nr.: F1.003.026; -> CH.Nr.: F5.000.000; -> CH.Nr.: 6.000.000
B4	**1.3 N, 1.3 S, 1.6, 1.6 D, 1.6 N, 1.6 S, 1.8 i** 09/84 - 08/88 40 -85 kW		**19-019864**	CH.Nr.: F1.003.027 ->; CH.Nr.: F5.000.001 ->; CH.Nr.: 6.000.001 ->
B4	**1.6 i, 1.6 i KAT, 1.8, 1.8 i KAT, 2.0, 2.0 i, 2.0 i KAT, 2.0 SRi 130, 2000i** 01/85 - 08/88 55 -95 kW		**19-019864**	
B6 Sport	**1.3 N, 1.3 S, 1.6, 1.6 D, 1.6 i, 1.6 i KAT, 1.6 N, 1.6 S, 1.8, 1.8 i, 1.8 i KAT, 2.0, 2.0 i, 2.0 i KAT, 2.0 SRi 130, 2000i** 08/81 - 08/88 40 -95 kW		*24-000970*	

V

Пригодны для			

VAUXHALL

VAUXHALL CAVALIER Mk III Наклонная задняя часть

B1	**1.4 S, 1.6, 1.6 i, 1.7 D, 1.7 TD** 09/88 - 11/95 42 -60 kW	**12-117635**		VA: с шариковым подшибником
B1	**1.8, 1.8 i KAT, 2.0 i, 2.0 i 16V, 2.0 i 16V 4x4, 2.0 i 4x4, 2.0 i KAT, 2.0 SRi** 09/88 - 09/92 66 -110 kW	**12-117635**		мягкое исполнение VA: с шариковым подшибником
B1	**1.8, 1.8 i KAT, 2.0 i, 2.0 i 16V, 2.0 i 16V 4x4, 2.0 i 4x4, 2.0 i KAT, 2.0 SRi** 09/88 - 09/92 66 -110 kW	**12-116805**		жеское исполнение VA: с шариковым подшибником
B2	**1.4 S, 1.6, 1.6 i, 1.7 D, 1.7 TD, 1.8, 1.8 i KAT, 2.0 i, 2.0 i 16V, 2.0 i KAT, 2.0 SRi** 09/88 - 11/95 42 -110 kW	**16-031333** **11-101314** *SP*	**15-062215**	
B4	**1.4 S, 1.6, 1.6 i, 1.7 D, 1.7 TD, 1.8, 1.8 i KAT, 2.0 i, 2.0 i 16V, 2.0 i KAT, 2.0 SRi, 2.5 V6** 09/88 - 11/95 42 -125 kW	**21-030529** **11-101314** *SP*	**19-019956**	
B4	**2.0 i 16V 4x4, 2.0 i 4x4** 09/88 - 11/93 85 -110 kW	**21-030529** **11-101314** *SP*	**19-020006**	
B6 Sport	**1.4 S, 1.6, 1.6 i, 1.7 D, 1.7 TD, 1.8, 1.8 i KAT, 2.0 i, 2.0 i 16V, 2.0 i KAT, 2.0 SRi, 2.5 V6** 09/88 - 11/95 42 -125 kW	**34-003671**	**24-015554**	
B6 Sport	**2.0 i 16V 4x4, 2.0 i 4x4** 09/88 - 11/93 85 -110 kW	**34-003671**	**24-016100** *24-016582*	
B8	**1.4 S, 1.6, 1.6 i, 1.7 D, 1.7 TD, 1.8, 1.8 i KAT, 2.0 i, 2.0 i 16V, 2.0 i KAT, 2.0 SRi, 2.5 V6** 09/88 - 11/95 42 -125 kW	**34-001592**	**24-013932**	HA: Параметр: 107/36
B8	**2.0 i 16V 4x4, 2.0 i 4x4** 09/88 - 11/93 85 -110 kW	**34-001592**	**24-016100**	

VAUXHALL CAVALIER Mk III (87)

B1	**1.4 S, 1.6, 1.6 i, 1.7 D, 1.7 TD** 09/88 - 11/95 42 -60 kW	**12-117635**		VA: с шариковым подшибником
B1	**1.8, 1.8 i KAT, 2.0 i, 2.0 i 4x4, 2.0 i 16V, 2.0 i 16V 4x4, 2.0 i 4x4, 2.0 i KAT, 2.0 i Turbo 4x4, 2.0 SRi, 2.0 SRi 16V** 09/88 - 11/95 66 -150 kW	**12-116805**		жеское исполнение VA: с шариковым подшибником
B1	**1.8, 1.8 i KAT, 2.0 i, 2.0 i 4x4, 2.0 i 16V, 2.0 i 16V 4x4, 2.0 i 4x4, 2.0 i KAT, 2.0 i Turbo 4x4, 2.0 SRi, 2.0 SRi 16V** 09/88 - 11/95 66 -150 kW	**12-117635**		VA: с шариковым подшибником; мягкое исполнение
B2	**1.4 S, 1.6, 1.6 i, 1.7 D, 1.7 TD, 1.8, 1.8 i KAT, 2.0 i, 2.0 i KAT, 2.0 SRi** 09/88 - 11/95 42 -95 kW	**16-031333** **11-101314** *SP*	**15-062215**	
B3	**1.6, 1.6 i, 1.8, 1.8 i KAT, 2.0 i, 2.0 i 16V, 2.0 i KAT, 2.0 SRi, 2.0 SRi 16V** 09/88 - 11/95 52 -110 kW	**36-130412**	**38-130298**	стандартная подвеска
B3	**1.6, 1.6 i, 1.7 D, 1.7 TD, 1.8, 1.8 i KAT, 2.0 i, 2.0 i 16V, 2.0 i KAT, 2.0 SRi, 2.0 SRi 16V** 09/88 - 11/95 42 -110 kW	**36-130443**		стандартная подвеска; Усиленное оснащение .

V

Пригодны для			
VAUXHALL			
VAUXHALL CAVALIER Mk III (87)			
B3 **1.7 D, 1.7 TD** 09/88 - 11/95 42 -60 kW	**36-130436**	**38-130298**	стандартная подвеска
B4 **1.4 S, 1.6, 1.6 i, 1.7 D, 1.7 TD, 1.8, 1.8 i KAT, 2.0 i, 2.0 i 16V, 2.0 i KAT, 2.0 SRi, 2.0 SRi 16V, 2.5 V6** 08/88 - 11/95 42 -125 kW	**21-030529** **11-101314** *SP*	**19-019956**	
B4 **2.0 i 4x4, 2.0 i 16V 4x4, 2.0 i 4x4, 2.0 i Turbo 4x4** 09/88 - 11/94 85 -150 kW	**21-030529** **11-101314** *SP*	**19-020006**	
B6 Sport **1.4 S, 1.6, 1.6 i, 1.7 D, 1.7 TD, 1.8, 1.8 i KAT, 2.0 i, 2.0 i 16V, 2.0 i KAT, 2.0 SRi, 2.0 SRi 16V, 2.5 V6** 08/88 - 11/95 42 -125 kW	**34-003671**	**24-015554**	
B6 Sport **2.0 i 4x4, 2.0 i 16V 4x4, 2.0 i 4x4, 2.0 i Turbo 4x4** 09/88 - 11/94 85 -150 kW	**34-003671**	**24-016100** *24-016582*	
B8 **1.4 S, 1.6, 1.6 i, 1.7 D, 1.7 TD, 1.8, 1.8 i KAT, 2.0 i, 2.0 i 16V, 2.0 i KAT, 2.0 SRi, 2.0 SRi 16V, 2.5 V6** 08/88 - 11/95 42 -125 kW	**34-001592**	**24-013932**	HA: Параметр: 107/36
B8 **2.0 i 4x4, 2.0 i 16V 4x4, 2.0 i 4x4, 2.0 i Turbo 4x4** 09/88 - 11/94 85 -150 kW	**34-001592**	**24-016100**	
VAUXHALL CHEVETTE			
B4 **1300** 03/75 - 12/85 39 -42 kW	**19-019444**		
VAUXHALL CHEVETTE Наклонная задняя часть			
B4 **1300** 03/75 - 12/85 39 -42 kW	**19-019444**	*19-019598*	
VAUXHALL CHEVETTE универсал			
B4 **1.2, 1300** 09/76 - 12/85 39 -42 kW	**19-019444**		
B6 Sport **1.2, 1300** 09/76 - 12/85 39 -42 kW		**24-004930**	
VAUXHALL COMBO			
B2 **1.2, 1.4, 1.7 D** 07/94 - 10/01 33 -60 kW	**17-104104**		
B4 **1.2, 1.4, 1.7 D** 07/94 - 10/01 33 -60 kW	**22-040909** **11-101314** *SP*	**19-019970**	
VAUXHALL COMBO			
B1 **1.3 CDTI 16V, 1.4, 1.6, 1.7 CDTI 16V, 1.7 DI 16V, 1.7 DTI 16V** 10/01 - 48 -74 kW	**12-224036**		VA: с шариковым подшибником
B4 **1.3 CDTI 16V, 1.4, 1.6, 1.7 CDTI 16V, 1.7 DI 16V, 1.7 DTI 16V** 10/01 - 48 -74 kW	**22-110442** **22-110459**	**19-115351**	стандартная подвеска

V

Пригодны для			
VAUXHALL			
VAUXHALL CORSA			
B1 **1.0 i 12V, 1.2 i, 1.2 i 16V, 1.4 i, 1.4 i 16V, 1.4 i S, 1.5 D, 1.5 TD, 1.6 GSI 16V, 1.6 i 16V, 1.7 D** 02/96 - 09/00 33 -80 kW	**12-224197**		VA: с шариковым подшибником
B2 **1.0 i 12V, 1.2 i, 1.2 i 16V, 1.4 i, 1.4 i 16V, 1.4 i S, 1.5 D, 1.5 TD, 1.6 GSI 16V, 1.6 i 16V, 1.7 D** 02/96 - 09/00 33 -80 kW	**17-104104** **11-101314** *SP*	**15-126405**	
B3 **1.2 i, 1.2 i 16V, 1.4 i, 1.4 i 16V, 1.4 i S** 03/93 - 09/00 33 -66 kW	**36-130337**	**38-130342**	стандартная подвеска
B3 **1.2 i, 1.2 i 16V, 1.4 i, 1.4 i 16V, 1.5 D, 1.7 D** 03/93 - 09/00 33 -66 kW	**36-130108**	**38-130403**	стандартная подвеска; Усиленное оснащение .
B3 **1.6 GSI 16V** 03/93 - 09/00 80 kW	**36-161447**	**38-120008**	стандартная подвеска
B3 **1.6 GSI 16V** 03/93 - 09/00 80 kW		**38-130403**	стандартная подвеска; Усиленное оснащение .
B3 **1.5 D, 1.7 D** 03/93 - 09/00 37 -44 kW	**36-133949**	**38-130342**	стандартная подвеска
B3 **1.5 TD** 03/93 - 10/96 49 kW	**36-130108**	**38-130342**	стандартная подвеска
B3 **1.5 TD** 03/93 - 10/96 49 kW		**38-130403**	стандартная подвеска; Усиленное оснащение .
B4 **1.0 i 12V, 1.2 i, 1.2 i 16V, 1.4 i, 1.4 i 16V, 1.4 i S, 1.5 D, 1.5 TD, 1.6 GSI 16V, 1.6 i 16V, 1.7 D** 02/96 - 09/00 33 -80 kW	**22-040909** **11-101314** *SP*	**19-126395**	
B4 **1.0 i 12V, 1.2 i, 1.2 i 16V, 1.4 i, 1.4 i 16V, 1.4 i S, 1.5 D, 1.5 TD, 1.6 GSI 16V, 1.6 i 16V, 1.7 D** 02/96 - 09/00 33 -80 kW	**22-040909** **11-101314** *SP*	**19-019727**	спортивная подвеска
B6 Sport **1.0 i 12V, 1.2 i, 1.2 i 16V, 1.4 i, 1.4 i 16V, 1.4 i S, 1.5 D, 1.5 TD, 1.6 GSI 16V, 1.6 i 16V, 1.7 D** 02/96 - 09/00 33 -80 kW	**35-040590**	**24-000857**	
B8 **1.0 i 12V, 1.2 i, 1.2 i 16V, 1.4 i, 1.4 i 16V, 1.4 i S, 1.5 D, 1.5 TD, 1.6 GSI 16V, 1.6 i 16V, 1.7 D** 02/96 - 09/00 33 -80 kW	**35-040590**	**24-000857**	
B10 **1.0 i 12V, 1.2 i, 1.2 i 16V, 1.4 i, 1.4 i 16V, 1.4 i S, 1.5 D, 1.5 TD, 1.6 GSI 16V, 1.6 i 16V, 1.7 D** 02/96 - 09/00 33 -80 kW	**46-111951**		Обязанность, предусмотренная экспертизой VA: Глубина (экспертиза): 55 мм; Нагрузка оси до: 840 кг HA: Глубина (экспертиза): 50 мм; Нагрузка оси до: 700 кг
B12 PK **1.0 i 12V, 1.2 i, 1.2 i 16V, 1.4 i, 1.4 i 16V, 1.4 i S, 1.6 GSI 16V, 1.6 i 16V** 09/94 - 09/00 33 -80 kW	**46-189011**		Обязанность, предусмотренная экспертизой VA: Глубина (экспертиза): 30 мм; Нагрузка оси до: 790 кг HA: Глубина (экспертиза): 30 мм; Нагрузка оси до: 700 кг
B12 SL **1.0 i 12V, 1.2 i, 1.2 i 16V, 1.4 i, 1.4 i 16V, 1.4 i S, 1.6 GSI 16V, 1.6 i 16V** 09/94 - 09/00 33 -80 kW	**46-189004**		Обязанность, предусмотренная экспертизой VA: Глубина (экспертиза): 45-50 мм; Нагрузка оси до: 790 кг HA: Глубина (экспертиза): 25 мм; Нагрузка оси до: 700 кг
B14 **1.0 i 12V, 1.2 i, 1.2 i 16V, 1.4 i, 1.4 i 16V, 1.4 i S, 1.5 D, 1.5 TD, 1.6 GSI 16V, 1.6 i 16V, 1.7 D** 02/96 - 09/00 33 -80 kW	**47-080713**		Обязанность, предусмотренная экспертизой VA: Глубина (экспертиза): 30-50 мм; Нагрузка оси до: 820 кг HA: Глубина (экспертиза): 30-50 мм; Нагрузка оси до: 700 кг

V

Пригодны для			

VAUXHALL

VAUXHALL CORSA

B16 PSS9	**1.0 i 12V, 1.2 i, 1.2 i 16V, 1.4 i, 1.4 i 16V, 1.4 i S, 1.5 D, 1.5 TD, 1.6 GSI 16V, 1.6 i 16V, 1.7 D** 02/96 - 09/00 33 -80 kW	**48-080767**		Обязанность, предусмотренная экспертизой VA: Глубина (экспертиза): 30-50 мм; Нагрузка оси до: 820 кг HA: Глубина (экспертиза): 30-50 мм; Нагрузка оси до: 700 кг
MS	**1.0 i 12V, 1.2 i, 1.2 i 16V, 1.4 i, 1.4 i 16V, 1.4 i S, 1.5 D, 1.5 TD, 1.6 GSI 16V, 1.6 i 16V, 1.7 D** 02/96 - 09/00 33 -80 kW	*35-041757*	**24-023917**	тип модели: Rallye VA: Параметр: 230/80 HA: Параметр: 200/80
MS	**1.0 i 12V, 1.2 i, 1.2 i 16V, 1.4 i, 1.4 i 16V, 1.4 i S, 1.5 D, 1.5 TD, 1.6 GSI 16V, 1.6 i 16V, 1.7 D** 02/96 - 09/00 33 -80 kW	**35-042136**	**24-023900**	тип модели: Renen Gruppe N+G VA: Параметр: 230/80; укороченный амортизатор: 20 мм HA: Параметр: 200/80; укороченный амортизатор: 20 мм

VAUXHALL CORSA кабрио

B1	**1.4 i 16V** 01/98 - 01/99 66 kW	**12-224197**		VA: с шариковым подшибником
B2	**1.4 i 16V** 01/98 - 01/99 66 kW	**17-104104** **11-101314** *SP*	**15-126405**	
B4	**1.4 i 16V** 01/98 - 01/99 66 kW	**22-040909** **11-101314** *SP*	**19-126395**	
B4	**1.4 i 16V** 01/98 - 01/99 66 kW	**22-040909** **11-101314** *SP*	**19-019727**	спортивная подвеска
B6 Sport	**1.4 i 16V** 01/98 - 01/99 66 kW	**35-040590**	**24-000857**	
B8	**1.4 i 16V** 01/98 - 01/99 66 kW	**35-040590**	**24-000857**	
B10	**1.4 i 16V** 01/98 - 01/99 66 kW	**46-111951**		Обязанность, предусмотренная экспертизой VA: Глубина (экспертиза): 55 мм; Нагрузка оси до: 840 кг HA: Глубина (экспертиза): 50 мм; Нагрузка оси до: 700 кг
B12 PK	**1.4 i 16V** 01/98 - 01/99 66 kW	**46-189011**		Обязанность, предусмотренная экспертизой VA: Глубина (экспертиза): 30 мм; Нагрузка оси до: 790 кг HA: Глубина (экспертиза): 30 мм; Нагрузка оси до: 700 кг
B12 SL	**1.4 i 16V** 01/98 - 01/99 66 kW	**46-189004**		Обязанность, предусмотренная экспертизой VA: Глубина (экспертиза): 45-50 мм; Нагрузка оси до: 790 кг HA: Глубина (экспертиза): 25 мм; Нагрузка оси до: 700 кг
B14	**1.4 i 16V** 01/98 - 01/99 66 kW	**47-080713**		Обязанность, предусмотренная экспертизой VA: Глубина (экспертиза): 30-50 мм; Нагрузка оси до: 820 кг HA: Глубина (экспертиза): 30-50 мм; Нагрузка оси до: 700 кг
B16 PSS9	**1.4 i 16V** 01/98 - 01/99 66 kW	**48-080767**		Обязанность, предусмотренная экспертизой VA: Глубина (экспертиза): 30-50 мм; Нагрузка оси до: 820 кг HA: Глубина (экспертиза): 30-50 мм; Нагрузка оси до: 700 кг

VAUXHALL CORSAVAN

B1	**1.4 i, 1.5 D, 1.7 D** 01/94 - 09/00 37 -44 kW	**12-224197**		VA: с шариковым подшибником
B2	**1.4 i, 1.5 D, 1.7 D** 01/94 - 09/00 37 -44 kW	**17-104104** **11-101314** *SP*	**15-126405**	

Пригодны для			
VAUXHALL			
VAUXHALL CORSAVAN			
B4 **1.4 i, 1.5 D, 1.7 D** 01/94 - 09/00 37 -44 kW	**22-040909** **11-101314** SP	**19-126395**	
B4 **1.4 i, 1.5 D, 1.7 D** 01/94 - 09/00 37 -44 kW	**22-040909** **11-101314** SP	**19-019727**	спортивная подвеска
B6 Sport **1.4 i, 1.5 D, 1.7 D** 01/94 - 09/00 37 -44 kW	**35-040590**	**24-000857**	
B8 **1.4 i, 1.5 D, 1.7 D** 01/94 - 09/00 37 -44 kW	**35-040590**	**24-000857**	
B10 **1.4 i, 1.5 D, 1.7 D** 01/94 - 09/00 37 -44 kW	**46-111951**		Обязанность, предусмотренная экспертизой VA: Глубина (экспертиза): 55 мм; Нагрузка оси до: 840 кг HA: Глубина (экспертиза): 50 мм; Нагрузка оси до: 700 кг
B12 PK **1.4 i** 01/94 - 09/00 44 kW	**46-189011**		Обязанность, предусмотренная экспертизой VA: Глубина (экспертиза): 30 мм; Нагрузка оси до: 790 кг HA: Глубина (экспертиза): 30 мм; Нагрузка оси до: 700 кг
B12 SL **1.4 i** 01/94 - 09/00 44 kW	**46-189004**		Обязанность, предусмотренная экспертизой VA: Глубина (экспертиза): 45-50 мм; Нагрузка оси до: 790 кг HA: Глубина (экспертиза): 25 мм; Нагрузка оси до: 700 кг
B14 **1.4 i, 1.5 D, 1.7 D** 01/94 - 09/00 37 -44 kW	**47-080713**		Обязанность, предусмотренная экспертизой VA: Глубина (экспертиза): 30-50 мм; Нагрузка оси до: 820 кг HA: Глубина (экспертиза): 30-50 мм; Нагрузка оси до: 700 кг
B16 PSS9 **1.4 i, 1.5 D, 1.7 D** 01/94 - 09/00 37 -44 kW	**48-080767**		Обязанность, предусмотренная экспертизой VA: Глубина (экспертиза): 30-50 мм; Нагрузка оси до: 820 кг HA: Глубина (экспертиза): 30-50 мм; Нагрузка оси до: 700 кг
VAUXHALL CORSA Mk II			
B1 **1.0 12V, 1.2 16V, 1.2 16V Dualfuel, 1.3 CDTI 16V, 1.4 16V, 1.4 Twinport, 1.7 CDTI 16V, 1.7 DI 16V, 1.7 DTI 16V, 1.8 16V** 08/00 - 09/06 43 -92 kW	**12-117390**		VA: мягкое исполнение; без шарикового подшибника
B3 **1.0 12V** 09/00 - 43 -44 kW	**37-130275**	**38-130182**	стандартная подвеска
B3 **1.2 16V** 09/00 - 55 kW	**37-130282**	**38-130182**	стандартная подвеска
B3 **1.2 16V, 1.3 CDTI 16V, 1.4 16V, 1.4 Twinport, 1.7 CDTI 16V, 1.7 DI 16V, 1.7 DTI 16V, 1.8 16V** 08/00 - 48 -92 kW	**37-162627**	**38-162534**	спортивная подвеска; тип модели: GSI
B3 **1.3 CDTI 16V, 1.4 16V, 1.4 Twinport, 1.7 CDTI 16V, 1.7 DI 16V, 1.7 DTI 16V, 1.8 16V** 08/00 - 48 -92 kW	**37-133955**	**38-130182**	стандартная подвеска
B4 **1.0 12V, 1.2 16V, 1.2 16V Dualfuel, 1.3 CDTI 16V, 1.4 16V, 1.4 Twinport, 1.7 CDTI 16V, 1.7 DI 16V, 1.7 DTI 16V, 1.8 16V** 08/00 - 09/06 43 -92 kW	**22-110442** **22-110459**	**19-108988**	стандартная подвеска

V

Пригодны для			

VAUXHALL

VAUXHALL CORSA Mk II

B4	**1.0 12V, 1.2 16V, 1.2 16V Dualfuel, 1.3 CDTI 16V, 1.4 16V, 1.4 Twinport, 1.7 CDTI 16V, 1.7 DI 16V, 1.7 DTI 16V, 1.8 16V** 08/00 - 09/06 43 -92 kW	**22-118714** **22-118721**	**19-108995**	спортивная подвеска
B4	**1.0 12V, 1.2 16V, 1.2 16V Dualfuel, 1.3 CDTI 16V, 1.4 16V, 1.4 Twinport, 1.7 CDTI 16V, 1.7 DI 16V, 1.7 DTI 16V, 1.8 16V** 08/00 - 09/06 43 -92 kW	**22-110442** **22-110459**	**19-108995**	исполнение для плохих дорог
B6 Sport	**1.0 12V, 1.2 16V, 1.2 16V Dualfuel, 1.3 CDTI 16V, 1.4 16V, 1.4 Twinport, 1.7 CDTI 16V, 1.7 DI 16V, 1.7 DTI 16V, 1.8 16V** 08/00 - 09/06 43 -92 kW	**35-141068** **35-141075**	**24-141086**	стандартная подвеска НА: барабанные тормоза; Размер резьбы: M10
B6 Sport	**1.0 12V, 1.2 16V, 1.2 16V Dualfuel, 1.3 CDTI 16V, 1.4 16V, 1.4 Twinport, 1.7 CDTI 16V, 1.7 DI 16V, 1.7 DTI 16V, 1.8 16V** 08/00 - 09/06 43 -92 kW	**35-141068** **35-141075**	**24-142342**	спортивная подвеска НА: дисковые тормоза; Размер резьбы: M14
B8	**1.0 12V, 1.2 16V, 1.2 16V Dualfuel, 1.3 CDTI 16V, 1.4 16V, 1.4 Twinport, 1.7 CDTI 16V, 1.7 DI 16V, 1.7 DTI 16V, 1.8 16V** 08/00 - 09/06 43 -92 kW	**35-141099** **35-141105**	**24-141116**	стандартная подвеска НА: барабанные тормоза; Размер резьбы: M10
B8	**1.0 12V, 1.2 16V, 1.2 16V Dualfuel, 1.3 CDTI 16V, 1.4 16V, 1.4 Twinport, 1.7 CDTI 16V, 1.7 DI 16V, 1.7 DTI 16V, 1.8 16V** 08/00 - 09/06 43 -92 kW	**35-141099** **35-141105**	**24-142342**	спортивная подвеска НА: дисковые тормоза; Размер резьбы: M14
B12 PK	**1.0 12V, 1.2 16V, 1.2 16V Dualfuel, 1.4 16V, 1.4 Twinport, 1.7 CDTI 16V, 1.7 DI 16V, 1.7 DTI 16V, 1.8 16V** 08/00 - 09/06 43 -92 kW	**46-189059**		Обязанность, предусмотренная экспертизой; Размер резьбы: M10 VA: Глубина (экспертиза): 30 мм; Нагрузка оси до: 940 кг НА: барабанные тормоза; Глубина (экспертиза): 30 мм; Нагрузка оси до: 760 кг
B12 PK	**1.0 12V, 1.2 16V, 1.4 16V, 1.4 Twinport** 09/00 - 43 -66 kW	**46-189028**		Обязанность, предусмотренная экспертизой; Размер резьбы: M14 VA: Глубина (экспертиза): 30 мм; Нагрузка оси до: 820 кг НА: дисковые тормоза; Глубина (экспертиза): 30 мм; Нагрузка оси до: 760 кг
B12 PK	**1.2 16V Dualfuel, 1.3 CDTI 16V, 1.7 CDTI 16V, 1.7 DI 16V, 1.7 DTI 16V, 1.8 16V** 08/00 - 48 -92 kW	**46-189035**		Обязанность, предусмотренная экспертизой; Размер резьбы: M14 VA: Глубина (экспертиза): 30 мм; Нагрузка оси до: 940 кг НА: дисковые тормоза; Глубина (экспертиза): 30 мм; Нагрузка оси до: 760 кг
B14	**1.0 12V, 1.2 16V, 1.2 16V Dualfuel, 1.3 CDTI 16V, 1.4 16V, 1.4 Twinport, 1.7 CDTI 16V, 1.7 DI 16V, 1.7 DTI 16V, 1.8 16V** 08/00 - 09/06 43 -92 kW	**47-167254**		Обязанность, предусмотренная экспертизой VA: Глубина (экспертиза): 30-50 мм; Нагрузка оси до: 900 кг НА: Глубина (экспертиза): 20-40 мм; Нагрузка оси до: 760 кг

VAUXHALL CORSAVAN MK II

B1	**1.2 16V, 1.2 16V Dualfuel, 1.3 CDTI 16V, 1.4, 1.7 DI 16V, 1.7 DTI 16V** 09/00 - 06/06 48 -66 kW	**12-117390**		VA: мягкое исполнение; без шарикового подшибника
B3	**1.2 16V, 1.2 16V Dualfuel, 1.3 CDTI 16V, 1.4, 1.7 DI 16V, 1.7 DTI 16V** 09/00 - 06/06 48 -66 kW	**37-133955**	**38-130182**	стандартная подвеска
B3	**1.2 16V, 1.2 16V Dualfuel, 1.3 CDTI 16V, 1.4, 1.7 DI 16V, 1.7 DTI 16V** 09/00 - 06/06 48 -66 kW	**37-162627**	**38-162534**	спортивная подвеска; тип модели: GSI

V

Пригодны для			

VAUXHALL

VAUXHALL CORSAVAN MK II

B4	**1.2 16V, 1.2 16V Dualfuel, 1.3 CDTI 16V, 1.4, 1.7 DI 16V, 1.7 DTI 16V** 09/00 - 06/06 48 -66 kW	**22-110442** **22-110459**	**19-108988**	стандартная подвеска
B4	**1.2 16V, 1.2 16V Dualfuel, 1.3 CDTI 16V, 1.4, 1.7 DI 16V, 1.7 DTI 16V** 09/00 - 06/06 48 -66 kW	**22-118714** **22-118721**	**19-108995**	спортивная подвеска
B4	**1.2 16V, 1.2 16V Dualfuel, 1.3 CDTI 16V, 1.4, 1.7 DI 16V, 1.7 DTI 16V** 09/00 - 06/06 48 -66 kW	**22-110442** **22-110459**	**19-108995**	исполнение для плохих дорог
B6 Sport	**1.2 16V, 1.2 16V Dualfuel, 1.3 CDTI 16V, 1.4, 1.7 DI 16V, 1.7 DTI 16V** 09/00 - 06/06 48 -66 kW	**35-141068** **35-141075**	**24-141086**	стандартная подвеска НА: барабанные тормоза; Размер резьбы: M10
B6 Sport	**1.2 16V, 1.2 16V Dualfuel, 1.3 CDTI 16V, 1.4, 1.7 DI 16V, 1.7 DTI 16V** 09/00 - 06/06 48 -66 kW	**35-141068** **35-141075**	**24-142342**	спортивная подвеска НА: дисковые тормоза; Размер резьбы: M14
B8	**1.2 16V, 1.2 16V Dualfuel, 1.3 CDTI 16V, 1.4, 1.7 DI 16V, 1.7 DTI 16V** 09/00 - 06/06 48 -66 kW	**35-141099** **35-141105**	**24-141116**	стандартная подвеска НА: барабанные тормоза; Размер резьбы: M10
B8	**1.2 16V, 1.2 16V Dualfuel, 1.3 CDTI 16V, 1.4, 1.7 DI 16V, 1.7 DTI 16V** 09/00 - 06/06 48 -66 kW	**35-141099** **35-141105**	**24-142342**	спортивная подвеска НА: дисковые тормоза; Размер резьбы: M14
B12 PK	**1.2 16V, 1.2 16V Dualfuel, 1.3 CDTI 16V, 1.4, 1.7 DI 16V, 1.7 DTI 16V** 09/00 - 06/06 48 -66 kW	**46-189059**		Обязанность, предусмотренная экспертизой; Размер резьбы: M10 VA: Глубина (экспертиза): 30 мм; Нагрузка оси до: 940 кг НА: барабанные тормоза; Глубина (экспертиза): 30 мм; Нагрузка оси до: 760 кг
B12 PK	**1.2 16V, 1.2 16V Dualfuel, 1.3 CDTI 16V, 1.4, 1.7 DI 16V, 1.7 DTI 16V** 09/00 - 06/06 48 -66 kW	**46-189035**		Обязанность, предусмотренная экспертизой; Размер резьбы: M14 VA: Глубина (экспертиза): 30 мм; Нагрузка оси до: 940 кг НА: дисковые тормоза; Глубина (экспертиза): 30 мм; Нагрузка оси до: 760 кг
B14	**1.2 16V, 1.2 16V Dualfuel, 1.3 CDTI 16V, 1.4, 1.7 DI 16V, 1.7 DTI 16V** 09/00 - 06/06 48 -66 kW	**47-167254**		Обязанность, предусмотренная экспертизой VA: Глубина (экспертиза): 30-50 мм; Нагрузка оси до: 900 кг НА: Глубина (экспертиза): 20-40 мм; Нагрузка оси до: 760 кг

VAUXHALL CORSA Mk III

B1	**1.0, 1.0 i 12V, 1.2, 1.2 i 16V, 1.3 CDTI, 1.3 CDTI 16V, 1.4, 1.4 i 16V, 1.6 SRi, 1.6 Turbo, 1.7 CDTI, 1.7 CDTI 16V** 07/06 - 44 -141 kW	**12-226399**		VA: с шариковым подшибником
B4	**1.0, 1.0 i 12V, 1.2, 1.2 i 16V, 1.3 CDTI, 1.3 CDTI 16V, 1.4, 1.4 i 16V, 1.6 SRi, 1.6 Turbo, 1.7 CDTI, 1.7 CDTI 16V** 07/06 - 44 -141 kW	**22-158475** **22-158482**	**19-158495**	стандартная подвеска; спортивная подвеска
B6 Sport	**1.0, 1.0 i 12V, 1.2, 1.2 i 16V, 1.3 CDTI, 1.3 CDTI 16V, 1.4, 1.4 i 16V, 1.6 SRi, 1.6 Turbo, 1.7 CDTI, 1.7 CDTI 16V** 07/06 - 44 -141 kW	**35-140207** **35-140214**	**24-140225**	
B8	**1.0, 1.0 i 12V, 1.2, 1.2 i 16V, 1.3 CDTI, 1.3 CDTI 16V, 1.4, 1.4 i 16V, 1.6 SRi, 1.6 Turbo, 1.7 CDTI, 1.7 CDTI 16V** 07/06 - 44 -141 kW	**35-140238** **35-140245**	**24-140256**	
B12 PK	**1.0, 1.0 i 12V, 1.2, 1.2 i 16V, 1.4, 1.4 i 16V** 07/06 - 44 -74 kW	**46-188144**		Обязанность, предусмотренная экспертизой VA: Глубина (экспертиза): 30 мм; Нагрузка оси до: 885 кг НА: без регулируемой подвески; Глубина (экспертиза): 30 мм; Нагрузка оси до: 845 кг

V

Пригодны для			

VAUXHALL

VAUXHALL CORSA Mk III

B12 PK	**1.3 CDTI, 1.3 CDTI 16V, 1.6 SRi, 1.6 Turbo, 1.7 CDTI, 1.7 CDTI 16V** 11/06 - 55 -141 kW	**46-188151**		Обязанность, предусмотренная экспертизой VA: Глубина (экспертиза): 30 мм; Нагрузка оси до: 1000 кг HA: без регулируемой подвески; Глубина (экспертиза): 30 мм; Нагрузка оси до: 845 кг
B14	**1.0, 1.0 i 12V, 1.2, 1.2 i 16V, 1.3 CDTI, 1.3 CDTI 16V, 1.4, 1.4 i 16V, 1.6 SRi, 1.6 Turbo, 1.7 CDTI, 1.7 CDTI 16V** 07/06 - 44 -141 kW	**47-164499**		VA: Обязанность, предусмотренная экспертизой; Глубина (экспертиза): 35-45 мм; Нагрузка оси до: 1000 кг HA: Глубина (экспертиза): 30-45 мм; Нагрузка оси до: 850 кг

VAUXHALL CORSAVAN MK III

B4	**1.2 i 16V, 1.3 CDTI, 1.3 CDTI 16V** 07/06 - 51 -70 kW	**22-158475** **22-158482**	**19-158495**	стандартная подвеска; спортивная подвеска
B6 Sport	**1.2 i 16V, 1.3 CDTI, 1.3 CDTI 16V** 07/06 - 51 -70 kW	**35-140207** **35-140214**	**24-140225**	
B8	**1.2 i 16V, 1.3 CDTI, 1.3 CDTI 16V** 07/06 - 51 -70 kW	**35-140238** **35-140245**	**24-140256**	
B12 PK	**1.2 i 16V** 01/10 - 51 kW	**46-188144**		Обязанность, предусмотренная экспертизой VA: Глубина (экспертиза): 30 мм; Нагрузка оси до: 885 кг HA: без регулируемой подвески; Глубина (экспертиза): 30 мм; Нагрузка оси до: 845 кг
B12 PK	**1.3 CDTI, 1.3 CDTI 16V** 07/06 - 55 -70 kW	**46-188151**		Обязанность, предусмотренная экспертизой VA: Глубина (экспертиза): 30 мм; Нагрузка оси до: 1000 кг HA: без регулируемой подвески; Глубина (экспертиза): 30 мм; Нагрузка оси до: 845 кг
B14	**1.2 i 16V, 1.3 CDTI, 1.3 CDTI 16V** 07/06 - 51 -70 kW	**47-164499**		VA: Обязанность, предусмотренная экспертизой; Глубина (экспертиза): 35-45 мм; Нагрузка оси до: 1000 кг HA: Глубина (экспертиза): 30-45 мм; Нагрузка оси до: 850 кг

VAUXHALL FRONTERA Sport

B4	**2.0 i, 2.5 TDS, 2.8 TD** 03/92 - CH-Nr. 83 -85 kW	**19-028897**	**19-028903**	-> CH.Nr.: SV720102; на листовых рессорах
B6 Offroad	**2.0 i, 2.5 TDS, 2.8 TD** 03/92 - CH-Nr. 83 -85 kW	**24-016766**	**24-016773**	-> CH.Nr.: SV720102; на листовых рессорах
B6 Offroad	**2.0 i, 2.5 TDS, 2.8 TD** CH-Nr. - 10/98 83 -85 kW	**24-016766**	**24-022989**	CH.Nr.: SV720103 ->; на витых пружинах

VAUXHALL FRONTERA

B4	**2.0, 2.2 i, 2.3 TD, 2.4 i, 2.5 TDS, 2.8 TD** 03/95 - CH-Nr. 74 -100 kW	**19-028897**	**19-028903**	-> CH.Nr.: SV720102; на листовых рессорах
B6 Offroad	**2.0, 2.2 i, 2.3 TD, 2.4 i, 2.5 TDS, 2.8 TD** 03/95 - CH-Nr. 74 -100 kW	**24-016766**	**24-016773**	-> CH.Nr.: SV720102; на листовых рессорах
B6 Offroad	**2.0, 2.2 i, 2.3 TD, 2.4 i, 2.5 TDS, 2.8 TD** CH-Nr. - 10/98 74 -100 kW	**24-016766**	**24-022989**	CH.Nr.: SV720103 ->; на витых пружинах

VAUXHALL FRONTERA Mk II

B4	**2.2 DTI, 2.2 i, 3.2 i** 10/98 - 10/04 85 -151 kW	**19-146973**	**19-146980**	
B6 Offroad	**2.2 DTI, 2.2 i, 3.2 i** 11/98 - 10/04 85 -151 kW	**24-028318**	**24-029865**	

V

Пригодны для			
VAUXHALL			
VAUXHALL INSIGNIA			
B4 **1.4, 1.6, 1.6 Turbo, 1.8, 2.0 Biturbo CDTI, 2.0 CDTI, 2.0 CDTI 16V 4x4, 2.0 CDTI 4x4, 2.0 Turbo, 2.0 Turbo 4x4, 2.8 i V6 24V, 2.8 V6 Turbo** 07/08 - 81 -239 kW	**22-183675** **22-183682**	**19-183664**	для автомобилей без FlexRide; стандартная подвеска
B6 Sport **1.4, 1.6, 1.6 Turbo, 1.8, 2.0 Biturbo CDTI, 2.0 CDTI, 2.0 CDTI 16V 4x4, 2.0 CDTI 4x4, 2.0 Turbo, 2.0 Turbo 4x4, 2.8 i V6 24V, 2.8 V6 Turbo** 07/08 - 81 -239 kW	**35-167990** **35-168003**	**24-168014**	для автомобилей без FlexRide; стандартная подвеска
B8 **1.4, 1.6, 1.6 Turbo, 1.8, 2.0 Biturbo CDTI, 2.0 CDTI, 2.0 CDTI 16V 4x4, 2.0 CDTI 4x4, 2.0 Turbo, 2.0 Turbo 4x4, 2.8 i V6 24V, 2.8 V6 Turbo** 07/08 - 81 -239 kW	**35-168027** **35-168034**	**24-168045**	для автомобилей без FlexRide; спортивная подвеска
B12 PK **1.4, 1.6, 1.6 Turbo, 2.0 Biturbo CDTI, 2.0 CDTI, 2.0 CDTI 16V 4x4, 2.0 CDTI 4x4, 2.0 Turbo, 2.0 Turbo 4x4, 2.8 i V6 24V, 2.8 V6 Turbo** 07/08 - 81 -239 kW	**46-188793**		для автомобилей без FlexRide; без регулируемой подвески; Обязанность, предусмотренная экспертизой VA: Глубина (экспертиза): 30 мм; Нагрузка оси до: 1160 кг HA: Глубина (экспертиза): 30 мм; Нагрузка оси до: 1160 кг
B12 PK **1.8** 07/08 - 103 kW	**46-188786**		для автомобилей без FlexRide; без регулируемой подвески; Обязанность, предусмотренная экспертизой VA: Глубина (экспертиза): 30 мм; Нагрузка оси до: 1030 кг HA: Глубина (экспертиза): 30 мм; Нагрузка оси до: 1160 кг
B12 PK **2.0 Biturbo CDTI, 2.0 CDTI, 2.0 CDTI 16V 4x4, 2.0 CDTI 4x4, 2.0 Turbo, 2.0 Turbo 4x4, 2.8 i V6 24V, 2.8 V6 Turbo** 07/08 - 81 -239 kW	**46-188816**		для автомобилей без FlexRide; без регулируемой подвески; Обязанность, предусмотренная экспертизой VA: Глубина (экспертиза): 30 мм; Нагрузка оси до: 1240 кг HA: Глубина (экспертиза): 30 мм; Нагрузка оси до: 1160 кг
VAUXHALL INSIGNIA седан			
B4 **1.4, 1.6, 1.6 Turbo, 1.8, 2.0 Biturbo CDTI, 2.0 CDTI, 2.0 CDTI 16V 4x4, 2.0 CDTI 4x4, 2.0 Turbo, 2.0 Turbo 4x4, 2.8 i V6 24V, 2.8 V6 Turbo** 07/08 - 81 -239 kW	**22-183675** **22-183682**	**19-183664**	для автомобилей без FlexRide; стандартная подвеска
B6 Sport **1.4, 1.6, 1.6 Turbo, 1.8, 2.0 Biturbo CDTI, 2.0 CDTI, 2.0 CDTI 16V 4x4, 2.0 CDTI 4x4, 2.0 Turbo, 2.0 Turbo 4x4, 2.8 i V6 24V, 2.8 V6 Turbo** 07/08 - 81 -239 kW	**35-167990** **35-168003**	**24-168014**	для автомобилей без FlexRide; стандартная подвеска
B8 **1.4, 1.6, 1.6 Turbo, 1.8, 2.0 Biturbo CDTI, 2.0 CDTI, 2.0 CDTI 16V 4x4, 2.0 CDTI 4x4, 2.0 Turbo, 2.0 Turbo 4x4, 2.8 i V6 24V, 2.8 V6 Turbo** 07/08 - 81 -239 kW	**35-168027** **35-168034**	**24-168045**	для автомобилей без FlexRide; спортивная подвеска
B12 PK **1.4, 1.6, 1.8** 07/08 - 85 -103 kW	**46-188786**		для автомобилей без FlexRide; Обязанность, предусмотренная экспертизой VA: Глубина (экспертиза): 30 мм; Нагрузка оси до: 1030 кг HA: Глубина (экспертиза): 30 мм; Нагрузка оси до: 1160 кг
B12 PK **1.6 Turbo, 2.0 Biturbo CDTI, 2.0 CDTI, 2.0 Turbo** 07/08 - 81 -162 kW	**46-188793**		для автомобилей без FlexRide; без регулируемой подвески; Обязанность, предусмотренная экспертизой VA: Глубина (экспертиза): 30 мм; Нагрузка оси до: 1160 кг HA: Глубина (экспертиза): 30 мм; Нагрузка оси до: 1160 кг
B12 PK **2.0 Biturbo CDTI, 2.0 CDTI, 2.0 CDTI 16V 4x4, 2.0 CDTI 4x4, 2.0 Turbo, 2.0 Turbo 4x4, 2.8 i V6 24V, 2.8 V6 Turbo** 07/08 - 81 -239 kW	**46-188816**		для автомобилей без FlexRide; без регулируемой подвески; Обязанность, предусмотренная экспертизой VA: Глубина (экспертиза): 30 мм; Нагрузка оси до: 1240 кг HA: Глубина (экспертиза): 30 мм; Нагрузка оси до: 1160 кг

V

Пригодны для			
VAUXHALL			
VAUXHALL INSIGNIA SPORTS TOURER			
B4 **1.4, 1.6, 1.6 Turbo, 1.8, 2.0 Biturbo CDTI, 2.0 Biturbo CDTI 4x4, 2.0 CDTI, 2.0 CDTI 16V 4x4, 2.0 CDTI 4x4, 2.0 Turbo, 2.0 Turbo 4x4, 2.8 i V6 24V, 2.8 V6 Turbo** 08/08 - 81 -239 kW	**22-183675** **22-183682**	**19-183664**	для автомобилей без FlexRide; стандартная подвеска
B6 Sport **1.4, 1.6, 1.6 Turbo, 1.8, 2.0 Biturbo CDTI, 2.0 Biturbo CDTI 4x4, 2.0 CDTI, 2.0 CDTI 16V 4x4, 2.0 CDTI 4x4, 2.0 Turbo, 2.0 Turbo 4x4, 2.8 i V6 24V, 2.8 V6 Turbo** 08/08 - 81 -239 kW	**35-167990** **35-168003**	**24-168014**	для автомобилей без FlexRide; стандартная подвеска
B8 **1.4, 1.6, 1.6 Turbo, 1.8, 2.0 Biturbo CDTI, 2.0 Biturbo CDTI 4x4, 2.0 CDTI, 2.0 CDTI 16V 4x4, 2.0 CDTI 4x4, 2.0 Turbo, 2.0 Turbo 4x4, 2.8 i V6 24V, 2.8 V6 Turbo** 08/08 - 81 -239 kW	**35-168027** **35-168034**	**24-168045**	для автомобилей без FlexRide; спортивная подвеска
B12 PK **1.4, 1.6, 1.6 Turbo, 2.0 Biturbo CDTI, 2.0 CDTI, 2.0 Turbo** 07/08 - 81 -162 kW	**46-188830**		для автомобилей без FlexRide; без регулируемой подвески; Обязанность, предусмотренная экспертизой VA: Глубина (экспертиза): 30 мм; Нагрузка оси до: 1160 кг HA: Глубина (экспертиза): 30 мм; Нагрузка оси до: 1265 кг
B12 PK **1.8** 07/08 - 103 kW	**46-188823**		для автомобилей без FlexRide; Обязанность, предусмотренная экспертизой VA: Глубина (экспертиза): 30 мм; Нагрузка оси до: 1030 кг HA: Глубина (экспертиза): 30 мм; Нагрузка оси до: 1265 кг
B12 PK **2.0 Turbo 4x4** 07/08 - 162 kW	**46-188847**		для автомобилей без FlexRide; без регулируемой подвески; Обязанность, предусмотренная экспертизой VA: Глубина (экспертиза): 30 мм; Нагрузка оси до: 1160 кг HA: Глубина (экспертиза): 30 мм; Нагрузка оси до: 1355 кг
B12 PK **2.0 Biturbo CDTI 4x4, 2.0 CDTI 16V 4x4, 2.0 CDTI 4x4, 2.0 Turbo 4x4, 2.8 i V6 24V, 2.8 V6 Turbo** 08/08 - 118 -239 kW	**46-188854**		для автомобилей без FlexRide; без регулируемой подвески; Обязанность, предусмотренная экспертизой VA: Глубина (экспертиза): 30 мм; Нагрузка оси до: 1240 кг HA: Глубина (экспертиза): 30 мм; Нагрузка оси до: 1265 кг
VAUXHALL MERIVA			
B1 **1.3 CDTI, 1.4 16V Twinport, 1.6 i, 1.6 i 16V, 1.6 i 16V Twinport, 1.6 Turbo, 1.7 CDTi, 1.7 CDTI 16V, 1.8 i 16V** 01/03 - 55 -132 kW	**12-117376**		VA: жеское исполнение; без шарикового подшибника
B3 **1.4 16V Twinport, 1.6 i, 1.6 i 16V, 1.6 i 16V Twinport, 1.6 Turbo, 1.8 i 16V** 01/03 - 64 -132 kW	**36-199860**	**36-202140**	стандартная подвеска
B3 **1.3 CDTI, 1.7 CDTi, 1.7 CDTI 16V** 01/03 - 55 -92 kW	**36-202133**	**36-199853**	стандартная подвеска
B4 **1.3 CDTI, 1.4 16V Twinport, 1.6 i, 1.6 i 16V, 1.6 i 16V Twinport, 1.6 Turbo, 1.7 CDTi, 1.7 CDTI 16V, 1.8 i 16V** 01/03 - 55 -132 kW	**22-110442** **22-110459**	**19-115351**	
B6 Sport **1.3 CDTI, 1.4 16V Twinport, 1.6 i, 1.6 i 16V, 1.6 i 16V Twinport, 1.6 Turbo, 1.7 CDTi, 1.7 CDTI 16V, 1.8 i 16V** 01/03 - 55 -132 kW	**35-141068** **35-141075**	**19-148519**	
B8 **1.3 CDTI, 1.4 16V Twinport, 1.6 i, 1.6 i 16V, 1.6 i 16V Twinport, 1.6 Turbo, 1.7 CDTi, 1.7 CDTI 16V, 1.8 i 16V** 01/03 - 55 -132 kW	**35-141099** **35-141105**	**19-148519**	

V

Пригодны для			
VAUXHALL			
VAUXHALL MERIVA MK II			
B4 **1.3 CDTI 16V, 1.4 i 16V, 1.4 i 16V Turbo, 1.7 CDTi, 1.7 CDTI 16V** 06/10 - 55 -103 kW	22-213778 22-213785	19-213798	стандартная подвеска; исполнение для плохих дорог
VAUXHALL MONTEREY			
B4 **3.1 TD, 3.2** 09/91 - 07/98 84 -130 kW	**19-061108**	**19-107141**	
B6 Offroad **3.1 TD, 3.2** 09/91 - 07/98 84 -130 kW	**24-017381**	**24-017398**	
VAUXHALL MONTEREY Mk II			
B4 **3.0 DTI, 3.5 V6 24V** 07/98 - 08/99 117 -158 kW	**19-061085**	**19-107141**	
VAUXHALL MOVANO Combi (JD)			
B4 **1.9 DTI, 2.2 DTI, 2.5 CDTI, 2.5 D, 2.5 DTI, 2.8 DTI, 3.0 DTi** 10/98 - 59 -107 kW	**19-132792**	**19-131689**	
VAUXHALL MOVANO Van (FD)			
B4 **1.9 DTI, 2.2 DTI, 2.5 CDTI, 2.5 D, 2.5 DTI, 2.8 TDI, 3.0 DTi** 10/98 - 59 -107 kW	**19-132792**	**19-131689**	
VAUXHALL MOVANO Chassis/Cab (ED, UD, HD)			
B4 **2.2 DTI, 2.5 CDTI, 2.5 D, 2.5 DTI, 2.8 DTI, 3.0 DTi** 10/98 - 59 -107 kW	**19-132792**	**19-131702**	
VAUXHALL NOVA			
B1 **1.0, 1.2 N, 1.2 S, 1.3 i, 1.3 S, 1.4, 1.4 S, 1.5 D, 1.5 TD** 09/82 - 02/93 33 -60 kW	**11-101314** SP		
B2 **1.0, 1.2 N, 1.2 S, 1.3 i, 1.3 S, 1.4, 1.4 S, 1.5 D, 1.5 TD** 09/82 - 02/93 33 -60 kW	**17-104104**	**15-126191**	
B3 **1.0, 1.2 N, 1.2 S, 1.3 i, 1.3 S, 1.4, 1.4 S, 1.5 D, 1.5 TD** 09/82 - 02/93 33 -60 kW	**36-154531**	**38-161421**	стандартная подвеска
B3 **1.0, 1.2 N, 1.2 S, 1.3 i, 1.3 S, 1.4, 1.4 S, 1.5 D, 1.5 TD** 09/82 - 02/93 33 -60 kW		**38-120008**	стандартная подвеска; Усиленное оснащение .
B4 **1.0, 1.2 N, 1.2 S, 1.3 i, 1.3 S, 1.4, 1.4 S, 1.5 D, 1.5 TD** 09/82 - 02/93 33 -60 kW	**22-040909** **11-101314** SP	**19-126203**	
B6 Sport **1.0, 1.2 N, 1.2 S, 1.3 i, 1.3 S, 1.4, 1.4 S, 1.5 D, 1.5 TD** 09/82 - 02/93 33 -60 kW	**35-040590**	**24-000857**	
B8 **1.0, 1.2 N, 1.2 S, 1.3 i, 1.3 S, 1.4, 1.4 S, 1.5 D, 1.5 TD** 09/82 - 02/93 33 -60 kW	**35-040590**	**24-000857**	
B10 **1.0, 1.2 N, 1.2 S, 1.3 i, 1.3 S, 1.4, 1.4 S, 1.5 D, 1.5 TD** 09/82 - 02/93 33 -60 kW	**46-111951**		Обязанность, предусмотренная экспертизой VA: Глубина (экспертиза): 55 мм; Нагрузка оси до: 775 кг HA: Глубина (экспертиза): 50 мм; Нагрузка оси до: 670 кг

Пригодны для			
VAUXHALL			
VAUXHALL NOVA			
B14 **1.0, 1.2 N, 1.2 S, 1.3 i, 1.3 S, 1.4, 1.4 S, 1.5 D, 1.5 TD** 09/82 - 02/93 33 -60 kW	**47-080713**		Обязанность, предусмотренная экспертизой VA: Глубина (экспертиза): 30-50 мм; Нагрузка оси до: 820 кг HA: Глубина (экспертиза): 20-40 мм; Нагрузка оси до: 700 кг
B16 PSS9 **1.0, 1.2 N, 1.2 S, 1.3 i, 1.3 S, 1.4, 1.4 S, 1.5 D, 1.5 TD** 09/82 - 02/93 33 -60 kW	**48-080767**		Обязанность, предусмотренная экспертизой VA: Глубина (экспертиза): 30-50 мм; Нагрузка оси до: 820 кг HA: Глубина (экспертиза): 20-40 мм; Нагрузка оси до: 700 кг
MS **1.0, 1.2 N, 1.2 S, 1.3 i, 1.3 S, 1.4, 1.4 S, 1.5 D, 1.5 TD** 09/82 - 02/93 33 -60 kW	*35-041757*	**24-023917**	тип модели: Rallye VA: Параметр: 230/80 HA: Параметр: 200/80
MS **1.0, 1.2 N, 1.2 S, 1.3 i, 1.3 S, 1.4, 1.4 S, 1.5 D, 1.5 TD** 09/82 - 02/93 33 -60 kW	**35-042136**	**24-023900**	тип модели: Rennen Gruppe N+G VA: Параметр: 230/80; укороченный амортизатор: 20 мм HA: Параметр: 200/80; укороченный амортизатор: 20 мм
VAUXHALL NOVA Наклонная задняя часть			
B2 **1.0, 1.2 i, 1.2 i KAT, 1.2 N, 1.2 S, 1.3 i, 1.3 i KAT, 1.3 S, 1.4 i, 1.4 i S, 1.4 S, 1.5 D, 1.5 TD, 1.6** 05/83 - 03/93 33 -60 kW	**17-104104** **11-101314** SP	**15-126191**	
B3 **1.0, 1.2 i, 1.2 i KAT, 1.2 N, 1.2 S, 1.3 i, 1.3 i KAT, 1.3 S, 1.4 i, 1.4 i S, 1.4 S, 1.5 D, 1.5 TD, 1.6** 05/83 - 03/93 33 -60 kW	**36-154531**	**38-161421**	стандартная подвеска
B3 **1.0, 1.2 i, 1.2 i KAT, 1.2 N, 1.2 S, 1.3 i, 1.3 i KAT, 1.3 S, 1.4 i, 1.4 i S, 1.4 S, 1.5 D, 1.5 TD, 1.6** 05/83 - 03/93 33 -60 kW		**38-120008**	стандартная подвеска; Усиленное оснащение .
B4 **1.0, 1.2 i, 1.2 i KAT, 1.2 N, 1.2 S, 1.3 i, 1.3 i KAT, 1.3 S, 1.4 i, 1.4 i S, 1.4 S, 1.5 D, 1.5 TD, 1.6** 05/83 - 03/93 33 -60 kW	**22-040909** **11-101314** SP	**19-126203**	
B4 **1.6 GSI, 1.6 GSI KAT** 05/88 - 03/93 72 -74 kW	**22-040909** **11-101314** SP	**19-019727**	
B6 Sport **1.0, 1.2 i, 1.2 i KAT, 1.2 N, 1.2 S, 1.3 i, 1.3 i KAT, 1.3 S, 1.4 i, 1.4 i S, 1.4 S, 1.5 D, 1.5 TD, 1.6, 1.6 GSI, 1.6 GSI KAT** 05/83 - 03/93 33 -74 kW	**35-040590**	**24-000857**	
B8 **1.0, 1.2 i, 1.2 i KAT, 1.2 N, 1.2 S, 1.3 i, 1.3 i KAT, 1.3 S, 1.4 i, 1.4 i S, 1.4 S, 1.5 D, 1.5 TD, 1.6, 1.6 GSI, 1.6 GSI KAT** 05/83 - 03/93 33 -74 kW	**35-040590**	**24-000857**	
B10 **1.0, 1.2 i, 1.2 i KAT, 1.2 N, 1.2 S, 1.3 i, 1.3 i KAT, 1.3 S, 1.4 i, 1.4 i S, 1.4 S, 1.5 D, 1.5 TD, 1.6, 1.6 GSI, 1.6 GSI KAT** 05/83 - 03/93 33 -74 kW	**46-111951**		Обязанность, предусмотренная экспертизой VA: Глубина (экспертиза): 55 мм; Нагрузка оси до: 775 кг HA: Глубина (экспертиза): 55 мм; Нагрузка оси до: 670 кг
B14 **1.0, 1.2 i, 1.2 i KAT, 1.2 N, 1.2 S, 1.3 i, 1.3 i KAT, 1.3 S, 1.4 i, 1.4 i S, 1.4 S, 1.5 D, 1.5 TD, 1.6, 1.6 GSI, 1.6 GSI KAT** 05/83 - 03/93 33 -74 kW	**47-080713**		Обязанность, предусмотренная экспертизой VA: Глубина (экспертиза): 30-50 мм; Нагрузка оси до: 820 кг HA: Глубина (экспертиза): 20-40 мм; Нагрузка оси до: 700 кг

V

Пригодны для			
VAUXHALL			
VAUXHALL NOVA Наклонная задняя часть			
B16 PSS9 **1.0, 1.2 i, 1.2 i KAT, 1.2 N, 1.2 S, 1.3 i, 1.3 i KAT, 1.3 S, 1.4 i, 1.4 i S, 1.4 S, 1.5 D, 1.5 TD, 1.6, 1.6 GSI, 1.6 GSI KAT** 05/83 - 03/93 33 -74 kW	**48-080767**		Обязанность, предусмотренная экспертизой VA: Глубина (экспертиза): 30-50 мм; Нагрузка оси до: 820 кг HA: Глубина (экспертиза): 20-40 мм; Нагрузка оси до: 700 кг
MS **1.0, 1.2 i, 1.2 i KAT, 1.2 N, 1.2 S, 1.3 i, 1.3 i KAT, 1.3 S, 1.4 i, 1.4 i S, 1.4 S, 1.5 D, 1.5 TD, 1.6, 1.6 GSI, 1.6 GSI KAT** 05/83 - 03/93 33 -74 kW	*35-041757*	**24-023917**	тип модели: Rallye VA: Параметр: 230/80 HA: Параметр: 200/80
MS **1.0, 1.2 i, 1.2 i KAT, 1.2 N, 1.2 S, 1.3 i, 1.3 i KAT, 1.3 S, 1.4 i, 1.4 i S, 1.4 S, 1.5 D, 1.5 TD, 1.6, 1.6 GSI, 1.6 GSI KAT** 05/83 - 03/93 33 -74 kW	**35-042136**	**24-023900**	тип модели: Rennen Gruppe N+G VA: Параметр: 230/80; укороченный амортизатор: 20 мм HA: Параметр: 200/80; укороченный амортизатор: 20 мм
VAUXHALL NOVAVAN			
B2 **1.2, 1.4, 1.5 D** 01/90 - 10/94 37 -55 kW	**17-104104**		
B4 **1.2, 1.4, 1.5 D** 01/90 - 10/94 37 -55 kW	**22-040909** **11-101314** *SP*		
B6 Sport **1.2, 1.4, 1.5 D** 01/90 - 10/94 37 -55 kW	**35-040590**	**24-000857**	
B8 **1.2, 1.4, 1.5 D** 01/90 - 10/94 37 -55 kW	**35-040590**	**24-000857**	
VAUXHALL OMEGA			
B3 **2.0, 2.0 16V, 2.0 DTI 16V, 2.5 TD, 2.5 V6, 3.0 V6** 04/94 - 09/98 74 -155 kW	**36-130221** **36-134014**	**38-130205**	стандартная подвеска
B3 **2.0, 2.0 16V, 2.0 DTI 16V, 2.2 16V, 2.2 DTI 16V, 2.5 DTI 24V, 2.5 TD, 2.5 V6, 2.6 V6, 3.0 V6, 3.2 V6** 04/94 - 03/04 74 -160 kW		**38-130304**	стандартная подвеска; Усиленное оснащение .
B4 **2.0, 2.0 16V, 2.0 DTI 16V, 2.2 16V, 2.2 DTI 16V, 2.5 DTI 24V, 2.5 TD, 2.5 V6, 2.6 V6, 3.0 V6, 3.2 V6** 04/94 - 03/04 74 -160 kW	**22-044808** **11-122456** *SP*	**19-028613**	без регулируемой подвески
B6 Sport **2.0, 2.0 16V, 2.0 DTI 16V, 2.2 16V, 2.2 DTI 16V, 2.5 DTI 24V, 2.5 TD, 2.5 V6, 2.6 V6, 3.0 V6, 3.2 V6** 04/94 - 03/04 74 -160 kW	**35-044253**	**24-022606**	без регулируемой подвески
B8 **2.0, 2.0 16V, 2.0 DTI 16V, 2.2 16V, 2.2 DTI 16V, 2.5 DTI 24V, 2.5 TD, 2.5 V6, 2.6 V6, 3.0 V6, 3.2 V6** 04/94 - 03/04 74 -160 kW	**35-044260**	**24-022583**	без регулируемой подвески
B12 PK **2.0, 2.0 16V, 2.2 16V** 01/94 - 06/03 85 -106 kW	**46-192806**		без регулируемой подвески; Обязанность, предусмотренная экспертизой VA: Глубина (экспертиза): 30 мм; Нагрузка оси до: 990 кг HA: Глубина (экспертиза): 30 мм; Нагрузка оси до: 1155 кг
B12 PK **2.0 DTI 16V, 2.2 DTI 16V, 2.5 DTI 24V, 2.5 TD, 2.5 V6, 2.6 V6, 3.0 V6, 3.2 V6** 04/94 - 03/04 74 -160 kW	**46-192813**		без регулируемой подвески; Обязанность, предусмотренная экспертизой VA: Глубина (экспертиза): 30 мм; Нагрузка оси до: 1080 кг HA: Глубина (экспертиза): 30 мм; Нагрузка оси до: 1155 кг

V

Пригодны для			
VAUXHALL			
VAUXHALL OMEGA универсал			
B3 **2.0, 2.0 16V, 2.0 DTI 16V, 2.5 TD, 2.5 V6, 3.0 V6** 03/94 - 09/98 74 -155 kW	**36-134021** (L) **36-134038** (R)	**38-130304**	стандартная подвеска
B3 **2.0, 2.0 16V, 2.5 TD, 2.5 V6, 3.0 V6** 03/94 - 09/98 85 -155 kW	**36-134045** (L) **36-134489** (R)	**38-130311**	стандартная подвеска; Усиленное оснащение .
B3 **2.0 DTI 16V, 2.2 DTI 16V, 2.5 DTI 24V, 2.5 TD, 2.5 V6, 2.6 V6, 3.0 V6, 3.2 V6** 10/98 - 03/04 74 -160 kW		**38-130311**	стандартная подвеска; Усиленное оснащение .
B3 **2.5 TD, 2.5 V6, 3.0 V6** 10/98 - 02/01 96 -155 kW	**36-134045** (L) **36-134489** (R)	**38-130304**	стандартная подвеска
B4 **2.0, 2.0 16V, 2.0 DTI 16V, 2.2 16V, 2.2 DTI 16V, 2.5 DTI 24V, 2.5 TD, 2.5 V6, 2.6 V6, 3.0 V6, 3.2 V6** 02/94 - 03/04 74 -160 kW	**22-044808** **11-122456** SP	**19-028552**	без регулируемой подвески
B6 Sport **2.0, 2.0 16V, 2.0 DTI 16V, 2.2 16V, 2.2 DTI 16V, 2.5 DTI 24V, 2.5 TD, 2.5 V6, 2.6 V6, 3.0 V6, 3.2 V6** 02/94 - 03/04 74 -160 kW	**35-044253**	**24-022590**	без регулируемой подвески
B8 **2.0, 2.0 16V, 2.0 DTI 16V, 2.2 16V, 2.2 DTI 16V, 2.5 DTI 24V, 2.5 TD, 2.5 V6, 2.6 V6, 3.0 V6, 3.2 V6** 02/94 - 03/04 74 -160 kW	**35-044260**	**24-022590**	без регулируемой подвески
B12 PK **2.0, 2.0 16V, 2.2 16V** 02/94 - 06/03 85 -106 kW	**46-192820**		без регулируемой подвески; Обязанность, предусмотренная экспертизой VA: Глубина (экспертиза): 30 мм; Нагрузка оси до: 990 кг HA: Глубина (экспертиза): 30 мм; Нагрузка оси до: 1290 кг
B12 PK **2.0 DTI 16V, 2.2 DTI 16V, 2.5 DTI 24V, 2.5 TD, 2.5 V6, 2.6 V6, 3.0 V6, 3.2 V6** 07/94 - 03/04 74 -160 kW	**46-192837**		без регулируемой подвески; Обязанность, предусмотренная экспертизой VA: Глубина (экспертиза): 30 мм; Нагрузка оси до: 1080 кг HA: Глубина (экспертиза): 30 мм; Нагрузка оси до: 1290 кг
VAUXHALL SENATOR			
B4 **2.5 i, 3.0 i** 09/84 - 08/87 103 -132 kW	*21-030376* **11-101369** SP		
B6 Sport **2.5 i, 3.0 i** 09/84 - 08/87 103 -132 kW	*34-001417*		VA: Сервис срочного ремонта .; Возврат старой детали обязателен .
VAUXHALL SENATOR Mk II			
B4 **2.5 i, 2.6 i, 3.0, 3.0 24V, 3.0 i KAT** 09/87 - 09/93 103 -150 kW	**22-031204** **11-122456** SP	**19-020006**	стандартная подвеска; без электронн. регулирования аморт. Силы
B6 Sport **2.5 i, 2.6 i, 3.0, 3.0 24V, 3.0 i KAT** 09/87 - 09/93 103 -150 kW	**35-000945**	**24-011105**	стандартная подвеска; без электронн. регулирования аморт. Силы
B8 **2.5 i, 2.6 i, 3.0, 3.0 24V, 3.0 i KAT** 09/87 - 09/93 103 -150 kW	**35-003717**	**24-015288**	стандартная подвеска; без электронн. регулирования аморт. Силы
VAUXHALL SIGNUM			
B1 **1.8, 1.9 CDTI, 1.9 CDTI 16V, 2.0 DTI, 2.0 i Turbo, 2.2 DTI, 2.2 i, 2.8 V6 Turbo, 3.0 CDTi, 3.0 V6 CDTI, 3.2 V6** 05/03 - 74 -169 kW	**12-224272**		VA: с шариковым подшибником; кроме спортивной подвески; кроме исполнения для плохих дорог

V

Пригодны для			
VAUXHALL			
VAUXHALL SIGNUM			
B3 **1.8, 1.9 CDTI, 1.9 CDTI 16V, 2.0 DTI, 2.0 i Turbo, 2.2 DTI, 2.2 i, 2.8 V6 Turbo, 3.0 CDTi, 3.0 V6 CDTI, 3.2 V6** 05/03 - 74 -169 kW	**37-154608**	**38-154553**	стандартная подвеска
B3 **1.8, 1.9 CDTI, 1.9 CDTI 16V, 2.0 DTI, 2.0 i Turbo, 2.2 DTI, 2.2 i, 2.8 V6 Turbo, 3.0 CDTi, 3.0 V6 CDTI, 3.2 V6** 05/03 - 74 -169 kW	**37-154585**	**38-163500**	стандартная подвеска; с регулируемой подвеской
B3 **1.8, 1.9 CDTI, 1.9 CDTI 16V, 2.0 DTI, 2.0 i Turbo, 2.2 DTI, 2.2 i, 2.8 V6 Turbo, 3.0 CDTi, 3.0 V6 CDTI, 3.2 V6** 05/03 - 74 -169 kW		**38-222412**	стандартная подвеска; Усиленное оснащение .
B3 **1.8, 1.9 CDTI, 1.9 CDTI 16V, 2.0 DTI, 2.0 i Turbo, 2.2 DTI, 2.2 i, 2.8 V6 Turbo, 3.0 CDTi, 3.0 V6 CDTI, 3.2 V6** 05/03 - 74 -169 kW	**37-163495**	**38-163470**	спортивная подвеска
B3 **1.8, 1.9 CDTI, 1.9 CDTI 16V, 2.0 DTI, 2.0 i Turbo, 2.2 DTI, 2.2 i, 2.8 V6 Turbo, 3.0 CDTi, 3.0 V6 CDTI, 3.2 V6** 05/03 - 74 -169 kW	**37-154639**		спортивная подвеска; Усиленное оснащение .
B4 **1.8, 1.9 CDTI, 1.9 CDTI 16V, 2.0 DTI, 2.0 i Turbo, 2.2 DTI, 2.2 i, 3.0 CDTi, 3.2 V6** 05/03 - 09/04 74 -155 kW	**22-118738** 1 ↰ **22-118745** 1 ↱	**19-118758** OIO	-> CH.Nr.: 41999999; стандартная подвеска
B4 **1.8, 1.9 CDTI, 1.9 CDTI 16V, 2.0 DTI, 2.0 i Turbo, 2.2 DTI, 2.2 i, 2.8 V6 Turbo, 3.0 CDTi, 3.0 V6 CDTI, 3.2 V6** 10/04 - 74 -169 kW	**22-168597** 1 ↰ **22-168603** 1 ↱	**19-118758** OIO	CH.Nr.: 51000001 ->; стандартная подвеска; для автомобилей без IDS+ шасси
B6 Sport **1.8, 1.9 CDTI, 1.9 CDTI 16V, 2.0 DTI, 2.0 i Turbo, 2.2 DTI, 2.2 i, 2.8 V6 Turbo, 3.0 CDTi, 3.0 V6 CDTI, 3.2 V6** 10/04 - 74 -169 kW	**35-192954** ½ ↰ **35-192961** ½ ↱	**24-069601** OIO	CH.Nr.: 51000001 ->; для автомобилей без IDS+ шасси
B6 Sport **1.8, 1.9 CDTI, 1.9 CDTI 16V, 2.0 DTI, 2.0 i Turbo, 2.2 DTI, 2.2 i, 3.0 CDTi, 3.2 V6** 05/03 - 09/04 74 -155 kW	**35-110651** 1 ↰ **35-110668** 1 ↱	**24-069601** OIO	-> CH.Nr.: 41999999; без электронн. регулирования аморт. Силы
B8 **1.8, 1.9 CDTI, 1.9 CDTI 16V, 2.0 DTI, 2.0 i Turbo, 2.2 DTI, 2.2 i, 3.0 CDTi, 3.2 V6** 05/03 - 09/04 74 -155 kW	**35-110675** 1 ↰ **35-110682** 1 ↱	**24-069618** OIO	-> CH.Nr.: 41999999; без электронн. регулирования аморт. Силы
B8 **1.8, 1.9 CDTI, 1.9 CDTI 16V, 2.0 DTI, 2.0 i Turbo, 2.2 DTI, 2.2 i, 2.8 V6 Turbo, 3.0 CDTi, 3.0 V6 CDTI, 3.2 V6** 10/04 - 74 -169 kW	**35-192978** ½ ↰ **35-192985** ½ ↱	**24-069618** OIO	CH.Nr.: 51000001 ->; для автомобилей без IDS+ шасси
B12 PK **1.8, 1.9 CDTI, 1.9 CDTI 16V, 2.0 DTI, 2.0 i Turbo, 2.2 DTI, 2.2 i** 05/03 - 09/04 74 -129 kW	**46-190574**		-> CH.Nr.: 41999999; без электронн. регулирования аморт. Силы; Обязанность, предусмотренная экспертизой VA: Глубина (экспертиза): 30 мм; Нагрузка оси до: 1060 кг HA: Глубина (экспертиза): 30 мм; Нагрузка оси до: 1215 кг

V

Пригодны для			

VAUXHALL

VAUXHALL SIGNUM

B12 PK	**1.8, 1.9 CDTI, 1.9 CDTI 16V, 2.0 DTI, 2.0 i Turbo, 2.2 DTI, 2.2 i** 10/04 - 74 -129 kW	**46-190604**		CH.Nr.: 51000001 ->; без электронн. регулирования аморт. Силы; Обязанность, предусмотренная экспертизой VA: Глубина (экспертиза): 30 мм; Нагрузка оси до: 1060 кг HA: Глубина (экспертиза): 30 мм; Нагрузка оси до: 1215 кг
B12 PK	**1.9 CDTI, 1.9 CDTI 16V, 2.0 DTI, 2.2 DTI, 3.2 V6** 05/03 - 09/04 74 -155 kW	**46-190581**		-> CH.Nr.: 41999999; без электронн. регулирования аморт. Силы; Обязанность, предусмотренная экспертизой VA: Глубина (экспертиза): 30 мм; Нагрузка оси до: 1135 кг HA: Глубина (экспертиза): 30 мм; Нагрузка оси до: 1215 кг
B12 PK	**1.9 CDTI, 1.9 CDTI 16V, 2.0 DTI, 2.2 DTI, 3.2 V6** 10/04 - 74 -155 kW	**46-190611**		CH.Nr.: 51000001 ->; без электронн. регулирования аморт. Силы; Обязанность, предусмотренная экспертизой VA: Глубина (экспертиза): 30 мм; Нагрузка оси до: 1135 кг HA: Глубина (экспертиза): 30 мм; Нагрузка оси до: 1215 кг
B12 PK	**3.0 V6 CDTI** 04/02 - CH-Nr. 135 kW	**46-190598**		-> CH.Nr.: 41999999; без электронн. регулирования аморт. Силы; Обязанность, предусмотренная экспертизой VA: Глубина (экспертиза): 30 мм; Нагрузка оси до: 1230 кг HA: Глубина (экспертиза): 30 мм; Нагрузка оси до: 1215 кг
B12 PK	**3.0 V6 CDTI** 10/04 - 05/08 135 kW	**46-190628**		CH.Nr.: 51000001 ->; без электронн. регулирования аморт. Силы; Обязанность, предусмотренная экспертизой VA: Глубина (экспертиза): 30 мм; Нагрузка оси до: 1230 кг HA: Глубина (экспертиза): 30 мм; Нагрузка оси до: 1215 кг

VAUXHALL SPEEDSTER (VX220)

B16 PSS10	**2.0** 10/03 - 09/06 162 kW	**48-136723**		Обязанность, предусмотренная экспертизой VA: Глубина (экспертиза): 0-10 мм; Нагрузка оси до: 485 кг HA: Глубина (экспертиза): 0-20 мм; Нагрузка оси до: 760 кг

VAUXHALL TIGRA

B1	**1.4 16V, 1.6 16V** 07/94 - 12/00 66 -78 kW	**12-224197**		VA: с шариковым подшибником
B2	**1.4 16V, 1.6 16V** 07/94 - 12/00 66 -78 kW	**17-104104**	**15-126405**	
B3	**1.4 16V, 1.6 16V** 07/94 - 12/00 66 -78 kW	**36-130177**	**38-120008**	стандартная подвеска
B4	**1.4 16V, 1.6 16V** 07/94 - 12/00 66 -78 kW	**22-040909** **11-101314** *SP*	**19-126395**	стандартная подвеска
B4	**1.4 16V, 1.6 16V** 07/94 - 12/00 66 -78 kW	**22-040909** **11-101314** *SP*	**19-019727**	спортивная подвеска
B6 Sport	**1.4 16V, 1.6 16V** 07/94 - 12/00 66 -78 kW	**35-040590**	**24-000857**	
B8	**1.4 16V, 1.6 16V** 07/94 - 12/00 66 -78 kW	**35-040590**	**24-000857**	
B14	**1.4 16V, 1.6 16V** 07/94 - 12/00 66 -78 kW	**47-080713**		Обязанность, предусмотренная экспертизой VA: Глубина (экспертиза): 30-50 мм HA: Глубина (экспертиза): 30-50 мм
B16 PSS9	**1.4 16V, 1.6 16V** 07/94 - 12/00 66 -78 kW	**48-080767**		Обязанность, предусмотренная экспертизой VA: Глубина (экспертиза): 30-50 мм HA: Глубина (экспертиза): 30-50 мм

V

Пригодны для			
VAUXHALL			
VAUXHALL TIGRA			
MS **1.4 16V, 1.6 16V** 07/94 - 12/00 66 -78 kW	*35-041757*	**24-023917**	тип модели: Rallye VA: Параметр: 230/80 HA: Параметр: 200/80
MS **1.4 16V, 1.6 16V** 07/94 - 12/00 66 -78 kW	**35-042136**	**24-023900**	тип модели: Renen Gruppe N+G VA: Параметр: 230/80; укороченный амортизатор: 20 мм HA: Параметр: 200/80; укороченный амортизатор: 20 мм
VAUXHALL TIGRA TwinTop			
B1 **1.3 CDTI, 1.4, 1.8** 06/04 - 51 -92 kW	**12-117390**		VA: мягкое исполнение; без шарикового подшибника
B4 **1.3 CDTI, 1.4, 1.8** 06/04 - 51 -92 kW	**22-118714** (L) **22-118721** (R)	**19-108988**	стандартная подвеска HA: барабанные тормоза; Размер резьбы: M10
B4 **1.3 CDTI, 1.4, 1.8** 06/04 - 51 -92 kW	**22-118714** (L) **22-118721** (R) **11-101314** SP	**19-108995**	стандартная подвеска HA: дисковые тормоза; Размер резьбы: M14
B6 Sport **1.3 CDTI, 1.4, 1.8** 06/04 - 51 -92 kW	**35-141068** (L) **35-141075** (R)	**24-141086**	стандартная подвеска HA: барабанные тормоза; Размер резьбы: M10
B6 Sport **1.3 CDTI, 1.4, 1.8** 06/04 - 51 -92 kW	**35-141068** (L) **35-141075** (R)	**24-142342**	спортивная подвеска HA: дисковые тормоза; Размер резьбы: M14
B8 **1.3 CDTI, 1.4, 1.8** 06/04 - 51 -92 kW	**35-141099** (L) **35-141105** (R)	**24-141116**	стандартная подвеска HA: барабанные тормоза; Размер резьбы: M10
B8 **1.3 CDTI, 1.4, 1.8** 06/04 - 51 -92 kW	**35-141099** (L) **35-141105** (R)	**24-142342**	спортивная подвеска HA: дисковые тормоза; Размер резьбы: M14
B14 **1.3 CDTI, 1.4, 1.8** 06/04 - 51 -92 kW	**47-167254**		Обязанность, предусмотренная экспертизой VA: Глубина (экспертиза): 30-50 мм; Нагрузка оси до: 895 кг HA: Глубина (экспертиза): 20-40 мм; Нагрузка оси до: 680 кг
VAUXHALL VECTRA			
B1 **1.6 i, 1.6 i 16V, 1.7 TD, 1.8 i 16V** 08/95 - 55 -92 kW	**12-117390**		VA: мягкое исполнение; без шарикового подшибника
B1 **2.0 DI 16V, 2.0 DTI 16V, 2.0 i 16V, 2.2 DTI 16V, 2.2 i 16V, 2.5 i V6, 2.6 i V6** 08/95 - 03/02 60 -125 kW	**12-117376**		VA: жеское исполнение; без шарикового подшибника
B3 **1.6 i, 1.6 i 16V** 08/95 - 10/01 55 -74 kW	**36-130146**	**36-130252**	стандартная подвеска
B3 **1.6 i, 1.6 i 16V** 08/95 - 10/01 55 -74 kW	**36-130153**		стандартная подвеска; Усиленное оснащение .
B3 **1.6 i, 1.6 i 16V** 08/95 - 10/01 55 -74 kW		**36-162468**	стандартная подвеска; с регулируемой подвеской
B3 **2.0 i 16V** 10/95 - 01/01 100 kW	**36-130160**	**36-130252**	стандартная подвеска; без регулируемой подвески
B3 **2.0 i 16V** 10/95 - 01/01 100 kW	**36-130214**		стандартная подвеска; Усиленное оснащение .
B3 **2.0 i 16V** 10/95 - 01/01 100 kW		**36-162468**	стандартная подвеска; с регулируемой подвеской
B3 **1.7 TD, 1.8 i 16V** 10/95 - 60 -92 kW	**36-130153**	**36-130252**	стандартная подвеска; без регулируемой подвески
B3 **1.7 TD, 1.8 i 16V** 10/95 - 60 -92 kW	**36-130160**		стандартная подвеска; Усиленное оснащение .

Пригодны для			
VAUXHALL			
VAUXHALL VECTRA			
B3	**1.7 TD, 1.8 i 16V** 10/95 - 60 -92 kW		**36-162468**	стандартная подвеска; с регулируемой подвеской
B3	**2.0 DI 16V, 2.0 DTI 16V, 2.5 i GSi, 2.5 i V6, 2.6 i V6** 08/95 - 03/02 60 -143 kW	**36-130214**	**36-130252**	стандартная подвеска
B3	**2.0 DI 16V, 2.0 DTI 16V, 2.5 i V6, 2.6 i V6** 08/95 - 03/02 60 -125 kW	**36-197880**		стандартная подвеска; Усиленное оснащение .
B3	**2.0 DI 16V, 2.0 DTI 16V, 2.5 i GSi, 2.5 i V6, 2.6 i V6** 08/95 - 03/02 60 -143 kW		**36-162468**	стандартная подвеска; с регулируемой подвеской
B4	**1.6 i, 1.6 i 16V, 1.7 TD, 1.8 i 16V, 2.0 i 16V, 2.5 i V6** 08/95 - 10/01 55 -125 kW	**22-045874** **22-045881**	**19-029344**	HA: -> CH.Nr.: T1086823; -> 12/95
B4	**1.6 i, 1.6 i 16V, 1.7 TD, 1.8 i 16V, 2.0 DI 16V, 2.0 DTI 16V, 2.0 i 16V, 2.2 DTI 16V, 2.2 i 16V, 2.5 i GSi, 2.5 i V6, 2.6 i V6** 08/95 - 03/02 55 -143 kW	**22-045874** **22-045881**	**19-140056**	HA: CH.Nr.: T1086824 ->; 01/96 ->
B6 Sport	**1.6 i, 1.6 i 16V, 1.7 TD, 1.8 i 16V, 2.0 DI 16V, 2.0 DTI 16V, 2.0 i 16V, 2.2 DTI 16V, 2.2 i 16V, 2.5 i GSi, 2.5 i V6, 2.6 i V6** 08/95 - 03/02 55 -143 kW	**35-164432** **35-164449**	**24-025515**	стандартная подвеска; исполнение для плохих дорог HA: без регулируемой подвески
B8	**1.6 i, 1.6 i 16V, 1.7 TD, 1.8 i 16V, 2.0 DI 16V, 2.0 DTI 16V, 2.0 i 16V, 2.2 DTI 16V, 2.2 i 16V, 2.5 i GSi, 2.5 i V6, 2.6 i V6** 08/95 - 03/02 55 -143 kW	**35-164456** **35-164463**	**24-025515**	спортивная подвеска HA: без регулируемой подвески
B12 PK	**1.6 i, 1.6 i 16V** 08/95 - 10/01 55 -74 kW	**46-192745**		Обязанность, предусмотренная экспертизой VA: Глубина (экспертиза): 35 мм; Нагрузка оси до: 975 кг HA: без регулируемой подвески; Глубина (экспертиза): 35 мм; Нагрузка оси до: 945 кг
B12 PK	**1.6 i, 1.6 i 16V, 1.8 i 16V, 2.0 i 16V, 2.2 i 16V, 2.5 i V6** 08/95 - 55 -125 kW	**46-192783**		Обязанность, предусмотренная экспертизой VA: Глубина (экспертиза): 30 мм; Нагрузка оси до: 870 кг HA: без регулируемой подвески; Глубина (экспертиза): 30 мм; Нагрузка оси до: 945 кг
B12 PK	**2.0 DI 16V, 2.0 DTI 16V, 2.0 i 16V, 2.2 DTI 16V, 2.2 i 16V, 2.5 i V6, 2.6 i V6** 08/95 - 03/02 60 -125 kW	**46-192752**		Обязанность, предусмотренная экспертизой VA: Глубина (экспертиза): 35 мм; Нагрузка оси до: 1055 кг HA: без регулируемой подвески; Глубина (экспертиза): 35 мм; Нагрузка оси до: 945 кг
VAUXHALL VECTRA Наклонная задняя часть				
B1	**1.6 i, 1.6 i 16V, 1.7 TD, 1.8 i 16V** 08/95 - 55 -92 kW	**12-117390**		VA: мягкое исполнение; без шарикового подшибника
B1	**1.6 i** 08/95 - 10/01 55 kW	**11-101314** *SP*		
B1	**2.0 Di 16V, 2.0 DTi 16V, 2.0 i 16V, 2.2 DTI 16V, 2.2 i 16V, 2.5 i V6, 2.6 i V6** 08/95 - 60 -125 kW	**12-117376**		VA: жеское исполнение; без шарикового подшибника
B3	**1.6 i, 1.6 i 16V** 08/95 - 10/01 55 -74 kW	**36-130146**	**36-130252**	стандартная подвеска; без регулируемой подвески
B3	**1.6 i, 1.6 i 16V** 08/95 - 10/01 55 -74 kW	**36-130153**		стандартная подвеска; Усиленное оснащение .
B3	**1.6 i, 1.6 i 16V** 08/95 - 10/01 55 -74 kW		**36-162468**	стандартная подвеска; с регулируемой подвеской

Пригодны для			

VAUXHALL

VAUXHALL VECTRA Наклонная задняя часть

B3	**2.0 i 16V** 10/95 - 01/01 100 kW	**36-130160**	**36-130252**	стандартная подвеска; без регулируемой подвески
B3	**2.0 i 16V** 10/95 - 01/01 100 kW	**36-130214**		стандартная подвеска; Усиленное оснащение .
B3	**2.0 i 16V** 10/95 - 01/01 100 kW		**36-162468**	стандартная подвеска; с регулируемой подвеской
B3	**1.7 TD, 1.8 i 16V** 10/95 - 60 -92 kW	**36-130153**	**36-130252**	стандартная подвеска; без регулируемой подвески
B3	**1.7 TD, 1.8 i 16V** 10/95 - 60 -92 kW	**36-130160**		стандартная подвеска; Усиленное оснащение .
B3	**1.7 TD, 1.8 i 16V** 10/95 - 60 -92 kW		**36-162468**	стандартная подвеска; с регулируемой подвеской
B3	**2.0 Di 16V, 2.0 DTi 16V, 2.5 i GSi, 2.5 i V6, 2.6 i V6** 08/95 - 60 -143 kW	**36-130214**	**36-130252**	стандартная подвеска; без регулируемой подвески
B3	**2.0 Di 16V, 2.0 DTi 16V, 2.5 i V6, 2.6 i V6** 08/95 - 60 -125 kW		**36-130252**	стандартная подвеска; Усиленное оснащение .
B3	**2.0 Di 16V, 2.0 DTi 16V, 2.5 i GSi, 2.5 i V6, 2.6 i V6** 08/95 - 60 -143 kW		**36-162468**	стандартная подвеска; с регулируемой подвеской
B4	**1.6 i, 1.6 i 16V, 1.7 TD, 1.8 i 16V, 2.0 i 16V, 2.5 i V6** 08/95 - 10/01 55 -125 kW	**22-045874** **22-045881**	**19-029344**	HA: -> CH.Nr.: T1086823; -> 12/95
B4	**1.6 i, 1.6 i 16V, 1.7 TD, 1.8 i 16V, 2.0 Di 16V, 2.0 DTi 16V, 2.0 i 16V, 2.2 DTI 16V, 2.2 i 16V, 2.5 i GSi, 2.5 i V6, 2.6 i V6** 08/95 - 55 -143 kW	**22-045874** **22-045881**	**19-140056**	HA: CH.Nr.: T1086824 ->; 01/96 ->
B6 Sport	**1.6 i, 1.6 i 16V, 1.7 TD, 1.8 i 16V, 2.0 Di 16V, 2.0 DTi 16V, 2.0 i 16V, 2.2 DTI 16V, 2.2 i 16V, 2.5 i GSi, 2.5 i V6, 2.6 i V6** 08/95 - 55 -143 kW	**35-164432** **35-164449**	**24-025515**	стандартная подвеска; исполнение для плохих дорог HA: без регулируемой подвески
B8	**1.6 i, 1.6 i 16V, 1.7 TD, 1.8 i 16V, 2.0 Di 16V, 2.0 DTi 16V, 2.0 i 16V, 2.2 DTI 16V, 2.2 i 16V, 2.5 i GSi, 2.5 i V6, 2.6 i V6** 08/95 - 55 -143 kW	**35-164456** **35-164463**	**24-025522**	спортивная подвеска HA: без регулируемой подвески
B12 PK	**1.6 i, 1.6 i 16V** 08/95 - 10/01 55 -74 kW	**46-192745**		Обязанность, предусмотренная экспертизой VA: Глубина (экспертиза): 35 мм; Нагрузка оси до: 975 кг HA: без регулируемой подвески; Глубина (экспертиза): 35 мм; Нагрузка оси до: 945 кг
B12 PK	**1.6 i, 1.6 i 16V, 1.7 TD, 1.8 i 16V, 2.0 i 16V, 2.2 i 16V, 2.5 i V6** 08/95 - 55 -125 kW	**46-192783**		Обязанность, предусмотренная экспертизой VA: Глубина (экспертиза): 30 мм; Нагрузка оси до: 870 кг HA: без регулируемой подвески; Глубина (экспертиза): 30 мм; Нагрузка оси до: 945 кг
B12 PK	**2.0 Di 16V, 2.0 DTi 16V, 2.0 i 16V, 2.2 DTI 16V, 2.2 i 16V, 2.5 i V6, 2.6 i V6** 08/95 - 60 -125 kW	**46-192752**		Обязанность, предусмотренная экспертизой VA: Глубина (экспертиза): 35 мм; Нагрузка оси до: 1055 кг HA: без регулируемой подвески; Глубина (экспертиза): 35 мм; Нагрузка оси до: 945 кг

VAUXHALL VECTRA универсал

B1	**1.6 i, 1.6 i 16V, 1.8 i 16V** 11/96 - 55 -92 kW	**12-117390**		VA: мягкое исполнение; без шарикового подшибника

	Пригодны для			
	VAUXHALL			
	VAUXHALL VECTRA универсал			
B1	**2.0 DI 16V, 2.0 DTI 16V, 2.0 i 16V, 2.2 DTI 16V, 2.2 i 16V, 2.5 i V6, 2.6 i V6** 08/95 - 03/02 60 -125 kW	**12-117376**		VA: жеское исполнение; без шарикового подшибника
B3	**1.6 i, 1.6 i 16V** 11/96 - 55 -74 kW	**36-130146**	**36-130269**	стандартная подвеска; без регулируемой подвески
B3	**1.6 i, 1.6 i 16V** 11/96 - 55 -74 kW	**36-130153**		стандартная подвеска; Усиленное оснащение .
B3	**1.6 i, 1.6 i 16V** 11/96 - 55 -74 kW		**36-162451**	стандартная подвеска; с регулируемой подвеской
B3	**1.8 i 16V** 11/96 - 85 -92 kW	**36-130153**	**36-130269**	стандартная подвеска; без регулируемой подвески
B3	**1.8 i 16V** 11/96 - 85 -92 kW	**36-130160**		стандартная подвеска; Усиленное оснащение .
B3	**1.8 i 16V** 11/96 - 85 -92 kW		**36-162451**	стандартная подвеска; с регулируемой подвеской
B3	**2.0 i 16V** 10/95 - 01/01 100 kW	**36-130160**	**36-130269**	стандартная подвеска; без регулируемой подвески
B3	**2.0 i 16V** 10/95 - 01/01 100 kW	**36-130214**		стандартная подвеска; Усиленное оснащение .
B3	**2.0 i 16V** 10/95 - 01/01 100 kW		**36-162451**	стандартная подвеска; с регулируемой подвеской
B3	**2.0 DI 16V, 2.0 DTI 16V, 2.5 i V6, 2.6 i V6** 08/95 - 03/02 60 -125 kW	**36-130214**	**36-130269**	стандартная подвеска; без регулируемой подвески
B3	**2.0 DI 16V, 2.0 DTI 16V, 2.5 i V6, 2.6 i V6** 08/95 - 03/02 60 -125 kW	**36-197880**		стандартная подвеска; Усиленное оснащение .
B3	**2.0 DI 16V, 2.0 DTI 16V, 2.5 i V6, 2.6 i V6** 08/95 - 03/02 60 -125 kW		**36-162451**	стандартная подвеска; с регулируемой подвеской
B4	**1.6 i, 1.6 i 16V, 1.8 i 16V, 2.0 DI 16V, 2.0 DTI 16V, 2.0 i 16V, 2.2 DTI 16V, 2.2 i 16V, 2.5 i GSi, 2.5 i V6, 2.6 i V6** 08/95 - 55 -143 kW	**22-045874** **22-045881**	**19-140056**	без регулируемой подвески HA: CH.Nr.: T1086824 ->; 01/96 ->
B6 Sport	**1.6 i, 1.6 i 16V, 1.8 i 16V, 2.0 DI 16V, 2.0 DTI 16V, 2.0 i 16V, 2.2 DTI 16V, 2.2 i 16V, 2.5 i V6, 2.6 i V6** 08/95 - 55 -125 kW	**35-164432** **35-164449**	**24-025515**	
B8	**1.6 i, 1.6 i 16V, 1.8 i 16V, 2.0 DI 16V, 2.0 DTI 16V, 2.0 i 16V, 2.2 DTI 16V, 2.2 i 16V, 2.5 i GSi, 2.5 i V6, 2.6 i V6** 08/95 - 55 -143 kW	**35-164456** **35-164463**	**24-025515**	
B12 PK	**1.6 i, 1.6 i 16V** 11/96 - 55 -74 kW	**46-192783**		Обязанность, предусмотренная экспертизой VA: Глубина (экспертиза): 30 мм; Нагрузка оси до: 870 кг HA: без регулируемой подвески; Глубина (экспертиза): 30 мм; Нагрузка оси до: 1025 кг
B12 PK	**1.6 i, 1.6 i 16V, 1.8 i 16V, 2.0 i 16V, 2.2 i 16V, 2.5 i V6** 08/95 - 55 -125 kW	**46-192769**		Обязанность, предусмотренная экспертизой VA: Глубина (экспертиза): 30 мм; Нагрузка оси до: 975 кг HA: без регулируемой подвески; Глубина (экспертиза): 30 мм; Нагрузка оси до: 1025 кг
B12 PK	**2.0 DI 16V, 2.0 DTI 16V, 2.0 i 16V, 2.2 DTI 16V, 2.2 i 16V, 2.5 i V6, 2.6 i V6** 08/95 - 03/02 60 -125 kW	**46-192776**		Обязанность, предусмотренная экспертизой VA: Глубина (экспертиза): 30 мм; Нагрузка оси до: 1055 кг HA: без регулируемой подвески; Глубина (экспертиза): 30 мм; Нагрузка оси до: 1025 кг

V

Пригодны для			
VAUXHALL			
VAUXHALL VECTRA Mk II GTS			
B1 **1.6, 1.6 16V, 1.8, 1.8 16V, 1.8 16V Dualfuel, 1.9 CDTI, 1.9 CDTI 16V, 2.0 16V Turbo, 2.0 DTI 16V, 2.2 16V, 2.2 direct, 2.2 DTI 16V, 2.8 V6 Turbo, 3.0 CDTi, 3.0 V6 CDTI, 3.2 V6** 08/02 - 07/08 74 -188 kW	**12-224272**		VA: с шариковым подшибником; кроме спортивной подвески; кроме исполнения для плохих дорог
B3 **1.6, 1.6 16V, 1.8, 1.8 16V, 1.8 16V Dualfuel, 1.9 CDTI, 1.9 CDTI 16V, 2.0 16V Turbo, 2.0 DTI 16V, 2.2 16V, 2.2 direct, 2.2 DTI 16V, 3.0 CDTi, 3.0 V6 CDTI, 3.2 V6** 08/02 - 07/08 74 -155 kW	**37-154578**	**38-154546**	стандартная подвеска; механическая КПП
B3 **1.6, 1.6 16V, 1.8, 1.8 16V, 1.8 16V Dualfuel, 1.9 CDTI, 1.9 CDTI 16V, 2.0 16V Turbo, 2.0 DTI 16V, 2.2 16V, 2.2 direct, 2.2 DTI 16V, 3.0 CDTi, 3.0 V6 CDTI, 3.2 V6** 08/02 - 07/08 74 -155 kW	**37-154578**		стандартная подвеска; с регулируемой подвеской; механическая КПП
B3 **1.6, 1.6 16V, 1.8, 1.8 16V, 1.8 16V Dualfuel, 1.9 CDTI, 1.9 CDTI 16V, 2.0 16V Turbo, 2.0 DTI 16V, 2.2 16V, 2.2 direct, 2.2 DTI 16V, 3.0 CDTi, 3.0 V6 CDTI, 3.2 V6** 08/02 - 07/08 74 -155 kW	**37-154592**	**38-154553**	стандартная подвеска; Усиленное оснащение .; механическая КПП
B3 **1.8, 1.8 16V, 1.8 16V Dualfuel** 08/02 - 07/08 90 -103 kW	**37-154585**	**38-154546**	стандартная подвеска; АКПП
B3 **1.8, 1.8 16V, 1.8 16V Dualfuel** 08/02 - 07/08 90 -103 kW	**37-154585**		стандартная подвеска; с регулируемой подвеской; АКПП
B3 **1.8, 1.8 16V, 1.8 16V Dualfuel** 08/02 - 07/08 90 -103 kW	**37-154608**	**38-154553**	стандартная подвеска; Усиленное оснащение .; АКПП
B4 **1.6 16V, 1.8 16V, 1.8 16V Dualfuel, 1.9 CDTI, 1.9 CDTI 16V, 2.0 16V Turbo, 2.0 DTI 16V, 2.2 16V, 2.2 direct, 2.2 DTI 16V, 3.0 V6 CDTI, 3.2 V6** 08/02 - 09/04 74 -155 kW	**22-118738** **22-118745**	**19-118758**	-> CH.Nr.: 41999999; стандартная подвеска; для автомобилей без IDS+ шасси
B4 **1.6, 1.6 16V, 1.8, 1.8 16V, 1.8 16V Dualfuel, 1.9 CDTI, 1.9 CDTI 16V, 2.0 16V Turbo, 2.0 DTI 16V, 2.2 16V, 2.2 direct, 2.2 DTI 16V, 2.8 V6 Turbo, 3.0 CDTi, 3.0 V6 CDTI, 3.2 V6** 10/04 - 07/08 74 -188 kW	**22-168597** **22-168603**	**19-118758**	CH.Nr.: 51000001 ->; стандартная подвеска; для автомобилей без IDS+ шасси
B6 Sport **1.6 16V, 1.8 16V, 1.8 16V Dualfuel, 1.9 CDTI, 1.9 CDTI 16V, 2.0 16V Turbo, 2.0 DTI 16V, 2.2 16V, 2.2 direct, 2.2 DTI 16V, 3.0 V6 CDTI, 3.2 V6** 08/02 - 09/04 74 -155 kW	**35-110651** **35-110668**	**24-069601**	-> CH.Nr.: 41999999; для автомобилей без IDS+ шасси
B6 Sport **1.6, 1.6 16V, 1.8, 1.8 16V, 1.8 16V Dualfuel, 1.9 CDTI, 1.9 CDTI 16V, 2.0 16V Turbo, 2.0 DTI 16V, 2.2 16V, 2.2 direct, 2.2 DTI 16V, 2.8 V6 Turbo, 3.0 CDTi, 3.0 V6 CDTI, 3.2 V6** 10/04 - 07/08 74 -188 kW	**35-192954** **35-192961**	**24-069601**	CH.Nr.: 51000001 ->; для автомобилей без IDS+ шасси
B8 **1.6 16V, 1.8 16V, 1.8 16V Dualfuel, 1.9 CDTI, 1.9 CDTI 16V, 2.0 16V Turbo, 2.0 DTI 16V, 2.2 16V, 2.2 direct, 2.2 DTI 16V, 3.0 V6 CDTI, 3.2 V6** 08/02 - 09/04 74 -155 kW	**35-110675** **35-110682**	**24-069618**	-> CH.Nr.: 41999999; для автомобилей без IDS+ шасси

V

Пригодны для			
VAUXHALL			
VAUXHALL VECTRA Mk II GTS			
B8 **1.6, 1.6 16V, 1.8, 1.8 16V, 1.8 16V Dualfuel, 1.9 CDTI, 1.9 CDTI 16V, 2.0 16V Turbo, 2.0 DTI 16V, 2.2 16V, 2.2 direct, 2.2 DTI 16V, 2.8 V6 Turbo, 3.0 CDTi, 3.0 V6 CDTI, 3.2 V6** 10/04 - 07/08 74 -188 kW	**35-192978** **35-192985**	**24-069618**	CH.Nr.: 51000001 ->; для автомобилей без IDS+ шасси
B12 PK **1.6 16V, 1.8 16V, 1.8 16V Dualfuel** 08/02 - 09/04 74 -90 kW	**46-190550**		-> CH.Nr.: 41999999; для автомобилей без IDS+ шасси; Обязанность, предусмотренная экспертизой VA: Глубина (экспертиза): 30 мм; Нагрузка оси до: 965 кг HA: Глубина (экспертиза): 30 мм; Нагрузка оси до: 1035 кг
B12 PK **1.6, 1.8, 1.8 16V, 1.9 CDTI, 1.9 CDTI 16V, 2.0 16V Turbo, 2.0 DTI 16V, 2.2 16V, 2.2 direct, 2.2 DTI 16V, 3.2 V6** 10/04 - 07/08 74 -155 kW	**46-194060**		CH.Nr.: 51000001 ->; для автомобилей без IDS+ шасси; Обязанность, предусмотренная экспертизой VA: Глубина (экспертиза): 30 мм; Нагрузка оси до: 1060 кг HA: Глубина (экспертиза): 30 мм; Нагрузка оси до: 1035 кг
B12 PK **1.6, 1.6 16V, 1.8, 1.8 16V** 10/04 - 07/08 74 -103 kW	**46-194077**		CH.Nr.: 51000001 ->; для автомобилей без IDS+ шасси; Обязанность, предусмотренная экспертизой VA: Глубина (экспертиза): 30 мм; Нагрузка оси до: 965 кг HA: Глубина (экспертиза): 30 мм; Нагрузка оси до: 1035 кг
B12 PK **1.8 16V, 1.8 16V Dualfuel, 1.9 CDTI, 1.9 CDTI 16V, 2.0 16V Turbo, 2.0 DTI 16V, 2.2 16V, 2.2 direct, 2.2 DTI 16V, 3.2 V6** 08/02 - 09/04 74 -155 kW	**46-190536**		-> CH.Nr.: 41999999; для автомобилей без IDS+ шасси; Обязанность, предусмотренная экспертизой VA: Глубина (экспертиза): 30 мм; Нагрузка оси до: 1060 кг HA: Глубина (экспертиза): 30 мм; Нагрузка оси до: 1035 кг
B12 PK **1.9 CDTI, 1.9 CDTI 16V, 2.0 16V Turbo, 2.0 DTI 16V, 2.2 16V, 2.2 direct, 2.2 DTI 16V, 3.2 V6** 10/04 - 07/08 74 -155 kW	**46-194008**		CH.Nr.: 51000001 ->; для автомобилей без IDS+ шасси; Обязанность, предусмотренная экспертизой VA: Глубина (экспертиза): 30 мм; Нагрузка оси до: 1135 кг HA: Глубина (экспертиза): 30 мм; Нагрузка оси до: 1035 кг
B12 PK **1.9 CDTI, 1.9 CDTI 16V, 2.0 16V Turbo, 2.0 DTI 16V, 2.2 16V, 2.2 direct, 2.2 DTI 16V, 3.2 V6** 08/02 - 09/04 74 -155 kW	**46-190543**		-> CH.Nr.: 41999999; для автомобилей без IDS+ шасси; Обязанность, предусмотренная экспертизой VA: Глубина (экспертиза): 30 мм; Нагрузка оси до: 1135 кг HA: Глубина (экспертиза): 30 мм; Нагрузка оси до: 1035 кг
B12 PK **3.0 V6 CDTI** 06/03 - 09/04 130 kW	**46-190567**		-> CH.Nr.: 41999999; для автомобилей без IDS+ шасси; Обязанность, предусмотренная экспертизой VA: Глубина (экспертиза): 30 мм; Нагрузка оси до: 1230 кг HA: Глубина (экспертиза): 30 мм; Нагрузка оси до: 1035 кг
B12 PK **3.0 CDTi** 08/05 - CH-Nr. 135 kW	**46-190567**		-> CH.Nr.: 41999999; для автомобилей без IDS+ шасси; Обязанность, предусмотренная экспертизой VA: Глубина (экспертиза): 30 мм; Нагрузка оси до: 1230 кг HA: Глубина (экспертиза): 30 мм; Нагрузка оси до: 1035 кг
B12 PK **3.0 CDTi** 10/04 - 07/08 135 kW	**46-194084**		CH.Nr.: 51000001 ->; для автомобилей без IDS+ шасси; Обязанность, предусмотренная экспертизой VA: Глубина (экспертиза): 30 мм; Нагрузка оси до: 1135 кг HA: Глубина (экспертиза): 30 мм; Нагрузка оси до: 1035 кг
VAUXHALL VECTRA Mk II			
B1 **1.6, 1.6 16V, 1.8, 1.8 16V, 1.8 16V Dualfuel, 1.9 CDTI, 1.9 CDTI 16V, 2.0 16V Turbo, 2.0 DTI 16V, 2.2 16V, 2.2 direct, 2.2 DTI 16V, 2.8 V6 Turbo, 3.0 CDTi, 3.0 V6 CDTI, 3.2 V6** 06/03 - 08/08 74 -206 kW	**12-224272**		VA: с шариковым подшибником; кроме спортивной подвески; кроме исполнения для плохих дорог
B3 **1.6, 1.6 16V, 1.8, 1.8 16V, 1.8 16V Dualfuel, 1.9 CDTI, 1.9 CDTI 16V, 2.0 16V Turbo, 2.0 DTI 16V, 2.2 16V, 2.2 direct, 2.2 DTI 16V, 3.2 V6** 06/03 - 74 -155 kW	**37-154578**	**38-154546**	стандартная подвеска; механическая КПП

Пригодны для			
VAUXHALL			
VAUXHALL VECTRA Mk II			
B3	**1.6, 1.6 16V, 1.8, 1.8 16V, 1.8 16V Dualfuel, 1.9 CDTI, 1.9 CDTI 16V, 2.0 16V Turbo, 2.0 DTI 16V, 2.2 16V, 2.2 direct, 2.2 DTI 16V, 3.0 CDTi, 3.0 V6 CDTI, 3.2 V6** 06/03 - 74 -155 kW	**37-154592**	**38-154553**	стандартная подвеска; Усиленное оснащение .; механическая КПП
B3	**1.6, 1.6 16V, 1.8, 1.8 16V, 1.8 16V Dualfuel, 1.9 CDTI, 1.9 CDTI 16V, 2.0 16V Turbo, 2.0 DTI 16V, 2.2 16V, 2.2 direct, 2.2 DTI 16V, 3.0 CDTi, 3.0 V6 CDTI, 3.2 V6** 06/03 - 74 -155 kW	**37-154578**		стандартная подвеска; с регулируемой подвеской; механическая КПП
B3	**1.8, 1.8 16V, 1.8 16V Dualfuel** 04/02 - 07/08 81 -103 kW	**37-154585**	**38-154546**	стандартная подвеска; АКПП
B3	**1.8, 1.8 16V, 1.8 16V Dualfuel** 04/02 - 07/08 81 -103 kW	**37-154608**	**38-154553**	стандартная подвеска; Усиленное оснащение .; АКПП
B3	**1.8, 1.8 16V, 1.8 16V Dualfuel** 04/02 - 07/08 81 -103 kW	**37-154585**		стандартная подвеска; с регулируемой подвеской; АКПП
B3	**3.0 V6 CDTI** 06/03 - 08/05 130 kW	**37-154578**	**38-154546**	стандартная подвеска; механическая КПП
B3	**3.0 CDTi** 08/05 - 07/08 135 kW	**37-154578**	**38-154546**	стандартная подвеска; механическая КПП
B4	**1.6 16V, 1.8, 1.8 16V, 1.8 16V Dualfuel, 1.9 CDTI, 1.9 CDTI 16V, 2.0 16V Turbo, 2.0 DTI 16V, 2.2 16V, 2.2 direct, 2.2 DTI 16V, 3.0 V6 CDTI, 3.2 V6** 06/03 - 09/04 74 -155 kW	**22-118738** **22-118745**	**19-118758**	-> CH.Nr.: 48999999; стандартная подвеска; для автомобилей без IDS+ шасси
B4	**1.6, 1.6 16V, 1.8, 1.8 16V, 1.8 16V Dualfuel, 1.9 CDTI, 1.9 CDTI 16V, 2.0 16V Turbo, 2.0 DTI 16V, 2.2 16V, 2.2 direct, 2.2 DTI 16V, 2.8 V6 Turbo, 3.0 CDTi, 3.0 V6 CDTI, 3.2 V6** 10/04 - 08/08 74 -206 kW	**22-168597** **22-168603**	**19-118758**	CH.Nr.: 51000001 ->; стандартная подвеска; для автомобилей без IDS+ шасси
B6 Sport	**1.6 16V, 1.8, 1.8 16V, 1.8 16V Dualfuel, 1.9 CDTI, 1.9 CDTI 16V, 2.0 16V Turbo, 2.0 DTI 16V, 2.2 16V, 2.2 direct, 2.2 DTI 16V, 3.0 V6 CDTI, 3.2 V6** 06/03 - 09/04 74 -155 kW	**35-110651** **35-110668**	**24-069601**	-> CH.Nr.: 48999999; для автомобилей без IDS+ шасси
B6 Sport	**1.6, 1.6 16V, 1.8, 1.8 16V, 1.8 16V Dualfuel, 1.9 CDTI, 1.9 CDTI 16V, 2.0 16V Turbo, 2.0 DTI 16V, 2.2 16V, 2.2 direct, 2.2 DTI 16V, 2.8 V6 Turbo, 3.0 CDTi, 3.0 V6 CDTI, 3.2 V6** 10/04 - 08/08 74 -206 kW	**35-192954** **35-192961**	**24-069601**	CH.Nr.: 51000001 ->; для автомобилей без IDS+ шасси
B8	**1.6 16V, 1.8, 1.8 16V, 1.8 16V Dualfuel, 1.9 CDTI, 1.9 CDTI 16V, 2.0 16V Turbo, 2.0 DTI 16V, 2.2 16V, 2.2 direct, 2.2 DTI 16V, 3.0 V6 CDTI, 3.2 V6** 06/03 - 09/04 74 -155 kW	**35-110675** **35-110682**	**24-069618**	-> CH.Nr.: 48999999; для автомобилей без IDS+ шасси
B8	**1.6, 1.6 16V, 1.8, 1.8 16V, 1.8 16V Dualfuel, 1.9 CDTI, 1.9 CDTI 16V, 2.0 16V Turbo, 2.0 DTI 16V, 2.2 16V, 2.2 direct, 2.2 DTI 16V, 2.8 V6 Turbo, 3.0 CDTi, 3.0 V6 CDTI, 3.2 V6** 10/04 - 08/08 74 -206 kW	**35-192978** **35-192985**	**24-069618**	CH.Nr.: 51000001 ->; для автомобилей без IDS+ шасси
B12 PK	**1.6 16V, 1.8, 1.8 16V, 1.8 16V Dualfuel** 04/02 - 09/04 74 -90 kW	**46-190550**		-> CH.Nr.: 48999999; для автомобилей без IDS+ шасси; Обязанность, предусмотренная экспертизой VA: Глубина (экспертиза): 30 мм; Нагрузка оси до: 965 кг HA: Глубина (экспертиза): 30 мм; Нагрузка оси до: 1035 кг

V

Пригодны для			

VAUXHALL

VAUXHALL VECTRA Mk II

B12 PK	**1.6, 1.6 16V, 1.8, 1.8 16V** 10/04 - 07/08 74 -103 kW	**46-194077**		CH.Nr.: 51000001 ->; для автомобилей без IDS+ шасси; Обязанность, предусмотренная экспертизой VA: Глубина (экспертиза): 30 мм; Нагрузка оси до: 965 кг HA: Глубина (экспертиза): 30 мм; Нагрузка оси до: 1035 кг
B12 PK	**1.8, 1.8 16V Dualfuel, 1.9 CDTI, 1.9 CDTI 16V, 2.0 16V Turbo, 2.0 DTI 16V, 2.2 16V, 2.2 direct, 2.2 DTI 16V, 3.2 V6** 01/02 - 09/04 74 -155 kW	**46-190536**		-> CH.Nr.: 48999999; для автомобилей без IDS+ шасси; Обязанность, предусмотренная экспертизой VA: Глубина (экспертиза): 30 мм; Нагрузка оси до: 1060 кг HA: Глубина (экспертиза): 30 мм; Нагрузка оси до: 1035 кг
B12 PK	**1.8, 1.8 16V, 1.9 CDTI, 1.9 CDTI 16V, 2.0 16V Turbo, 2.0 DTI 16V, 2.2 16V, 2.2 direct, 2.2 DTI 16V, 3.2 V6** 10/04 - 74 -155 kW	**46-194060**		CH.Nr.: 51000001 ->; для автомобилей без IDS+ шасси; Обязанность, предусмотренная экспертизой VA: Глубина (экспертиза): 30 мм; Нагрузка оси до: 1060 кг HA: Глубина (экспертиза): 30 мм; Нагрузка оси до: 1035 кг
B12 PK	**1.9 CDTI, 1.9 CDTI 16V, 2.0 DTI 16V, 2.2 DTI 16V, 3.2 V6** 10/04 - 74 -155 kW	**46-194008**		CH.Nr.: 51000001 ->; для автомобилей без IDS+ шасси; Обязанность, предусмотренная экспертизой VA: Глубина (экспертиза): 30 мм; Нагрузка оси до: 1135 кг HA: Глубина (экспертиза): 30 мм; Нагрузка оси до: 1035 кг
B12 PK	**1.9 CDTI, 1.9 CDTI 16V, 2.0 16V Turbo, 2.0 DTI 16V, 2.2 16V, 2.2 DTI 16V, 3.2 V6** 06/03 - 09/04 74 -155 kW	**46-190543**		-> CH.Nr.: 48999999; для автомобилей без IDS+ шасси; Обязанность, предусмотренная экспертизой VA: Глубина (экспертиза): 30 мм; Нагрузка оси до: 1135 кг HA: Глубина (экспертиза): 30 мм; Нагрузка оси до: 1035 кг
B12 PK	**3.0 V6 CDTI** 06/03 - 09/04 130 kW	**46-190567**		-> CH.Nr.: 48999999; для автомобилей без IDS+ шасси; Обязанность, предусмотренная экспертизой VA: Глубина (экспертиза): 30 мм; Нагрузка оси до: 1230 кг HA: Глубина (экспертиза): 30 мм; Нагрузка оси до: 1035 кг
B12 PK	**3.0 CDTi** CH-Nr. - 07/08 135 kW	**46-190567**		CH.Nr.: 48999999 ->; для автомобилей без IDS+ шасси; Обязанность, предусмотренная экспертизой VA: Глубина (экспертиза): 30 мм; Нагрузка оси до: 1230 кг HA: Глубина (экспертиза): 30 мм; Нагрузка оси до: 1035 кг
B12 PK	**3.0 CDTi** 10/04 - 07/08 135 kW	**46-194084**		CH.Nr.: 51000001 ->; для автомобилей без IDS+ шасси; Обязанность, предусмотренная экспертизой VA: Глубина (экспертиза): 30 мм; Нагрузка оси до: 1230 кг HA: Глубина (экспертиза): 30 мм; Нагрузка оси до: 1035 кг

VAUXHALL VECTRA Mk II универсал

B1	**1.6 16V, 1.8, 1.8 16V, 1.9 CDTI, 1.9 CDTI 16V, 2.0 16V Turbo, 2.0 DTI 16V, 2.2 direct, 2.2 DTI 16V, 2.8 V6 Turbo, 3.0 CDTi, 3.0 V6 CDTI, 3.2 V6** 10/03 - 07/08 74 -206 kW	**12-224272**		VA: с шариковым подшибником; кроме спортивной подвески; кроме исполнения для плохих дорог
B3	**1.6 16V, 1.9 CDTI, 1.9 CDTI 16V, 2.0 16V Turbo, 2.0 DTI 16V, 2.2 direct, 2.2 DTI 16V, 3.0 CDTi, 3.0 V6 CDTI, 3.2 V6** 10/03 - 07/08 74 -155 kW	**37-154578**	**38-163456**	стандартная подвеска
B3	**1.6 16V, 1.9 CDTI, 1.9 CDTI 16V, 2.0 16V Turbo, 2.0 DTI 16V, 2.2 direct, 2.2 DTI 16V, 3.0 CDTi, 3.0 V6 CDTI, 3.2 V6** 10/03 - 07/08 74 -155 kW	**37-163433**	**38-163425**	спортивная подвеска
B3	**1.6 16V, 1.9 CDTI, 1.9 CDTI 16V, 2.0 16V Turbo, 2.0 DTI 16V, 2.2 direct, 2.2 DTI 16V, 3.0 CDTi, 3.0 V6 CDTI, 3.2 V6** 10/03 - 07/08 74 -155 kW	**37-154592**	**38-222412**	стандартная подвеска; Усиленное оснащение .

V

Пригодны для			

VAUXHALL

VAUXHALL VECTRA Mk II универсал

B3	**1.6 16V, 1.9 CDTI, 1.9 CDTI 16V, 2.0 16V Turbo, 2.0 DTI 16V, 2.2 direct, 2.2 DTI 16V, 3.2 V6** 10/03 - 07/08 74 -155 kW	**37-154622**		спортивная подвеска; Усиленное оснащение .
B3	**1.8, 1.8 16V** 10/03 - 07/08 90 -103 kW	**37-154578**	**38-163456**	стандартная подвеска; механическая КПП
B3	**1.8, 1.8 16V** 10/03 - 07/08 90 -103 kW	**37-154585**	**38-163456**	стандартная подвеска; АКПП
B3	**1.8, 1.8 16V** 10/03 - 07/08 90 -103 kW	**37-163433**	**38-163425**	спортивная подвеска; механическая КПП
B3	**1.8, 1.8 16V** 10/03 - 07/08 90 -103 kW	**37-163495**	**38-163425**	спортивная подвеска; АКПП
B3	**1.8, 1.8 16V** 10/03 - 07/08 90 -103 kW	**37-154592**	**38-222412**	стандартная подвеска; Усиленное оснащение .; механическая КПП
B3	**1.8, 1.8 16V** 10/03 - 07/08 90 -103 kW	**37-154608**	**38-222412**	стандартная подвеска; Усиленное оснащение .; АКПП
B3	**1.8, 1.8 16V** 10/03 - 07/08 90 -103 kW	**37-154622**		спортивная подвеска; Усиленное оснащение .; механическая КПП
B3	**1.8, 1.8 16V** 10/03 - 07/08 90 -103 kW	**37-154639**		спортивная подвеска; Усиленное оснащение .; АКПП
B4	**1.6 16V, 1.8 16V, 1.9 CDTI, 1.9 CDTI 16V, 2.0 16V Turbo, 2.0 DTI 16V, 2.2 direct, 2.2 DTI 16V, 3.0 V6 CDTI, 3.2 V6** 10/03 - 09/04 74 -155 kW	**22-118738** **22-118745**	**19-118758** OIO	-> CH.Nr.: 41999999; стандартная подвеска; для автомобилей без IDS+ шасси
B4	**1.6 16V, 1.8, 1.8 16V, 1.9 CDTI, 1.9 CDTI 16V, 2.0 16V Turbo, 2.0 DTI 16V, 2.2 direct, 2.2 DTI 16V, 2.8 V6 Turbo, 3.0 CDTi, 3.0 V6 CDTI, 3.2 V6** 10/04 - 07/08 74 -206 kW	**22-168597** **22-168603**	**19-118758** OIO	CH.Nr.: 51000001 ->; стандартная подвеска; для автомобилей без IDS+ шасси
B6 Sport	**1.6 16V, 1.8 16V, 1.9 CDTI, 1.9 CDTI 16V, 2.0 16V Turbo, 2.0 DTI 16V, 2.2 direct, 2.2 DTI 16V, 3.0 V6 CDTI, 3.2 V6** 10/03 - 09/04 74 -155 kW	**35-110651** **35-110668**	**24-069601** OIO	-> CH.Nr.: 41999999; для автомобилей без IDS+ шасси
B6 Sport	**1.6 16V, 1.8, 1.8 16V, 1.9 CDTI, 1.9 CDTI 16V, 2.0 16V Turbo, 2.0 DTI 16V, 2.2 direct, 2.2 DTI 16V, 2.8 V6 Turbo, 3.0 CDTi, 3.0 V6 CDTI, 3.2 V6** 10/04 - 07/08 74 -206 kW	**35-192954** **35-192961**	**24-069601** OIO	CH.Nr.: 51000001 ->; для автомобилей без IDS+ шасси
B8	**1.6 16V, 1.8 16V, 1.9 CDTI, 1.9 CDTI 16V, 2.0 16V Turbo, 2.0 DTI 16V, 2.2 direct, 2.2 DTI 16V, 3.0 V6 CDTI, 3.2 V6** 10/03 - 09/04 74 -155 kW	**35-110675** **35-110682**	**24-069618** OIO	-> CH.Nr.: 41999999; для автомобилей без IDS+ шасси
B8	**1.6 16V, 1.8, 1.8 16V, 1.9 CDTI, 1.9 CDTI 16V, 2.0 16V Turbo, 2.0 DTI 16V, 2.2 direct, 2.2 DTI 16V, 2.8 V6 Turbo, 3.0 CDTi, 3.0 V6 CDTI, 3.2 V6** 10/04 - 07/08 74 -206 kW	**35-192978** **35-192985**	**24-069618** OIO	CH.Nr.: 51000001 ->; для автомобилей без IDS+ шасси
B12 PK	**1.6 16V, 1.8 16V, 1.9 CDTI, 1.9 CDTI 16V, 2.0 16V Turbo, 2.0 DTI 16V, 2.2 direct, 2.2 DTI 16V, 3.2 V6** 10/03 - 09/04 74 -155 kW	**46-190574**		-> CH.Nr.: 41999999; для автомобилей без IDS+ шасси; Обязанность, предусмотренная экспертизой VA: Глубина (экспертиза): 30 мм; Нагрузка оси до: 1060 кг HA: без регулируемой подвески; Глубина (экспертиза): 30 мм; Нагрузка оси до: 1215 кг
B12 PK	**1.6 16V, 1.8, 1.8 16V, 1.9 CDTI, 1.9 CDTI 16V, 2.0 16V Turbo, 2.0 DTI 16V, 2.2 direct, 2.2 DTI 16V, 3.2 V6** 10/04 - 07/08 74 -155 kW	**46-190604**		CH.Nr.: 51000001 ->; для автомобилей без IDS+ шасси; Обязанность, предусмотренная экспертизой VA: Глубина (экспертиза): 30 мм; Нагрузка оси до: 1060 кг HA: без регулируемой подвески; Глубина (экспертиза): 30 мм; Нагрузка оси до: 1215 кг

V

Пригодны для			

VAUXHALL

VAUXHALL VECTRA Mk II универсал

B12 PK	**1.9 CDTI, 1.9 CDTI 16V, 2.0 16V Turbo, 2.0 DTI 16V, 2.2 direct, 2.2 DTI 16V, 3.2 V6** 10/04 - 07/08 74 -155 kW	**46-190611**		CH.Nr.: 51000001 ->; для автомобилей без IDS+ шасси; Обязанность, предусмотренная экспертизой VA: Глубина (экспертиза): 30 мм; Нагрузка оси до: 1135 кг HA: без регулируемой подвески; Глубина (экспертиза): 30 мм; Нагрузка оси до: 1215 кг
B12 PK	**1.9 CDTI, 1.9 CDTI 16V, 2.0 16V Turbo, 2.0 DTI 16V, 2.2 direct, 2.2 DTI 16V, 3.2 V6** 10/03 - 09/04 74 -155 kW	**46-190581**		-> CH.Nr.: 41999999; для автомобилей без IDS+ шасси; Обязанность, предусмотренная экспертизой VA: Глубина (экспертиза): 30 мм; Нагрузка оси до: 1135 кг HA: без регулируемой подвески; Глубина (экспертиза): 30 мм; Нагрузка оси до: 1215 кг
B12 PK	**3.0 V6 CDTI** 10/03 - 09/04 130 kW	**46-190598**		-> CH.Nr.: 41999999; для автомобилей без IDS+ шасси; Обязанность, предусмотренная экспертизой VA: Глубина (экспертиза): 30 мм; Нагрузка оси до: 1230 кг HA: без регулируемой подвески; Глубина (экспертиза): 30 мм; Нагрузка оси до: 1215 кг
B12 PK	**3.0 CDTi, 3.0 V6 CDTI** 10/04 - 07/08 130 -135 kW	**46-190628**		CH.Nr.: 51000001 ->; для автомобилей без IDS+ шасси; Обязанность, предусмотренная экспертизой VA: Глубина (экспертиза): 30 мм; Нагрузка оси до: 1230 кг HA: без регулируемой подвески; Глубина (экспертиза): 30 мм; Нагрузка оси до: 1215 кг

VAUXHALL VICEROY

B4	**2500** 01/80 - 10/82 85 kW	*21-030376* **11-101369** *SP*		
B6 Sport	**2500** 01/80 - 10/82 85 kW	*34-001417*	**24-008938**	VA: Сервис срочного ремонта .; Возврат старой детали обязателен . HA: Параметр: 220/80

VAUXHALL VIVARO Combi

B1	**1.9 DI, 1.9 DTI, 2.0 16V, 2.0 CDTI, 2.5 CDTI 16V, 2.5 DTI** 08/01 - 59 -107 kW	**12-224210**		VA: с шариковым подшибником
B4	**1.9 DI, 1.9 DTI, 2.0 16V, 2.0 CDTI, 2.5 DTI** 08/01 - 59 -99 kW		**19-152615**	
B4	**2.5 CDTI 16V, 1.9 DI, 1.9 DTI, 2.0 16V, 2.0 CDTI, 2.5 CDTI, 2.5 DTI** 04/04 - 59 -107 kW		**19-152615**	

VAUXHALL VIVARO фургон

B1	**1.9 DI, 1.9 DTI, 2.0 16V, 2.0 CDTI, 2.5 CDTI, 2.5 DTI** 08/01 - 59 -107 kW	**12-224210**		VA: с шариковым подшибником

VAUXHALL VIVARO с бортовой платформой/ходовая часть

B4	**2.0 CDTI, 2.5 CDTI, 2.5 D** 04/03 - 66 -107 kW		**19-152615**	

VAUXHALL VX220

B16 PSS10	**2.0 i Turbo, 2.2 i** 09/00 - 108 -147 kW	**48-136723**		Обязанность, предусмотренная экспертизой VA: Глубина (экспертиза): 0-10 мм; Нагрузка оси до: 485 кг HA: Глубина (экспертиза): 0-20 мм; Нагрузка оси до: 760 кг

VAUXHALL ZAFIRA

B1	**1.6 16V, 1.8 16V, 1.9, 2.0 DI 16V, 2.0 DTI 16V, 2.0 GSI Turbo, 2.2 16V, 2.2 D** 11/98 - 60 -147 kW	**12-117376**		VA: жеское исполнение; без шарикового подшибника

Пригодны для			

VAUXHALL

VAUXHALL ZAFIRA

B3	**1.6 16V** 04/99 - 74 kW	**36-130153**	**36-774210**	стандартная подвеска
B3	**1.6 16V** 04/99 - 74 kW	**36-130160**		стандартная подвеска; Усиленное оснащение .
B3	**1.8 16V, 1.9** 05/99 - 06/05 85 -147 kW	**36-130160**	**36-774210**	стандартная подвеска
B3	**1.8 16V, 1.9** 05/99 - 06/05 85 -147 kW	**36-130214**		стандартная подвеска; Усиленное оснащение .
B3	**2.0 DI 16V, 2.0 DTI 16V, 2.2 16V, 2.2 D** 11/98 - 60 -108 kW	**36-130214**	**36-774210**	стандартная подвеска
B3	**2.0 DI 16V, 2.0 DTI 16V, 2.2 16V, 2.2 D** 11/98 - 60 -108 kW	**36-197880**	**36-774210**	стандартная подвеска; Усиленное оснащение .
B4	**1.6 16V, 1.8 16V, 1.9, 2.0 DI 16V, 2.0 DTI 16V, 2.0 GSI Turbo, 2.2 16V, 2.2 D** 11/98 - 60 -147 kW	**22-106605** ↰ **22-106612** ↱	**19-106625** OIO	
B6 Sport	**1.6 16V, 1.8 16V, 1.9, 2.0 DI 16V, 2.0 DTI 16V, 2.0 GSI Turbo, 2.2 16V, 2.2 D** 11/98 - 60 -147 kW	**35-045984**	**24-029896** OIO	
B8	**1.6 16V, 1.8 16V, 1.9, 2.0 DI 16V, 2.0 DTI 16V, 2.0 GSI Turbo, 2.2 16V, 2.2 D** 11/98 - 60 -147 kW	**35-045991**	**24-029902** OIO	
B12 PK	**1.6 16V, 1.8 16V, 2.0 DI 16V, 2.0 DTI 16V, 2.2 16V, 2.2 D** 11/98 - 60 -108 kW	**46-194220**		Обязанность, предусмотренная экспертизой VA: Глубина (экспертиза): 30 мм; Нагрузка оси до: 1075 кг HA: Глубина (экспертиза): 30 мм; Нагрузка оси до: 1130 кг

VAUXHALL ZAFIRA Mk II

B3	**1.6, 1.7 CDTI, 1.7 TD, 1.8** 04/05 - 77 -103 kW	**37-161804**	**38-162350**	стандартная подвеска
B3	**1.6, 1.7 CDTI, 1.7 TD, 1.8** 04/05 - 77 -103 kW	**37-161798**		стандартная подвеска; Усиленное оснащение .
B3	**1.6, 1.7 CDTI, 1.7 TD, 1.8** 04/05 - 77 -103 kW		**38-162343**	стандартная подвеска; с регулируемой подвеской
B3	**1.9 CDTI, 2.0, 2.2** 07/05 - 74 -176 kW	**37-161798**	**38-162350**	стандартная подвеска
B3	**1.9 CDTI, 2.0, 2.2** 07/05 - 74 -176 kW	**37-161781**		стандартная подвеска; Усиленное оснащение .
B3	**1.9 CDTI, 2.0, 2.2** 07/05 - 74 -176 kW		**38-162343**	стандартная подвеска; с регулируемой подвеской
B4	**1.6, 1.7 CDTI, 1.7 TD, 1.8, 1.9 CDTI, 2.0, 2.2** 04/05 - 74 -176 kW	**22-141590** ↰ **22-141606** ↱	**19-141626** OIO	без электронн. регулирования аморт. Силы; для автомобилей без IDS+ шасси
B6 Sport	**1.6, 1.7 CDTI, 1.7 TD, 1.8, 1.9 CDTI, 2.0, 2.2** 04/05 - 74 -176 kW	**35-114635** ↰ **35-114642** ↱	**24-118576** OIO	для автомобилей без IDS+ шасси; без электронн. регулирования аморт. Силы

V

Пригодны для			
VAUXHALL			
VAUXHALL ZAFIRA Mk II			
B12 PK	**1.6, 1.8** 04/05 - 77 -103 kW	**46-194237**	для автомобилей без IDS+ шасси; без электронн. регулирования аморт. Силы; Обязанность, предусмотренная экспертизой VA: Глубина (экспертиза): 30 мм; Нагрузка оси до: 1030 кг HA: Глубина (экспертиза): 30-35 мм; Нагрузка оси до: 1230 кг
B12 PK	**1.7 CDTI, 1.7 TD, 1.9 CDTI, 2.0, 2.2** 07/05 - 74 -176 kW	**46-194244**	для автомобилей без IDS+ шасси; без электронн. регулирования аморт. Силы; Обязанность, предусмотренная экспертизой VA: Глубина (экспертиза): 30 мм; Нагрузка оси до: 1155 кг HA: Глубина (экспертиза): 30-35 мм; Нагрузка оси до: 1230 кг
VAUXHALL ZAFIRA Mk III (P12)			
B4	**1.4, 1.4 LPG, 1.8, 2.0 CDTi** 10/11 - 81 -121 kW	**22-183644** ↰ **22-183651** ↱	**19-183633**	для автомобилей без FlexRide; стандартная подвеска
B6 Sport	**1.4, 1.4 LPG, 1.8, 2.0 CDTi** 10/11 - 81 -121 kW	**35-171669** ↰ **35-171676** ↱	**24-171687**	для автомобилей без FlexRide; стандартная подвеска
B8	**1.4, 1.4 LPG, 1.8, 2.0 CDTi** 10/11 - 81 -121 kW	**35-171690** ↰ **35-171706** ↱	**24-171717**	для автомобилей без FlexRide; стандартная подвеска
VOLVO			
VOLVO C30			
B1	**1.6, 1.6 D, 1.6 D2, 1.8, 1.8 FlexFuel, 2.0, 2.0 D, 2.0 FlexFuel, 2.4 D5, 2.4 i, D3, D4, D5, T5** 10/06 - 74 -169 kW	**12-224166**		VA: с шариковым подшибником
B4	**1.6, 1.6 D, 1.6 D2, 1.8, 1.8 FlexFuel, 2.0, 2.0 D, 2.0 FlexFuel, 2.4 D5, 2.4 i, D3, D4, D5, T5** 10/06 - 74 -169 kW	**22-112811** ↰ **22-112880** ↱	**19-119526**	
B6 Sport	**1.6, 1.6 D, 1.6 D2, 1.8, 1.8 FlexFuel, 2.0, 2.0 D, 2.0 FlexFuel, 2.4 D5, 2.4 i, D3, D4, D5, T5** 10/06 - 74 -169 kW	**35-110736** ↰ **35-110743** ↱	**24-196529**	
B8	**1.6, 1.6 D, 1.6 D2, 1.8, 1.8 FlexFuel, 2.0, 2.0 D, 2.0 FlexFuel, 2.4 D5, 2.4 i, D3, D4, D5, T5** 10/06 - 74 -169 kW	**35-110767** ↰ **35-110774** ↱	**24-196550**	
B12 PK	**1.6, 1.6 D, 1.6 D2, 1.8, 1.8 FlexFuel, 2.0, 2.0 FlexFuel** 10/06 - 74 -107 kW	**46-194367**		Обязанность, предусмотренная экспертизой VA: Глубина (экспертиза): 30 мм; Нагрузка оси до: 1020 кг HA: Глубина (экспертиза): 30 мм; Нагрузка оси до: 900 кг
B12 PK	**2.0 D, 2.4 D5, 2.4 i, D3, D4, D5, T5** 10/06 - 100 -169 kW	**46-194350**		Обязанность, предусмотренная экспертизой VA: Глубина (экспертиза): 30 мм; Нагрузка оси до: 1140 кг HA: Глубина (экспертиза): 30 мм; Нагрузка оси до: 900 кг
B14	**1.6, 1.6 D, 1.6 D2, 1.8, 1.8 FlexFuel, 2.0, 2.0 D, 2.0 FlexFuel, 2.4 D5, 2.4 i, D3, D4, D5, T5** 10/06 - 74 -169 kW	**47-121225**		Обязанность, предусмотренная экспертизой VA: Глубина (экспертиза): 15-30 мм; Нагрузка оси до: 1100 кг HA: Глубина (экспертиза): 10-20 мм; Нагрузка оси до: 1090 кг
B16 PSS9	**1.6, 1.6 D, 1.6 D2, 1.8, 1.8 FlexFuel, 2.0, 2.0 D, 2.0 FlexFuel, 2.4 D5, 2.4 i, D3, D4, D5, T5** 10/06 - 74 -169 kW	**48-121262**		Обязанность, предусмотренная экспертизой VA: Глубина (экспертиза): 15-30 мм; Нагрузка оси до: 1100 кг HA: Глубина (экспертиза): 10-20 мм; Нагрузка оси до: 1090 кг

Пригодны для			

VOLVO

VOLVO S40 I (VS)

B3	**1.6** 03/99 - 05/00 80 kW		**36-163113**	стандартная подвеска
B3	**1.6** 09/95 - 08/99 77 kW		**36-163113**	стандартная подвеска
B3	**1.8, 2.0, 2.0 T** 07/95 - 08/99 85 -118 kW	**36-163144**	**36-163113**	стандартная подвеска
B3	**1.8, 1.8 i** 03/98 - 04/00 90 -92 kW		**36-163113**	стандартная подвеска
B3	**1.8, 1.8 i** 05/00 - 12/03 90 -92 kW	**36-218097**		стандартная подвеска
B3	**1.9 TD** 07/95 - 08/99 66 kW	**36-154760**	**36-163113**	стандартная подвеска
B3	**1.9 DI** 03/99 - 12/03 70 -85 kW	**36-218097**		стандартная подвеска
B4	**1.6, 1.8, 1.8 i, 1.9 DI, 1.9 T4, 1.9 TD, 2.0, 2.0 T** 10/97 - 05/99 66 -147 kW	**22-046819** ↱ **22-046802** ↱	**19-061283**	стандартная подвеска
B4	**1.6, 1.8, 1.8 i, 1.9 DI, 1.9 T4, 1.9 TD, 2.0, 2.0 T** 06/99 - 04/00 66 -147 kW	**22-118684** ↰ **22-118691** ↱	**19-061283**	стандартная подвеска
B4	**1.6, 1.8, 1.8 i, 1.9 DI, 1.9 T4, 2.0, 2.0 T, 2.0 T4** 05/00 - 12/03 70 -147 kW	**22-120199** ↰ **22-120205** ↱	**19-118703**	стандартная подвеска

VOLVO V40 универсал (VW)

B3	**1.8, 1.8 i, 2.0, 2.0 T** 07/95 - 08/99 85 -118 kW	**36-163144**	**36-154784**	стандартная подвеска; без регулируемой подвески
B3	**1.8** 09/99 - 04/00 90 kW		**36-154784**	стандартная подвеска; без регулируемой подвески
B3	**1.8** 05/00 - 06/04 90 kW	**36-218097**	**36-219292**	стандартная подвеска; без регулируемой подвески
B3	**1.8 i** 06/01 - 06/04 90 kW	**36-218097**	**36-219292**	стандартная подвеска
B3	**1.9 TD** 07/95 - 08/99 66 kW	**36-154760**	**36-154784**	стандартная подвеска
B3	**1.9 DI** 03/99 - 04/00 70 kW		**36-154784**	стандартная подвеска; без регулируемой подвески
B3	**1.9 DI** 05/00 - 07/00 70 kW	**36-163144**	**36-219292**	стандартная подвеска; без регулируемой подвески
B3	**1.9 DI** 07/00 - 06/04 75 -85 kW	**36-218097**	**36-219292**	стандартная подвеска
B4	**1.6, 1.8, 1.8 i, 1.9 DI, 1.9 T4, 1.9 TD, 2.0, 2.0 T** 10/97 - 05/99 66 -147 kW	**22-046819** ↱ **22-046802** ↱	**19-061283**	стандартная подвеска НА: без регулируемой подвески
B4	**1.6, 1.8, 1.8 i, 1.9 DI, 1.9 T4, 1.9 TD, 2.0, 2.0 T** 05/99 - 04/00 66 -147 kW	**22-118684** ↰ **22-118691** ↱	**19-118703**	стандартная подвеска НА: без регулируемой подвески
B4	**1.6, 1.8, 1.8 i, 1.9 DI, 2.0, 2.0 T, 2.0 T4** 05/00 - 06/04 70 -147 kW	**22-120199** ↰ **22-120205** ↱	**19-118703**	стандартная подвеска НА: без регулируемой подвески

V

Пригодны для			
VOLVO			
VOLVO S40 II (MS)			
B1 **1.6, 1.6 D, 1.6 D2, 1.8, 1.8 FlexFuel, 2.0, 2.0 D, 2.0 D4, 2.0 F, 2.4, 2.4 D5, D3, D4, T5** 01/04 - 74 -169 kW	**12-224166**		VA: с шариковым подшибником
B4 **1.6, 1.6 D, 1.6 D2, 1.8, 1.8 FlexFuel, 2.0, 2.0 D, 2.0 D4, 2.0 F, 2.4, 2.4 D5, D3, D4, T5** 01/04 - 74 -169 kW	**22-112811** **22-112880**	**19-119526**	
B6 Sport **1.6, 1.6 D, 1.6 D2, 1.8, 1.8 FlexFuel, 2.0, 2.0 D, 2.0 D4, 2.0 F, 2.4, 2.4 D5, D3, D4, T5** 01/04 - 74 -169 kW	**35-110736** **35-110743**	**24-196529**	
B8 **1.6, 1.6 D, 1.6 D2, 1.8, 1.8 FlexFuel, 2.0, 2.0 D, 2.0 D4, 2.0 F, 2.4, 2.4 D5, D3, D4, T5** 01/04 - 74 -169 kW	**35-110767** **35-110774**	**24-196550**	
B12 PK **1.6, 1.6 D, 1.6 D2, 2.0, 2.0 F** 01/05 - 74 -107 kW	**46-182296**		Обязанность, предусмотренная экспертизой VA: Глубина (экспертиза): 25 мм; Нагрузка оси до: 1020 кг HA: без регулируемой подвески; Глубина (экспертиза): 25 мм; Нагрузка оси до: 1010 кг
B12 PK **2.0 D, 2.0 D4, 2.4, 2.4 D5, T5** 01/04 - 96 -169 kW	**46-182289**		Обязанность, предусмотренная экспертизой VA: Глубина (экспертиза): 25 мм; Нагрузка оси до: 1140 кг HA: без регулируемой подвески; Глубина (экспертиза): 25 мм; Нагрузка оси до: 1010 кг
B14 **1.6, 1.6 D, 1.6 D2, 1.8, 1.8 FlexFuel, 2.0, 2.0 D, 2.0 D4, 2.0 F, 2.4, 2.4 D5, D3, D4, T5** 01/04 - 74 -169 kW	**47-121225**		Обязанность, предусмотренная экспертизой VA: Глубина (экспертиза): 35-50 мм; Нагрузка оси до: 1100 кг HA: Глубина (экспертиза): 35-50 мм; Нагрузка оси до: 1090 кг
B16 PSS9 **1.6, 1.6 D, 1.6 D2, 1.8, 1.8 FlexFuel, 2.0, 2.0 D, 2.0 D4, 2.0 F, 2.4, 2.4 D5, D3, D4, T5** 01/04 - 74 -169 kW	**48-121262**		Обязанность, предусмотренная экспертизой VA: Глубина (экспертиза): 35-50 мм; Нагрузка оси до: 1100 кг HA: Глубина (экспертиза): 35-50 мм; Нагрузка оси до: 1090 кг
VOLVO V50 (MW)			
B1 **1.6, 1.6 D, 1.8, 1.8 FlexFuel, 2.0, 2.0 D, 2.0 FlexFuel, 2.4, 2.4 D5, 2.4 Tdi, D2, D3, D4, T5** 04/04 - 74 -169 kW	**12-224166**		VA: с шариковым подшибником
B4 **1.6, 1.6 D, 1.8, 1.8 FlexFuel, 2.0, 2.0 D, 2.0 FlexFuel, 2.4, 2.4 D5, 2.4 Tdi, D2, D3, D4, T5** 04/04 - 74 -169 kW	**22-112811** **22-112880**	**19-119526**	
B6 Sport **1.6, 1.6 D, 1.8, 1.8 FlexFuel, 2.0, 2.0 D, 2.0 FlexFuel, 2.4, 2.4 D5, 2.4 Tdi, D2, D3, D4, T5** 04/04 - 74 -169 kW	**35-110736** **35-110743**	**24-196529**	
B8 **1.6, 1.6 D, 1.8, 1.8 FlexFuel, 2.0, 2.0 D, 2.0 FlexFuel, 2.4, 2.4 D5, 2.4 Tdi, D2, D3, D4, T5** 04/04 - 74 -169 kW	**35-110767** **35-110774**	**24-196550**	
B12 PK **1.6, 1.6 D, 2.0, 2.0 FlexFuel, D2** 01/05 - 74 -107 kW	**46-182296**		Обязанность, предусмотренная экспертизой VA: Глубина (экспертиза): 25 мм; Нагрузка оси до: 1020 кг HA: без регулируемой подвески; Глубина (экспертиза): 25 мм; Нагрузка оси до: 1010 кг
B12 PK **2.0 D, 2.4, 2.4 D5, D3, D4, T5** 04/04 - 100 -169 kW	**46-182289**		Обязанность, предусмотренная экспертизой VA: Глубина (экспертиза): 25 мм; Нагрузка оси до: 1140 кг HA: без регулируемой подвески; Глубина (экспертиза): 25 мм; Нагрузка оси до: 1010 кг

V

Пригодны для			

VOLVO

VOLVO V50 (MW)

B14	**1.6, 1.6 D, 1.8, 1.8 FlexFuel, 2.0, 2.0 D, 2.0 FlexFuel, 2.4, 2.4 D5, 2.4 Tdi, D2, D3, D4, T5** 04/04 - 74 -169 kW	**47-121225**		Обязанность, предусмотренная экспертизой VA: Глубина (экспертиза): 20-40 мм; Нагрузка оси до: 1100 кг HA: Глубина (экспертиза): 20-40 мм; Нагрузка оси до: 1090 кг
B16 PSS9	**1.6, 1.6 D, 1.8, 1.8 FlexFuel, 2.0, 2.0 D, 2.0 FlexFuel, 2.4, 2.4 D5, 2.4 Tdi, D2, D3, D4, T5** 04/04 - 74 -169 kW	**48-121262**		Обязанность, предусмотренная экспертизой VA: Глубина (экспертиза): 20-40 мм; Нагрузка оси до: 1100 кг HA: Глубина (экспертиза): 20-40 мм; Нагрузка оси до: 1090 кг

VOLVO S60

B1	**2.0 T, 2.3 T5, 2.4, 2.4 Bifuel, 2.4 D, 2.4 D5, 2.4 T, 2.4 T5, 2.5 T, T5** 11/00 - 93 -195 kW	**12-224111**	**12-224128**	HA: без регулируемой подвески
B3	**2.4** 11/00 - 103 -125 kW	**36-198344**	**36-214792**	стандартная подвеска; механическая КПП
B3	**2.4 D5** 07/01 - 120 kW	**36-201082**	**36-214792**	стандартная подвеска
B4	**2.0 T, 2.3 T5, 2.4, 2.4 Bifuel, 2.4 D, 2.4 D5, 2.4 T, 2.4 T5, 2.5 T, T5** 11/00 - 93 -195 kW	**22-155344**	**24-193276**	без регулируемой подвески
B6 Sport	**2.0 T, 2.3 T5, 2.4, 2.4 Bifuel, 2.4 D, 2.4 D5, 2.4 T, 2.4 T5, 2.5 T, T5** 11/00 - 93 -195 kW	**35-052210**	**24-067935**	стандартная подвеска; без регулируемой подвески
B8	**2.0 T, 2.3 T5, 2.4, 2.4 D, 2.4 D5, 2.4 T, 2.4 T5, 2.5 T, T5** 11/00 - 93 -195 kW	**35-052227**	**24-067942**	спортивная подвеска; без регулируемой подвески
B12 PK	**2.0 T, 2.4, 2.4 T, T5** 11/00 - 103 -184 kW	**46-190727**		без регулируемой подвески; Обязанность, предусмотренная экспертизой VA: Глубина (экспертиза): 30 мм; Нагрузка оси до: 1110 кг HA: Глубина (экспертиза): 30 мм; Нагрузка оси до: 1120 кг
B12 PK	**2.4 D, 2.4 D5, 2.5 T** 02/04 - 93 -154 kW	**46-190734**		без регулируемой подвески; Обязанность, предусмотренная экспертизой VA: Глубина (экспертиза): 30 мм; Нагрузка оси до: 1110 кг HA: Глубина (экспертиза): 30 мм; Нагрузка оси до: 1120 кг

VOLVO S70 (P80_)

B3	**2.0, 2.0 Turbo, 2.3, 2.3 T-5, 2.3 Turbo, 2.4, 2.4 Blu-Fuel, 2.4 Turbo, 2.5, 2.5 Bifuel** 01/97 - 11/00 93 -195 kW	**36-218295**	**36-218349**	стандартная подвеска; с регулируемой подвеской
B4	**2.0, 2.0 Turbo, 2.3, 2.3 T-5, 2.3 Turbo, 2.4, 2.4 Turbo, 2.5, 2.5 Bifuel, 2.5 TDI** 01/97 - 11/00 93 -195 kW	**22-045799** **11-101314** SP	**19-029450**	стандартная подвеска; без регулируемой подвески
B6 Sport	**2.0, 2.0 Turbo, 2.3, 2.3 T-5, 2.3 Turbo, 2.4, 2.4 Turbo, 2.5, 2.5 Bifuel, 2.5 TDI** 01/97 - 11/00 93 -195 kW	**22-193360** **11-101314** SP	**24-016407**	без регулируемой подвески

VOLVO C70 I купе

B3	**2.0, 2.0 T, 2.3 T-5, 2.5, 2.5 T** 03/97 - 09/02 120 -176 kW		**36-218219**	стандартная подвеска; без регулируемой подвески
B3	**2.0, 2.0 T, 2.3 T-5, 2.5, 2.5 T** 03/97 - 09/02 120 -176 kW		**36-218080**	стандартная подвеска; с регулируемой подвеской

Пригодны для			
VOLVO			
VOLVO C70 I купе			
B4 **2.0, 2.0 T, 2.3 T-5, 2.5, 2.5 T** 03/97 - 09/02 120 -176 kW	**22-045799** **11-101314** SP	**19-029450**	
B6 Sport **2.0, 2.0 T, 2.3 T-5, 2.5, 2.5 T** 03/97 - 09/02 120 -176 kW	**22-193360** **11-101314** SP	**24-016407**	
VOLVO C70 I кабрио			
B3 **2.0, 2.0 T, 2.3 T5, 2.3 T-5, 2.4 T, 2.5, 2.5 T** 03/98 - 10/05 120 -180 kW		**36-218219**	стандартная подвеска; без регулируемой подвески
B4 **2.0, 2.0 T, 2.3 T5, 2.3 T-5, 2.4 T, 2.5, 2.5 T** 03/98 - 10/05 120 -180 kW	**22-045799** **11-101314** SP	**19-029450**	
B6 Sport **2.0, 2.0 T, 2.3 T5, 2.3 T-5, 2.4 T, 2.5, 2.5 T** 03/98 - 10/05 120 -180 kW	**22-193360** **11-101314** SP	**24-016407**	
VOLVO C70 II кабрио			
B1 **2.0 D, 2.4, 2.4 i, T5** 03/07 - 100 -169 kW	**12-224166**		VA: с шариковым подшибником
B4 **2.0 D, 2.4, 2.4 i, D5, T5** 03/07 - 100 -169 kW	**22-112811** **22-112880**	**19-147291**	стандартная подвеска
B6 Sport **2.0 D, 2.4, 2.4 i, D5, T5** 03/07 - 100 -169 kW	**35-110736** **35-110743**	**24-142182**	
B8 **2.0 D, 2.4, 2.4 i, D5, T5** 03/07 - 100 -169 kW	**35-110767** **35-110774**	**24-142199**	
VOLVO V70 I универсал (P80_)			
B3 **2.0, 2.0 Turbo, 2.4, 2.4 Bifuel, 2.4 Turbo, 2.5 TDI** 01/97 - 05/00 93 -166 kW	**36-218295**	**36-218165**	стандартная подвеска
B3 **2.0, 2.0 Turbo, 2.4, 2.4 Bifuel, 2.4 Turbo, 2.5 TDI** 01/97 - 05/00 93 -166 kW		**36-218158**	стандартная подвеска; Усиленное оснащение .
B3 **2.0, 2.0 Turbo, 2.4, 2.4 Bifuel, 2.4 Turbo, 2.5 TDI** 01/97 - 05/00 93 -166 kW		**36-218080**	стандартная подвеска; с регулируемой подвеской
B4 **2.0, 2.0 Turbo, 2.3 T-5, 2.3 Turbo, 2.4, 2.4 Bifuel, 2.4 Turbo, 2.5, 2.5 Bifuel, 2.5 TDI** 01/97 - 05/00 93 -184 kW	**22-045799** **11-101314** SP	**19-029450**	без регулируемой подвески
B6 Sport **2.0, 2.0 Turbo, 2.3 T-5, 2.3 Turbo, 2.4, 2.4 Bifuel, 2.4 Turbo, 2.5, 2.5 Bifuel, 2.5 TDI** 01/97 - 05/00 93 -184 kW	**22-193360** **11-101314** SP	**24-016407**	без регулируемой подвески
VOLVO V70 II универсал (P80_)			
B3 **2.0 T, 2.4, 2.4 Bifuel** 03/00 - 103 -132 kW	**36-201082**	**36-214792**	стандартная подвеска; механическая КПП
B3 **2.0 T, 2.4, 2.4 Bifuel** 03/00 - 103 -132 kW	**36-201075**	**36-214792**	стандартная подвеска; АКПП
B3 **2.0 T, 2.4, 2.4 Bifuel** 03/00 - 103 -132 kW		**36-218301**	стандартная подвеска; с регулируемой подвеской

V

Пригодны для			
VOLVO			
VOLVO V70 II универсал (P80_)			
B3 **2.4 D, 2.4 D5, 2.4 T** 03/00 - 93 -147 kW	**36-201075**	**36-214792**	стандартная подвеска
B3 **2.4 D, 2.4 D5, 2.4 T** 03/00 - 93 -147 kW		**36-218301**	стандартная подвеска; с регулируемой подвеской
B3 **2.5 TDI** 03/00 - 103 kW	**36-201099**	**36-214792**	стандартная подвеска
B3 **2.5 TDI** 03/00 - 103 kW		**36-218301**	стандартная подвеска; с регулируемой подвеской
B4 **2.0 T, 2.3, 2.3 T5, 2.4, 2.4 Bifuel, 2.4 D, 2.4 D5, 2.4 T, 2.4 T5, 2.5 T, 2.5 TDI** 03/00 - 93 -195 kW	**22-155344**	**24-193276**	без регулируемой подвески
B6 Sport **2.0 T, 2.3, 2.3 T5, 2.4, 2.4 Bifuel, 2.4 D, 2.4 D5, 2.4 T, 2.4 T5, 2.5 T, 2.5 TDI** 03/00 - 93 -195 kW	**35-052210**	**24-067935**	без регулируемой подвески
B8 **2.0 T, 2.3, 2.3 T5, 2.4, 2.4 Bifuel, 2.4 D, 2.4 D5, 2.4 T, 2.4 T5, 2.5 T, 2.5 TDI** 03/00 - 93 -195 kW	**35-052227**	**24-067942**	без регулируемой подвески
B12 PK **2.0 T, 2.3 T5, 2.4, 2.4 T, 2.4 T5** 03/00 - 103 -191 kW	**46-190703**		без регулируемой подвески; Обязанность, предусмотренная экспертизой VA: Глубина (экспертиза): 30 мм; Нагрузка оси до: 1100 кг HA: Глубина (экспертиза): 30 мм; Нагрузка оси до: 1170 кг
B12 PK **2.4 D, 2.4 D5, 2.5 T, 2.5 TDI** 03/00 - 93 -154 kW	**46-190710**		без регулируемой подвески; Обязанность, предусмотренная экспертизой VA: Глубина (экспертиза): 30 мм; Нагрузка оси до: 1120 кг HA: Глубина (экспертиза): 30 мм; Нагрузка оси до: 1170 кг
VOLVO V70 III универсал			
B4 **1.6 D, 1.6 DRIVe, 2.0, 2.0 D, 2.0 FlexFuel, 2.0 T, 2.4 D, 2.4 D5, 2.5 T, 2.5 T FlexFuel, 2.5 T FlexiFuel, 3.2, D3, D5, T4, T5** 08/07 - 80 -177 kW	**22-182869** **22-182876**	**19-170206**	без электронн. регулирования аморт. Силы; стандартная подвеска; спортивная подвеска; без регулируемой подвески
B6 Sport **1.6 D, 1.6 DRIVe, 2.0, 2.0 D, 2.0 FlexFuel, 2.0 T, 2.4 D, 2.4 D5, 2.5 T, 2.5 T FlexFuel, 2.5 T FlexiFuel, 3.2, D3, D5, T4, T5** 08/07 - 80 -177 kW	**35-144960** **35-144977**	**24-146135**	стандартная подвеска; без электронн. регулирования аморт. Силы; без регулируемой подвески
B8 **1.6 D, 1.6 DRIVe, 2.0, 2.0 D, 2.0 FlexFuel, 2.0 T, 2.4 D, 2.4 D5, 2.5 T, 2.5 T FlexFuel, 2.5 T FlexiFuel, 3.2, D3, D5, T4, T5** 08/07 - 80 -177 kW	**35-144984** **35-144991**	**24-143639**	без электронн. регулирования аморт. Силы; без регулируемой подвески
VOLVO XC70 CROSS COUNTRY			
B3 **2.4 D5 AWD, 2.4 T XC AWD, 2.5 T XC AWD** 09/02 - 136 -154 kW	**36-201105**		стандартная подвеска; АКПП
VOLVO S80 (TS, XY)			
B1 **2.0, 2.0 T, 2.4, 2.4 D, 2.4 D5, 2.4 T, 2.5 T, 2.5 TDI, 2.8 T6, 2.9, 3.0, 3.0 T6** 05/98 - 07/06 96 -200 kW	**12-224111**	**12-224128**	VA: CH.Nr.: 153440 -> HA: без регулируемой подвески

Пригодны для			

VOLVO

VOLVO S80 (TS, XY)

B4	**2.0, 2.0 T, 2.4, 2.4 D, 2.4 D5, 2.4 T, 2.5 T, 2.5 TDI, 2.8 T6, 2.9, 3.0, 3.0 T6** 05/98 - 07/06 96 -200 kW	**22-155344**	**24-193276**	стандартная подвеска
B6 Sport	**2.0, 2.0 T, 2.4, 2.4 D, 2.4 D5, 2.4 T, 2.5 T, 2.5 TDI, 2.8 T6, 2.9, 3.0, 3.0 T6** 05/98 - 07/06 96 -200 kW	**35-052210**	**24-067935**	стандартная подвеска; без регулируемой подвески
B8	**2.0, 2.0 T, 2.4, 2.4 D, 2.4 D5, 2.4 T, 2.5 T, 2.5 TDI, 2.8 T6, 2.9, 3.0, 3.0 T6** 05/98 - 07/06 96 -200 kW	**35-052227**	**24-067942**	спортивная подвеска; без регулируемой подвески

VOLVO S80 II

B4	**2.0, 2.0 FlexFuel, 2.0 T, 2.0 TDi, 2.4 D, 2.4 D5, 2.5 T, 2.5 T FlexFuel, 3.2, D3, D5, T4, T5** 03/06 - 100 -179 kW	**22-182869** **22-182876**	**19-170206**	без электронн. регулирования аморт. Силы; стандартная подвеска; спортивная подвеска; без регулируемой подвески
B6 Sport	**2.0, 2.0 FlexFuel, 2.0 T, 2.0 TDi, 2.4 D, 2.4 D5, 2.5 T, 2.5 T FlexFuel, 3.2, D3, D5, T4, T5** 03/06 - 100 -179 kW	**35-144960** **35-144977**	**24-143639**	стандартная подвеска; без электронн. регулирования аморт. Силы; без регулируемой подвески
B8	**2.0, 2.0 FlexFuel, 2.0 T, 2.0 TDi, 2.4 D, 2.4 D5, 2.5 T, 2.5 T FlexFuel, 3.2, D3, D5, T4, T5** 03/06 - 100 -179 kW	**35-144984** **35-144991**	**24-143646**	без электронн. регулирования аморт. Силы; без регулируемой подвески
B12 PK	**2.4 D, 2.4 D5, 2.5 T, 2.5 T FlexFuel, 3.2, D5** 03/06 - 120 -179 kW	**46-190741**		без регулируемой подвески; Обязанность, предусмотренная экспертизой VA: Глубина (экспертиза): 30 мм; Нагрузка оси до: 1270 кг HA: Глубина (экспертиза): 30 мм; Нагрузка оси до: 1210 кг

VOLVO XC 90

B3	**2.5 T** 10/02 - 154 kW	**36-201761**	36-219513	стандартная подвеска
B3	**2.5 T, D5** 10/02 - 120 -154 kW		36-218318	стандартная подвеска; Усиленное оснащение .
B3	**2.5 T, D5** 10/02 - 120 -154 kW		36-219520	стандартная подвеска; с регулируемой подвеской
B3	**D5** 10/02 - 120 -136 kW	**36-201761**	36-219513	стандартная подвеска
B4	**2.5 T, 3.2, D5, T6, V8** 10/02 - 120 -232 kW	**22-170729**	i.V.	стандартная подвеска; без регулируемой подвески
B6 Sport	**2.5 T, 3.2, D5, T6, V8** 10/02 - 120 -232 kW	**35-146995**	**24-147002**	без регулируемой подвески; на витых пружинах
B6 Sport	**2.5 T, 3.2, D5, T6, V8** 10/02 - 120 -232 kW	**35-146995**	**24-147002**	с регулируемой подвеской; на витых пружинах HA: Регулировка уровня после перестройки неактивна

VOLVO 140 (142, 144)

B3	**1.8, 1.8 S, 2.0, 2.0 S** 08/66 - 08/75 55 -91 kW	**36-163243**	**36-163212**	стандартная подвеска
B6 Sport	**1.8, 1.8 S, 2.0, 2.0 S** 08/66 - 08/75 55 -91 kW	**24-002899**		

V

Пригодны для			
VOLVO			
VOLVO 164			
B6 Sport **2.9, 2.9 E** 08/68 - 07/74 96 -118 kW	**24-002899**		
VOLVO 240 (P242, P244)			
B3 **2.0, 2.1, 2.1 Turbo, 2.3, 2.3 i KAT, 2.4 Diesel, 2.7 GLT6** 08/74 - 07/80 58 -114 kW	**36-163199**	**36-163212**	стандартная подвеска
B3 **2.0, 2.1, 2.1 Turbo, 2.3, 2.3 i KAT, 2.4 Diesel, 2.7 GLT6** 08/74 - 07/80 58 -114 kW	**36-163182**		стандартная подвеска; Усиленное оснащение .
B4 **2.0, 2.1, 2.1 Turbo, 2.3, 2.3 i KAT, 2.4 Diesel, 2.7 GLT6** 08/74 - 07/80 58 -114 kW	**21-030314**	**19-019529** OIO	
B6 Sport **2.0, 2.1, 2.1 Turbo, 2.3, 2.3 i KAT, 2.4 Diesel, 2.7 GLT6** 08/74 - 07/80 58 -114 kW	**34-181539**	**24-002967** OIO	VA: Параметр: 131/83 HA: Параметр: 225/107
B6 Sport **2.0, 2.1, 2.1 Turbo, 2.3, 2.3 i KAT, 2.4 Diesel, 2.7 GLT6** 08/74 - 07/80 58 -114 kW	**34-030837**	**24-022118** OIO	тип модели: Rallye VA: Параметр: 350/150 HA: Параметр: 275/200
B6 Sport **2.0, 2.1, 2.1 Turbo, 2.3, 2.3 i KAT, 2.4 Diesel, 2.7 GLT6** 08/74 - 07/80 58 -114 kW	**34-031520**		тип модели: Heavy Duty VA: Параметр: 300/175
B6 Sport **2.0, 2.1, 2.1 Turbo, 2.3, 2.3 i KAT, 2.4 Diesel, 2.7 GLT6** 08/74 - 07/80 58 -114 kW	**34-030806**	**33-067230** OIO	тип модели: Cup VA: Параметр: 305/206 HA: Параметр: 225/150
VOLVO 240 Kombi (P245)			
B3 **2.0, 2.1, 2.1 Turbo, 2.3, 2.3 KAT, 2.3 i KAT, 2.4 Diesel, 2.7 GLT6, 2.8** 08/74 - 09/82 50 -114 kW	**36-163199**	**36-163137**	стандартная подвеска
B3 **2.0, 2.1, 2.1 Turbo, 2.3, 2.3 KAT, 2.3 i KAT, 2.4 Diesel, 2.7 GLT6, 2.8** 08/74 - 09/82 50 -114 kW	**36-163182**	**36-163106**	стандартная подвеска; Усиленное оснащение .
B4 **2.0, 2.1, 2.1 Turbo, 2.3, 2.3 KAT, 2.3 i KAT, 2.4 Diesel, 2.7 GLT6, 2.8** 08/74 - 09/82 50 -114 kW	**21-030314**	**19-019529** OIO	
B6 Sport **2.0, 2.1, 2.1 Turbo, 2.3, 2.3 KAT, 2.3 i KAT, 2.4 Diesel, 2.7 GLT6, 2.8** 08/74 - 09/82 50 -114 kW	**34-181539**	**24-002967** OIO	VA: Параметр: 131/83 HA: Параметр: 225/107
B6 Sport **2.0, 2.1, 2.1 Turbo, 2.3, 2.3 KAT, 2.3 i KAT, 2.4 Diesel, 2.7 GLT6, 2.8** 08/74 - 09/82 50 -114 kW	**34-030837**	**24-022118** OIO	тип модели: Rallye VA: Параметр: 350/150 HA: Параметр: 275/200
B6 Sport **2.0, 2.1, 2.1 Turbo, 2.3, 2.3 KAT, 2.3 i KAT, 2.4 Diesel, 2.7 GLT6, 2.8** 08/74 - 09/82 50 -114 kW	**34-031520**		тип модели: Heavy Duty VA: Параметр: 300/175
B6 Sport **2.0, 2.1, 2.1 Turbo, 2.3, 2.3 KAT, 2.3 i KAT, 2.4 Diesel, 2.7 GLT6, 2.8** 08/74 - 09/82 50 -114 kW	**34-030806**	**33-067230** OIO	тип модели: Cup VA: Параметр: 305/206 HA: Параметр: 225/150
VOLVO 260 (P262, P264)			
B3 **2.7, 2.8** 08/74 - 07/82 92 -114 kW	**36-163199**	**36-163212**	стандартная подвеска
B3 **2.7, 2.8** 08/74 - 07/82 92 -114 kW	**36-163182**		стандартная подвеска; Усиленное оснащение .

Пригодны для			

VOLVO

VOLVO 260 (P262, P264)

B4	**2.7, 2.8** 08/74 - 07/82 92 -114 kW	**21-030314**	**19-019529** OIO	
B6 Sport	**2.7, 2.8** 08/74 - 07/82 92 -114 kW	**34-181539**	**24-002967** OIO	VA: Параметр: 131/83 HA: Параметр: 225/107
B6 Sport	**2.7, 2.8** 08/74 - 07/82 92 -114 kW	**34-030837**	**24-022118** OIO	тип модели: Rallye VA: Параметр: 350/150 HA: Параметр: 275/200
B6 Sport	**2.7, 2.8** 08/74 - 07/82 92 -114 kW	**34-031520**		тип модели: Heavy Duty VA: Параметр: 300/175
B6 Sport	**2.7, 2.8** 08/74 - 07/82 92 -114 kW	**34-030806**	**33-067230** OIO	тип модели: Cup VA: Параметр: 305/206 HA: Параметр: 225/150

VOLVO 260 купе (P262)

B3	**2.7** 08/77 - 07/78 103 kW	**36-163199**	**36-163212**	стандартная подвеска
B4	**2.7** 08/77 - 07/78 103 kW	**21-030314**	**19-019529** OIO	
B6 Sport	**2.7** 08/77 - 07/78 103 kW	**34-181539**	**24-002967** OIO	VA: Параметр: 131/83 HA: Параметр: 225/107
B6 Sport	**2.7** 08/77 - 07/78 103 kW	**34-030837**	**24-022118** OIO	тип модели: Rallye VA: Параметр: 350/150 HA: Параметр: 275/200
B6 Sport	**2.7** 08/77 - 07/78 103 kW	**34-031520**		тип модели: Heavy Duty VA: Параметр: 300/175
B6 Sport	**2.7** 08/77 - 07/78 103 kW	**34-030806**	**33-067230** OIO	тип модели: Cup VA: Параметр: 305/206 HA: Параметр: 225/150

VOLVO 260 универсал (P265)

B3	**2.7, 2.8** 07/75 - 07/82 92 -114 kW	**36-163199**	**36-163137**	стандартная подвеска
B3	**2.7, 2.8** 07/75 - 07/82 92 -114 kW	**36-163182**	**36-163106**	стандартная подвеска; Усиленное оснащение .
B4	**2.7, 2.8** 07/75 - 07/82 92 -114 kW	**21-030314**	**19-019529** OIO	
B6 Sport	**2.7, 2.8** 07/75 - 07/82 92 -114 kW	**34-181539**	**24-002967** OIO	VA: Параметр: 131/83 HA: Параметр: 225/107
B6 Sport	**2.7, 2.8** 07/75 - 07/82 92 -114 kW	**34-030837**	**24-022118** OIO	тип модели: Rallye VA: Параметр: 350/150 HA: Параметр: 275/200
B6 Sport	**2.7, 2.8** 07/75 - 07/82 92 -114 kW	**34-031520**		тип модели: Heavy Duty VA: Параметр: 300/175
B6 Sport	**2.7, 2.8** 07/75 - 07/82 92 -114 kW	**34-030806**	**33-067230** OIO	тип модели: Cup VA: Параметр: 305/206 HA: Параметр: 225/150

VOLVO 340-360 (343, 345)

B3	**1.4** 08/75 - 07/86 46 -52 kW	**36-202690**		стандартная подвеска

VOLVO 340-360 седан (344)

B3	**1.4** 08/83 - 12/88 50 -53 kW	**36-202690**		стандартная подвеска

V

Пригодны для			

VOLVO

VOLVO 440 K (445)

B3	**1.6** 09/88 - 12/96 61 kW	**36-163205**	**36-163083**	стандартная подвеска
B3	**1.8, 1.9 Turbo-Diesel, 2.0** 08/92 - 12/96 66 -81 kW	**36-154791**	**36-163083**	стандартная подвеска
B4	**1.6, 1.7, 1.7 Turbo, 1.8, 1.9 Turbo-Diesel, 2.0** 08/88 - 12/96 58 -90 kW	**22-041067**	**19-019871** OIO	

VOLVO 460 L (464)

B3	**1.6** 07/92 - 07/96 61 kW	**36-163205**	**36-163083**	стандартная подвеска
B3	**1.8, 1.9 Turbo-Diesel, 2.0** 08/91 - 07/96 66 -81 kW	**36-154791**	**36-163083**	стандартная подвеска
B4	**1.6, 1.7, 1.7 Turbo, 1.8, 1.9 Turbo-Diesel, 2.0** 08/91 - 07/96 58 -90 kW	**22-041067**	**19-019871** OIO	

VOLVO 480 E

B3	**1.7, 1.7 Turbo, 2.0** 08/86 - 09/95 70 -90 kW	**36-154791**	**36-163083**	стандартная подвеска
B4	**1.7, 1.7 Turbo, 2.0** 08/86 - 09/95 70 -90 kW	**22-041067**	**19-019871** OIO	

VOLVO 740 (744)

B3	**2.0, 2.0 GLE, 2.0 Turbo, 2.3, 2.3 GLE, 2.3 Turbo** 08/85 - 08/91 76 -147 kW	**36-163168**	**36-163120**	стандартная подвеска
B3	**2.0 GLE** 04/83 - 07/84 85 kW		**36-163120**	стандартная подвеска
B3	**2.4 Diesel, 2.4 TD** 08/84 - 07/92 60 -90 kW	**36-163151**	**36-163120**	стандартная подвеска
B4	**2.0, 2.0 GLE, 2.3, 2.3 Turbo, 2.4 Diesel, 2.4 TD** 07/88 - 07/92 60 -140 kW	**21-030543** **11-103622** SP	**19-019888** OIO	CH.Nr.: 81680 ->; стандартная подвеска; без регулируемой подвески; мост с жесткой балкой
B4	**2.0, 2.0 GLE, 2.3, 2.4 Diesel, 2.4 TD** 07/88 - 07/92 60 -118 kW	**21-030543** **11-103622** SP		CH.Nr.: 81680 ->; с регулируемой подвеской; мост с жесткой балкой
B4	**2.3 Turbo** 08/86 - 07/90 115 -140 kW	**21-030543** **11-103622** SP		с регулируемой подвеской; многорычажная подвеска; мост с жесткой балкой
B4	**2.3 Turbo** 08/85 - 12/88 134 kW	**21-030543**	**19-019888** OIO	стандартная подвеска; с регулируемой подвеской; мост с жесткой балкой
B6 Sport	**2.0, 2.3 Turbo, 2.4 Diesel, 2.4 TD** 08/88 - 07/92 60 -140 kW	**34-002926**	**24-016629** OIO	без регулируемой подвески
B6 Sport	**2.0, 2.0 GLE, 2.3, 2.4 Diesel, 2.4 TD** 07/88 - 10/88 60 -118 kW	**34-002926**	**24-012744** OIO	CH.Nr.: 81680 ->; без регулируемой подвески; мост с жесткой балкой
B6 Sport	**2.3** 08/83 - 04/84 95 kW		**24-012744** OIO	-> CH.Nr.: 81679; без регулируемой подвески
B6 Sport	**2.3 Turbo** CH-Nr. - 07/88 115 -134 kW	**34-002926**	**24-012744** OIO	CH.Nr.: 81680 ->; без регулируемой подвески

V

Пригодны для			

VOLVO

VOLVO 740 (744)

B8	**2.0, 2.0 GLE, 2.3, 2.3 Turbo, 2.4 Diesel, 2.4 TD** 07/88 - 07/92 60 -140 kW	**34-030677**	**24-022033** OIO	CH.Nr.: 81680 ->; без регулируемой подвески; мост с жесткой балкой
B8	**2.3 Turbo** CH-Nr. - 07/88 115 -134 kW	**34-030677**	**24-022033** OIO	CH.Nr.: 81680 ->; без регулируемой подвески

VOLVO 740 Kombi (745)

B3	**2.0, 2.0 16V, 2.0 GLE, 2.0 Turbo, 2.3, 2.3 GL, 2.3 GLE, 2.3 Turbo** 08/85 - 08/91 76 -147 kW	**36-163168**	**36-164301**	стандартная подвеска
B3	**2.4 Diesel, 2.4 TD Interc., 2.4 Turbo-Diesel** 08/85 - 07/92 60 -90 kW	**36-163151**	**36-164301**	стандартная подвеска
B4	**2.0, 2.0 16V, 2.0 GLE, 2.0 Turbo, 2.3, 2.3 Turbo, 2.4 Diesel, 2.4 TD Interc., 2.4 Turbo-Diesel** 07/88 - 07/92 60 -147 kW	**21-030543** **11-103622** SP	**19-019888** OIO	CH.Nr.: 81680 ->; без регулируемой подвески; мост с жесткой балкой
B4	**2.0, 2.0 16V, 2.0 GLE, 2.0 Turbo, 2.3, 2.3 Turbo, 2.4 Diesel, 2.4 TD Interc., 2.4 Turbo-Diesel** 07/88 - 07/92 60 -147 kW	**21-030543** **11-103622** SP		CH.Nr.: 81680 ->; с регулируемой подвеской; мост с жесткой балкой
B6 Sport	**2.0, 2.0 16V, 2.0 GLE, 2.0 Turbo, 2.3, 2.3 Turbo, 2.4 Diesel, 2.4 TD Interc.** 07/88 - 08/91 60 -147 kW	**34-002926**	**24-012744** OIO	CH.Nr.: 81680 ->; без регулируемой подвески; мост с жесткой балкой
B6 Sport	**2.3 Turbo** CH-Nr. - 07/88 115 kW	**34-002926**	**24-012744** OIO	CH.Nr.: 81680 ->; без регулируемой подвески
B6 Sport	**2.3 Turbo, 2.4 Turbo-Diesel** 08/88 - 07/92 80 -140 kW	**34-002926**	**24-016629** OIO	без регулируемой подвески
B6 Sport	**2.3 Turbo** CH-Nr. - 07/88 134 kW	**34-002926**	**24-012744** OIO	CH.Nr.: 81680 ->; без регулируемой подвески
B8	**2.0, 2.0 16V, 2.0 GLE, 2.0 Turbo, 2.3, 2.3 Turbo, 2.4 Diesel, 2.4 TD Interc., 2.4 Turbo-Diesel** 07/88 - 07/92 60 -147 kW	**34-030677**	**24-022033** OIO	CH.Nr.: 81680 ->; без регулируемой подвески; мост с жесткой балкой

VOLVO 760 (704, 764)

B3	**2.3 Turbo, 2.4 D, 2.4 Turbo Diesel, 2.8** 08/81 - 07/84 60 -127 kW		**36-163120**	стандартная подвеска
B3	**2.3, 2.3 Turbo, 2.8** 08/84 - 08/90 84 -134 kW	**36-163168**	**36-163120**	стандартная подвеска
B3	**2.4 D, 2.4 TD Interc., 2.4 Turbo Diesel** 08/84 - 07/92 60 -85 kW	**36-163151**	**36-163120**	стандартная подвеска
B4	**2.3 Turbo** 08/82 - 04/84 127 kW	**21-030536**	**19-019888** OIO	без регулируемой подвески; мост с жесткой балкой
B4	**2.3 Turbo, 2.4 Turbo Diesel, 2.8** 05/84 - 07/88 82 -127 kW	**21-030543** **11-103622** SP	**19-019888** OIO	без регулируемой подвески; мост с жесткой балкой
B4	**2.3 Turbo, 2.4 Turbo Diesel, 2.8** 08/81 - 04/84 82 -127 kW	**21-030536**		с регулируемой подвеской; мост с жесткой балкой
B4	**2.3 Turbo, 2.4 Turbo Diesel, 2.8** 05/84 - 07/88 82 -127 kW	**21-030543** **11-103622** SP		с регулируемой подвеской; мост с жесткой балкой
B4	**2.3, 2.3 Turbo, 2.4 D, 2.4 TD Interc., 2.4 Turbo Diesel, 2.8** 01/82 - 08/90 60 -134 kW	**21-030543** **11-103622** SP	**19-019888** OIO	без регулируемой подвески; мост с жесткой балкой

V

Пригодны для			
VOLVO			
VOLVO 760 (704, 764)			
B4 **2.3, 2.3 Turbo, 2.4 D, 2.4 Turbo Diesel, 2.8** 01/82 - 08/90 60 -134 kW	**21-030543** **11-103622** SP		с регулируемой подвеской; мост с жесткой балкой
B4 **2.4 D, 2.4 TD Interc., 2.4 Turbo Diesel, 2.8** 01/82 - 07/92 60 -125 kW	**21-030543** **11-103622** SP		с регулируемой подвеской; многорычажная подвеска
B4 **2.4 Turbo Diesel, 2.8** 08/81 - 04/84 82 -115 kW	**21-030536**	**19-019888** OIO	без регулируемой подвески; мост с жесткой балкой
B6 Sport **2.3 Turbo, 2.4 Turbo Diesel, 2.8** 08/81 - 04/84 82 -127 kW		**24-012744** OIO	-> CH.Nr.: 81679; без регулируемой подвески
B6 Sport **2.3, 2.3 Turbo, 2.4 D, 2.4 TD Interc., 2.4 Turbo Diesel, 2.8** 05/84 - 07/88 60 -134 kW	**34-002926**	**24-012744** OIO	CH.Nr.: 81680 ->; без регулируемой подвески
B6 Sport **2.4 TD Interc., 2.4 Turbo Diesel** 04/87 - 07/92 80 -85 kW	**34-002926**	**24-016629** OIO	без регулируемой подвески
B8 **2.3, 2.3 Turbo, 2.4 D, 2.4 TD Interc., 2.4 Turbo Diesel, 2.8** 05/84 - 07/88 60 -134 kW	**34-030677**	**24-022033** OIO	CH.Nr.: 81680 ->; без регулируемой подвески
VOLVO 760 Kombi (704, 765)			
B3 **2.3, 2.3 Turbo, 2.8** 08/84 - 08/90 84 -134 kW	**36-163168**	**36-164301**	стандартная подвеска
B3 **2.4 D, 2.4 TD Interc.** 01/82 - 07/92 60 -85 kW	**36-163151**	**36-164301**	стандартная подвеска
B4 **2.3 Turbo, 2.4 D, 2.4 TD Interc., 2.8** 01/82 - 08/91 60 -134 kW	**21-030543** **11-103622** SP	**19-019888** OIO	без регулируемой подвески; мост с жесткой балкой
B4 **2.3 Turbo, 2.4 D, 2.4 TD Interc., 2.8** 01/82 - 08/91 60 -134 kW	**21-030543** **11-103622** SP		
B6 Sport **2.3 Turbo, 2.4 D, 2.4 TD Interc.** 08/88 - 07/92 60 -134 kW	**34-002926**	**24-016629** OIO	без регулируемой подвески
B6 Sport **2.3 Turbo, 2.4 D, 2.4 TD Interc., 2.8** CH-Nr. - 07/88 60 -134 kW	**34-002926**	**24-012744** OIO	CH.Nr.: 81680 ->; без регулируемой подвески
B8 **2.3 Turbo, 2.4 D, 2.4 TD Interc., 2.8** 05/84 - 07/88 60 -134 kW	**34-030677**	**24-022033** OIO	CH.Nr.: 81680 ->; без регулируемой подвески
VOLVO 780			
B4 **2.4 D, 2.9** 04/86 - 07/90 90 -115 kW	**21-030543** **11-103622** SP	**19-019888** OIO	мост с жесткой балкой
B4 **2.4 D, 2.9** 04/86 - 07/90 90 -115 kW	**21-030543** **11-103622** SP		с регулируемой подвеской; многорычажная подвеска
VOLVO 850 (LS)			
B4 **2.0, 2.0 Turbo, 2.3, 2.3 T5, 2.3 T5 R, 2.3 T5-R, 2.3 Turbo R, 2.4 GLE, 2.5, 2.5 TDI** 08/91 - 10/97 93 -184 kW	**22-045799** **11-101314** SP	**19-029450**	стандартная подвеска; без регулируемой подвески
B4 **2.0, 2.0 Turbo, 2.3, 2.3 T5, 2.3 T5 R, 2.3 T5-R, 2.3 Turbo R, 2.4 GLE, 2.5, 2.5 TDI** 08/91 - 10/97 93 -184 kW	**22-045799** **11-101314** SP		стандартная подвеска; с регулируемой подвеской

V

Пригодны для			

VOLVO

VOLVO 850 (LS)

B6 Sport	**2.0, 2.0 Turbo, 2.3, 2.3 T5, 2.3 T5 R, 2.3 T5-R, 2.3 Turbo R, 2.4 GLE, 2.5, 2.5 TDI** 08/91 - 10/97 93 -184 kW	**22-193360** **11-101314** SP	**24-016407**	без регулируемой подвески
B6 Sport	**2.0, 2.0 Turbo, 2.3 T5, 2.5** 06/91 - 01/94 103 -166 kW	**22-193360**	**24-016407**	без регулируемой подвески

VOLVO 850 универсал (LW)

B3	**2.0, 2.0 Turbo, 2.5** 09/92 - 10/97 93 -155 kW	36-218127	**36-218165**	стандартная подвеска
B3	**2.0, 2.0 Turbo, 2.5** 09/92 - 10/97 93 -155 kW		36-218158	стандартная подвеска; Усиленное оснащение .
B3	**2.0, 2.0 Turbo, 2.5** 09/92 - 10/97 93 -155 kW		**36-218080**	стандартная подвеска; с регулируемой подвеской
B3	**2.3 T5, 2.3 T5-R** 02/93 - 12/96 166 -184 kW	36-218134	**36-218165**	стандартная подвеска
B3	**2.3 T5, 2.3 T5-R** 02/93 - 12/96 166 -184 kW		**36-218080**	стандартная подвеска; с регулируемой подвеской
B3	**2.5 AWD** 04/96 - 12/96 142 kW	36-218141		стандартная подвеска
B3	**2.5 AWD** 04/96 - 12/96 142 kW		**36-201044**	стандартная подвеска; с регулируемой подвеской
B3	**2.5 TDI** 08/95 - 12/96 103 kW		**36-218165**	стандартная подвеска
B3	**2.5 TDI** 08/95 - 12/96 103 kW		**36-218080**	стандартная подвеска; с регулируемой подвеской
B4	**2.0, 2.0 Turbo, 2.3, 2.3 T5, 2.3 T5 R, 2.3 T5-R, 2.3 Turbo R, 2.4 GLE, 2.5, 2.5 TDI** 09/92 - 10/97 93 -184 kW	**22-045799** **11-101314** SP	**19-029450**	стандартная подвеска; без регулируемой подвески
B4	**2.0, 2.0 Turbo, 2.3, 2.3 T5, 2.3 T5 R, 2.3 T5-R, 2.3 Turbo R, 2.4 GLE, 2.5, 2.5 TDI** 09/92 - 10/97 93 -184 kW	**22-045799** **11-101314** SP		стандартная подвеска; с регулируемой подвеской
B6 Sport	**2.0, 2.0 Turbo, 2.3, 2.3 T5, 2.3 T5 R, 2.3 T5-R, 2.3 Turbo R, 2.4 GLE, 2.5, 2.5 TDI** 09/92 - 10/97 93 -184 kW	**22-193360** **11-101314** SP	**24-016407**	без регулируемой подвески

VOLVO 940 (944)

B4	**2.0, 2.0 GL, 2.0 Turbo, 2.3, 2.3 Turbo, 2.4 D, 2.4 TD Intercooler, 2.4 Turbo Diesel** 08/90 - 12/94 60 -140 kW	**21-030543** **11-103622** SP	**19-019888**	без регулируемой подвески; мост с жесткой балкой
B4	**2.0, 2.0 GL, 2.0 Turbo, 2.3, 2.3 Turbo, 2.4 D, 2.4 TD Intercooler, 2.4 Turbo Diesel** 08/90 - 12/94 60 -140 kW	**21-030543** **11-103622** SP		с регулируемой подвеской; мост с жесткой балкой
B6 Sport	**2.0, 2.0 GL, 2.0 Turbo, 2.3, 2.3 Turbo, 2.4 D, 2.4 TD Intercooler, 2.4 Turbo Diesel** 08/90 - 12/94 60 -140 kW	**34-002926**	**24-012744**	без регулируемой подвески; мост с жесткой балкой

V

Пригодны для			

VOLVO

VOLVO 940 (944)

B6 Sport	**2.0, 2.0 GL, 2.0 Turbo, 2.3, 2.3 Turbo, 2.4 D, 2.4 TD Intercooler, 2.4 Turbo Diesel** 08/90 - 12/94 60 -140 kW	**34-002926**	**24-016629**	без регулируемой подвески; с независимой подвеской

VOLVO 940 Kombi (945)

B4	**2.0, 2.0 GL, 2.0 Turbo, 2.3, 2.3 Turbo, 2.4 D, 2.4 TD Intercooler, 2.4 Turbo Diesel** 08/90 - 08/94 60 -140 kW	**21-030543** **11-103622** *SP*	**19-019888**	без регулируемой подвески; мост с жесткой балкой
B4	**2.0, 2.0 GL, 2.0 Turbo, 2.3, 2.3 Turbo, 2.4 D, 2.4 TD Intercooler, 2.4 Turbo Diesel** 08/90 - 08/94 60 -140 kW	**21-030543** **11-103622** *SP*		с регулируемой подвеской; мост с жесткой балкой
B6 Sport	**2.0, 2.0 GL, 2.0 Turbo, 2.3, 2.3 Turbo, 2.4 D, 2.4 TD Intercooler, 2.4 Turbo Diesel** 08/90 - 12/94 60 -140 kW	**34-002926**	**24-012744**	без регулируемой подвески; мост с жесткой балкой
B6 Sport	**2.0, 2.0 GL, 2.0 Turbo, 2.3, 2.3 Turbo, 2.4 D, 2.4 TD Intercooler, 2.4 Turbo Diesel** 08/90 - 08/94 60 -140 kW	**34-002926**	**24-016629**	без регулируемой подвески; с независимой подвеской

VOLVO 940 II (944)

B4	**2.0, 2.0 GLT, 2.0 Turbo, 2.3, 2.3 ti, 2.3 Turbo, 2.4 TD Interc.** 08/94 - 10/98 85 -139 kW	**21-030543** **11-103622** *SP*	**19-019888**	без регулируемой подвески; мост с жесткой балкой
B4	**2.0, 2.0 GLT, 2.0 Turbo, 2.3, 2.3 ti, 2.3 Turbo, 2.4 TD Interc.** 08/94 - 10/98 85 -139 kW	**21-030543** **11-103622** *SP*		с регулируемой подвеской; мост с жесткой балкой
B4	**2.3 Turbo** 01/95 - 12/98 126 kW	**21-030543** **11-103622** *SP*	**19-019888**	без регулируемой подвески; мост с жесткой балкой
B4	**2.3 Turbo** 01/95 - 12/98 126 kW	**21-030543** **11-103622** *SP*		с регулируемой подвеской; мост с жесткой балкой
B6 Sport	**2.0, 2.0 GLT, 2.0 Turbo, 2.3, 2.3 Turbo, 2.4 TD Interc.** 08/94 - 10/98 85 -139 kW	**34-002926**	**24-012744**	без регулируемой подвески; мост с жесткой балкой
B6 Sport	**2.0, 2.0 GLT, 2.0 Turbo, 2.3, 2.3 Turbo** 08/94 - 10/98 85 -139 kW	**34-002926**	**24-016629**	без регулируемой подвески; с независимой подвеской
B6 Sport	**2.3 Turbo** 01/95 - 12/98 126 kW	**34-002926**	**24-012744**	без регулируемой подвески; мост с жесткой балкой

VOLVO 940 II универсал (945)

B4	**2.0, 2.0 GLT, 2.0 Turbo, 2.3, 2.3 ti, 2.3 Turbo, 2.4 TD Interc.** 08/94 - 10/98 85 -139 kW	**21-030543** **11-103622** *SP*	**19-019888**	без регулируемой подвески; мост с жесткой балкой
B4	**2.0, 2.0 GLT, 2.0 Turbo, 2.3, 2.3 ti, 2.3 Turbo, 2.4 TD Interc.** 08/94 - 10/98 85 -139 kW	**21-030543** **11-103622** *SP*		с регулируемой подвеской; мост с жесткой балкой
B6 Sport	**2.0, 2.0 GLT, 2.0 Turbo, 2.3, 2.3 ti, 2.3 Turbo, 2.4 TD Interc.** 08/94 - 10/98 85 -139 kW	**34-002926**	**24-012744**	без регулируемой подвески; мост с жесткой балкой
B6 Sport	**2.0, 2.0 GLT, 2.0 Turbo, 2.3, 2.3 ti, 2.3 Turbo, 2.4 TD Interc.** 08/94 - 10/98 89 -139 kW	**34-002926**	**24-016629**	без регулируемой подвески; с независимой подвеской

Пригодны для			

VOLVO

VOLVO 940 II универсал (945)

B6 Sport	**2.3** 08/90 - 12/94 85 kW	**34-002926**	**24-016629** OIO	без регулируемой подвески; с независимой подвеской

VOLVO 960 (964)

B4	**2.0, 2.4 TD Interc., 2.9** 08/90 - 07/94 85 -150 kW	**21-030543** **11-103622** SP		с регулируемой подвеской; многорычажная подвеска
B6 Sport	**2.0, 2.9** 08/90 - 07/94 103 -150 kW	**34-002926**	**24-012744** OIO	без регулируемой подвески
B6 Sport	**2.0, 2.9** 08/90 - 07/94 103 -150 kW	**34-002926**	**24-016629** OIO	без регулируемой подвески; с независимой подвеской

VOLVO 960 Kombi (965)

B3	**2.4 TD Interc., 2.9** 08/90 - 07/94 85 -150 kW		**36-164301**	стандартная подвеска; без регулируемой подвески
B3	**2.4 TD Interc., 2.9** 08/90 - 07/94 85 -150 kW		**36-218844**	стандартная подвеска; Усиленное оснащение .; без регулируемой подвески
B3	**2.4 TD Interc., 2.9** 08/90 - 07/94 85 -150 kW		**36-218837**	стандартная подвеска; с регулируемой подвеской
B4	**2.0, 2.4 TD Interc., 2.4 Tdi, 2.8, 2.9** 08/90 - 07/94 85 -150 kW	**21-030543** **11-103622** SP	**19-019888** OIO	без регулируемой подвески; мост с жесткой балкой
B4	**2.0, 2.4 TD Interc., 2.4 Tdi, 2.8, 2.9** 08/90 - 07/94 85 -150 kW	**21-030543** **11-103622** SP		с регулируемой подвеской; мост с жесткой балкой
B6 Sport	**2.0, 2.8, 2.9** 08/90 - 07/94 103 -150 kW	**34-002926**	**24-012744** OIO	без регулируемой подвески
B6 Sport	**2.0, 2.8, 2.9** 08/90 - 07/94 103 -150 kW	**34-002926**	**24-016629** OIO	без регулируемой подвески; с независимой подвеской

VOLVO DUETT

B6 Sport	**1.8** 08/61 - 07/67 50 kW	**24-060196** OIO		

VOLVO P 121

B6 Sport	**1.6, 1.8, 2.0** 05/59 - 01/69 44 -60 kW	**24-002837**	**24-002936**	

VOLVO P 122 S AMAZON

B6 Sport	**1.6, 1.8, 2.0** 05/59 - 05/71 59 -76 kW	**24-002837**	**24-002936**	

VOLVO P 122 S AMAZON универсал

B6 Sport	**1.8** 08/61 - 07/67 59 kW	**24-002837**		

VOLVO P 544

B6 Sport	**1.6, 1.8** 08/61 - 07/67 44 -61 kW	**24-060196** OIO		

VOLVO P 1800

B6 Sport	**1.8, 1.8 S, 2.0 ES** 04/62 - 11/73 66 -91 kW	**24-002837**	**24-002936**	

V

Пригодны для			

VOLVO

VOLVO P 2200 универсал

B6 Sport	**1.8** 09/64 - 08/67 50 -63 kW	**24-002837**	**24-002936**	

CHANGAN VOLVO

CHANGAN VOLVO S40 (MS)

B4	**2.0, 2.4, 2.5** 06/06 - 107 -162 kW	**22-112811** **22-112880**	**19-119526**	
B6 Sport	**2.0, 2.4, 2.5** 06/06 - 107 -162 kW	**35-110736** **35-110743**	**24-196529**	
B8	**2.0, 2.4, 2.5** 06/06 - 107 -162 kW	**35-110767** **35-110774**	**24-196550**	
B14	**2.0, 2.4, 2.5** 06/06 - 107 -162 kW	**47-121225**		Обязанность, предусмотренная экспертизой VA: Глубина (экспертиза): 35-50 мм; Нагрузка оси до: 1100 кг HA: Глубина (экспертиза): 35-50 мм; Нагрузка оси до: 1090 кг
B16 PSS9	**2.0, 2.4, 2.5** 06/06 - 107 -162 kW	**48-121262**		Обязанность, предусмотренная экспертизой VA: Глубина (экспертиза): 35-50 мм; Нагрузка оси до: 1100 кг HA: Глубина (экспертиза): 35-50 мм; Нагрузка оси до: 1090 кг

CHANGAN VOLVO S80L

B4	**2.0 T, L 2.5** 03/09 - 147 -149 kW	**22-182869** **22-182876**	**19-170206**	без электронн. регулирования аморт. Силы; стандартная подвеска; спортивная подвеска; без регулируемой подвески
B6 Sport	**2.0 T, L 2.5** 03/09 - 147 -149 kW	**35-144960** **35-144977**	**24-143639**	стандартная подвеска; без электронн. регулирования аморт. Силы; без регулируемой подвески
B8	**2.0 T, L 2.5** 03/09 - 147 -149 kW	**35-144984** **35-144991**	**24-143646**	без электронн. регулирования аморт. Силы; без регулируемой подвески

VW

VW AMAROK

B6 Offroad	**2.0 BiTDI, 2.0 BiTDI 4motion, 2.0 TDI, 2.0 TDI 4motion, 2.0 TSI** 09/10 - 90 -120 kW	**24-195690**	**24-195706**	

VW BEETLE

B1	**1.2 TSI, 1.4 TSI, 1.6 TDI, 2.0 TDI, 2.0 TSI** 10/11 - 77 -147 kW		**12-224081**	HA: без шарикового подшибника
B6 Sport	**1.2 TSI, 1.4 TSI, 1.6 TDI, 2.0 TDI, 2.0 TSI** 10/11 - 77 -147 kW	**35-108177**	**24-222181**	тип модели: 0N9 VA: Øa: 55 мм HA: мост с жесткой балкой
B6 Sport	**1.2 TSI, 1.4 TSI, 1.6 TDI, 2.0 TDI, 2.0 TSI** 10/11 - 77 -147 kW	**35-108177**	**24-222198**	тип модели: 04N VA: Øa: 55 мм HA: многорычажная подвеска
B8	**1.2 TSI, 1.4 TSI, 1.6 TDI, 2.0 TDI, 2.0 TSI** 10/11 - 77 -147 kW	**35-108191**	**24-222181**	тип модели: 0N9 VA: Øa: 55 мм HA: мост с жесткой балкой
B8	**1.2 TSI, 1.4 TSI, 1.6 TDI, 2.0 TDI, 2.0 TSI** 10/11 - 77 -147 kW	**35-108191**	**24-222198**	тип модели: 04N VA: Øa: 55 мм HA: многорычажная подвеска

V

Пригодны для			
VW			
VW BORA (1J2)			
B1 **1.4 16V, 1.6, 1.6 16V, 1.8, 1.8 T, 1.9 SDI, 1.9 TDI, 2.0, 2.3 V5** 10/98 - 05/05 50 -125 kW	**12-116966**	**12-117079**	VA: с шариковым подшибником HA: -> 12/01; -> CH.Nr.: 1J-Y-530 000; Материал: алюминий
B1 **1.4 16V, 1.6, 1.6 16V, 1.6 FSI, 1.8, 1.8 T, 1.9 SDI, 1.9 TDI, 2.0, 2.3 V5** 10/98 - 05/05 50 -132 kW	**12-116966**	**12-117840**	VA: с шариковым подшибником HA: 12/01 ->; CH.Nr.: 1J-Y-530 001 ->
B1 **1.8 4motion, 1.9 TDI 4motion, 2.0 4motion, 2.3 V5 4motion, 2.8 V6 4motion** 12/98 - 05/05 66 -150 kW	**12-116966**		VA: с шариковым подшибником
B3 **1.4 16V** 03/00 - 05/05 55 kW	**37-131432**		стандартная подвеска; с кондиционером
B3 **1.6, 1.6 16V, 1.6 FSI, 1.8, 1.8 T, 1.9 SDI, 2.0** 10/98 - 05/05 50 -132 kW	**37-131432**	**36-134137**	стандартная подвеска
B3 **1.6, 1.6 16V, 1.6 FSI, 1.8, 1.8 T, 1.9 TDI, 2.0, 2.3 V5** 10/98 - 05/05 66 -125 kW		**36-131297**	стандартная подвеска; Усиленное оснащение .
B3 **2.3 V5** 10/98 - 05/05 110 -125 kW	**37-155155**	**36-134137**	стандартная подвеска
B3 **1.9 TDI** 10/98 - 05/05 66 -110 kW	**37-131425**	**36-134137**	стандартная подвеска
B4 **1.4 16V, 1.6, 1.6 16V, 1.6 FSI, 1.8, 1.8 T, 1.9 SDI, 1.9 TDI, 2.0, 2.3 V5** 10/98 - 05/05 50 -132 kW	**22-045744** **11-103455** SP	**19-029429** **11-115755** SP	стандартная подвеска
B4 **1.4 16V, 1.6, 1.6 16V, 1.6 FSI, 1.8, 1.8 T, 1.9 SDI, 1.9 TDI, 2.0, 2.3 V5** 10/98 - 05/05 50 -132 kW	**22-045751** **11-103455** SP	**19-029177** **11-115755** SP	спортивная подвеска
B4 **1.4 16V, 1.6, 1.6 16V, 1.6 FSI, 1.8, 1.8 T, 1.9 SDI, 1.9 TDI, 2.0, 2.3 V5** 10/98 - 05/05 50 -132 kW	**22-045744** **11-103455** SP	**19-140032** **11-115755** SP	исполнение для плохих дорог
B4 **1.8 4motion, 1.9 TDI 4motion, 2.0 4motion, 2.3 V5 4motion, 2.8 V6 4motion** 12/98 - 05/05 66 -150 kW	**22-145550**		стандартная подвеска
B6 Sport **1.4 16V, 1.6, 1.6 16V, 1.6 FSI, 1.8, 1.8 T, 1.9 SDI, 1.9 TDI, 2.0, 2.3 V5** 10/98 - 05/05 50 -132 kW	**35-044079**	**24-026239** **11-115755** SP	VA: однотрубный Upside Down
B6 Sport **1.8 4motion, 1.9 TDI 4motion, 2.0 4motion, 2.3 V5 4motion, 2.8 V6 4motion** 12/98 - 05/05 66 -150 kW	**35-046370**	**24-060349**	
B8 **1.4 16V, 1.6, 1.6 16V, 1.6 FSI, 1.8, 1.8 T, 1.9 SDI, 1.9 TDI, 2.0, 2.3 V5** 10/98 - 05/05 50 -132 kW	**35-044086**	**24-026246** **11-115755** SP	VA: однотрубный Upside Down
B8 **1.8 4motion, 1.9 TDI 4motion, 2.0 4motion, 2.3 V5 4motion, 2.8 V6 4motion** 12/98 - 05/05 66 -150 kW	**35-046387**	**24-060356**	
B10 **1.4 16V, 1.6, 1.6 16V, 1.6 FSI, 1.8, 1.8 T, 1.9 SDI, 1.9 TDI, 2.0, 2.3 V5** 10/98 - 05/05 50 -132 kW	**46-111890**		Обязанность, предусмотренная экспертизой VA: Глубина (экспертиза): 55 мм; Нагрузка оси до: 980 кг HA: Глубина (экспертиза): 40 мм
B10 **1.4 16V, 1.6, 1.6 16V, 1.6 FSI, 1.8, 1.8 T, 1.9 SDI, 1.9 TDI, 2.0, 2.3 V5** 10/98 - 05/05 50 -132 kW	**46-111906**		Обязанность, предусмотренная экспертизой VA: Глубина (экспертиза): 55 мм; Нагрузка оси от: 981 кг HA: Глубина (экспертиза): 40 мм
B12 PK **1.4 16V, 1.6, 1.6 16V, 1.6 FSI** 10/98 - 05/05 55 -81 kW	**46-180360**		Обязанность, предусмотренная экспертизой VA: Глубина (экспертиза): 30 мм; Нагрузка оси до: 930 кг HA: без регулируемой подвески; Глубина (экспертиза): 30 мм; Нагрузка оси до: 960 кг

V

Пригодны для			
VW			
VW BORA (1J2)			
B12 PK	**1.8, 1.9 SDI, 2.0** 10/98 - 05/05 50 -92 kW	**46-180377**	Обязанность, предусмотренная экспертизой VA: Глубина (экспертиза): 30 мм; Нагрузка оси до: 970 кг HA: без регулируемой подвески; Глубина (экспертиза): 30 мм; Нагрузка оси до: 960 кг
B12 PK	**1.8 4motion, 1.9 TDI 4motion, 2.0 4motion** 02/99 - 05/05 66 -110 kW	**46-180193**	Обязанность, предусмотренная экспертизой VA: Глубина (экспертиза): 30 мм; Нагрузка оси до: 1030 кг HA: без регулируемой подвески; Глубина (экспертиза): 30 мм; Нагрузка оси до: 1120 кг
B12 PK	**1.8 T** 05/00 - 05/05 110 -132 kW	**46-180384**	Обязанность, предусмотренная экспертизой VA: Глубина (экспертиза): 30 мм; Нагрузка оси до: 1000 кг HA: без регулируемой подвески; Глубина (экспертиза): 30 мм; Нагрузка оси до: 960 кг
B12 PK	**1.9 TDI** 10/98 - 06/01 66 -81 kW	**46-180377**	Обязанность, предусмотренная экспертизой; механическая КПП VA: Глубина (экспертиза): 30 мм; Нагрузка оси до: 970 кг HA: без регулируемой подвески; Глубина (экспертиза): 30 мм; Нагрузка оси до: 960 кг
B12 PK	**1.9 TDI** 10/98 - 06/01 66 -81 kW	**46-180384**	Обязанность, предусмотренная экспертизой; АКПП VA: Глубина (экспертиза): 30 мм; Нагрузка оси до: 1000 кг HA: без регулируемой подвески; Глубина (экспертиза): 30 мм; Нагрузка оси до: 960 кг
B12 PK	**1.9 TDI 4motion, 2.3 V5 4motion, 2.8 V6 4motion** 12/98 - 05/05 66 -150 kW	**46-180209**	Обязанность, предусмотренная экспертизой VA: Глубина (экспертиза): 30 мм; Нагрузка оси до: 1050 кг HA: без регулируемой подвески; Глубина (экспертиза): 30 мм; Нагрузка оси до: 1120 кг
B12 PK	**1.9 TDI, 2.3 V5** 10/98 - 05/05 74 -110 kW	**46-180384**	Обязанность, предусмотренная экспертизой; механическая КПП VA: Глубина (экспертиза): 30 мм; Нагрузка оси до: 1000 кг HA: без регулируемой подвески; Глубина (экспертиза): 30 мм; Нагрузка оси до: 960 кг
B12 PK	**1.9 TDI, 2.3 V5** 10/98 - 05/05 74 -110 kW	**46-180391**	Обязанность, предусмотренная экспертизой; АКПП VA: Глубина (экспертиза): 30 мм; Нагрузка оси до: 1050 кг HA: без регулируемой подвески; Глубина (экспертиза): 30 мм; Нагрузка оси до: 960 кг
B12 PK	**1.9 TDI, 2.3 V5** 10/00 - 05/05 96 -125 kW	**46-180391**	Обязанность, предусмотренная экспертизой; механическая КПП VA: Глубина (экспертиза): 30 мм; Нагрузка оси до: 1050 кг HA: без регулируемой подвески; Глубина (экспертиза): 30 мм; Нагрузка оси до: 960 кг
B12 SL	**1.4 16V, 1.6, 1.6 16V, 1.6 FSI, 1.8, 1.8 T, 1.9 SDI, 1.9 TDI, 2.0** 10/98 - 05/05 50 -132 kW	**46-180308**	Обязанность, предусмотренная экспертизой VA: Глубина (экспертиза): 45-50 мм; Нагрузка оси до: 950 кг HA: без регулируемой подвески; Глубина (экспертиза): 30-35 мм; Нагрузка оси до: 1000 кг
B12 SL	**1.8, 1.8 T, 1.9 TDI, 2.0, 2.3 V5** 10/98 - 05/05 66 -132 kW	**46-180315**	Обязанность, предусмотренная экспертизой VA: Глубина (экспертиза): 45-50 мм; Нагрузка оси до: 1000 кг HA: без регулируемой подвески; Глубина (экспертиза): 30-35 мм; Нагрузка оси до: 1000 кг
B14	**1.4 16V, 1.6, 1.6 16V, 1.6 FSI, 1.8, 1.8 T, 1.9 SDI, 1.9 TDI, 2.0, 2.3 V5, 2.8 VR6** 11/98 - 07/05 50 -147 kW	**47-124851**	Для некоторых типов шин необходимы дистанционные шайбы; Обязанность, предусмотренная экспертизой VA: Глубина (экспертиза): 25-45 мм; Нагрузка оси до: 1060 кг HA: Глубина (экспертиза): 20-40 мм; Нагрузка оси до: 1010 кг
B14	**1.8 4motion, 1.9 TDI 4motion, 2.0 4motion, 2.3 V5 4motion, 2.8 V6 4motion** 12/98 - 05/05 66 -150 kW	**47-080416**	Для некоторых типов шин необходимы дистанционные шайбы; Обязанность, предусмотренная экспертизой VA: Глубина (экспертиза): 30-50 мм; Нагрузка оси до: 1110 кг HA: Глубина (экспертиза): 30-50 мм; Нагрузка оси до: 1080 кг
B16 PSS9	**1.4 16V, 1.6, 1.6 16V, 1.6 FSI, 1.8, 1.8 T, 1.9 SDI, 1.9 TDI, 2.0, 2.3 V5, 2.8 VR6** 11/98 - 07/05 50 -147 kW	**48-080651**	Для некоторых типов шин необходимы дистанционные шайбы; Обязанность, предусмотренная экспертизой VA: Глубина (экспертиза): 25-45 мм; Нагрузка оси до: 1060 кг HA: Глубина (экспертиза): 25-45 мм; Нагрузка оси до: 1010 кг

V

Пригодны для			
VW			
VW BORA (1J2)			
B16 PSS9 **1.8 4motion, 1.9 TDI 4motion, 2.0 4motion, 2.3 V5 4motion, 2.8 V6 4motion** 12/98 - 05/05 66 -150 kW	**48-080422**		Для некоторых типов шин необходимы дистанционные шайбы; Обязанность, предусмотренная экспертизой VA: Глубина (экспертиза): 30-50 мм; Нагрузка оси до: 1110 кг HA: Глубина (экспертиза): 30-50 мм; Нагрузка оси до: 1080 кг
VW BORA универсал (1J6)			
B1 **1.4 16V, 1.6, 1.6 16V, 1.8 T, 1.9 TDI, 2.0, 2.3 V5, 2.8 VR6** 03/00 - 12/01 55 -150 kW	**12-116966**	**12-117079**	-> CH.Nr.: 1J-Y-530 000 VA: с шариковым подшибником HA: без шарикового подшибника; Материал: резина/металл; Материал: алюминий
B1 **1.4 16V, 1.6, 1.6 16V, 1.6 FSI, 1.8 T, 1.9 TDI, 2.0, 2.3 V5** 12/01 - 05/05 55 -132 kW	**12-116966**	**12-117840**	CH.Nr.: 1J-Y-530 001 -> VA: с шариковым подшибником
B1 **1.8 4motion, 1.9 TDI 4motion, 2.0 4motion, 2.3 V5 4motion, 2.8 V6 4motion** 05/99 - 05/05 74 -150 kW	**12-116966**		VA: с шариковым подшибником
B3 **1.4 16V** 09/01 - 05/05 55 kW	**37-131432**		стандартная подвеска; с кондиционером
B3 **1.6, 1.6 16V, 1.6 FSI, 2.0** 05/99 - 05/05 74 -85 kW	**37-134129**	**36-131297**	стандартная подвеска
B3 **1.6, 1.6 16V, 1.6 FSI, 1.8 T, 1.9 TDI, 2.0** 05/99 - 05/05 66 -132 kW		**36-155101**	стандартная подвеска; Усиленное оснащение .
B3 **1.8 T, 1.9 TDI, 2.3 V5, 2.8 VR6** 03/00 - 05/05 66 -150 kW	**37-131425**	**36-131297**	стандартная подвеска
B4 **1.4 16V, 1.6, 1.6 16V, 1.6 FSI, 1.8 T, 1.9 TDI, 2.0, 2.3 V5, 2.8 VR6** 03/00 - 05/05 55 -150 kW	**22-045744** **11-103455** SP	**19-068633** **11-115755** SP	стандартная подвеска
B4 **1.4 16V, 1.6, 1.6 16V, 1.6 FSI, 1.8 T, 1.9 TDI, 2.0, 2.3 V5, 2.8 VR6** 03/00 - 05/05 55 -150 kW	**22-045751** **11-103455** SP		спортивная подвеска
B4 **1.4 16V, 1.6, 1.6 16V, 1.6 FSI, 1.8 T, 1.9 TDI, 2.0, 2.3 V5, 2.8 VR6** 03/00 - 05/05 55 -150 kW	**22-045744** **11-103455** SP	**19-140032** **11-115755** SP	исполнение для плохих дорог
B4 **1.8 4motion, 1.9 TDI 4motion, 2.0 4motion, 2.3 V5 4motion, 2.8 V6 4motion** 05/99 - 05/05 74 -150 kW	**22-145550**		стандартная подвеска
B6 Sport **1.4 16V, 1.6, 1.6 16V, 1.6 FSI, 1.8 T, 1.9 TDI, 2.0, 2.3 V5, 2.8 VR6** 03/00 - 05/05 55 -150 kW	**35-044079**	**24-064095** **11-115755** SP	VA: однотрубный Upside Down
B6 Sport **1.8 4motion, 1.9 TDI 4motion, 2.0 4motion, 2.3 V5 4motion, 2.8 V6 4motion** 05/99 - 05/05 74 -150 kW	**35-046370**	**24-060349**	
B8 **1.4 16V, 1.6, 1.6 16V, 1.6 FSI, 1.8 T, 1.9 TDI, 2.0, 2.3 V5, 2.8 VR6** 03/00 - 05/05 55 -150 kW	**35-044086**	**24-064101** **11-115755** SP	VA: однотрубный Upside Down
B8 **1.8 4motion, 1.9 TDI 4motion, 2.0 4motion, 2.3 V5 4motion, 2.8 V6 4motion** 05/99 - 05/05 74 -150 kW	**35-046387**	**24-060356**	
B10 **1.4 16V, 1.6, 1.6 16V, 1.6 FSI, 1.8 T, 1.9 TDI, 2.0, 2.3 V5, 2.8 VR6** 03/00 - 05/05 55 -150 kW	**46-111944**		Обязанность, предусмотренная экспертизой VA: Глубина (экспертиза): 55 мм; Нагрузка оси до: 980 кг HA: Глубина (экспертиза): 40 мм
B10 **1.4 16V, 1.6, 1.6 16V, 1.6 FSI, 1.8 T, 1.9 TDI, 2.0, 2.3 V5, 2.8 VR6** 03/00 - 05/05 55 -150 kW	**46-111937**		Обязанность, предусмотренная экспертизой VA: Глубина (экспертиза): 55 мм; Нагрузка оси до: 1020 кг; Нагрузка оси от: 981 кг HA: Глубина (экспертиза): 40 мм

V

Пригодны для			

VW

VW BORA универсал (1J6)

B12 PK	**1.4 16V, 1.6, 1.6 16V, 1.6 FSI** 02/00 - 05/05 55 -81 kW	**46-180407**		Обязанность, предусмотренная экспертизой VA: Глубина (экспертиза): 30 мм; Нагрузка оси до: 930 кг HA: без регулируемой подвески; Глубина (экспертиза): 30 мм; Нагрузка оси до: 1020 кг
B12 PK	**1.8 4motion, 1.9 TDI 4motion, 2.0 4motion** 05/99 - 05/05 74 -110 kW	**46-180193**		Обязанность, предусмотренная экспертизой VA: Глубина (экспертиза): 30 мм; Нагрузка оси до: 1030 кг HA: без регулируемой подвески; Глубина (экспертиза): 30 мм; Нагрузка оси до: 1120 кг
B12 PK	**1.8 T** 05/00 - 05/05 110 -132 kW	**46-180421**		Обязанность, предусмотренная экспертизой VA: Глубина (экспертиза): 30 мм; Нагрузка оси до: 1000 кг HA: без регулируемой подвески; Глубина (экспертиза): 30 мм; Нагрузка оси до: 1020 кг
B12 PK	**2.0** 05/99 - 05/05 85 kW	**46-180414**		Обязанность, предусмотренная экспертизой VA: Глубина (экспертиза): 30 мм; Нагрузка оси до: 970 кг HA: без регулируемой подвески; Глубина (экспертиза): 30 мм; Нагрузка оси до: 1020 кг
B12 PK	**1.9 TDI** 05/99 - 05/05 66 -81 kW	**46-180421**		Обязанность, предусмотренная экспертизой; АКПП VA: Глубина (экспертиза): 30 мм; Нагрузка оси до: 1000 кг HA: без регулируемой подвески; Глубина (экспертиза): 30 мм; Нагрузка оси до: 1020 кг
B12 PK	**1.9 TDI** 05/99 - 05/05 66 -81 kW	**46-180414**		Обязанность, предусмотренная экспертизой; механическая КПП VA: Глубина (экспертиза): 30 мм; Нагрузка оси до: 970 кг HA: без регулируемой подвески; Глубина (экспертиза): 30 мм; Нагрузка оси до: 1020 кг
B12 PK	**1.9 TDI, 2.3 V5** 05/99 - 05/05 74 -110 kW	**46-180438**		Обязанность, предусмотренная экспертизой; АКПП VA: Глубина (экспертиза): 30 мм; Нагрузка оси до: 1050 кг HA: без регулируемой подвески; Глубина (экспертиза): 30 мм; Нагрузка оси до: 1020 кг
B12 PK	**1.9 TDI, 2.3 V5** 05/99 - 05/05 74 -110 kW	**46-180421**		Обязанность, предусмотренная экспертизой; механическая КПП VA: Глубина (экспертиза): 30 мм; Нагрузка оси до: 1000 кг HA: без регулируемой подвески; Глубина (экспертиза): 30 мм; Нагрузка оси до: 1020 кг
B12 PK	**1.9 TDI 4motion, 2.3 V5 4motion, 2.8 V6 4motion** 05/99 - 05/05 74 -150 kW	**46-180209**		Обязанность, предусмотренная экспертизой VA: Глубина (экспертиза): 30 мм; Нагрузка оси до: 1050 кг HA: без регулируемой подвески; Глубина (экспертиза): 30 мм; Нагрузка оси до: 1120 кг
B12 PK	**1.9 TDI, 2.3 V5** 10/00 - 05/05 96 -125 kW	**46-180438**		Обязанность, предусмотренная экспертизой; механическая КПП VA: Глубина (экспертиза): 30 мм; Нагрузка оси до: 1050 кг HA: без регулируемой подвески; Глубина (экспертиза): 30 мм; Нагрузка оси до: 1020 кг

VW CADDY I (14)

B1	**1.5, 1.6, 1.6 D, 1.8** 08/82 - 07/92 40 -70 kW	**12-117369**		VA: Материал: резина/металл; с распорной втулкой
B3	**1.5, 1.6, 1.8** 08/82 - 07/92 51 -70 kW	**36-160358**		стандартная подвеска
B3	**1.5, 1.6, 1.8** 08/82 - 07/92 51 -70 kW	**36-134199**		стандартная подвеска; Усиленное оснащение .
B3	**1.6 D** 08/82 - 07/92 40 kW	**36-134199**		стандартная подвеска
B4	**1.5, 1.6, 1.6 D, 1.8** 08/82 - 07/92 40 -70 kW	i.V. **21-030338** **11-101291** SP		VA: Только для винтовых подвесок
B6 Sport	**1.5, 1.6, 1.6 D, 1.8** 08/82 - 07/92 40 -70 kW	**34-001370**	**24-027618**	VA: Только для винтовых подвесок

V

Пригодны для			

VW

VW CADDY II универсал (9K9B)

B1	**1.4, 1.4 16V, 1.6, 1.6 GLS, 1.7 SDI, 1.9 D, 1.9 SDI, 1.9 TDI** 11/95 - 01/04 42 -66 kW	**12-117659**		VA: с шариковым подшибником
B2	**1.4, 1.4 16V, 1.6, 1.6 GLS, 1.7 SDI, 1.9 D, 1.9 SDI, 1.9 TDI** 11/95 - 01/04 42 -66 kW	**17-104029** **11-101307** SP	**15-106384** OIO	
B3	**1.4, 1.4 16V, 1.6, 1.6 GLS, 1.7 SDI, 1.9 D, 1.9 SDI, 1.9 TDI** 11/95 - 01/04 42 -66 kW	**36-203130**		стандартная подвеска
B4	**1.4, 1.4 16V, 1.6, 1.6 GLS, 1.7 SDI, 1.9 D, 1.9 SDI, 1.9 TDI** 11/95 - 01/04 42 -66 kW	**22-044761** **11-101307** SP	**19-106397** OIO	

VW CADDY II фургон (9K9A)

B1	**1.4, 1.7 SDI, 1.9 D, 1.9 SDI, 1.9 TDI, 60 1.4, 75 1.6** 11/95 - 01/04 42 -66 kW	**12-117659**		VA: с шариковым подшибником
B2	**1.4, 1.7 SDI, 1.9 D, 1.9 SDI, 1.9 TDI, 60 1.4, 75 1.6** 11/95 - 01/04 42 -66 kW	**17-104029** **11-101307** SP	**15-106384** OIO	
B3	**1.4, 75 1.6** 11/95 - 01/04 55 kW	**36-203130**	**36-134250**	стандартная подвеска
B3	**1.7 SDI, 1.9 D, 1.9 SDI, 1.9 TDI** 11/95 - 01/04 42 -66 kW	**36-203130**	**36-131297**	стандартная подвеска
B4	**1.4, 1.7 SDI, 1.9 D, 1.9 SDI, 1.9 TDI, 60 1.4, 75 1.6** 11/95 - 01/04 42 -66 kW	**22-044761** **11-101307** SP	**19-106397** OIO	

VW CADDY II пикап (9U7)

B1	**1.6, 1.9 D** 06/96 - 12/00 47 -55 kW	**12-117659**		VA: с шариковым подшибником
B2	**1.6, 1.9 D** 06/96 - 12/00 47 -55 kW	**17-104029** **11-101307** SP		
B3	**1.6, 1.9 D** 06/96 - 12/00 47 -55 kW	**36-213962**	**36-213931**	стандартная подвеска
B4	**1.6, 1.9 D** 06/96 - 12/00 47 -55 kW	**22-044761** **11-101307** SP		

VW CADDY III универсал (2KB, 2KJ)

B1	**1.2 TSI, 1.4, 1.4 16V, 1.6, 1.6 TDI, 1.9 TDI, 2.0 SDI, 2.0 TDI, 2.0 TDI 16V** 09/07 - 51 -125 kW	**12-224074**		VA: с шариковым подшибником
B3	**1.2 TSI, 1.4, 1.4 16V, 1.6** 04/04 - 55 -77 kW	**37-148102**		стандартная подвеска
B3	**1.2 TSI, 1.4, 1.4 16V, 1.6** 04/04 - 55 -77 kW	**37-148119**		стандартная подвеска; Усиленное оснащение .
B3	**1.6 TDI, 1.9 TDI, 2.0 SDI, 2.0 TDI, 2.0 TDI 16V** 09/07 - 51 -125 kW	**37-148119**		стандартная подвеска
B4	**1.2 TSI, 1.4, 1.4 16V, 1.6, 1.6 TDI, 1.9 TDI, 2.0 SDI, 2.0 TDI, 2.0 TDI 16V** 09/07 - 51 -125 kW	**22-131607** **11-103455** SP	**19-142449** OIO	стандартная подвеска VA: Øa: 50 мм; тип модели: G02

Пригодны для				
VW				
VW CADDY III универсал (2KB, 2KJ)				
B4	**1.2 TSI, 1.4, 1.4 16V, 1.6, 1.6 TDI, 1.9 TDI, 2.0 SDI, 2.0 TDI, 2.0 TDI 16V** 09/07 - 51 -125 kW	**22-131614** **11-103455** SP	**19-142449**	стандартная подвеска VA: Øa: 55 мм; тип модели: G07,G08
B4	**1.6 BiFuel, 2.0 EcoFuel** 04/06 - 75 -80 kW	**22-131607** **11-103455** SP		стандартная подвеска VA: Øa: 50 мм; тип модели: G02
B4	**1.6 BiFuel, 2.0 EcoFuel** 04/06 - 75 -80 kW	**22-131614** **11-103455** SP		стандартная подвеска VA: Øa: 55 мм; тип модели: G07,G08
VW CADDY III фургон (2KA, 2KH, 2CA, 2CH)				
B1	**1.4, 1.4 16V, 1.6, 1.6 TDI, 1.9 TDI, 2.0 SDI, 2.0 TDI, 2.0 TDI 16V** 03/04 - 51 -125 kW	**12-224074**		VA: с шариковым подшибником
B3	**1.4, 1.4 16V, 1.6** 03/04 - 55 -75 kW	**37-148102**		стандартная подвеска
B3	**1.4, 1.4 16V, 1.6** 03/04 - 55 -75 kW	**37-148119**		стандартная подвеска; Усиленное оснащение .
B3	**1.6 TDI, 1.9 TDI, 2.0 SDI, 2.0 TDI, 2.0 TDI 16V** 09/07 - 51 -125 kW	**37-148119**		стандартная подвеска
B4	**1.4, 1.4 16V, 1.6, 1.6 TDI, 1.9 TDI, 2.0 SDI, 2.0 TDI, 2.0 TDI 16V** 03/04 - 51 -125 kW	**22-131607** **11-103455** SP	**19-142449**	стандартная подвеска VA: Øa: 50 мм; тип модели: G02
B4	**1.4, 1.4 16V, 1.6, 1.6 TDI, 1.9 TDI, 2.0 SDI, 2.0 TDI, 2.0 TDI 16V** 03/04 - 51 -125 kW	**22-131614** **11-103455** SP	**19-142449**	стандартная подвеска VA: Øa: 55 мм; тип модели: G07,G08
B4	**1.6 BiFuel, 2.0 EcoFuel** 04/06 - 75 -80 kW	**22-131607** **11-103455** SP		стандартная подвеска VA: Øa: 50 мм; тип модели: G02
B4	**1.6 BiFuel, 2.0 EcoFuel** 04/06 - 75 -80 kW	**22-131614** **11-103455** SP		стандартная подвеска VA: Øa: 55 мм; тип модели: G07,G08
VW CORRADO (53I)				
B1	**1.8 16V, 1.8 G60, 2.0 i, 2.0 i 16V, 2.9 VR6** 09/88 - 12/95 85 -140 kW	**12-116775**	**12-117239**	VA: Øi: 14 мм; Øa: 126 мм; Материал: резина/металл; с шариковым подшибником
B3	**1.8 16V, 1.8 G60, 2.0 i, 2.0 i 16V, 2.9 VR6** 09/88 - 12/95 85 -140 kW	**36-160563**		стандартная подвеска
B4	**1.8 16V, 1.8 G60, 2.0 i, 2.0 i 16V** 09/88 - 12/95 85 -118 kW	**22-041234** **11-101291** SP	**19-019963** **11-101352** SP	
B4	**2.9 VR6** 08/91 - 12/95 140 kW	**22-045027** **11-101291** SP		
B6 Sport	**1.8 16V, 1.8 G60, 2.0 i 16V** 09/89 - 06/93 100 -118 kW	**35-002147**	**24-014175** **11-101352** SP	Только для машин с цельной опорой (VW)
B6 Sport	**2.0 i, 2.0 i 16V** 06/93 - 12/95 85 -100 kW	**35-043911** **11-101291** SP	**24-014175**	двухтрубная система
B6 Sport	**2.0 i, 2.0 i 16V** 06/93 - 12/95 85 -100 kW	**35-043911**	**24-014175**	однотрубная система
B6 Sport	**2.9 VR6** 08/91 - 12/95 140 kW	**35-043911**	**24-015295** **11-101352** SP	однотрубная система
B6 Sport	**2.9 VR6** 08/91 - 12/95 140 kW	**35-043911** **11-101291** SP	**24-015295** **11-101352** SP	двухтрубная система

V

Пригодны для			
VW			
VW CORRADO (53I)			
B8 **1.8 16V, 1.8 G60, 2.0 i, 2.0 i 16V** 09/89 - 06/93 85 -118 kW	**35-003878**	**24-015530** **11-101352** SP	Только для машин с цельной опорой (VW)
B8 **2.0 i, 2.0 i 16V** 06/93 - 12/95 85 -100 kW	**35-043928**	**24-015530**	Только для машин с составной опорой (VW); однотрубная система
B8 **2.9 VR6** 08/91 - 12/95 140 kW	**35-043928**	**24-015530**	Только для машин с составной опорой (VW); однотрубная система
B8 **2.9 VR6** 08/91 - 12/95 140 kW	**11-101291** SP	**24-015530**	Только для машин с составной опорой (VW); двухтрубная система
B12 PK **1.8 16V, 1.8 G60, 2.0 i, 2.0 i 16V, 2.9 VR6** 09/88 - 12/95 85 -140 kW	**46-190093**		Только для машин с цельной опорой (VW); Обязанность, предусмотренная экспертизой VA: Глубина (экспертиза): 25-30 мм; Нагрузка оси до: 950 кг HA: Глубина (экспертиза): 25 мм; Нагрузка оси до: 710 кг
B12 PK **1.8 16V, 1.8 G60, 2.0 i, 2.0 i 16V, 2.9 VR6** 09/88 - 12/95 85 -140 kW	**46-190109**		Только для машин с составной опорой (VW); Обязанность, предусмотренная экспертизой VA: Глубина (экспертиза): 25-30 мм; Нагрузка оси до: 950 кг HA: Глубина (экспертиза): 25 мм; Нагрузка оси до: 710 кг
B14 **1.8 16V, 1.8 G60, 2.0 i, 2.0 i 16V, 2.9 VR6** 09/88 - 12/95 85 -140 kW	**47-124844**		Для некоторых типов шин необходимы дистанционные шайбы; Обязанность, предусмотренная экспертизой VA: Глубина (экспертиза): 30-50 мм; Нагрузка оси до: 950 кг HA: Глубина (экспертиза): 0-10 мм; Нагрузка оси до: 710 кг
B16 PSS9 **1.8 16V, 1.8 G60, 2.0 i, 2.0 i 16V, 2.9 VR6** 09/88 - 12/95 85 -140 kW	**48-080569**		Для некоторых типов шин необходимы дистанционные шайбы; Обязанность, предусмотренная экспертизой VA: Глубина (экспертиза): 30-50 мм; Нагрузка оси до: 950 кг HA: Глубина (экспертиза): 0-10 мм; Нагрузка оси до: 710 кг
MS **1.8 16V, 1.8 G60, 2.0 i, 2.0 i 16V, 2.9 VR6** 09/88 - 12/95 85 -140 kW	*35-044062*	*24-224024*	HA: Параметр: 300/120; с подшипником крестовины кардана
VW DERBY (86)			
B1 **0.9, 1.1, 1.3** 02/77 - 09/81 29 -44 kW	**12-117383**		
B3 **0.9, 1.1, 1.3** 02/77 - 09/81 29 -44 kW	*36-134151*	**36-131051**	стандартная подвеска
B4 **0.9, 1.1, 1.3** 02/77 - 09/81 29 -44 kW	**21-030345**	**19-019642** **11-101390** SP	
B6 Sport **0.9, 1.1, 1.3** 02/77 - 09/81 29 -44 kW	**34-000175**	**24-181495**	
B8 **0.9, 1.1, 1.3** 02/77 - 09/81 29 -44 kW	**34-030011**	**24-016193**	
VW DERBY (86C, 80)			
B1 **1.0, 1.1, 1.3** 08/81 - 12/84 29 -55 kW	**12-117383**		
B3 **1.0, 1.1, 1.3** 08/81 - 12/84 29 -44 kW	**36-130948**	**36-131051**	стандартная подвеска
B3 **1.3** 09/82 - 12/84 55 kW	**36-134342**	**36-131051**	стандартная подвеска

V

Пригодны для			
VW			
VW DERBY (86C, 80)			
B4 **1.0, 1.1, 1.3** 08/81 - 12/84 29 -55 kW	**21-030345**	**19-019642** **11-101390** SP	
B6 Sport **1.0, 1.1, 1.3** 08/81 - 12/84 29 -55 kW	**34-000175**	**24-181495**	
B8 **1.0, 1.1, 1.3** 08/81 - 12/84 29 -55 kW	**34-030011**	**24-016193**	
VW EOS (1F7)			
B1 **1.4 TSI, 1.6 FSI, 2.0 FSI, 2.0 TDI, 2.0 TDI 16V, 2.0 TFSI, 2.0 TSI, 3.2 V6, 3.6 V6** 06/06 - 85 -191 kW	**12-224074**	**12-224081**	VA: с шариковым подшибником HA: без шарикового подшибника
B4 **1.4 TSI, 1.6 FSI, 2.0 FSI, 2.0 TDI, 2.0 TDI 16V, 2.0 TFSI, 2.0 TSI, 3.2 V6, 3.6 V6** 06/06 - 85 -191 kW	**22-131614**	**19-164915**	стандартная подвеска VA: Øa: 55 мм
B6 Sport **1.4 TSI, 1.6 FSI, 2.0 FSI, 2.0 TDI, 2.0 TDI 16V, 2.0 TFSI, 2.0 TSI, 3.2 V6, 3.6 V6** 06/06 - 85 -191 kW	**35-108177**	**24-137867**	VA: Øa: 55 мм
B8 **1.4 TSI, 1.6 FSI, 2.0 FSI, 2.0 TDI, 2.0 TDI 16V, 2.0 TFSI, 2.0 TSI, 3.2 V6, 3.6 V6** 06/06 - 85 -191 kW	**35-108191**	**24-137874**	VA: Øa: 55 мм
B12 PK **1.4 TSI, 1.6 FSI** 06/06 - 85 -118 kW	**46-184351**		Обязанность, предусмотренная экспертизой VA: Глубина (экспертиза): 25 мм; Нагрузка оси до: 1010 кг HA: без регулируемой подвески; Глубина (экспертиза): 25 мм; Нагрузка оси до: 1000 кг
B12 PK **1.4 TSI, 2.0 FSI, 2.0 TDI, 2.0 TDI 16V, 2.0 TFSI, 2.0 TSI** 03/06 - 90 -155 kW	**46-184368**		Обязанность, предусмотренная экспертизой VA: Глубина (экспертиза): 25 мм; Нагрузка оси до: 1080 кг HA: без регулируемой подвески; Глубина (экспертиза): 25 мм; Нагрузка оси до: 1000 кг
B12 PK **3.6 V6** 05/09 - 191 kW	**46-184375**		Обязанность, предусмотренная экспертизой VA: Глубина (экспертиза): 25 мм; Нагрузка оси до: 1130 кг HA: без регулируемой подвески; Глубина (экспертиза): 25 мм; Нагрузка оси до: 1000 кг
B12 PK **2.0 TDI, 2.0 TDI 16V, 2.0 TFSI, 3.2 V6** 06/06 - 100 -184 kW	**46-184375**		for vehicle with direct shift gearbox; Обязанность, предусмотренная экспертизой VA: Глубина (экспертиза): 25 мм; Нагрузка оси до: 1130 кг HA: без регулируемой подвески; Глубина (экспертиза): 25 мм; Нагрузка оси до: 1000 кг
B14 **1.4 TSI, 1.6 FSI, 2.0 FSI, 2.0 TDI, 2.0 TDI 16V, 2.0 TFSI, 2.0 TSI, 3.2 V6, 3.6 V6** 06/06 - 85 -191 kW	**47-140868**		Обязанность, предусмотренная экспертизой VA: Глубина (экспертиза): 30-50 мм; Нагрузка оси до: 1190 кг HA: Глубина (экспертиза): 30-50 мм; Нагрузка оси до: 1060 кг
B16 PSS9 **1.4 TSI, 1.6 FSI, 2.0 FSI, 2.0 TDI, 2.0 TDI 16V, 2.0 TFSI, 2.0 TSI, 3.2 V6, 3.6 V6** 06/06 - 85 -191 kW	**48-139137**		Обязанность, предусмотренная экспертизой VA: Глубина (экспертиза): 30-50 мм; Нагрузка оси до: 1190 кг HA: Глубина (экспертиза): 30-50 мм; Нагрузка оси до: 1060 кг
VW FOX (5Z1)			
B1 **1.2, 1.4, 1.4 TDI** 04/05 - 40 -55 kW	**12-224395**		VA: с шариковым подшибником; для заменяемого номера: G09, G10
B3 **1.2, 1.4, 1.6** 10/03 - 40 -74 kW	**37-160678**	**36-160716**	стандартная подвеска

V

Пригодны для			
VW			
VW FOX (5Z1)			
B3 **1.2, 1.4, 1.6** 10/03 - 40 -74 kW	**37-160654**	**36-200108**	стандартная подвеска; Усиленное оснащение .
B3 **1.4 TDI, 1.9 D** 04/05 - 47 -51 kW	**37-160654**	**36-200108**	стандартная подвеска
B4 **1.0, 1.0 Alcohol, 1.0 Total Flex, 1.2, 1.4, 1.4 TDI, 1.6, 1.6 Alcohol, 1.6 Total Flex, 1.9 D** 10/03 - 40 -76 kW	**22-105813**	**19-156699**	стандартная подвеска
VW GOLF I (17)			
B1 **1.1, 1.3, 1.5, 1.5 D, 1.6, 1.6 D, 1.6 GTI, 1.6 TD, 1.8 GTI** 04/74 - 12/83 37 -82 kW	**12-117369**		VA: Материал: резина/металл; с распорной втулкой
B3 **1.1, 1.5, 1.6** 04/74 - 02/84 37 -55 kW	**36-131105**	**36-131068**	стандартная подвеска
B3 **1.1, 1.3, 1.5, 1.5 D, 1.6, 1.6 D, 1.6 GTI, 1.6 TD, 1.8 GTI** 04/74 - 12/83 37 -82 kW		**36-155095**	стандартная подвеска; Усиленное оснащение .
B3 **1.1, 1.3** 08/79 - 12/83 38 -44 kW	**36-131105**	**36-131068**	стандартная подвеска
B3 **1.5** 08/77 - 07/83 51 kW		**36-131068**	стандартная подвеска
B3 **1.5 D** 08/76 - 07/80 37 kW	*36-134175*	**36-131068**	стандартная подвеска
B3 **1.6 D, 1.6 GTI, 1.6 TD, 1.8 GTI** 08/76 - 12/83 40 -82 kW	**36-131105**	*36-134182*	стандартная подвеска
B4 **1.1, 1.3, 1.5, 1.5 D, 1.6, 1.6 D, 1.6 GTI, 1.6 TD, 1.8 GTI** 04/74 - 12/83 37 -82 kW	i.V. **21-030338** **11-101307** SP	**19-019550** **11-101345** SP	VA: Только для винтовых подвесок
B6 Sport **1.1, 1.3, 1.5, 1.5 D, 1.6, 1.6 D, 1.6 GTI, 1.6 TD, 1.8 GTI** 04/74 - 12/83 37 -82 kW	**34-001370**	**24-008372** **11-101345** SP	VA: Только для винтовых подвесок
B8 **1.1, 1.3, 1.5, 1.5 D, 1.6, 1.6 D, 1.6 GTI, 1.6 TD, 1.8 GTI** 04/74 - 12/83 37 -82 kW	**34-001370**	**24-015141** **11-101345** SP	VA: Только для винтовых подвесок
B12 PK **1.1, 1.3, 1.5, 1.5 D, 1.6, 1.6 D, 1.6 GTI, 1.6 TD, 1.6 TD CL, 1.8 GTI** 04/74 - 12/83 37 -82 kW	**46-189868**		Только для винтовых подвесок; Обязанность, предусмотренная экспертизой VA: Глубина (экспертиза): 30-40 мм; Нагрузка оси до: 785 кг HA: Глубина (экспертиза): 30-35 мм; Нагрузка оси до: 630 кг
MS **1.1, 1.3, 1.5, 1.5 D, 1.6, 1.6 D, 1.6 GTI, 1.6 TD, 1.8 GTI** 04/74 - 12/83 37 -82 kW		*24-006576*	тип модели: Rally Gruppe N HA: Параметр: 208/73
MS **1.1, 1.3, 1.5, 1.5 D, 1.6, 1.6 D, 1.6 GTI, 1.6 TD, 1.6 TD CL, 1.8 GTI** 04/74 - 12/83 37 -82 kW	*35-603207*		тип модели: Rennen Gruppe A
VW GOLF I Cabriolet (155)			
B1 **1.3, 1.5, 1.6, 1.8** 08/82 - 12/89 40 -82 kW	**12-117369**		VA: Материал: резина/металл; с распорной втулкой
B3 **1.5, 1.6, 1.8** 01/79 - 12/89 51 -82 kW	**36-134243**	**36-155095**	стандартная подвеска

Пригодны для			

VW

VW GOLF I Cabriolet (155)

B3	**1.5, 1.6, 1.8** 01/79 - 12/89 51 -82 kW	**36-160358**		стандартная подвеска; Усиленное оснащение .
B4	**1.3, 1.5, 1.6, 1.8** 08/82 - 12/89 40 -82 kW	i.V. **21-030338** **11-101307** SP	**19-019550** **11-101345** SP	VA: Только для винтовых подвесок
B6 Sport	**1.3, 1.5, 1.6, 1.8** 08/82 - 12/89 40 -82 kW	**34-001370**	**24-008372** **11-101345** SP	VA: Только для винтовых подвесок
B8	**1.3, 1.5, 1.6, 1.8** 08/82 - 12/89 40 -82 kW	**34-001370**	**24-015141** **11-101345** SP	VA: Только для винтовых подвесок
B12 PK	**1.5, 1.6, 1.8** 01/79 - 12/89 51 -82 kW	**46-189943**		Только для винтовых подвесок; Обязанность, предусмотренная экспертизой VA: Глубина (экспертиза): 30-40 мм; Нагрузка оси до: 785 кг HA: Глубина (экспертиза): 30-35 мм; Нагрузка оси до: 630 кг

VW GOLF II (19E, 1G1)

B1	**1.0, 1.3, 1.3 KAT, 1.6, 1.6 D, 1.6 G, 1.6 TD, 1.6 TD CL, 1.8, 1.8 Syncro, 1.8 GTI, 1.8 GTI 16V, 1.8 GTI G60, 1.8 GTI G60 Syncro, 1.8 GTI KAT, 1.8 i KAT, 1.8 i Syncro KAT, 2.0** 01/84 - 07/92 33 -118 kW	**12-117963**	**12-117239**	VA: с шариковым подшибником
B2	**1.0, 1.3, 1.3 KAT, 1.6, 1.6 D, 1.6 G, 1.6 TD, 1.6 TD CL, 1.8, 1.8 i KAT, 2.0** 08/83 - 07/92 33 -66 kW	**17-047142** **16-031456** **11-101291** SP	**15-062192** **11-101352** SP	VA: Только для винтовых подвесок
B2	**1.8 Syncro, 1.8 i Syncro KAT** 02/86 - 10/91 66 -72 kW	**16-031456** **17-047142** **11-101291** SP		не для: Country VA: Только для винтовых подвесок
B3	**1.3, 1.3 KAT, 1.6, 1.6 G, 1.8, 1.8 i KAT** 08/84 - 10/91 37 -66 kW	**36-130665**	**36-130702**	стандартная подвеска
B3	**1.8 GTI, 1.8 GTI KAT** 08/83 - 10/91 77 -82 kW	**36-134199**	**36-130702**	стандартная подвеска
B3	**1.6 D, 1.6 TD, 1.6 TD CL** 08/83 - 10/91 37 -59 kW	**36-130696**	**36-130702**	стандартная подвеска
B4	**1.0, 1.3, 1.3 KAT, 1.6, 1.6 D, 1.6 G, 1.6 TD, 1.6 TD CL, 1.8, 1.8 GTI, 1.8 GTI KAT, 1.8 i KAT, 2.0** 08/83 - 07/92 33 -82 kW	**21-030468** **22-041142** **11-101291** SP	**19-019741** **11-101352** SP	VA: Только для винтовых подвесок
B4	**1.0, 1.3, 1.3 KAT, 1.6, 1.6 D, 1.6 G, 1.6 TD, 1.6 TD CL, 1.8, 1.8 i KAT, 2.0** 08/83 - 07/92 33 -66 kW		**19-124681** **11-101352** SP	исполнение для плохих дорог
B4	**1.8 Syncro, 1.8 GTI G60 Syncro, 1.8 i Syncro KAT** 02/86 - 10/91 66 -118 kW	**22-041142** **21-030468** **11-101291** SP		не для: Country VA: Только для винтовых подвесок
B4	**1.8 GTI 16V, 1.8 GTI G60** 02/86 - 10/91 95 -118 kW	**22-041142** **21-030468** **11-101291** SP	**19-019963** **11-101352** SP	VA: Только для винтовых подвесок
B6 Sport	**1.0, 1.3, 1.3 KAT, 1.6, 1.6 D, 1.6 G, 1.6 TD, 1.6 TD CL, 1.8, 1.8 GTI, 1.8 GTI 16V, 1.8 GTI G60, 1.8 GTI KAT, 1.8 i KAT, 2.0** 08/83 - 07/92 33 -118 kW	**35-181590** **34-001028**	**24-006569** **11-101352** SP	VA: Только для винтовых подвесок
B6 Sport	**1.8 Syncro, 1.8 GTI G60 Syncro, 1.8 i Syncro KAT** 02/86 - 10/91 66 -118 kW	**35-043911**	**24-629485**	не для: Country

V

Пригодны для			
VW			
VW GOLF II (19E, 1G1)			
B6 Sport **1.8 GTI, 1.8 GTI 16V, 1.8 GTI G60, 1.8 GTI KAT** 08/83 - 10/91 77 -118 kW	**35-181590**	**24-006569**	
B8 **1.0, 1.3, 1.3 KAT, 1.6, 1.6 D, 1.6 G, 1.6 TD, 1.6 TD CL, 1.8, 1.8 GTI, 1.8 GTI 16V, 1.8 GTI G60, 1.8 GTI KAT, 1.8 i KAT, 2.0** 08/83 - 07/92 33 -118 kW	**35-003663**	**24-015042** **11-101352** SP	
B8 **1.8 Syncro, 1.8 GTI G60 Syncro, 1.8 i Syncro KAT** 02/86 - 10/91 66 -118 kW	**35-003663**	**24-629485**	не для: Country
B12 PK **1.0, 1.3, 1.3 KAT, 1.6, 1.6 G, 1.8, 1.8 GTI, 1.8 GTI G60, 1.8 GTI KAT, 1.8 i KAT** 08/83 - 10/91 33 -118 kW	**46-189950**		Обязанность, предусмотренная экспертизой VA: Глубина (экспертиза): 30-40 мм; Нагрузка оси до: 840 кг HA: Глубина (экспертиза): 30-35 мм; Нагрузка оси до: 740 кг
B12 PK **1.6 D, 1.6 TD, 1.6 TD CL, 1.8 GTI 16V** 08/83 - 10/91 37 -102 kW	**46-189967**		Обязанность, предусмотренная экспертизой VA: Глубина (экспертиза): 20 мм; Нагрузка оси до: 840 кг HA: Глубина (экспертиза): 20 мм; Нагрузка оси до: 740 кг
B14 **1.0, 1.3, 1.3 KAT, 1.6, 1.6 D, 1.6 G, 1.6 TD, 1.6 TD CL, 1.8, 1.8 GTI, 1.8 GTI 16V, 1.8 GTI G60, 1.8 GTI KAT, 1.8 i KAT, 2.0** 08/83 - 07/92 33 -118 kW	**47-124844**		Обязанность, предусмотренная экспертизой VA: Глубина (экспертиза): 35-50 мм; Нагрузка оси до: 840 кг HA: Глубина (экспертиза): 10-30 мм; Нагрузка оси до: 740 кг
B16 PSS9 **1.0, 1.3, 1.3 KAT, 1.6, 1.6 D, 1.6 G, 1.6 TD, 1.6 TD CL, 1.8, 1.8 GTI, 1.8 GTI 16V, 1.8 GTI G60, 1.8 GTI KAT, 1.8 i KAT, 2.0** 08/83 - 07/92 33 -118 kW	**48-080569**		Обязанность, предусмотренная экспертизой VA: Глубина (экспертиза): 30-50 мм; Нагрузка оси до: 840 кг HA: Глубина (экспертиза): 10-30 мм; Нагрузка оси до: 740 кг
MS **1.0, 1.3, 1.3 KAT, 1.6, 1.6 D, 1.6 G, 1.6 TD, 1.6 TD CL, 1.8, 1.8 GTI, 1.8 GTI 16V, 1.8 GTI G60, 1.8 GTI KAT, 1.8 i KAT, 2.0** 08/83 - 07/92 33 -118 kW	*35-001065*	*24-006552*	тип модели: Rallye Gruppe N VA: Параметр: 230/90 HA: Параметр: 230/90
MS **1.0, 1.3, 1.3 KAT, 1.6, 1.6 D, 1.6 G, 1.6 TD, 1.6 TD CL, 1.8, 1.8 GTI, 1.8 GTI 16V, 1.8 GTI G60, 1.8 GTI KAT, 1.8 i KAT, 2.0** 08/83 - 07/92 33 -118 kW	*35-604525*	*24-627009*	тип модели: Rallye G. N+A Tarmac VA: изменяемой высоты; Параметр: 230/145 HA: изменяемой высоты; с подшипником крестовины кардана; Параметр: 200/120
MS **1.8 GTI, 1.8 GTI 16V, 1.8 GTI G60, 1.8 GTI KAT, 1.8 i KAT** 08/83 - 10/91 66 -118 kW	*35-044062*	*24-224024*	HA: Параметр: 300/120; с подшипником крестовины кардана
VW GOLF III (1H1)			
B1 **1.0, 1.3 CL, 1.4, 1.6, 1.8, 1.8 Syncro, 1.9 D, 1.9 TD,GTD, 1.9 TDI, 1.9 TDI Syncro, 2.0, 2.0 Syncro, 2.0 GTI 16V** 08/92 - CH-Nr. 37 -110 kW	**12-116775**	**12-117239**	-> CH.Nr.: 1H-SW062538; Только для машин с цельной опорой (VW) VA: Øi: 14 мм; Øa: 126 мм; Материал: резина/металл; с шариковым подшибником
B1 **1.0, 1.4, 1.6, 1.8, 1.8 Syncro, 1.9 D, 1.9 SDI, 1.9 TD,GTD, 1.9 TDI, 1.9 TDI Syncro, 2.0, 2.0 Syncro, 2.0 GL, 2.0 GTI 16V** CH-Nr. - 08/97 37 -110 kW	**12-117659**	**12-117239**	CH.Nr.: 1H-SW062539 ->; Только для машин с составной опорой (VW) VA: с шариковым подшибником
B2 **1.3 CL, 1.4, 1.6, 1.8, 1.9 D, 1.9 TD,GTD, 1.9 TDI, 2.0** 08/91 - 08/94 40 -85 kW	**17-047142** **11-101291** SP	**15-062192** **11-101352** SP	Только для машин с цельной опорой (VW)
B2 **1.4, 1.6, 1.8, 1.9 D, 1.9 SDI, 1.9 TD,GTD, 1.9 TDI, 2.0, 2.0 GL** 09/94 - 09/97 40 -85 kW	**17-104029** **11-101291** SP	**15-062192** **11-101352** SP	Только для машин с составной опорой (VW)

V

Пригодны для			
VW			
VW GOLF III (1H1)			
B3 **1.0, 1.4, 1.6** 09/94 - 08/97 37 -55 kW	**37-131326**	**36-131136**	Только для машин с составной опорой (VW); стандартная подвеска
B3 **1.3 CL, 1.4, 1.6** 08/91 - 08/94 40 -55 kW	**36-131112**	**36-131136**	Только для машин с цельной опорой (VW); стандартная подвеска
B3 **1.3 CL, 1.4, 1.6** 08/91 - 08/94 40 -55 kW	**36-130818**		Только для машин с цельной опорой (VW); стандартная подвеска; Усиленное оснащение .
B3 **1.6, 1.8, 1.9 D, 1.9 SDI, 1.9 TD,GTD, 1.9 TDI, 2.0, 2.0 GL** 09/94 - 09/97 47 -85 kW	**37-131333**	**36-131136**	Только для машин с составной опорой (VW); стандартная подвеска
B3 **1.6, 1.8, 1.9 D, 1.9 SDI, 1.9 TD,GTD, 1.9 TDI, 2.0, 2.0 GL** 09/94 - 09/97 47 -85 kW	**36-201372**		Только для машин с составной опорой (VW); стандартная подвеска; Усиленное оснащение .
B3 **1.8, 1.9 D, 1.9 TD,GTD, 1.9 TDI, 2.0** 11/91 - 08/94 48 -85 kW	**36-130818**	**36-131136**	Только для машин с цельной опорой (VW); стандартная подвеска
B3 **1.8, 1.9 D, 1.9 TD,GTD, 1.9 TDI, 2.0** 11/91 - 08/94 48 -85 kW	**36-130825**		Только для машин с цельной опорой (VW); стандартная подвеска; Усиленное оснащение .
B3 **2.0 GTI 16V** 08/92 - 08/94 110 kW	**36-130825**	**36-131143**	стандартная подвеска
B3 **2.0 GTI 16V** 09/94 - 08/97 110 kW	**37-134211**	**36-131143**	стандартная подвеска
B3 **2.8 VR6** 01/92 - 08/94 128 kW		**36-131143**	стандартная подвеска
B3 **2.8 VR6** 09/94 - 09/97 120 -128 kW	**37-134228**	**36-131143**	стандартная подвеска
B4 **1.0, 1.4, 1.6, 1.8, 1.9 D, 1.9 SDI, 1.9 TD,GTD, 1.9 TDI, 2.0, 2.0 GL** 09/94 - 09/97 37 -85 kW	**22-045010** **11-101291** SP	**19-019741** **11-101352** SP	Только для машин с составной опорой (VW)
B4 **1.0, 1.3 CL, 1.4, 1.6, 1.8, 1.9 D, 1.9 SDI, 1.9 TD,GTD, 1.9 TDI, 2.0, 2.0 GL** 11/91 - 09/97 37 -85 kW	**22-045027** **11-101291** SP	**19-124681** **11-101352** SP	исполнение для плохих дорог
B4 **1.3 CL, 1.4, 1.6, 1.8, 1.9 D, 1.9 TD,GTD, 1.9 TDI, 2.0** 08/91 - 08/94 40 -85 kW	**22-041142** **11-101291** SP	**19-019741** **11-101352** SP	Только для машин с цельной опорой (VW)
B4 **1.8 Syncro, 1.9 TDI Syncro, 2.0 Syncro** 01/93 - 08/97 66 -85 kW	**22-045010** **11-101291** SP		
B4 **2.0 GTI 16V** 08/92 - 08/97 110 kW	**22-045010** **11-101291** SP	**19-019963** **11-101352** SP	
B6 Sport **1.0, 1.3 CL, 1.4, 1.6, 1.8, 1.9 D, 1.9 SDI, 1.9 TD,GTD, 1.9 TDI, 2.0, 2.0 GL, 2.0 GTI 16V, 2.8 VR6** 01/92 - 09/97 37 -128 kW	**35-043911**	**24-015240** **11-101352** SP	Только для машин с составной опорой (VW); однотрубная система
B6 Sport **1.0, 1.3 CL, 1.4, 1.6, 1.8, 1.9 D, 1.9 SDI, 1.9 TD,GTD, 1.9 TDI, 2.0, 2.0 GL, 2.0 GTI 16V, 2.8 VR6** 01/92 - 09/97 37 -128 kW	**35-043911** **11-101291** SP	**24-015240** **11-101352** SP	Только для машин с составной опорой (VW); двухтрубная система
B6 Sport **1.0, 1.3 CL, 1.4, 1.6, 1.8, 1.9 D, 1.9 SDI, 1.9 TD,GTD, 1.9 TDI, 2.0, 2.0 GL, 2.0 GTI 16V, 2.8 VR6** 01/92 - 09/97 37 -128 kW	**35-181590**	**24-006569** **11-101352** SP	Только для машин с цельной опорой (VW)
B6 Sport **1.3 CL, 1.4, 1.6, 1.8, 1.9 D, 1.9 SDI, 1.9 TD,GTD** 08/91 - 08/97 40 -74 kW	**35-043959**	**24-015240** **11-101352** SP	Только для машин с цельной опорой (VW); однотрубная система

V

Пригодны для			
VW			
VW GOLF III (1H1)			
B6 Sport **1.3 CL, 1.4, 1.6, 1.8, 1.9 D, 1.9 SDI, 1.9 TD,GTD** 08/91 - 08/97 40 -74 kW	*22-181657* **11-101291** SP	**24-015240** **11-101352** SP	Только для машин с цельной опорой (VW); двухтрубная система
B6 Sport **1.8 Syncro, 1.9 TDI Syncro, 2.0 Syncro, 2.9 VR6 Syncro** 01/93 - 08/97 66 -140 kW	**35-043911**	**24-629485**	не для: Country
B8 **1.0, 1.3 CL, 1.4, 1.6, 1.8, 1.9 D, 1.9 SDI, 1.9 TDI, 2.0, 2.0 GL, 2.0 GTI 16V, 2.8 VR6** 01/92 - 09/97 37 -128 kW	**35-043928**	**24-015295** **11-101352** SP	Только для машин с составной опорой (VW); однотрубная система
B8 **1.3 CL, 1.4, 1.6, 1.8, 1.9 D, 1.9 SDI, 1.9 TD,GTD** 08/91 - 08/97 40 -74 kW	**35-043966**	**24-015295** **11-101352** SP	Только для машин с цельной опорой (VW); однотрубная система
B8 **1.3 CL, 1.4, 1.6, 1.8, 1.9 D, 1.9 SDI, 1.9 TD,GTD** 08/91 - 08/97 40 -74 kW	*22-003737* **11-101291** SP	**24-015295** **11-101352** SP	Только для машин с цельной опорой (VW); двухтрубная система
B8 **1.8 Syncro, 1.9 TDI Syncro, 2.0 Syncro, 2.9 VR6 Syncro** 01/93 - 08/97 66 -140 kW	**35-003663**	**24-629485**	
B10 **1.0, 1.3 CL, 1.4, 1.6, 1.8** 11/91 - 08/97 37 -74 kW	**46-112279**		Только для машин с цельной опорой (VW); Обязанность, предусмотренная экспертизой VA: Глубина (экспертиза): 60 мм; только в соединении с 1H0 412 341 HA: Глубина (экспертиза): 40 мм
B10 **1.9 D, 1.9 SDI, 1.9 TD,GTD, 1.9 TDI** 11/91 - 08/97 47 -81 kW	**46-113221**		Только для машин с цельной опорой (VW); Обязанность, предусмотренная экспертизой VA: Глубина (экспертиза): 60 мм; только в соединении с 1H0 412 341 HA: Глубина (экспертиза): 40 мм
B12 PK **1.4, 1.6, 1.8, 1.9 D, 1.9 TD,GTD, 1.9 TDI, 2.0, 2.0 GTI 16V, 2.8 VR6** 10/91 - 08/94 40 -128 kW	**46-189981**		Только для машин с цельной опорой (VW); Обязанность, предусмотренная экспертизой VA: Глубина (экспертиза): 30 мм; Нагрузка оси до: 980 кг HA: Глубина (экспертиза): 30 мм; Нагрузка оси до: 840 кг
B12 PK **1.4, 1.6, 1.8, 1.9 D, 1.9 SDI, 1.9 TD,GTD, 1.9 TDI, 1.9 TDI Syncro, 2.0, 2.0 GL, 2.0 GTI 16V, 2.8 VR6** 09/94 - 09/97 40 -128 kW	**46-190000**		Только для машин с составной опорой (VW); Обязанность, предусмотренная экспертизой VA: Глубина (экспертиза): 30 мм; Нагрузка оси до: 980 кг HA: Глубина (экспертиза): 30 мм; Нагрузка оси до: 840 кг
B12 SL **1.4, 1.6, 1.8** 10/91 - 08/94 40 -66 kW	**46-190048**		Только для машин с цельной опорой (VW); Обязанность, предусмотренная экспертизой VA: Глубина (экспертиза): 45-50 мм; Нагрузка оси до: 860 кг HA: Глубина (экспертиза): 30-35 мм; Нагрузка оси до: 840 кг
B12 SL **1.4, 1.6, 1.8, 1.9 D, 1.9 SDI, 1.9 TD,GTD, 1.9 TDI, 2.0, 2.0 GL, 2.0 GTI 16V, 2.8 VR6** 09/94 - 09/97 40 -128 kW	**46-190024**		Только для машин с составной опорой (VW); Обязанность, предусмотренная экспертизой VA: Глубина (экспертиза): 45-50 мм; Нагрузка оси до: 950 кг HA: Глубина (экспертиза): 30-35 мм; Нагрузка оси до: 840 кг
B12 SL **1.8, 1.9 D, 1.9 TD,GTD, 1.9 TDI, 2.0, 2.0 GTI 16V, 2.8 VR6** 11/91 - 08/94 48 -128 kW	**46-190017**		Только для машин с цельной опорой (VW); Обязанность, предусмотренная экспертизой VA: Глубина (экспертиза): 45-50 мм; Нагрузка оси до: 950 кг HA: Глубина (экспертиза): 30-35 мм; Нагрузка оси до: 840 кг
B14 **1.0, 1.3 CL, 1.4, 1.6, 1.8, 1.9 D, 1.9 SDI, 1.9 TD,GTD, 1.9 TDI, 2.0, 2.0 GL, 2.0 GTI 16V, 2.8 VR6** 01/92 - 09/97 37 -128 kW	**47-124844**		Для некоторых типов шин необходимы дистанционные шайбы; Обязанность, предусмотренная экспертизой VA: Глубина (экспертиза): 30-50 мм; Нагрузка оси до: 980 кг HA: Глубина (экспертиза): 10-30 мм; Нагрузка оси до: 840 кг

V

Пригодны для			
VW			
VW GOLF III (1H1)			
B16 PSS9 **1.0, 1.3 CL, 1.4, 1.6, 1.8, 1.9 D, 1.9 SDI, 1.9 TD,GTD, 1.9 TDI, 2.0, 2.0 GL, 2.0 GTI 16V, 2.8 VR6** 01/92 - 09/97 37 -128 kW	**48-080569**		Для некоторых типов шин необходимы дистанционные шайбы; Обязанность, предусмотренная экспертизой VA: Глубина (экспертиза): 30-50 мм; Нагрузка оси до: 980 кг HA: Глубина (экспертиза): 10-30 мм; Нагрузка оси до: 840 кг
MS **1.0, 1.3 CL, 1.4, 1.6, 1.8, 1.9 D, 1.9 SDI, 1.9 TD,GTD, 1.9 TDI, 2.0, 2.0 GL, 2.0 GTI 16V, 2.8 VR6** 01/92 - 09/97 37 -128 kW	*35-604525*	*24-627009*	тип модели: Rallye G. N+A Tarmac VA: изменяемой высоты; Параметр: 230/145 HA: изменяемой высоты; с подшипником крестовины кардана; Параметр: 200/120
MS **2.0 GTI 16V, 2.8 VR6** 01/92 - 09/97 110 -128 kW	*35-044062*	*24-224024*	HA: Параметр: 300/120; с подшипником крестовины кардана
VW GOLF III Variant (1H5)			
B1 **1.4, 1.6, 1.8, 1.9 D, 1.9 TD, 1.9 TDI, 2.0** 07/93 - CH-Nr. 40 -85 kW	**12-116775**	**12-117239**	-> CH.Nr.: 1H-SW062538 VA: Øi: 14 мм; Øa: 126 мм; Материал: резина/металл; с шариковым подшибником
B1 **1.4, 1.6, 1.8, 1.9 D, 1.9 TD, 1.9 TDI, 2.0** CH-Nr. - 04/99 40 -85 kW	**12-117659**	**12-117239**	CH.Nr.: 1H-SW062539 -> VA: с шариковым подшибником
B1 **1.8 Syncro, 1.9 SDI, 1.9 TDI Syncro, 2.0 Syncro** 10/94 - 04/99 47 -85 kW	**12-117659**		VA: с шариковым подшибником
B2 **1.4, 1.6, 1.8, 1.9 D, 1.9 TD, 1.9 TDI, 2.0** 07/93 - 08/94 40 -85 kW	**17-047142** **11-101291** SP	**15-107077** **11-104322** SP	Только для машин с цельной опорой (VW); стандартная подвеска
B2 **1.4, 1.6, 1.8, 1.9 D, 1.9 SDI, 1.9 TD, 1.9 TDI, 2.0** 09/94 - 04/99 40 -85 kW	**17-104029** **11-101291** SP	**15-107077** **11-104322** SP	Только для машин с составной опорой (VW); стандартная подвеска
B2 **1.4, 1.6, 1.8, 1.9 D, 1.9 SDI, 1.9 TD, 1.9 TDI, 2.0** 09/94 - 04/99 40 -85 kW	**17-107150** **11-101291** SP		исполнение для плохих дорог
B3 **1.4, 1.6** 07/93 - 08/94 40 -55 kW	**36-131112**	**36-130887**	стандартная подвеска
B3 **1.4, 1.6, 1.8, 1.9 D, 1.9 TD, 1.9 TDI, 2.0** 07/93 - 08/94 40 -85 kW	**36-130825**	**36-130894**	Только для машин с цельной опорой (VW); стандартная подвеска; Усиленное оснащение .
B3 **1.4, 1.6** 09/94 - 04/99 40 -55 kW	**37-131326**	**36-130887**	стандартная подвеска
B3 **1.4, 1.6** 09/94 - 04/99 40 -55 kW	**37-131333**	**36-130894**	стандартная подвеска; Усиленное оснащение .
B3 **1.6, 1.8, 1.9 D, 1.9 TD, 1.9 TDI, 2.0** 07/93 - 08/94 48 -85 kW	**36-130818**	**36-130887**	Только для машин с цельной опорой (VW); стандартная подвеска
B3 **1.6, 1.8, 1.9 D, 1.9 SDI, 1.9 TD, 1.9 TDI, 2.0** 09/94 - 04/99 47 -85 kW	**37-131333**	**36-130887**	Только для машин с составной опорой (VW); стандартная подвеска
B3 **1.6, 1.8, 1.9 D, 1.9 SDI, 1.9 TD, 1.9 TDI, 2.0** 09/94 - 04/99 47 -85 kW	**36-201372**	**36-130887**	Только для машин с составной опорой (VW); стандартная подвеска; Усиленное оснащение .
B3 **2.9 VR6** 09/94 - 04/99 140 kW	**37-134228**	**36-130887**	стандартная подвеска
B3 **2.9 VR6** 10/94 - 04/99 140 kW		**36-130894**	стандартная подвеска; Усиленное оснащение .
B4 **1.4, 1.6, 1.8, 1.9 D, 1.9 TD, 1.9 TDI, 2.0** 07/93 - 08/94 40 -85 kW	**22-041142** **11-101291** SP	**19-028491** **11-104322** SP	Только для машин с цельной опорой (VW); стандартная подвеска

V

Пригодны для			
VW			
VW GOLF III Variant (1H5)			
B4 **1.4, 1.6, 1.8, 1.9 D, 1.9 SDI, 1.9 TD, 1.9 TDI, 2.0, 2.9 VR6** 09/94 - 04/99 40 -140 kW	**22-045010** **11-101291** SP	**19-028491** **11-104322** SP	Только для машин с составной опорой (VW); стандартная подвеска
B4 **1.4, 1.6, 1.8, 1.9 D, 1.9 SDI, 1.9 TD, 1.9 TDI, 2.0** 09/94 - 04/99 40 -85 kW	**22-045027** **11-101291** SP		исполнение для плохих дорог
B4 **1.8 Syncro** 10/94 - 04/99 66 kW	**22-045010** **11-101291** SP		
B4 **1.9 TDI Syncro, 2.0 Syncro, 2.9 VR6 Syncro** 10/94 - 04/99 66 -140 kW	**22-045027** **11-101291** SP		
B6 Sport **1.4, 1.6, 1.8, 1.9 D, 1.9 TD, 1.9 TDI, 2.0** 07/93 - 04/99 40 -85 kW	**35-043959**	**24-020473** **11-104322** SP	Только для машин с цельной опорой (VW); однотрубная система
B6 Sport **1.4, 1.6, 1.8, 1.9 D, 1.9 TD, 1.9 TDI, 2.0** 07/93 - 04/99 40 -85 kW	*22-181657* **11-101291** SP	**24-020473** **11-104322** SP	Только для машин с цельной опорой (VW); двухтрубная система
B6 Sport **1.4, 1.6, 1.8, 1.9 D, 1.9 SDI, 1.9 TD, 1.9 TDI, 2.0, 2.9 VR6** 07/93 - 04/99 40 -140 kW	**35-043911**	**24-020473** **11-104322** SP	Только для машин с составной опорой (VW); однотрубная система
B6 Sport **1.4, 1.6, 1.8, 1.9 D, 1.9 SDI, 1.9 TD, 1.9 TDI, 2.0, 2.9 VR6** 07/93 - 04/99 40 -140 kW	**35-043911** **11-101291** SP	**24-020473** **11-104322** SP	Только для машин с составной опорой (VW); двухтрубная система
B8 **1.4, 1.6, 1.8, 1.9 D, 1.9 TD, 1.9 TDI, 2.0** 07/93 - 04/99 40 -85 kW	**35-043966**	**24-020480** **11-104322** SP	Только для машин с цельной опорой (VW); однотрубная система
B8 **1.4, 1.6, 1.8, 1.9 D, 1.9 TD, 1.9 TDI, 2.0** 07/93 - 04/99 40 -85 kW	*22-003737* **11-101291** SP	**24-020480** **11-104322** SP	Только для машин с цельной опорой (VW); двухтрубная система
B8 **1.4, 1.6, 1.8, 1.9 D, 1.9 SDI, 1.9 TD, 1.9 TDI, 2.0, 2.9 VR6** 07/93 - 04/99 40 -140 kW	**35-043928**	**24-020480** **11-104322** SP	Только для машин с составной опорой (VW); однотрубная система
B12 PK **1.4, 1.6, 1.8, 1.9 D, 1.9 SDI, 1.9 TD, 1.9 TDI, 2.0, 2.9 VR6** 07/93 - 04/99 40 -140 kW	**46-190086**		Только для машин с цельной опорой (VW); Обязанность, предусмотренная экспертизой VA: Глубина (экспертиза): 30 мм; Нагрузка оси до: 980 кг HA: Глубина (экспертиза): 30 мм; Нагрузка оси до: 925 кг
B12 PK **1.4, 1.6, 1.8, 1.9 D, 1.9 SDI, 1.9 TD, 1.9 TDI, 2.0, 2.9 VR6** 07/93 - 04/99 40 -140 kW	**46-190079**		Только для машин с составной опорой (VW); Обязанность, предусмотренная экспертизой VA: Глубина (экспертиза): 30 мм; Нагрузка оси до: 980 кг HA: Глубина (экспертиза): 30 мм; Нагрузка оси до: 925 кг
VW GOLF III Cabriolet (1E7)			
B1 **1.6, 1.8, 1.9 TDI, 2.0** 07/93 - 05/98 55 -85 kW	**12-117659**	**12-117239**	VA: с шариковым подшибником
B3 **1.6, 1.8, 1.9 TDI, 2.0** 09/94 - 05/98 55 -85 kW	**36-201372**		стандартная подвеска
B3 **1.8, 2.0** 07/93 - 08/94 55 -85 kW	**36-130825**		стандартная подвеска
B4 **1.6, 1.8, 1.9 TDI, 2.0** 07/93 - 05/98 55 -85 kW	**22-045010** **11-101291** SP	**19-019741** **11-101352** SP	Только для машин с составной опорой (VW)
B6 Sport **1.6, 1.8, 1.9 TDI, 2.0** 07/93 - 05/98 55 -85 kW	**35-043911**	**24-015240** **11-101352** SP	Только для машин с составной опорой (VW); однотрубная система

Пригодны для			
VW			
VW GOLF III Cabriolet (1E7)			
B6 Sport **1.6, 1.8, 1.9 TDI, 2.0** 07/93 - 05/98 55 -85 kW	**35-043911** **11-101291** SP	**24-015240** **11-101352** SP	Только для машин с составной опорой (VW); двухтрубная система
B8 **1.6, 1.8, 1.9 TDI, 2.0** 07/93 - 05/98 55 -85 kW	**35-043928**	**24-015295** **11-101352** SP	Только для машин с составной опорой (VW); однотрубная система
B10 **1.6, 1.8, 1.9 TDI, 2.0** 07/93 - 05/98 55 -85 kW	**46-112255**		Только для машин с цельной опорой (VW); Обязанность, предусмотренная экспертизой VA: Глубина (экспертиза): 60 мм; только в соединении с 1H0 412 341 HA: Глубина (экспертиза): 40 мм
B12 PK **1.6, 1.8, 1.9 TDI, 2.0** 07/93 - 05/98 55 -85 kW	**46-190062**		Только для машин с составной опорой (VW); Обязанность, предусмотренная экспертизой VA: Глубина (экспертиза): 30 мм; Нагрузка оси до: 980 кг HA: Глубина (экспертиза): 30 мм; Нагрузка оси до: 840 кг
B12 PK **1.8, 2.0** 07/93 - 08/94 55 -85 kW	**46-193285**		Только для машин с цельной опорой (VW); Обязанность, предусмотренная экспертизой VA: Глубина (экспертиза): 30 мм; Нагрузка оси до: 980 кг HA: Глубина (экспертиза): 30 мм; Нагрузка оси до: 840 кг
B14 **1.6, 1.8, 1.9 TDI, 2.0** 07/93 - 05/98 55 -85 kW	**47-124844**		Для некоторых типов шин необходимы дистанционные шайбы; Обязанность, предусмотренная экспертизой VA: Глубина (экспертиза): 30-50 мм; Нагрузка оси до: 980 кг HA: Глубина (экспертиза): 10-30 мм; Нагрузка оси до: 840 кг
B16 PSS9 **1.6, 1.8, 1.9 TDI, 2.0** 07/93 - 05/98 55 -85 kW	**48-080569**		Обязанность, предусмотренная экспертизой VA: Глубина (экспертиза): 30-50 мм; Нагрузка оси до: 980 кг HA: Глубина (экспертиза): 10-30 мм; Нагрузка оси до: 840 кг
VW GOLF IV (1J1)			
B1 **1.4 16V, 1.6, 1.6 16V, 1.6 D, 1.8, 1.8 T, 1.8 T GTI, 1.9 SDI, 1.9 TD, 1.9 TDI, 2.0, 2.3 V5** 08/97 - 12/01 40 -132 kW	**12-116966**	**12-117079**	VA: с шариковым подшибником HA: без шарикового подшибника; Материал: резина/металл; Материал: алюминий
B1 **1.4 16V, 1.6, 1.6 16V, 1.6 FSI, 1.8, 1.8 T, 1.8 T GTI, 1.9 SDI, 1.9 TDI, 2.0, 2.3 V5** 01/02 - 06/05 50 -132 kW	**12-116966**	**12-117840**	VA: с шариковым подшибником
B1 **1.8 4motion, 1.9 TDI 4motion, 2.0 4motion, 2.3 V5 4motion, 2.8 V6 4motion, 3.2 R32 4motion** 05/98 - 06/05 66 -177 kW	**12-116966**		VA: с шариковым подшибником
B3 **1.4 16V, 1.6, 1.6 16V, 1.6 FSI, 1.8** 08/97 - 06/05 55 -92 kW	**37-131432**	**36-131228**	стандартная подвеска
B3 **1.4 16V, 1.6, 1.6 16V, 1.6 FSI, 1.8** 08/97 - 06/05 55 -92 kW	**37-131425**	**36-131297**	стандартная подвеска; Усиленное оснащение .
B3 **1.4 16V, 1.8, 1.8 T, 1.8 T GTI** 08/97 - 06/05 55 -132 kW	**37-155155**	**36-134113**	спортивная подвеска
B3 **1.6, 1.6 16V, 1.6 FSI** 08/97 - 06/05 68 -81 kW	**37-134211**	**36-134113**	спортивная подвеска
B3 **1.8 T, 1.8 T GTI** 08/97 - 06/05 110 -132 kW	**37-131432**	**36-131228**	стандартная подвеска; механическая КПП
B3 **1.8 T, 1.8 T GTI** 08/97 - 06/05 110 -132 kW	**37-131425**	**36-131228**	стандартная подвеска; АКПП
B3 **1.8 T, 1.8 T GTI** 08/97 - 06/05 110 -132 kW		**36-131297**	стандартная подвеска; Усиленное оснащение .

V

Пригодны для			
VW			
VW GOLF IV (1J1)			
B3 **1.6 D, 1.9 SDI, 1.9 TD, 1.9 TDI, 2.0, 2.3 V5** 08/97 - 06/05 40 -125 kW	**37-131425**	**36-131228**	стандартная подвеска
B3 **1.6 D, 1.9 SDI, 1.9 TD, 1.9 TDI, 2.0, 2.3 V5** 08/97 - 06/05 40 -125 kW		**36-131297**	стандартная подвеска; Усиленное оснащение .
B4 **1.4 16V, 1.6, 1.6 16V, 1.6 D, 1.6 FSI, 1.8, 1.8 T, 1.8 T GTI, 1.9 SDI, 1.9 TD, 1.9 TDI, 2.0, 2.3 V5** 08/97 - 06/05 40 -132 kW	**22-045744** **11-103455** SP	**19-029429** **11-115755** SP	стандартная подвеска
B4 **1.4 16V, 1.6, 1.6 16V, 1.6 D, 1.6 FSI, 1.8, 1.8 T, 1.8 T GTI, 1.9 SDI, 1.9 TD, 1.9 TDI, 2.0, 2.3 V5** 08/97 - 06/05 40 -132 kW	**22-045751** **11-103455** SP	**19-029177** **11-115755** SP	спортивная подвеска
B4 **1.4 16V, 1.6, 1.6 16V, 1.6 D, 1.6 FSI, 1.8, 1.8 T, 1.8 T GTI, 1.9 SDI, 1.9 TD, 1.9 TDI, 2.0, 2.3 V5** 08/97 - 06/05 40 -132 kW	**22-045744** **11-103455** SP	**19-140032** **11-115755** SP	исполнение для плохих дорог
B4 **1.8 4motion, 1.9 TDI 4motion, 2.0 4motion, 2.3 V5 4motion, 2.8 V6 4motion** 05/98 - 06/05 66 -150 kW	**22-145550**	**19-145570**	стандартная подвеска
B6 Sport **1.4 16V, 1.6, 1.6 16V, 1.6 D, 1.6 FSI, 1.8, 1.8 T, 1.8 T GTI, 1.9 SDI, 1.9 TD, 1.9 TDI, 2.0, 2.3 V5** 08/97 - 06/05 40 -132 kW	**35-044079**	**24-026239** **11-115755** SP	VA: однотрубный Upside Down
B6 Sport **1.8 4motion, 1.9 TDI 4motion, 2.0 4motion, 2.3 V5 4motion, 2.8 V6 4motion** 05/98 - 06/05 66 -150 kW	**35-046370**	**24-060349**	
B8 **1.4 16V, 1.6, 1.6 16V, 1.6 D, 1.6 FSI, 1.8, 1.8 T, 1.8 T GTI, 1.9 SDI, 1.9 TD, 1.9 TDI, 2.0, 2.3 V5** 08/97 - 06/05 40 -132 kW	**35-044086**	**24-026246** **11-115755** SP	VA: однотрубный Upside Down
B8 **1.8 4motion, 1.9 TDI 4motion, 2.0 4motion, 2.3 V5 4motion, 2.8 V6 4motion** 05/98 - 06/05 66 -150 kW	**35-046387**	**24-060356**	VA: однотрубный Upside Down
B10 **1.4 16V, 1.6, 1.6 16V, 1.6 D, 1.6 FSI, 1.8, 1.8 T, 1.8 T GTI, 1.9 SDI, 1.9 TD, 1.9 TDI, 2.0, 2.3 V5** 08/97 - 06/05 40 -132 kW	**46-111890**		Обязанность, предусмотренная экспертизой VA: Глубина (экспертиза): 55 мм; Нагрузка оси до: 980 кг HA: Глубина (экспертиза): 40 мм
B10 **1.4 16V, 1.6, 1.6 16V, 1.6 D, 1.6 FSI, 1.8, 1.8 T, 1.8 T GTI, 1.9 SDI, 1.9 TD, 1.9 TDI, 2.0, 2.3 V5** 08/97 - 06/05 40 -132 kW	**46-111906**		Обязанность, предусмотренная экспертизой VA: Глубина (экспертиза): 55 мм; Нагрузка оси от: 981 кг HA: Глубина (экспертиза): 40 мм
B12 PK **1.4 16V, 1.6, 1.6 16V, 1.6 FSI** 08/97 - 06/05 55 -81 kW	**46-180353**		Обязанность, предусмотренная экспертизой VA: Глубина (экспертиза): 30 мм; Нагрузка оси до: 930 кг HA: без регулируемой подвески; Глубина (экспертиза): 30 мм; Нагрузка оси до: 925 кг
B12 PK **1.8, 1.9 SDI, 2.0** 08/97 - 06/05 50 -92 kW	**46-180346**		Обязанность, предусмотренная экспертизой VA: Глубина (экспертиза): 30 мм; Нагрузка оси до: 970 кг HA: без регулируемой подвески; Глубина (экспертиза): 30 мм; Нагрузка оси до: 925 кг
B12 PK **1.8 4motion, 1.9 TDI 4motion, 2.0 4motion** 05/98 - 06/05 66 -110 kW	**46-180193**		Обязанность, предусмотренная экспертизой VA: Глубина (экспертиза): 30 мм; Нагрузка оси до: 1030 кг HA: без регулируемой подвески; Глубина (экспертиза): 30 мм; Нагрузка оси до: 1120 кг
B12 PK **1.8 T** 08/97 - 06/05 110 kW	**46-180339**		Обязанность, предусмотренная экспертизой VA: Глубина (экспертиза): 30 мм; Нагрузка оси до: 1000 кг HA: без регулируемой подвески; Глубина (экспертиза): 30 мм; Нагрузка оси до: 925 кг

Пригодны для			

VW

VW GOLF IV (1J1)

B12 PK	**1.8 T GTI** 08/01 - 06/05 132 kW	**46-180339**	Обязанность, предусмотренная экспертизой VA: Глубина (экспертиза): 10 мм; Нагрузка оси до: 1000 кг HA: без регулируемой подвески; Глубина (экспертиза): 10 мм; Нагрузка оси до: 925 кг
B12 PK	**1.9 TD, 1.9 TDI** 08/97 - 05/04 55 -81 kW	**46-180346**	Обязанность, предусмотренная экспертизой; механическая КПП VA: Глубина (экспертиза): 30 мм; Нагрузка оси до: 970 кг HA: без регулируемой подвески; Глубина (экспертиза): 30 мм; Нагрузка оси до: 925 кг
B12 PK	**1.9 TDI** 08/97 - 05/04 66 -81 kW	**46-180339**	Обязанность, предусмотренная экспертизой; АКПП VA: Глубина (экспертиза): 30 мм; Нагрузка оси до: 1000 кг HA: без регулируемой подвески; Глубина (экспертиза): 30 мм; Нагрузка оси до: 925 кг
B12 PK	**1.9 TDI 4motion, 2.3 V5 4motion, 2.8 V6 4motion** 07/98 - 06/05 66 -150 kW	**46-180209**	Обязанность, предусмотренная экспертизой VA: Глубина (экспертиза): 30 мм; Нагрузка оси до: 1050 кг HA: без регулируемой подвески; Глубина (экспертиза): 30 мм; Нагрузка оси до: 1120 кг
B12 PK	**1.9 TDI, 2.3 V5** 08/97 - 06/05 74 -110 kW	**46-180339**	Обязанность, предусмотренная экспертизой; механическая КПП VA: Глубина (экспертиза): 30 мм; Нагрузка оси до: 1000 кг HA: без регулируемой подвески; Глубина (экспертиза): 30 мм; Нагрузка оси до: 925 кг
B12 PK	**1.9 TDI, 2.3 V5** 08/97 - 06/05 74 -110 kW	**46-180322**	Обязанность, предусмотренная экспертизой; АКПП VA: Глубина (экспертиза): 30 мм; Нагрузка оси до: 1050 кг HA: без регулируемой подвески; Глубина (экспертиза): 30 мм; Нагрузка оси до: 925 кг
B12 PK	**1.9 TDI, 2.3 V5** 10/00 - 06/05 96 -125 kW	**46-180322**	Обязанность, предусмотренная экспертизой; механическая КПП VA: Глубина (экспертиза): 30 мм; Нагрузка оси до: 1050 кг HA: без регулируемой подвески; Глубина (экспертиза): 30 мм; Нагрузка оси до: 925 кг
B12 SL	**1.0 GX, 1.4 16V, 1.6, 1.6 16V, 1.6 D, 1.6 FSI, 1.8, 1.8 T, 1.9 SDI, 1.9 TD, 1.9 TDI, 2.0** 08/97 - 06/05 40 -110 kW	**46-180308**	Обязанность, предусмотренная экспертизой VA: Глубина (экспертиза): 45-50 мм; Нагрузка оси до: 950 кг HA: без регулируемой подвески; Глубина (экспертиза): 30-35 мм; Нагрузка оси до: 1000 кг
B12 SL	**1.8, 1.8 T, 1.9 TD, 1.9 TDI, 2.0, 2.3 V5** 08/97 - 06/05 55 -125 kW	**46-180315**	Обязанность, предусмотренная экспертизой VA: Глубина (экспертиза): 45-50 мм; Нагрузка оси до: 1000 кг HA: без регулируемой подвески; Глубина (экспертиза): 30-35 мм; Нагрузка оси до: 1000 кг
B12 SL	**1.8 T GTI** 08/01 - 06/05 132 kW	**46-180308**	Обязанность, предусмотренная экспертизой VA: Глубина (экспертиза): 25-30 мм; Нагрузка оси до: 950 кг HA: без регулируемой подвески; Глубина (экспертиза): 10-15 мм; Нагрузка оси до: 1000 кг
B12 SL	**1.8 T GTI** 08/01 - 06/05 132 kW	**46-180315**	Обязанность, предусмотренная экспертизой VA: Глубина (экспертиза): 25-30 мм; Нагрузка оси до: 1000 кг HA: без регулируемой подвески; Глубина (экспертиза): 10-15 мм; Нагрузка оси до: 1000 кг
B14	**1.0 GX, 1.4 16V, 1.6, 1.6 16V, 1.6 D, 1.6 FSI, 1.8, 1.8 T, 1.8 T GTI, 1.9 SDI, 1.9 TD, 1.9 TDI, 2.0, 2.3 V5** 08/97 - 06/05 40 -132 kW	**47-124851**	Для некоторых типов шин необходимы дистанционные шайбы; Обязанность, предусмотренная экспертизой VA: Глубина (экспертиза): 25-45 мм; Нагрузка оси до: 1060 кг HA: Глубина (экспертиза): 20-40 мм; Нагрузка оси до: 1010 кг
B14	**1.8 4motion, 1.9 TDI 4motion, 2.0 4motion, 2.3 V5 4motion, 2.8 V6 4motion, 3.2 R32 4motion** 05/98 - 06/05 66 -177 kW	**47-080416**	Для некоторых типов шин необходимы дистанционные шайбы; Обязанность, предусмотренная экспертизой VA: Глубина (экспертиза): 30-50 мм; Нагрузка оси до: 1110 кг HA: Глубина (экспертиза): 30-50 мм; Нагрузка оси до: 1080 кг
B16 PSS9	**1.0 GX, 1.4 16V, 1.6, 1.6 16V, 1.6 D, 1.6 FSI, 1.8, 1.8 T, 1.8 T GTI, 1.9 SDI, 1.9 TD, 1.9 TDI, 2.0, 2.3 V5** 08/97 - 06/05 40 -132 kW	**48-080651**	Для некоторых типов шин необходимы дистанционные шайбы; Обязанность, предусмотренная экспертизой VA: Глубина (экспертиза): 25-45 мм; Нагрузка оси до: 1060 кг HA: Глубина (экспертиза): 20-40 мм; Нагрузка оси до: 1010 кг

V

Пригодны для			

VW

VW GOLF IV (1J1)

B16 PSS9	**1.8 4motion, 1.9 TDI 4motion, 2.0 4motion, 2.3 V5 4motion, 2.8 V6 4motion, 3.2 R32 4motion** 05/98 - 06/05 66 -177 kW	**48-080422**		Для некоторых типов шин необходимы дистанционные шайбы; Обязанность, предусмотренная экспертизой VA: Глубина (экспертиза): 30-50 мм; Нагрузка оси до: 1110 кг HA: Глубина (экспертиза): 30-50 мм; Нагрузка оси до: 1080 кг

VW GOLF IV Variant (1J5)

B1	**1.4 16V, 1.6, 1.6 16V, 1.8 T, 1.9 SDI, 1.9 TDI, 1.9 TDi GTi, 2.0, 2.3 V5** 05/99 - 12/01 50 -125 kW	**12-116966**	**12-117079**	VA: с шариковым подшибником HA: без шарикового подшибника; Материал: резина/металл; Материал: алюминий
B1	**1.4 16V, 1.6, 1.6 16V, 1.6 FSI, 1.8 T, 1.9 SDI, 1.9 TDI, 1.9 TDi GTi, 2.0, 2.0 Bi-Fuel, 2.3 V5** 01/02 - 06/06 50 -125 kW	**12-116966**	**12-117840**	VA: с шариковым подшибником
B1	**1.8 4motion, 1.9 TDI 4motion, 2.0 4motion, 2.3 V5 4motion, 2.8 V6 4motion** 05/99 - 06/06 66 -150 kW	**12-116966**		VA: с шариковым подшибником
B3	**1.4 16V, 1.6, 1.6 16V, 1.6 FSI, 1.9 SDI, 2.0 Bi-Fuel** 05/99 - 06/06 50 -85 kW	**37-134129**	**36-131297**	стандартная подвеска
B3	**1.4 16V, 1.6, 1.6 16V, 1.6 FSI, 1.9 SDI** 05/99 - 06/06 50 -85 kW	**37-131425**	**36-155101**	стандартная подвеска; Усиленное оснащение .
B3	**1.8 T, 1.9 TDI, 1.9 TDi GTi, 2.0, 2.3 V5** 05/99 - 06/06 66 -125 kW	**37-131425**	**36-131297**	стандартная подвеска
B3	**1.8 T, 1.9 TDI, 1.9 TDi GTi** 08/99 - 06/06 66 -110 kW		**36-155101**	стандартная подвеска; Усиленное оснащение .
B4	**1.4 16V, 1.6, 1.6 16V, 1.6 FSI, 1.8 T, 1.9 SDI, 1.9 TDI, 1.9 TDi GTi, 2.0, 2.0 Bi-Fuel, 2.3 V5** 05/99 - 06/06 50 -125 kW	**22-045744** **11-103455** SP	**19-068633** **11-115755** SP	стандартная подвеска
B4	**1.4 16V, 1.6, 1.6 16V, 1.6 FSI, 1.8 T, 1.9 SDI, 1.9 TDI, 1.9 TDi GTi, 2.0, 2.0 Bi-Fuel, 2.3 V5** 05/99 - 06/06 50 -125 kW	**22-045751** **11-103455** SP		спортивная подвеска
B4	**1.4 16V, 1.6, 1.6 16V, 1.6 FSI, 1.8 T, 1.9 SDI, 1.9 TDI, 1.9 TDi GTi, 2.0, 2.3 V5** 05/99 - 06/06 50 -125 kW	**22-045744** **11-103455** SP	**19-140032** **11-115755** SP	исполнение для плохих дорог
B6 Sport	**1.4 16V, 1.6, 1.6 16V, 1.6 FSI, 1.8 T, 1.9 SDI, 1.9 TDI, 1.9 TDi GTi, 2.0, 2.0 Bi-Fuel, 2.3 V5** 05/99 - 06/06 50 -125 kW	**35-044079**	**24-064095** **11-115755** SP	однотрубная система VA: однотрубный Upside Down
B6 Sport	**1.8 4motion, 1.9 TDI 4motion, 2.0 4motion, 2.3 V5 4motion, 2.8 V6 4motion** 05/99 - 06/06 66 -150 kW	**35-046370**	**24-060349**	
B8	**1.4 16V, 1.6, 1.6 16V, 1.6 FSI, 1.8 T, 1.9 SDI, 1.9 TDI, 1.9 TDi GTi, 2.0, 2.0 Bi-Fuel, 2.3 V5** 05/99 - 06/06 50 -125 kW	**35-044086**	**24-064101**	однотрубная система
B8	**1.8 4motion, 1.9 TDI 4motion, 2.0 4motion, 2.3 V5 4motion, 2.8 V6 4motion** 05/99 - 06/06 66 -150 kW	**35-046387**	**24-060356**	
B10	**1.4 16V, 1.6, 1.6 16V, 1.6 FSI, 1.8 T, 1.9 SDI, 1.9 TDI, 1.9 TDi GTi, 2.0, 2.3 V5** 05/99 - 06/06 50 -125 kW	**46-111944**		Обязанность, предусмотренная экспертизой VA: Глубина (экспертиза): 55 мм; Нагрузка оси до: 980 кг HA: Глубина (экспертиза): 40 мм

V

Пригодны для			

VW

VW GOLF IV Variant (1J5)

B10	**1.4 16V, 1.6, 1.6 16V, 1.6 FSI, 1.8 T, 1.9 SDI, 1.9 TDI, 1.9 TDi GTi, 2.0, 2.3 V5** 05/99 - 06/06 50 -125 kW	**46-111937**		Обязанность, предусмотренная экспертизой VA: Глубина (экспертиза): 55 мм; Нагрузка оси до: 1020 кг; Нагрузка оси от: 981 кг HA: Глубина (экспертиза): 40 мм
B12 PK	**1.4 16V, 1.6, 1.6 16V, 1.6 FSI** 05/99 - 06/06 55 -85 kW	**46-180407**		Обязанность, предусмотренная экспертизой VA: Глубина (экспертиза): 30 мм; Нагрузка оси до: 930 кг HA: без регулируемой подвески; Глубина (экспертиза): 30 мм; Нагрузка оси до: 1020 кг
B12 PK	**1.8 4motion, 1.9 TDI 4motion, 2.0 4motion** 05/99 - 06/06 66 -96 kW	**46-180193**		Обязанность, предусмотренная экспертизой VA: Глубина (экспертиза): 30 мм; Нагрузка оси до: 1030 кг HA: без регулируемой подвески; Глубина (экспертиза): 30 мм; Нагрузка оси до: 1120 кг
B12 PK	**1.8 T** 05/00 - 06/06 110 kW	**46-180421**		Обязанность, предусмотренная экспертизой VA: Глубина (экспертиза): 30 мм; Нагрузка оси до: 1000 кг HA: без регулируемой подвески; Глубина (экспертиза): 30 мм; Нагрузка оси до: 1020 кг
B12 PK	**1.9 SDI, 2.0** 05/99 - 06/06 50 -85 kW	**46-180414**		Обязанность, предусмотренная экспертизой VA: Глубина (экспертиза): 30 мм; Нагрузка оси до: 970 кг HA: без регулируемой подвески; Глубина (экспертиза): 30 мм; Нагрузка оси до: 1020 кг
B12 PK	**1.9 TDI** 05/99 - 05/06 66 -81 kW	**46-180414**		Обязанность, предусмотренная экспертизой; механическая КПП VA: Глубина (экспертиза): 30 мм; Нагрузка оси до: 970 кг HA: без регулируемой подвески; Глубина (экспертиза): 30 мм; Нагрузка оси до: 1020 кг
B12 PK	**1.9 TDI** 05/99 - 05/06 66 -81 kW	**46-180421**		Обязанность, предусмотренная экспертизой; АКПП VA: Глубина (экспертиза): 30 мм; Нагрузка оси до: 1000 кг HA: без регулируемой подвески; Глубина (экспертиза): 30 мм; Нагрузка оси до: 1020 кг
B12 PK	**1.9 TDI 4motion, 2.3 V5 4motion, 2.8 V6 4motion** 05/99 - 06/06 66 -150 kW	**46-180209**		Обязанность, предусмотренная экспертизой VA: Глубина (экспертиза): 30 мм; Нагрузка оси до: 1050 кг HA: без регулируемой подвески; Глубина (экспертиза): 30 мм; Нагрузка оси до: 1120 кг
B12 PK	**1.9 TDI, 2.3 V5** 05/99 - 06/06 74 -110 kW	**46-180421**		Обязанность, предусмотренная экспертизой; механическая КПП VA: Глубина (экспертиза): 30 мм; Нагрузка оси до: 1000 кг HA: без регулируемой подвески; Глубина (экспертиза): 30 мм; Нагрузка оси до: 1020 кг
B12 PK	**1.9 TDI, 2.3 V5** 05/99 - 06/06 74 -110 kW	**46-180438**		Обязанность, предусмотренная экспертизой; АКПП VA: Глубина (экспертиза): 30 мм; Нагрузка оси до: 1050 кг HA: без регулируемой подвески; Глубина (экспертиза): 30 мм; Нагрузка оси до: 1020 кг
B12 PK	**1.9 TDI, 2.3 V5** 10/00 - 06/06 96 -125 kW	**46-180438**		Обязанность, предусмотренная экспертизой; механическая КПП VA: Глубина (экспертиза): 30 мм; Нагрузка оси до: 1050 кг HA: без регулируемой подвески; Глубина (экспертиза): 30 мм; Нагрузка оси до: 1020 кг
B12 PK	**1.9 TDi GTi** 06/01 - 06/06 110 kW	**46-180438**		Обязанность, предусмотренная экспертизой; механическая КПП VA: Глубина (экспертиза): 10 мм; Нагрузка оси до: 1050 кг HA: без регулируемой подвески; Глубина (экспертиза): 10 мм; Нагрузка оси до: 1020 кг

VW GOLF IV Cabriolet (1E7)

B1	**1.6, 1.8, 1.9 TDI, 2.0** 06/98 - 06/02 55 -85 kW	**12-117659**		VA: с шариковым подшибником
B3	**1.6, 1.8, 1.9 TDI, 2.0** 06/98 - 06/02 55 -85 kW	**36-201372**		стандартная подвеска
B4	**1.6, 1.8, 1.9 TDI, 2.0** 06/98 - 06/02 55 -85 kW	**22-045010** **11-101291** SP	**19-019741** **11-101352** SP	Только для машин с составной опорой (VW)

V

Пригодны для			
VW			
VW GOLF IV Cabriolet (1E7)			
B6 Sport **1.6, 1.8, 1.9 TDI, 2.0** 06/98 - 06/02 55 -85 kW	**35-043911**	**24-015240** **11-101352** SP	Только для машин с составной опорой (VW); однотрубная система
B8 **1.6, 1.8, 1.9 TDI, 2.0** 06/98 - 06/02 55 -85 kW	**35-043928**	**24-015295** **11-101352** SP	Только для машин с составной опорой (VW); однотрубная система
B10 **1.6, 1.8, 1.9 TDI, 2.0** 06/98 - 06/02 55 -85 kW	**46-112255**		Только для машин с цельной опорой (VW); Обязанность, предусмотренная экспертизой VA: Глубина (экспертиза): 60 мм; только в соединении с 1H0 412 341 HA: Глубина (экспертиза): 40 мм
B12 PK **1.6, 1.8, 1.9 TDI, 2.0** 06/98 - 06/02 55 -85 kW	**46-190062**		Только для машин с составной опорой (VW); Обязанность, предусмотренная экспертизой VA: Глубина (экспертиза): 30 мм; Нагрузка оси до: 980 кг HA: Глубина (экспертиза): 30 мм; Нагрузка оси до: 840 кг
B14 **1.6, 1.8, 1.9 TDI, 2.0** 06/98 - 06/02 55 -85 kW	**47-124844**		Для некоторых типов шин необходимы дистанционные шайбы; Обязанность, предусмотренная экспертизой VA: Глубина (экспертиза): 30-50 мм; Нагрузка оси до: 980 кг HA: Глубина (экспертиза): 10-30 мм; Нагрузка оси до: 840 кг
B16 PSS9 **1.6, 1.8, 1.9 TDI, 2.0** 06/98 - 06/02 55 -85 kW	**48-080569**		Обязанность, предусмотренная экспертизой VA: Глубина (экспертиза): 30-50 мм; Нагрузка оси до: 950 кг HA: Глубина (экспертиза): 10-30 мм; Нагрузка оси до: 820 кг
VW GOLF V (1K1)			
B1 **1.0, 1.0 Touring, 1.4 16V, 1.4 FSI, 1.4 TSI, 1.6, 1.6 FSi, 1.6 MultiFuel, 1.8, 1.8 GTi, 1.9 SDi, 1.9 TDI, 1.9 TDI 4motion, 2.0, 2.0 FSI, 2.0 FSI 4motion, 2.0 GTD, 2.0 GTI, 2.0 SDI, 2.0 TDI, 2.0 TDI 4motion, 2.0 TDI 16V, 2.0 TDI 16V 4motion, 2.5 FSi VR5, 3.2, 3.2 R32 4motion** 01/04 - 47 -184 kW	**12-224074**	**12-224081**	VA: с шариковым подшибником HA: без шарикового подшибника
B3 **1.4 16V, 1.4 FSI, 1.4 TSI, 1.6, 1.6 FSi, 1.6 MultiFuel, 1.8, 1.9 SDi, 2.0 SDI** 10/03 - 47 -125 kW	**37-133030**	**36-133055**	стандартная подвеска
B3 **2.0 GTI, 2.5 FSi VR5** 10/04 - 110 -169 kW	**37-148126**	**36-148134**	стандартная подвеска
B3 **1.9 TDI, 2.0 FSI** 01/04 - 66 -110 kW	**37-133498**	**36-134076**	стандартная подвеска
B3 **2.0 GTD, 2.0 TDI, 2.0 TDI 16V** 10/03 - 100 -125 kW	**37-133757**	**36-134076**	стандартная подвеска
B4 **1.0, 1.0 Touring, 1.4 16V, 1.4 FSI, 1.4 TSI, 1.6, 1.6 FSi, 1.6 MultiFuel, 1.8, 1.9 SDi, 1.9 TDI, 1.9 TDI 4motion, 2.0, 2.0 FSI, 2.0 FSI 4motion, 2.0 GTD, 2.0 SDI, 2.0 TDI, 2.0 TDI 4motion, 2.0 TDI 16V, 2.0 TDI 16V 4motion** 08/04 - 47 -125 kW	**22-131607**	**19-127439**	стандартная подвеска; тип модели: G02 + 2UA VA: Øa: 50 мм
B4 **1.0, 1.0 Touring, 1.4 16V, 1.4 FSI, 1.4 TSI, 1.6, 1.6 FSi, 1.6 MultiFuel, 1.8, 1.9 SDi, 1.9 TDI, 1.9 TDI 4motion, 2.0, 2.0 FSI, 2.0 FSI 4motion, 2.0 GTD, 2.0 SDI, 2.0 TDI, 2.0 TDI 4motion, 2.0 TDI 16V, 2.0 TDI 16V 4motion** 08/04 - 47 -125 kW	**22-131614**	**19-127439**	стандартная подвеска; тип модели: G07 + 2UA VA: Øa: 55 мм

V

Пригодны для			
VW			
VW GOLF V (1K1)			
B4 **1.0, 1.0 Touring, 1.4 16V, 1.4 FSI, 1.4 TSI, 1.6, 1.6 FSi, 1.6 MultiFuel, 1.8, 1.9 SDi, 1.9 TDI, 1.9 TDI 4motion, 2.0, 2.0 FSI, 2.0 FSI 4motion, 2.0 GTD, 2.0 SDI, 2.0 TDI, 2.0 TDI 4motion, 2.0 TDI 16V, 2.0 TDI 16V 4motion** 08/04 - 47 -125 kW	**22-139184**	**19-127439**	спортивная подвеска; тип модели: G02 + 2UC VA: Øa: 50 мм
B4 **1.0, 1.0 Touring, 1.4 16V, 1.4 FSI, 1.4 TSI, 1.6, 1.6 FSi, 1.6 MultiFuel, 1.8, 1.9 SDi, 1.9 TDI, 1.9 TDI 4motion, 2.0, 2.0 FSI, 2.0 FSI 4motion, 2.0 GTD, 2.0 SDI, 2.0 TDI, 2.0 TDI 4motion, 2.0 TDI 16V, 2.0 TDI 16V 4motion** 08/04 - 47 -125 kW	**22-139191**	**19-127439**	спортивная подвеска; тип модели: G07,G08,G09,G11 +2UC VA: Øa: 55 мм
B4 **1.8 GTi, 2.0 GTI, 2.5 FSi VR5, 3.2** 09/05 - 110 -184 kW	**22-140012**	**19-140025**	стандартная подвеска VA: Øa: 55 мм
B6 Sport **1.0, 1.0 Touring, 1.4 16V, 1.4 FSI, 1.4 TSI, 1.6, 1.6 FSi, 1.6 MultiFuel, 1.8, 1.9 SDi, 1.9 TDI, 1.9 TDI 4motion, 2.0, 2.0 FSI, 2.0 FSI 4motion, 2.0 GTD, 2.0 SDI, 2.0 TDI, 2.0 TDI 4motion, 2.0 TDI 16V, 2.0 TDI 16V 4motion** 08/04 - 47 -125 kW	**35-113751**	**24-172936**	тип модели: G02 VA: Øa: 50 мм
B6 Sport **1.0, 1.0 Touring, 1.4 16V, 1.4 FSI, 1.4 TSI, 1.6, 1.6 FSi, 1.6 MultiFuel, 1.8, 1.8 GTi, 1.9 SDi, 1.9 TDI, 1.9 TDI 4motion, 2.0, 2.0 FSI, 2.0 FSI 4motion, 2.0 GTD, 2.0 GTI, 2.0 SDI, 2.0 TDI, 2.0 TDI 4motion, 2.0 TDI 16V, 2.0 TDI 16V 4motion, 2.5 FSi VR5, 3.2, 3.2 R32 4motion** 01/04 - 47 -184 kW	**35-108177**	**24-172936**	тип модели: G07, G08, G09, G11 VA: Øa: 55 мм
B8 **1.0, 1.0 Touring, 1.4 16V, 1.4 FSI, 1.4 TSI, 1.6, 1.6 FSi, 1.6 MultiFuel, 1.8, 1.9 SDi, 1.9 TDI, 1.9 TDI 4motion, 2.0, 2.0 FSI, 2.0 FSI 4motion, 2.0 GTD, 2.0 SDI, 2.0 TDI, 2.0 TDI 4motion, 2.0 TDI 16V, 2.0 TDI 16V 4motion** 08/04 - 47 -125 kW	**35-113768**	**24-178006**	тип модели: G02 VA: Øa: 50 мм
B8 **1.0, 1.0 Touring, 1.4 16V, 1.4 FSI, 1.4 TSI, 1.6, 1.6 FSi, 1.6 MultiFuel, 1.8, 1.8 GTi, 1.9 SDi, 1.9 TDI, 1.9 TDI 4motion, 2.0, 2.0 FSI, 2.0 FSI 4motion, 2.0 GTD, 2.0 GTI, 2.0 SDI, 2.0 TDI, 2.0 TDI 4motion, 2.0 TDI 16V, 2.0 TDI 16V 4motion, 2.5 FSi VR5, 3.2, 3.2 R32 4motion** 01/04 - 47 -184 kW	**35-108191**	**24-178006**	тип модели: G07, G08, G09, G11 VA: Øa: 55 мм
B12 PK **1.4 16V, 1.4 FSI, 1.6, 1.6 FSi, 1.6 MultiFuel** 10/03 - 55 -85 kW	**46-184047**		Наружный диаметр передней амортизационной стойки шасси 50 мм; тип модели: G02; Обязанность, предусмотренная экспертизой VA: Глубина (экспертиза): 30 мм; Нагрузка оси до: 1010 кг HA: Глубина (экспертиза): 30 мм; Нагрузка оси до: 1010 кг
B12 PK **1.4 16V, 1.4 FSI, 1.6, 1.6 FSi, 1.6 MultiFuel** 10/03 - 55 -85 kW	**46-194855**		Наружный диаметр передней амортизационной стойки шасси 55 мм; тип модели: G07, G08, G09, G11; Обязанность, предусмотренная экспертизой VA: Глубина (экспертиза): 30 мм; Нагрузка оси до: 1010 кг HA: Глубина (экспертиза): 30 мм; Нагрузка оси до: 1010 кг
B12 PK **1.4 TSI, 1.6, 1.6 MultiFuel, 1.8, 1.9 SDi, 1.9 TDI, 2.0, 2.0 FSI** 01/04 - 47 -125 kW	**46-184115**		Наружный диаметр передней амортизационной стойки шасси 50 мм; тип модели: G02; Обязанность, предусмотренная экспертизой VA: Глубина (экспертиза): 30 мм; Нагрузка оси до: 1080 кг HA: Глубина (экспертиза): 30 мм; Нагрузка оси до: 1010 кг

V

Пригодны для			
VW			
VW GOLF V (1K1)			
B12 PK	**1.4 TSI, 1.6, 1.6 MultiFuel, 1.8, 1.9 SDi, 1.9 TDI, 2.0, 2.0 FSI** 01/04 - 47 -125 kW	**46-194862**	Наружный диаметр передней амортизационной стойки шасси 55 мм; тип модели: G07, G08, G09, G11; Обязанность, предусмотренная экспертизой VA: Глубина (экспертиза): 30 мм; Нагрузка оси до: 1080 кг HA: Глубина (экспертиза): 30 мм; Нагрузка оси до: 1010 кг
B12 PK	**1.6 FSi** 10/03 - 74 -85 kW	**46-184115**	Наружный диаметр передней амортизационной стойки шасси 50 мм; тип модели: G02; Обязанность, предусмотренная экспертизой; АКПП VA: Глубина (экспертиза): 30 мм; Нагрузка оси до: 1080 кг HA: Глубина (экспертиза): 30 мм; Нагрузка оси до: 1010 кг
B12 PK	**1.6 FSi** 10/03 - 74 -85 kW	**46-194862**	Наружный диаметр передней амортизационной стойки шасси 55 мм; тип модели: G07, G08, G09, G11; Обязанность, предусмотренная экспертизой; АКПП VA: Глубина (экспертиза): 30 мм; Нагрузка оси до: 1080 кг HA: Глубина (экспертиза): 30 мм; Нагрузка оси до: 1010 кг
B12 PK	**1.9 TDI 4motion, 2.0 FSI 4motion, 2.0 TDI 4motion, 2.0 TDI 16V 4motion** 08/04 - 77 -110 kW	**46-184474**	Наружный диаметр передней амортизационной стойки шасси 50 мм; тип модели: G02; Обязанность, предусмотренная экспертизой VA: Глубина (экспертиза): 30 мм; Нагрузка оси до: 1110 кг HA: Глубина (экспертиза): 30 мм; Нагрузка оси до: 980 кг
B12 PK	**1.9 TDI 4motion, 2.0 FSI 4motion, 2.0 TDI 4motion, 2.0 TDI 16V 4motion** 08/04 - 77 -110 kW	**46-194961**	Наружный диаметр передней амортизационной стойки шасси 55 мм; тип модели: G07,G08,G09,G011; Обязанность, предусмотренная экспертизой VA: Глубина (экспертиза): 30 мм; Нагрузка оси до: 1110 кг HA: Глубина (экспертиза): 30 мм; Нагрузка оси до: 980 кг
B12 PK	**1.9 SDi, 1.9 TDI** 10/03 - 47 -77 kW	**46-184153**	Наружный диаметр передней амортизационной стойки шасси 50 мм; тип модели: G02; Обязанность, предусмотренная экспертизой; АКПП VA: Глубина (экспертиза): 30 мм; Нагрузка оси до: 1150 кг HA: Глубина (экспертиза): 30 мм; Нагрузка оси до: 1010 кг
B12 PK	**1.9 SDi, 1.9 TDI** 10/03 - 47 -77 kW	**46-194879**	Наружный диаметр передней амортизационной стойки шасси 55 мм; тип модели: G07; G08; G09;G11; Обязанность, предусмотренная экспертизой; АКПП VA: Глубина (экспертиза): 30 мм; Нагрузка оси до: 1150 кг HA: Глубина (экспертиза): 30 мм; Нагрузка оси до: 1010 кг
B12 PK	**2.0 GTD, 2.0 SDI, 2.0 TDI, 2.0 TDI 16V** 10/03 - 55 -125 kW	**46-184153**	Наружный диаметр передней амортизационной стойки шасси 50 мм; тип модели: G02; Обязанность, предусмотренная экспертизой VA: Глубина (экспертиза): 30 мм; Нагрузка оси до: 1150 кг HA: Глубина (экспертиза): 30 мм; Нагрузка оси до: 1010 кг
B12 PK	**2.0 GTD, 2.0 SDI, 2.0 TDI, 2.0 TDI 16V** 10/03 - 55 -125 kW	**46-194879**	Наружный диаметр передней амортизационной стойки шасси 55 мм; тип модели: G07; G08; G09;G11; Обязанность, предусмотренная экспертизой VA: Глубина (экспертиза): 30 мм; Нагрузка оси до: 1150 кг HA: Глубина (экспертиза): 30 мм; Нагрузка оси до: 1010 кг
B12 SL	**1.4 16V, 1.4 FSI, 1.4 TSI, 1.6, 1.6 FSi, 1.6 MultiFuel, 1.8, 2.0, 2.0 FSI** 10/03 - 55 -125 kW	**46-183767**	Наружный диаметр передней амортизационной стойки шасси 50 мм; тип модели: G02; Обязанность, предусмотренная экспертизой VA: Глубина (экспертиза): 45-50 мм; Нагрузка оси до: 1040 кг HA: Глубина (экспертиза): 30-35 мм; Нагрузка оси до: 930 кг
B12 SL	**1.4 16V, 1.4 FSI, 1.4 TSI, 1.6, 1.6 FSi, 1.6 MultiFuel, 1.8, 2.0, 2.0 FSI** 10/03 - 55 -125 kW	**46-194909**	Наружный диаметр передней амортизационной стойки шасси 55 мм; тип модели: G07, G08,G09,G011; Обязанность, предусмотренная экспертизой VA: Глубина (экспертиза): 45-50 мм; Нагрузка оси до: 1040 кг HA: Глубина (экспертиза): 30-35 мм; Нагрузка оси до: 930 кг

Пригодны для			
VW			
VW GOLF V (1K1)			
B12 SL **1.4 TSI, 1.8 GTi, 2.0 GTI** 09/06 - 90 -169 kW	**46-183767**		Наружный диаметр передней амортизационной стойки шасси 50 мм; тип модели: G02; тип модели: GT, GTI; Обязанность, предусмотренная экспертизой VA: Глубина (экспертиза): 20-25 мм; Нагрузка оси до: 1040 кг HA: Глубина (экспертиза): 20 мм; Нагрузка оси до: 930 кг
B12 SL **1.4 TSI, 1.8 GTi, 2.0 GTI** 09/06 - 90 -169 kW	**46-194909**		Наружный диаметр передней амортизационной стойки шасси 55 мм; тип модели: G07, G08,G09,G011; тип модели: GT,GTI; Обязанность, предусмотренная экспертизой VA: Глубина (экспертиза): 20-25 мм; Нагрузка оси до: 1040 кг HA: Глубина (экспертиза): 20 мм; Нагрузка оси до: 930 кг
B12 SL **1.9 SDi, 1.9 TDI, 2.0 FSI, 2.0 GTD, 2.0 SDI, 2.0 TDI, 2.0 TDI 16V** 10/03 - 47 -125 kW	**46-183774**		Наружный диаметр передней амортизационной стойки шасси 50 мм; тип модели: G02; Обязанность, предусмотренная экспертизой VA: Глубина (экспертиза): 45-50 мм; Нагрузка оси до: 1130 кг HA: Глубина (экспертиза): 30-35 мм; Нагрузка оси до: 930 кг
B12 SL **1.9 SDi, 1.9 TDI, 2.0 GTD, 2.0 GTI, 2.0 SDI, 2.0 TDI, 2.0 TDI 16V** 10/03 - 47 -169 kW	**46-183774**		Наружный диаметр передней амортизационной стойки шасси 50 мм; тип модели: G02; тип модели: GT,GTI; Обязанность, предусмотренная экспертизой VA: Глубина (экспертиза): 20-25 мм; Нагрузка оси до: 1130 кг HA: Глубина (экспертиза): 20 мм; Нагрузка оси до: 930 кг
B12 SL **1.9 SDi, 1.9 TDI, 2.0 FSI, 2.0 GTD, 2.0 SDI, 2.0 TDI, 2.0 TDI 16V** 10/03 - 47 -125 kW	**46-194916**		Наружный диаметр передней амортизационной стойки шасси 55 мм; тип модели: G07,G08,G09,G011; Обязанность, предусмотренная экспертизой VA: Глубина (экспертиза): 45-50 мм; Нагрузка оси до: 1130 кг HA: Глубина (экспертиза): 30-35 мм; Нагрузка оси до: 930 кг
B12 SL **1.9 SDi, 1.9 TDI, 2.0 GTD, 2.0 GTI, 2.0 SDI, 2.0 TDI, 2.0 TDI 16V** 10/03 - 47 -169 kW	**46-194916**		Наружный диаметр передней амортизационной стойки шасси 55 мм; тип модели: G07,G08,G09,G011; тип модели: GT,GTI; Обязанность, предусмотренная экспертизой VA: Глубина (экспертиза): 20-25 мм; Нагрузка оси до: 1130 кг HA: Глубина (экспертиза): 20 мм; Нагрузка оси до: 930 кг
B14 **1.0, 1.0 Touring, 1.4 16V, 1.4 FSI, 1.4 TSI, 1.6, 1.6 FSi, 1.6 MultiFuel, 1.8, 1.9 SDi, 1.9 TDI, 1.9 TDI 4motion, 2.0, 2.0 FSI, 2.0 FSI 4motion, 2.0 GTD, 2.0 SDI, 2.0 TDI, 2.0 TDI 4motion, 2.0 TDI 16V, 2.0 TDI 16V 4motion** 08/04 - 47 -125 kW	**47-128347**		Наружный диаметр передней амортизационной стойки шасси 50 мм; тип модели: G02; Обязанность, предусмотренная экспертизой VA: Глубина (экспертиза): 30-50 мм; Нагрузка оси до: 1210 кг HA: Глубина (экспертиза): 30-50 мм; Нагрузка оси до: 1100 кг
B14 **1.0, 1.0 Touring, 1.4 16V, 1.4 FSI, 1.4 TSI, 1.6, 1.6 FSi, 1.6 MultiFuel, 1.8, 1.9 SDi, 1.9 TDI, 1.9 TDI 4motion, 2.0, 2.0 FSI, 2.0 FSI 4motion, 2.0 GTD, 2.0 SDI, 2.0 TDI, 2.0 TDI 4motion, 2.0 TDI 16V, 2.0 TDI 16V 4motion** 08/04 - 47 -125 kW	**47-127708**		Наружный диаметр передней амортизационной стойки шасси 55 мм; тип модели: G07, G08, G09, G11; Обязанность, предусмотренная экспертизой VA: Глубина (экспертиза): 30-50 мм; Нагрузка оси до: 1210 кг HA: Глубина (экспертиза): 30-50 мм; Нагрузка оси до: 1100 кг
B14 **1.8 GTi, 2.0 GTI, 2.5 FSi VR5, 3.2, 3.2 R32 4motion** 11/05 - 110 -184 kW	**47-127708**		Наружный диаметр передней амортизационной стойки шасси 55 мм; Обязанность, предусмотренная экспертизой VA: Глубина (экспертиза): 20-30 мм; Нагрузка оси до: 1210 кг HA: Глубина (экспертиза): 10-30 мм; Нагрузка оси до: 1100 кг
B16 PSS10 **1.0, 1.0 Touring, 1.4 16V, 1.4 FSI, 1.4 TSI, 1.6, 1.6 FSi, 1.6 MultiFuel, 1.8, 1.9 SDi, 1.9 TDI, 1.9 TDI 4motion, 2.0, 2.0 FSI, 2.0 FSI 4motion, 2.0 GTD, 2.0 SDI, 2.0 TDI, 2.0 TDI 4motion, 2.0 TDI 16V, 2.0 TDI 16V 4motion** 08/04 - 47 -125 kW	**48-135238**		Наружный диаметр передней амортизационной стойки шасси 50 мм; тип модели: G02; Обязанность, предусмотренная экспертизой VA: Глубина (экспертиза): 30-50 мм; Нагрузка оси до: 1210 кг HA: Глубина (экспертиза): 30-50 мм; Нагрузка оси до: 1100 кг

Пригодны для			
VW			
VW GOLF V (1K1)			
B16 PSS10 **1.0, 1.0 Touring, 1.4 16V, 1.4 FSI, 1.4 TSI, 1.6, 1.6 FSi, 1.6 MultiFuel, 1.8, 1.9 SDi, 1.9 TDI, 1.9 TDI 4motion, 2.0, 2.0 FSI, 2.0 FSI 4motion, 2.0 GTD, 2.0 SDI, 2.0 TDI, 2.0 TDI 4motion, 2.0 TDI 16V, 2.0 TDI 16V 4motion** 08/04 - 47 -125 kW	**48-135245**		Наружный диаметр передней амортизационной стойки шасси 55 мм; тип модели: G07, G08, G09, G11; Обязанность, предусмотренная экспертизой VA: Глубина (экспертиза): 30-50 мм; Нагрузка оси до: 1210 кг HA: Глубина (экспертиза): 30-50 мм; Нагрузка оси до: 1100 кг
B16 PSS10 **1.8 GTi, 2.0 GTI, 2.5 FSi VR5, 3.2, 3.2 R32 4motion** 11/05 - 110 -184 kW	**48-135245**		Наружный диаметр передней амортизационной стойки шасси 55 мм; Обязанность, предусмотренная экспертизой VA: Глубина (экспертиза): 20-30 мм; Нагрузка оси до: 1210 кг HA: Глубина (экспертиза): 10-30 мм; Нагрузка оси до: 1100 кг
B16 RC **1.0, 1.0 Touring, 1.4 16V, 1.4 FSI, 1.4 TSI, 1.6, 1.6 FSi, 1.6 MultiFuel, 1.8, 1.9 SDi, 1.9 TDI, 1.9 TDI 4motion, 2.0, 2.0 FSI, 2.0 FSI 4motion, 2.0 GTD, 2.0 SDI, 2.0 TDI, 2.0 TDI 4motion, 2.0 TDI 16V, 2.0 TDI 16V 4motion** 08/04 - 47 -125 kW	**49-196849**		Øa: 55 мм; DCC должно быть остановлено; без электронн. регулирования аморт. Силы; тип модели: G07, G08, G09, G11; Обязанность, предусмотренная экспертизой VA: Глубина (экспертиза): 20-40 мм; Нагрузка оси до: 1140 кг HA: Глубина (экспертиза): 20-40 мм; Нагрузка оси до: 1040 кг
B16 RC **1.8 GTi, 2.0 GTI, 2.5 FSi VR5, 3.2, 3.2 R32 4motion** 11/05 - 110 -184 kW	**49-196849**		Øa: 55 мм; DCC должно быть остановлено; без электронн. регулирования аморт. Силы; тип модели: G07, G08, G09, G11; Обязанность, предусмотренная экспертизой VA: Глубина (экспертиза): 10-30 мм; Нагрузка оси до: 1140 кг HA: Глубина (экспертиза): 10-30 мм; Нагрузка оси до: 1040 кг
B16 BCS **1.8 GTi, 2.0 GTD, 2.0 GTI, 3.2, 3.2 R32 4motion** 11/05 - 125 -184 kW	**48-215909**		Наружный диаметр передней амортизационной стойки шасси 55 мм; Обязанность, предусмотренная экспертизой VA: Глубина (экспертиза): 30-40 мм; Нагрузка оси до: 1210 кг HA: Глубина (экспертиза): 20-40 мм; Нагрузка оси до: 1100 кг
VW GOLF V Variant (1K5)			
B1 **1.4, 1.4 TSI, 1.6, 1.6 MultiFuel, 1.9 TDI, 1.9 TDI 4motion, 2.0, 2.0 TDI, 2.0 TDI 16V, 2.0 TDI 4motion** 06/07 - 59 -147 kW	**12-224074**	**12-224081**	VA: с шариковым подшибником HA: без шарикового подшибника
B3 **1.4** 06/07 - 59 kW	**37-133030**	**36-134076**	стандартная подвеска
B3 **1.4** 06/07 - 59 kW	**37-133498**	**36-148158**	стандартная подвеска; Усиленное оснащение .
B3 **1.4 TSI, 1.6** 06/07 - 75 -90 kW	**37-133498**	**36-134076**	стандартная подвеска
B3 **1.4 TSI, 1.6** 06/07 - 75 -90 kW	**37-133757**	**36-148158**	стандартная подвеска; Усиленное оснащение .
B3 **1.4 TSI, 1.9 TDI, 2.0** 06/07 - 77 -147 kW	**37-133757**	**36-148158**	стандартная подвеска
B3 **1.4 TSI, 1.9 TDI, 2.0** 06/07 - 77 -147 kW	**37-148140**	**36-148240**	стандартная подвеска; Усиленное оснащение .
B3 **2.0 TDI, 2.0 TDI 16V** 06/07 - 100 -103 kW	**37-148140**	**36-148158**	стандартная подвеска
B3 **2.0 TDI, 2.0 TDI 16V** 06/07 - 100 -103 kW	**37-148102**	**36-148240**	стандартная подвеска; Усиленное оснащение .
B4 **1.4, 1.4 TSI, 1.6, 1.6 MultiFuel, 1.9 TDI, 2.0, 2.0 TDI, 2.0 TDI 16V** 06/07 - 59 -147 kW	**22-131607**	**19-139333**	стандартная подвеска VA: Øa: 50 мм; тип модели: G02

Пригодны для			
VW			
VW GOLF V Variant (1K5)			
B4 **1.4, 1.4 TSI, 1.6, 1.6 MultiFuel, 1.9 TDI, 2.0, 2.0 TDI, 2.0 TDI 16V** 06/07 - 59 -147 kW	**22-131614**	**19-139333**	стандартная подвеска VA: Øa: 55 мм; тип модели: G07,G08
B6 Sport **1.4, 1.4 TSI, 1.6, 1.6 MultiFuel, 1.9 TDI, 1.9 TDI 4motion, 2.0, 2.0 TDI, 2.0 TDI 16V, 2.0 TDI 4motion** 06/07 - 59 -147 kW	**35-113751**	**24-172936**	тип модели: G02 VA: Øa: 50 мм
B6 Sport **1.4, 1.4 TSI, 1.6, 1.6 MultiFuel, 1.9 TDI, 1.9 TDI 4motion, 2.0, 2.0 TDI, 2.0 TDI 16V, 2.0 TDI 4motion** 06/07 - 59 -147 kW	**35-108177**	**24-172936**	тип модели: G07,G08 VA: Øa: 55 мм
B8 **1.4, 1.4 TSI, 1.6, 1.6 MultiFuel, 1.9 TDI, 1.9 TDI 4motion, 2.0, 2.0 TDI, 2.0 TDI 16V, 2.0 TDI 4motion** 06/07 - 59 -147 kW	**35-113768**	**24-178006**	тип модели: G02 VA: Øa: 50 мм
B8 **1.4, 1.4 TSI, 1.6, 1.6 MultiFuel, 1.9 TDI, 1.9 TDI 4motion, 2.0, 2.0 TDI, 2.0 TDI 16V, 2.0 TDI 4motion** 06/07 - 59 -147 kW	**35-108191**	**24-178006**	тип модели: G07,G08 VA: Øa: 55 мм
B12 PK **1.4 TSI, 1.9 TDI** 06/07 - 77 -125 kW	**46-184191**		Наружный диаметр передней амортизационной стойки шасси 50 мм; тип модели: G02; Обязанность, предусмотренная экспертизой VA: Глубина (экспертиза): 30 мм; Нагрузка оси до: 1080 кг HA: Глубина (экспертиза): 30 мм; Нагрузка оси до: 1010 кг
B12 PK **1.4 TSI, 1.9 TDI** 06/07 - 77 -125 kW	**46-194985**		Наружный диаметр передней амортизационной стойки шасси 55 мм; тип модели: G07,G08; Обязанность, предусмотренная экспертизой VA: Глубина (экспертиза): 30 мм; Нагрузка оси до: 1080 кг HA: Глубина (экспертиза): 30 мм; Нагрузка оси до: 1010 кг
B12 PK **1.6** 06/07 - 75 kW	**46-184184**		Наружный диаметр передней амортизационной стойки шасси 50 мм; тип модели: G02; Обязанность, предусмотренная экспертизой VA: Глубина (экспертиза): 30 мм; Нагрузка оси до: 1010 кг HA: Глубина (экспертиза): 30 мм; Нагрузка оси до: 1010 кг
B12 PK **1.6** 06/07 - 75 kW	**46-184191**		Наружный диаметр передней амортизационной стойки шасси 50 мм; тип модели: G02; Обязанность, предусмотренная экспертизой; АКПП VA: Глубина (экспертиза): 30 мм; Нагрузка оси до: 1080 кг HA: Глубина (экспертиза): 30 мм; Нагрузка оси до: 1010 кг
B12 PK **1.6** 06/07 - 75 kW	**46-194978**		Наружный диаметр передней амортизационной стойки шасси 55 мм; тип модели: G07,G08; Обязанность, предусмотренная экспертизой VA: Глубина (экспертиза): 30 мм; Нагрузка оси до: 1010 кг HA: Глубина (экспертиза): 30 мм; Нагрузка оси до: 1010 кг
B12 PK **1.6** 06/07 - 75 kW	**46-194985**		Наружный диаметр передней амортизационной стойки шасси 55 мм; тип модели: G07,G08; Обязанность, предусмотренная экспертизой; АКПП VA: Глубина (экспертиза): 30 мм; Нагрузка оси до: 1080 кг HA: Глубина (экспертиза): 30 мм; Нагрузка оси до: 1010 кг
B12 PK **1.9 TDI** 06/07 - 77 kW	**46-184214**		Наружный диаметр передней амортизационной стойки шасси 50 мм; тип модели: G02; for vehicle with direct shift gearbox; Обязанность, предусмотренная экспертизой VA: Глубина (экспертиза): 30 мм; Нагрузка оси до: 1150 кг HA: Глубина (экспертиза): 30 мм; Нагрузка оси до: 1010 кг

V

Пригодны для			
VW			
VW GOLF V Variant (1K5)			
B12 PK **1.9 TDI** 06/07 - 77 kW	**46-194992**		Наружный диаметр передней амортизационной стойки шасси 55 мм; тип модели: G07,G08; for vehicle with direct shift gearbox; Обязанность, предусмотренная экспертизой VA: Глубина (экспертиза): 30 мм; Нагрузка оси до: 1150 кг HA: Глубина (экспертиза): 30 мм; Нагрузка оси до: 1010 кг
B12 PK **2.0 TDI, 2.0 TDI 16V** 06/07 - 100 -103 kW	**46-184214**		Наружный диаметр передней амортизационной стойки шасси 50 мм; тип модели: G02; Обязанность, предусмотренная экспертизой VA: Глубина (экспертиза): 30 мм; Нагрузка оси до: 1150 кг HA: Глубина (экспертиза): 30 мм; Нагрузка оси до: 1010 кг
B12 PK **2.0 TDI, 2.0 TDI 16V** 06/07 - 100 -103 kW	**46-194992**		Наружный диаметр передней амортизационной стойки шасси 55 мм; тип модели: G07,G08; Обязанность, предусмотренная экспертизой VA: Глубина (экспертиза): 30 мм; Нагрузка оси до: 1150 кг HA: Глубина (экспертиза): 30 мм; Нагрузка оси до: 1010 кг
B14 **1.4, 1.4 TSI, 1.6, 1.6 MultiFuel, 1.9 TDI, 1.9 TDI 4motion, 2.0, 2.0 TDI, 2.0 TDI 16V, 2.0 TDI 4motion** 06/07 - 59 -147 kW	**47-128347**		Наружный диаметр передней амортизационной стойки шасси 50 мм; тип модели: G02; Обязанность, предусмотренная экспертизой VA: Глубина (экспертиза): 35-50 мм; Нагрузка оси до: 1210 кг HA: Глубина (экспертиза): 30-50 мм; Нагрузка оси до: 1100 кг
B14 **1.4, 1.4 TSI, 1.6, 1.6 MultiFuel, 1.9 TDI, 1.9 TDI 4motion, 2.0, 2.0 TDI, 2.0 TDI 16V, 2.0 TDI 4motion** 06/07 - 59 -147 kW	**47-127708**		Наружный диаметр передней амортизационной стойки шасси 55 мм; тип модели: G07,G08; Обязанность, предусмотренная экспертизой VA: Глубина (экспертиза): 35-40 мм; Нагрузка оси до: 1210 кг HA: Глубина (экспертиза): 30-50 мм; Нагрузка оси до: 1100 кг
B16 PSS10 **1.4, 1.4 TSI, 1.6, 1.6 MultiFuel, 1.9 TDI, 1.9 TDI 4motion, 2.0, 2.0 TDI, 2.0 TDI 16V, 2.0 TDI 4motion** 06/07 - 59 -147 kW	**48-135238**		Наружный диаметр передней амортизационной стойки шасси 50 мм; тип модели: G02; Обязанность, предусмотренная экспертизой VA: Глубина (экспертиза): 30-50 мм; Нагрузка оси до: 1210 кг HA: Глубина (экспертиза): 30-50 мм; Нагрузка оси до: 1100 кг
B16 PSS10 **1.4, 1.4 TSI, 1.6, 1.6 MultiFuel, 1.9 TDI, 1.9 TDI 4motion, 2.0, 2.0 TDI, 2.0 TDI 16V, 2.0 TDI 4motion** 06/07 - 59 -147 kW	**48-135245**		Наружный диаметр передней амортизационной стойки шасси 55 мм; тип модели: G07,G08; Обязанность, предусмотренная экспертизой VA: Глубина (экспертиза): 35-50 мм; Нагрузка оси до: 1210 кг HA: Глубина (экспертиза): 30-50 мм; Нагрузка оси до: 1100 кг
B16 RC **1.4, 1.4 TSI, 1.6, 1.6 MultiFuel, 1.9 TDI, 1.9 TDI 4motion, 2.0, 2.0 TDI, 2.0 TDI 16V, 2.0 TDI 4motion** 06/07 - 59 -147 kW	**49-196849**		Øa: 55 мм; DCC должно быть остановлено; без электронн. регулирования аморт. Силы; тип модели: G07, G08, G09, G11; Обязанность, предусмотренная экспертизой VA: Глубина (экспертиза): 20-40 мм; Нагрузка оси до: 1140 кг HA: Глубина (экспертиза): 20-40 мм; Нагрузка оси до: 1040 кг
VW GOLF VI (5K1)			
B1 **1.2 TSI, 1.4, 1.4 TSI, 1.6, 1.6 BiFuel, 1.6 MultiFuel, 1.6 TDI, 1.8 TSI, 2.0, 2.0 R 4motion, 2.0 TDI, 2.0 TDI 4motion, 2.0 TSI** 04/09 - 59 -199 kW	**12-224074**	**12-224081**	VA: с шариковым подшибником HA: без шарикового подшибника
B4 **1.2 TSI, 1.4, 1.4 TSI, 1.6, 1.6 BiFuel, 1.6 MultiFuel, 1.6 TDI, 1.8 TSI, 2.0, 2.0 TDI, 2.0 TDI 4motion, 2.0 TSI** 04/09 - 59 -173 kW	**22-183712**	**19-183749**	без электронн. регулирования аморт. Силы; стандартная подвеска; тип модели: G02 VA: Наружный диаметр передней амортизационной стойки шасси 50 мм
B4 **1.2 TSI, 1.4, 1.4 TSI, 1.6, 1.6 BiFuel, 1.6 MultiFuel, 1.6 TDI, 1.8 TSI, 2.0, 2.0 TDI, 2.0 TDI 4motion, 2.0 TSI** 04/09 - 59 -173 kW	**22-183729**	**19-183749**	без электронн. регулирования аморт. Силы; стандартная подвеска; тип модели: G07, G08, G09, G11 VA: Наружный диаметр передней амортизационной стойки шасси 55 мм

V

Пригодны для			
VW			
VW GOLF VI (5K1)			
B6 Sport **1.2 TSI, 1.4, 1.4 TSI, 1.6, 1.6 BiFuel, 1.6 MultiFuel, 1.6 TDI, 1.8 TSI, 2.0, 2.0 TDI, 2.0 TDI 4motion, 2.0 TSI** 04/09 - 59 -173 kW	**35-158707**	**33-158723**	без электронн. регулирования аморт. Силы; тип модели: G02 VA: Наружный диаметр передней амортизационной стойки шасси 50 мм
B6 Sport **1.2 TSI, 1.4, 1.4 TSI, 1.6, 1.6 BiFuel, 1.6 MultiFuel, 1.6 TDI, 1.8 TSI, 2.0, 2.0 TDI, 2.0 TDI 4motion, 2.0 TSI** 04/09 - 59 -173 kW	**35-158714**	**33-158723**	без электронн. регулирования аморт. Силы; тип модели: G07, G08, G09, G11 VA: Наружный диаметр передней амортизационной стойки шасси 55 мм
B6 Sport **2.0 R 4motion** 11/09 - 188 -199 kW	**35-158745**	**24-158756**	DCC должно быть остановлено; без электронн. регулирования аморт. Силы VA: Наружный диаметр передней амортизационной стойки шасси 55 мм
B8 **1.2 TSI, 1.4, 1.4 TSI, 1.6, 1.6 BiFuel, 1.6 MultiFuel, 1.6 TDI, 1.8 TSI, 2.0, 2.0 TDI, 2.0 TDI 4motion, 2.0 TSI** 04/09 - 59 -173 kW	**35-158738**	**24-158756**	без электронн. регулирования аморт. Силы; тип модели: G02 VA: Наружный диаметр передней амортизационной стойки шасси 50 мм
B8 **1.2 TSI, 1.4, 1.4 TSI, 1.6, 1.6 BiFuel, 1.6 MultiFuel, 1.6 TDI, 1.8 TSI, 2.0, 2.0 TDI, 2.0 TDI 4motion, 2.0 TSI** 04/09 - 59 -173 kW	**35-158745**	**24-158756**	без электронн. регулирования аморт. Силы; тип модели: G07, G08, G09, G11 VA: Наружный диаметр передней амортизационной стойки шасси 55 мм
B12 PK **1.2 TSI, 1.4, 1.4 TSI, 1.6, 1.6 TDI, 2.0 TDI** 04/09 - 59 -125 kW	**46-187949**		DCC должно быть остановлено; Наружный диаметр передней амортизационной стойки шасси 55 мм; без электронн. регулирования аморт. Силы; тип модели: G07, G08, G09, G11; Обязанность, предусмотренная экспертизой VA: Глубина (экспертиза): 30 мм; Нагрузка оси до: 1010 кг HA: без регулируемой подвески; Глубина (экспертиза): 30 мм; Нагрузка оси до: 940 кг
B12 PK **1.2 TSI, 1.4, 1.4 TSI, 1.6, 1.6 TDI, 2.0 TDI** 04/09 - 59 -125 kW	**46-184481**		DCC должно быть остановлено; Наружный диаметр передней амортизационной стойки шасси 50 мм; без электронн. регулирования аморт. Силы; тип модели: G02; Обязанность, предусмотренная экспертизой VA: Глубина (экспертиза): 30 мм; Нагрузка оси до: 1010 кг HA: без регулируемой подвески; Глубина (экспертиза): 30 мм; Нагрузка оси до: 940 кг
B12 PK **1.4 TSI, 1.6 TDI, 2.0 TDI** 10/08 - 66 -125 kW	**46-187956**		DCC должно быть остановлено; Наружный диаметр передней амортизационной стойки шасси 55 мм; без электронн. регулирования аморт. Силы; тип модели: G07, G08, G09, G11; Обязанность, предусмотренная экспертизой VA: Глубина (экспертиза): 30 мм; Нагрузка оси до: 1120 кг HA: без регулируемой подвески; Глубина (экспертиза): 30 мм; Нагрузка оси до: 940 кг
B12 PK **1.4 TSI, 1.6 TDI, 2.0 TDI** 10/08 - 66 -125 kW	**46-184498**		DCC должно быть остановлено; Наружный диаметр передней амортизационной стойки шасси 50 мм; без электронн. регулирования аморт. Силы; тип модели: G02; Обязанность, предусмотренная экспертизой VA: Глубина (экспертиза): 30 мм; Нагрузка оси до: 1120 кг HA: без регулируемой подвески; Глубина (экспертиза): 30 мм; Нагрузка оси до: 940 кг
B12 SL **1.2 TSI, 1.4, 1.4 TSI, 1.6, 1.6 TDI** 02/09 - 59 -118 kW	**46-183767**		DCC должно быть остановлено; Наружный диаметр передней амортизационной стойки шасси 50 мм; без электронн. регулирования аморт. Силы; тип модели: G02; Обязанность, предусмотренная экспертизой VA: Глубина (экспертиза): 45-50 мм; Нагрузка оси до: 1040 кг HA: без регулируемой подвески; Глубина (экспертиза): 30-35 мм; Нагрузка оси до: 930 кг
B12 SL **1.2 TSI, 1.4, 1.4 TSI, 1.6, 1.6 TDI** 02/09 - 59 -118 kW	**46-188076**		DCC должно быть остановлено; Наружный диаметр передней амортизационной стойки шасси 55 мм; без электронн. регулирования аморт. Силы; тип модели: G07, G08, G09, G11; Обязанность, предусмотренная экспертизой VA: Глубина (экспертиза): 45-50 мм; Нагрузка оси до: 1040 кг HA: без регулируемой подвески; Глубина (экспертиза): 30-35 мм; Нагрузка оси до: 930 кг

V

Пригодны для			
VW			
VW GOLF VI (5K1)			
B12 SL **1.4 TSI, 1.8 TSI, 2.0, 2.0 TDI, 2.0 TSI** 10/08 - 81 -173 kW	**46-183774**	DCC должно быть остановлено; Наружный диаметр передней амортизационной стойки шасси 50 мм; без электронн. регулирования аморт. Силы; тип модели: G02; Обязанность, предусмотренная экспертизой VA: Глубина (экспертиза): 45-50 мм; Нагрузка оси до: 1130 кг HA: без регулируемой подвески; Глубина (экспертиза): 30-35 мм; Нагрузка оси до: 930 кг	
B12 SL **1.4 TSI, 1.8 TSI, 2.0, 2.0 TDI, 2.0 TSI** 10/08 - 81 -173 kW	**46-188069**	DCC должно быть остановлено; Наружный диаметр передней амортизационной стойки шасси 55 мм; без электронн. регулирования аморт. Силы; тип модели: G07, G08, G09, G11; Обязанность, предусмотренная экспертизой VA: Глубина (экспертиза): 45-50 мм; Нагрузка оси до: 1130 кг HA: без регулируемой подвески; Глубина (экспертиза): 30-35 мм; Нагрузка оси до: 930 кг	
B14 **1.2 TSI, 1.4, 1.4 TSI, 1.6, 1.6 BiFuel, 1.6 MultiFuel, 1.6 TDI, 1.8 TSI, 2.0, 2.0 TDI, 2.0 TDI 4motion, 2.0 TSI** 04/09 - 59 -173 kW	**47-158276**	DCC должно быть остановлено; Наружный диаметр передней амортизационной стойки шасси 50 мм; без электронн. регулирования аморт. Силы; тип модели: G02; Обязанность, предусмотренная экспертизой VA: Глубина (экспертиза): 20-40 мм; Нагрузка оси до: 1140 кг HA: Глубина (экспертиза): 20-40 мм; Нагрузка оси до: 1040 кг	
B14 **1.2 TSI, 1.4, 1.4 TSI, 1.6, 1.6 BiFuel, 1.6 MultiFuel, 1.6 TDI, 1.8 TSI, 2.0, 2.0 TDI, 2.0 TDI 4motion, 2.0 TSI** 04/09 - 59 -173 kW	**47-158283**	DCC должно быть остановлено; Наружный диаметр передней амортизационной стойки шасси 55 мм; без электронн. регулирования аморт. Силы; тип модели: G07, G08, G09, G11; Обязанность, предусмотренная экспертизой VA: Глубина (экспертиза): 20-40 мм; Нагрузка оси до: 1140 кг HA: Глубина (экспертиза): 20-40 мм; Нагрузка оси до: 1040 кг	
B14 **2.0 R 4motion** 11/09 - 188 -199 kW	**47-158283**	DCC должно быть остановлено; Наружный диаметр передней амортизационной стойки шасси 55 мм; без электронн. регулирования аморт. Силы; тип модели: G07, G08, G09, G11; Обязанность, предусмотренная экспертизой VA: Глубина (экспертиза): 10-30 мм; Нагрузка оси до: 1140 кг HA: Глубина (экспертиза): 10-30 мм; Нагрузка оси до: 1040 кг	
B16 PSS10 **1.2 TSI, 1.4, 1.4 TSI, 1.6, 1.6 BiFuel, 1.6 MultiFuel, 1.6 TDI, 1.8 TSI, 2.0, 2.0 TDI, 2.0 TDI 4motion, 2.0 TSI** 04/09 - 59 -173 kW	**48-156745**	DCC должно быть остановлено; Наружный диаметр передней амортизационной стойки шасси 50 мм; без электронн. регулирования аморт. Силы; тип модели: G02; Обязанность, предусмотренная экспертизой VA: Глубина (экспертиза): 20-40 мм; Нагрузка оси до: 1140 кг HA: Глубина (экспертиза): 20-40 мм; Нагрузка оси до: 1040 кг	
B16 PSS10 **1.2 TSI, 1.4, 1.4 TSI, 1.6, 1.6 BiFuel, 1.6 MultiFuel, 1.6 TDI, 1.8 TSI, 2.0, 2.0 TDI, 2.0 TDI 4motion, 2.0 TSI** 04/09 - 59 -173 kW	**48-158176**	DCC должно быть остановлено; Наружный диаметр передней амортизационной стойки шасси 55 мм; без электронн. регулирования аморт. Силы; тип модели: G07, G08, G09, G11; Обязанность, предусмотренная экспертизой VA: Глубина (экспертиза): 20-40 мм; Нагрузка оси до: 1140 кг HA: Глубина (экспертиза): 20-40 мм; Нагрузка оси до: 1040 кг	
B16 PSS10 **2.0 R 4motion** 11/09 - 188 -199 kW	**48-158176**	DCC должно быть остановлено; Наружный диаметр передней амортизационной стойки шасси 55 мм; без электронн. регулирования аморт. Силы; тип модели: G07, G08, G09, G11; Обязанность, предусмотренная экспертизой VA: Глубина (экспертиза): 10-30 мм; Нагрузка оси до: 1140 кг HA: Глубина (экспертиза): 10-30 мм; Нагрузка оси до: 1040 кг	
B16 RC **1.2 TSI, 1.4, 1.4 TSI, 1.6, 1.6 BiFuel, 1.6 MultiFuel, 1.6 TDI, 1.8 TSI, 2.0, 2.0 TDI, 2.0 TDI 4motion, 2.0 TSI** 04/09 - 59 -173 kW	**49-196849**	Øa: 55 мм; DCC должно быть остановлено; без электронн. регулирования аморт. Силы; тип модели: G07, G08, G09, G11; Обязанность, предусмотренная экспертизой VA: Глубина (экспертиза): 20-40 мм; Нагрузка оси до: 1140 кг HA: Глубина (экспертиза): 20-40 мм; Нагрузка оси до: 1040 кг	

V

Пригодны для			
VW			
VW GOLF VI (5K1)			
B16 RC **2.0 R 4motion** 11/09 - 188 -199 kW	**49-196849**		Øa: 55 мм; DCC должно быть остановлено; без электронн. регулирования аморт. Силы; тип модели: G07, G08, G09, G11; Обязанность, предусмотренная экспертизой VA: Глубина (экспертиза): 10-30 мм; Нагрузка оси до: 1140 кг HA: Глубина (экспертиза): 10-30 мм; Нагрузка оси до: 1040 кг
B16 BCS **2.0, 2.0 TDI, 2.0 TSI** 04/09 - 125 -173 kW	**48-215909**		DCC должно быть остановлено; Наружный диаметр передней амортизационной стойки шасси 55 мм; Обязанность, предусмотренная экспертизой VA: Глубина (экспертиза): 30-40 мм; Нагрузка оси до: 1140 кг HA: Глубина (экспертиза): 20-40 мм; Нагрузка оси до: 1040 кг
B16 BCS **2.0 R 4motion** 11/09 - 188 -199 kW	**48-215909**		DCC должно быть остановлено; Наружный диаметр передней амортизационной стойки шасси 55 мм; Обязанность, предусмотренная экспертизой VA: Глубина (экспертиза): 20-30 мм; Нагрузка оси до: 1140 кг HA: Глубина (экспертиза): 10-30 мм; Нагрузка оси до: 1040 кг
VW GOLF VI Variant (AJ5)			
B1 **1.2 TSI, 1.4, 1.4 TSI, 1.6, 1.6 MultiFuel, 1.6 TDI, 1.6 TDI 4motion, 2.0 TDI** 07/09 - 59 -118 kW	**12-224074**	**12-224081**	VA: с шариковым подшибником HA: без шарикового подшибника
B4 **1.2 TSI, 1.4, 1.4 TSI, 1.6, 1.6 MultiFuel, 1.6 TDI, 1.6 TDI 4motion, 2.0 TDI** 07/09 - 59 -118 kW	**22-183712**	**19-183749**	без электронн. регулирования аморт. Силы; стандартная подвеска; тип модели: G02 VA: Наружный диаметр передней амортизационной стойки шасси 50 мм
B4 **1.2 TSI, 1.4, 1.4 TSI, 1.6, 1.6 MultiFuel, 1.6 TDI, 1.6 TDI 4motion, 2.0 TDI** 07/09 - 59 -118 kW	**22-183729**	**19-183749**	без электронн. регулирования аморт. Силы; стандартная подвеска; тип модели: G07, G08, G09, G11 VA: Наружный диаметр передней амортизационной стойки шасси 55 мм
B6 Sport **1.2 TSI, 1.4, 1.4 TSI, 1.6, 1.6 MultiFuel, 1.6 TDI, 1.6 TDI 4motion, 2.0 TDI** 07/09 - 59 -118 kW	**35-158707**	**33-158723**	без электронн. регулирования аморт. Силы; тип модели: G02 VA: Наружный диаметр передней амортизационной стойки шасси 50 мм
B6 Sport **1.2 TSI, 1.4, 1.4 TSI, 1.6, 1.6 MultiFuel, 1.6 TDI, 1.6 TDI 4motion, 2.0 TDI** 07/09 - 59 -118 kW	**35-158714**	**33-158723**	без электронн. регулирования аморт. Силы; тип модели: G07, G08, G09, G11 VA: Наружный диаметр передней амортизационной стойки шасси 55 мм
B8 **1.2 TSI, 1.4, 1.4 TSI, 1.6, 1.6 MultiFuel, 1.6 TDI, 1.6 TDI 4motion, 2.0 TDI** 07/09 - 59 -118 kW	**35-158738**	**24-158756**	без электронн. регулирования аморт. Силы; тип модели: G02 VA: Наружный диаметр передней амортизационной стойки шасси 50 мм
B8 **1.2 TSI, 1.4, 1.4 TSI, 1.6, 1.6 MultiFuel, 1.6 TDI, 1.6 TDI 4motion, 2.0 TDI** 07/09 - 59 -118 kW	**35-158745**	**24-158756**	без электронн. регулирования аморт. Силы; тип модели: G07, G08, G09, G11 VA: Наружный диаметр передней амортизационной стойки шасси 55 мм
B12 PK **1.2 TSI, 1.4, 1.4 TSI, 1.6, 1.6 MultiFuel, 1.6 TDI** 07/09 - 59 -118 kW	**46-187963**		Наружный диаметр передней амортизационной стойки шасси 55 мм; без электронн. регулирования аморт. Силы; тип модели: G07, G08, G09, G11; Обязанность, предусмотренная экспертизой VA: Глубина (экспертиза): 25-30 мм; Нагрузка оси до: 1010 кг HA: без регулируемой подвески; Глубина (экспертиза): 30 мм; Нагрузка оси до: 1000 кг
B12 PK **1.2 TSI, 1.4, 1.4 TSI, 1.6, 1.6 MultiFuel, 1.6 TDI** 07/09 - 59 -118 kW	**46-184504**		Наружный диаметр передней амортизационной стойки шасси 50 мм; без электронн. регулирования аморт. Силы; тип модели: G02; Обязанность, предусмотренная экспертизой VA: Глубина (экспертиза): 25-30 мм; Нагрузка оси до: 1010 кг HA: без регулируемой подвески; Глубина (экспертиза): 30 мм; Нагрузка оси до: 1000 кг
B12 PK **1.4 TSI, 1.6 TDI, 2.0 TDI** 07/09 - 66 -118 kW	**46-187970**		Наружный диаметр передней амортизационной стойки шасси 55 мм; без электронн. регулирования аморт. Силы; тип модели: G07, G08, G09, G11; Обязанность, предусмотренная экспертизой VA: Глубина (экспертиза): 25-30 мм; Нагрузка оси до: 1120 кг HA: без регулируемой подвески; Глубина (экспертиза): 30 мм; Нагрузка оси до: 1000 кг

V

Пригодны для			
VW			
VW GOLF VI Variant (AJ5)			
B12 PK **1.4 TSI, 1.6 TDI, 2.0 TDI** 07/09 - 66 -118 kW	**46-184511**		Наружный диаметр передней амортизационной стойки шасси 50 мм; без электронн. регулирования аморт. Силы; тип модели: G02; Обязанность, предусмотренная экспертизой VA: Глубина (экспертиза): 25-30 мм; Нагрузка оси до: 1120 кг HA: без регулируемой подвески; Глубина (экспертиза): 30 мм; Нагрузка оси до: 1000 кг
B14 **1.2 TSI, 1.4, 1.4 TSI, 1.6, 1.6 MultiFuel, 1.6 TDI, 1.6 TDI 4motion, 2.0 TDI** 07/09 - 59 -118 kW	**47-128347**		Наружный диаметр передней амортизационной стойки шасси 50 мм; без электронн. регулирования аморт. Силы; тип модели: G02; Обязанность, предусмотренная экспертизой VA: Глубина (экспертиза): 35-50 мм; Нагрузка оси до: 1210 кг HA: Глубина (экспертиза): 30-50 мм; Нагрузка оси до: 1100 кг
B14 **1.2 TSI, 1.4, 1.4 TSI, 1.6, 1.6 MultiFuel, 1.6 TDI, 1.6 TDI 4motion, 2.0 TDI** 07/09 - 59 -118 kW	**47-127708**		Наружный диаметр передней амортизационной стойки шасси 55 мм; без электронн. регулирования аморт. Силы; тип модели: G07, G08, G09, G11; Обязанность, предусмотренная экспертизой VA: Глубина (экспертиза): 30-50 мм; Нагрузка оси до: 1210 кг HA: Глубина (экспертиза): 30-50 мм; Нагрузка оси до: 1100 кг
B16 PSS10 **1.2 TSI, 1.4, 1.4 TSI, 1.6, 1.6 MultiFuel, 1.6 TDI, 1.6 TDI 4motion, 2.0 TDI** 07/09 - 59 -118 kW	**48-135238**		Наружный диаметр передней амортизационной стойки шасси 50 мм; без электронн. регулирования аморт. Силы; тип модели: G02; Обязанность, предусмотренная экспертизой VA: Глубина (экспертиза): 30-50 мм; Нагрузка оси до: 1210 кг HA: Глубина (экспертиза): 30-50 мм; Нагрузка оси до: 1100 кг
B16 PSS10 **1.2 TSI, 1.4, 1.4 TSI, 1.6, 1.6 MultiFuel, 1.6 TDI, 1.6 TDI 4motion, 2.0 TDI** 07/09 - 59 -118 kW	**48-135245**		Наружный диаметр передней амортизационной стойки шасси 55 мм; без электронн. регулирования аморт. Силы; тип модели: G07, G08, G09, G11; Обязанность, предусмотренная экспертизой VA: Глубина (экспертиза): 30-50 мм; Нагрузка оси до: 1210 кг HA: Глубина (экспертиза): 30-50 мм; Нагрузка оси до: 1100 кг
B16 RC **1.2 TSI, 1.4, 1.4 TSI, 1.6, 1.6 MultiFuel, 1.6 TDI, 1.6 TDI 4motion, 2.0 TDI** 07/09 - 59 -118 kW	**49-196849**		Øa: 55 мм; DCC должно быть остановлено; без электронн. регулирования аморт. Силы; тип модели: G07, G08, G09, G11; Обязанность, предусмотренная экспертизой VA: Глубина (экспертиза): 10-30 мм; Нагрузка оси до: 1140 кг HA: Глубина (экспертиза): 10-30 мм; Нагрузка оси до: 1040 кг
VW GOLF VI кабрио			
B1 **1.2 TSI, 1.4 TSI, 1.6 TDI, 2.0 TDI, 2.0 TSI** 03/11 - 77 -155 kW	**12-224074**	**12-224081**	VA: с шариковым подшибником HA: без шарикового подшибника
B4 **1.2 TSI, 1.4 TSI, 1.6 TDI, 2.0 TDI, 2.0 TSI** 03/11 - 77 -155 kW	**22-131607**	**19-172996**	стандартная подвеска; без электронн. регулирования аморт. Силы; тип модели: G02 VA: Øa: 50 мм
B4 **1.2 TSI, 1.4 TSI, 1.6 TDI, 2.0 TDI, 2.0 TSI** 03/11 - 77 -155 kW	**22-131614**	**19-172996**	стандартная подвеска; без электронн. регулирования аморт. Силы; тип модели: G07, G08 VA: Øa: 55 мм
B6 Sport **1.2 TSI, 1.4 TSI, 1.6 TDI, 2.0 TDI, 2.0 TSI** 03/11 - 77 -155 kW	**35-108177**	**24-172936**	стандартная подвеска; без электронн. регулирования аморт. Силы VA: Øa: 55 мм
B8 **1.2 TSI, 1.4 TSI, 1.6 TDI, 2.0 TDI, 2.0 TSI** 03/11 - 77 -155 kW	**35-108191**	**24-178006**	спортивная подвеска; без электронн. регулирования аморт. Силы; тип модели: G07, G08 VA: Øa: 55 мм

V

Пригодны для			
VW			
VW GOLF VI кабрио			
B12 PK **1.2 TSI** 03/11 - 77 kW	**46-184504**		Наружный диаметр передней амортизационной стойки шасси 50 мм; без электронн. регулирования аморт. Силы; тип модели: G02; Обязанность, предусмотренная экспертизой VA: Глубина (экспертиза): 25 мм; Нагрузка оси до: 1010 кг HA: без регулируемой подвески; Глубина (экспертиза): 20 мм; Нагрузка оси до: 1000 кг
B12 PK **1.2 TSI** 03/11 - 77 kW	**46-187963**		DCC должно быть остановлено; Наружный диаметр передней амортизационной стойки шасси 55 мм; без электронн. регулирования аморт. Силы; тип модели: G07, G08; без регулируемой подвески; Обязанность, предусмотренная экспертизой VA: Глубина (экспертиза): 25 мм; Нагрузка оси до: 1010 кг HA: Глубина (экспертиза): 20 мм; Нагрузка оси до: 1000 кг
B12 PK **1.4 TSI, 1.6 TDI, 2.0 TDI, 2.0 TSI** 03/11 - 77 -155 kW	**46-187970**		Наружный диаметр передней амортизационной стойки шасси 55 мм; без электронн. регулирования аморт. Силы; тип модели: G07, G08, G09, G11; Обязанность, предусмотренная экспертизой VA: Глубина (экспертиза): 25 мм; Нагрузка оси до: 1120 кг HA: без регулируемой подвески; Глубина (экспертиза): 20 мм; Нагрузка оси до: 1000 кг
B12 PK **1.4 TSI, 1.6 TDI, 2.0 TDI, 2.0 TSI** 03/11 - 77 -155 kW	**46-184511**		Наружный диаметр передней амортизационной стойки шасси 50 мм; без электронн. регулирования аморт. Силы; тип модели: G02; Обязанность, предусмотренная экспертизой VA: Глубина (экспертиза): 25 мм; Нагрузка оси до: 1130 кг HA: без регулируемой подвески; Глубина (экспертиза): 20 мм; Нагрузка оси до: 1000 кг
B12 SL **1.2 TSI, 1.4 TSI, 1.6 TDI, 2.0 TDI, 2.0 TSI** 03/11 - 77 -155 kW	**46-183446**		Наружный диаметр передней амортизационной стойки шасси 50 мм; тип модели: G02; Обязанность, предусмотренная экспертизой VA: Глубина (экспертиза): 45-50 мм; Нагрузка оси до: 1130 кг HA: Глубина (экспертиза): 35-40 мм; Нагрузка оси до: 1005 кг
B12 SL **1.2 TSI, 1.4 TSI, 1.6 TDI, 2.0 TDI, 2.0 TSI** 03/11 - 77 -155 kW	**46-194688**		Наружный диаметр передней амортизационной стойки шасси 55 мм; тип модели: G07, G08; Обязанность, предусмотренная экспертизой VA: Глубина (экспертиза): 35 мм; Нагрузка оси до: 1130 кг HA: Глубина (экспертиза): 30 мм; Нагрузка оси до: 1005 кг
B14 **1.2 TSI, 1.4 TSI, 1.6 TDI, 2.0 TDI, 2.0 TSI** 03/11 - 77 -155 kW	**47-127708**		DCC должно быть остановлено; Наружный диаметр передней амортизационной стойки шасси 55 мм; без электронн. регулирования аморт. Силы; Обязанность, предусмотренная экспертизой VA: Глубина (экспертиза): 40-50 мм; Нагрузка оси до: 1210 кг HA: Глубина (экспертиза): 30-50 мм; Нагрузка оси до: 1100 кг
B16 PSS10 **1.2 TSI, 1.4 TSI, 1.6 TDI, 2.0 TDI, 2.0 TSI** 03/11 - 77 -155 kW	**48-135245**		DCC должно быть остановлено; Наружный диаметр передней амортизационной стойки шасси 55 мм; без электронн. регулирования аморт. Силы; Обязанность, предусмотренная экспертизой VA: Глубина (экспертиза): 40-50 мм; Нагрузка оси до: 1210 кг HA: Глубина (экспертиза): 30-50 мм; Нагрузка оси до: 1100 кг
B16 RC **1.2 TSI, 1.4 TSI, 1.6 TDI, 2.0 TDI, 2.0 TSI** 03/11 - 77 -155 kW	**49-196849**		Øa: 55 мм; DCC должно быть остановлено; без электронн. регулирования аморт. Силы; тип модели: G07, G08, G09, G11; Обязанность, предусмотренная экспертизой VA: Глубина (экспертиза): 10-30 мм; Нагрузка оси до: 1140 кг HA: Глубина (экспертиза): 10-30 мм; Нагрузка оси до: 1040 кг

V

Пригодны для			
VW			
VW GOLF PLUS (5M1, 521)			
B1 **1.0, 1.0 GLS, 1.2 TSI, 1.4 16V, 1.4 FSI, 1.4 TSI, 1.6, 1.6 FSI, 1.6 Multifuel, 1.6 TDI, 1.8, 1.8 Hybrid, 1.9 SDi, 1.9 TDI, 2.0 FSI, 2.0 TDI, 2.0 TDI 16V** 01/05 - 47 -125 kW	**12-224074**	**12-224081**	VA: с шариковым подшибником HA: без шарикового подшибника
B3 **1.4 16V, 1.4 FSI, 1.4 TSI, 1.6, 1.6 FSI** 01/05 - 55 -125 kW	**37-133498**	**36-134076**	стандартная подвеска
B3 **2.0 TDI, 2.0 TDI 16V** 01/05 - 81 -103 kW	**37-148140**	**36-148158**	стандартная подвеска
B4 **1.0, 1.0 GLS, 1.2 TSI, 1.4 16V, 1.4 FSI, 1.4 TSI, 1.6, 1.6 FSI, 1.6 Multifuel, 1.6 TDI, 1.8, 1.8 Hybrid, 1.9 SDi, 1.9 TDI, 2.0 FSI, 2.0 TDI, 2.0 TDI 16V** 01/05 - 47 -125 kW	**22-131607**	**19-151069**	тип модели: G02 VA: Øa: 50 мм; тип модели: G02
B4 **1.0, 1.0 GLS, 1.2 TSI, 1.4 16V, 1.4 FSI, 1.4 TSI, 1.6, 1.6 FSI, 1.6 Multifuel, 1.6 TDI, 1.8, 1.8 Hybrid, 1.9 SDi, 1.9 TDI, 2.0 FSI, 2.0 TDI, 2.0 TDI 16V** 01/05 - 47 -125 kW	**22-139320**	**19-151069**	тип модели: G07, G08 VA: Øa: 55 мм; тип модели: G07
B6 Sport **1.0, 1.0 GLS, 1.2 TSI, 1.4 16V, 1.4 FSI, 1.4 TSI, 1.6, 1.6 FSI, 1.6 Multifuel, 1.6 TDI, 1.8, 1.8 Hybrid, 1.9 SDi, 1.9 TDI, 2.0 FSI, 2.0 TDI, 2.0 TDI 16V** 01/05 - 47 -125 kW	**35-113751**	**24-172936**	тип модели: G02 VA: Øa: 50 мм; тип модели: G02
B6 Sport **1.0, 1.0 GLS, 1.2 TSI, 1.4 16V, 1.4 FSI, 1.4 TSI, 1.6, 1.6 FSI, 1.6 Multifuel, 1.6 TDI, 1.8, 1.8 Hybrid, 1.9 SDi, 1.9 TDI, 2.0 FSI, 2.0 TDI, 2.0 TDI 16V** 01/05 - 47 -125 kW	**35-108177**	**24-172936**	тип модели: G07, G08 VA: Øa: 55 мм; тип модели: G07
B8 **1.0, 1.0 GLS, 1.2 TSI, 1.4 16V, 1.4 FSI, 1.4 TSI, 1.6, 1.6 FSI, 1.6 Multifuel, 1.6 TDI, 1.8, 1.8 Hybrid, 1.9 SDi, 1.9 TDI, 2.0 FSI, 2.0 TDI, 2.0 TDI 16V** 01/05 - 47 -125 kW	**35-113768**	**24-178006**	тип модели: G02 VA: Øa: 50 мм; тип модели: G02
B8 **1.0, 1.0 GLS, 1.2 TSI, 1.4 16V, 1.4 FSI, 1.4 TSI, 1.6, 1.6 FSI, 1.6 Multifuel, 1.6 TDI, 1.8, 1.8 Hybrid, 1.9 SDi, 1.9 TDI, 2.0 FSI, 2.0 TDI, 2.0 TDI 16V** 01/05 - 47 -125 kW	**35-108191**	**24-178006**	тип модели: G07, G08 VA: Øa: 55 мм; тип модели: G07
B12 PK **1.2 TSI, 1.4 16V, 1.4 FSI, 1.6, 1.6 FSI** 01/05 - 55 -85 kW	**46-184320**		Наружный диаметр передней амортизационной стойки шасси 50 мм; тип модели: G02; Обязанность, предусмотренная экспертизой VA: Глубина (экспертиза): 30 мм; Нагрузка оси до: 1010 кг HA: Глубина (экспертиза): 30 мм; Нагрузка оси до: 1010 кг
B12 PK **1.2 TSI** 11/09 - 63 -77 kW	**46-184337**		Наружный диаметр передней амортизационной стойки шасси 50 мм; тип модели: G02; for vehicle with direct shift gearbox; Обязанность, предусмотренная экспертизой VA: Глубина (экспертиза): 30 мм; Нагрузка оси до: 1080 кг HA: Глубина (экспертиза): 30 мм; Нагрузка оси до: 1010 кг
B12 PK **1.2 TSI, 1.4 16V, 1.4 FSI, 1.6, 1.6 FSI** 01/05 - 55 -85 kW	**46-194787**		Наружный диаметр передней амортизационной стойки шасси 55 мм; тип модели: G07, G08; Обязанность, предусмотренная экспертизой VA: Глубина (экспертиза): 30 мм; Нагрузка оси до: 1010 кг HA: Глубина (экспертиза): 30 мм; Нагрузка оси до: 1010 кг

Пригодны для			
VW			
VW GOLF PLUS (5M1, 521)			
B12 PK	**1.2 TSI** 11/09 - 63 -77 kW	**46-194794**	Наружный диаметр передней амортизационной стойки шасси 55 мм; тип модели: G07, G08; for vehicle with direct shift gearbox; Обязанность, предусмотренная экспертизой VA: Глубина (экспертиза): 30 мм; Нагрузка оси до: 1080 кг HA: Глубина (экспертиза): 30 мм; Нагрузка оси до: 1010 кг
B12 PK	**1.4 TSI, 1.9 TDI, 2.0 FSI** 05/05 - 66 -125 kW	**46-184337**	Наружный диаметр передней амортизационной стойки шасси 50 мм; тип модели: G02; Обязанность, предусмотренная экспертизой VA: Глубина (экспертиза): 30 мм; Нагрузка оси до: 1080 кг HA: Глубина (экспертиза): 30 мм; Нагрузка оси до: 1010 кг
B12 PK	**1.4 TSI, 1.9 TDI, 2.0 FSI** 05/05 - 66 -125 kW	**46-194794**	Наружный диаметр передней амортизационной стойки шасси 55 мм; тип модели: G07, G08; Обязанность, предусмотренная экспертизой VA: Глубина (экспертиза): 30 мм; Нагрузка оси до: 1080 кг HA: Глубина (экспертиза): 30 мм; Нагрузка оси до: 1010 кг
B12 PK	**1.6, 1.6 FSI** 01/05 - 67 -85 kW	**46-184337**	Наружный диаметр передней амортизационной стойки шасси 50 мм; тип модели: G02; Обязанность, предусмотренная экспертизой; АКПП VA: Глубина (экспертиза): 30 мм; Нагрузка оси до: 1080 кг HA: Глубина (экспертиза): 30 мм; Нагрузка оси до: 1010 кг
B12 PK	**1.6, 1.6 FSI** 01/05 - 67 -85 kW	**46-194794**	Наружный диаметр передней амортизационной стойки шасси 55 мм; тип модели: G07, G08; Обязанность, предусмотренная экспертизой; АКПП VA: Глубина (экспертиза): 30 мм; Нагрузка оси до: 1080 кг HA: Глубина (экспертиза): 30 мм; Нагрузка оси до: 1010 кг
B12 PK	**1.6 TDI, 2.0 TDI** 12/05 - 66 -103 kW	**46-184344**	Наружный диаметр передней амортизационной стойки шасси 50 мм; тип модели: G02; Обязанность, предусмотренная экспертизой VA: Глубина (экспертиза): 30 мм; Нагрузка оси до: 1150 кг HA: Глубина (экспертиза): 30 мм; Нагрузка оси до: 1010 кг
B12 PK	**1.6 TDI, 2.0 TDI** 12/05 - 66 -103 kW	**46-194800**	Наружный диаметр передней амортизационной стойки шасси 55 мм; тип модели: G07, G08; Обязанность, предусмотренная экспертизой VA: Глубина (экспертиза): 30 мм; Нагрузка оси до: 1150 кг HA: Глубина (экспертиза): 30 мм; Нагрузка оси до: 1010 кг
B12 PK	**1.9 TDI** 01/05 - 01/09 66 -77 kW	**46-184344**	Наружный диаметр передней амортизационной стойки шасси 50 мм; тип модели: G02; for vehicle with direct shift gearbox; Обязанность, предусмотренная экспертизой VA: Глубина (экспертиза): 30 мм; Нагрузка оси до: 1150 кг HA: Глубина (экспертиза): 30 мм; Нагрузка оси до: 1010 кг
B12 PK	**1.9 TDI** 01/05 - 01/09 66 -77 kW	**46-194800**	Наружный диаметр передней амортизационной стойки шасси 55 мм; тип модели: G07, G08; for vehicle with direct shift gearbox; Обязанность, предусмотренная экспертизой VA: Глубина (экспертиза): 30 мм; Нагрузка оси до: 1150 кг HA: Глубина (экспертиза): 30 мм; Нагрузка оси до: 1010 кг
B12 SL	**1.2 TSI, 1.4 16V, 1.4 FSI, 1.4 TSI, 1.6, 1.6 FSI, 2.0 TDI** 12/05 - 55 -125 kW	**46-183781**	Наружный диаметр передней амортизационной стойки шасси 50 мм; тип модели: G02; Обязанность, предусмотренная экспертизой VA: Глубина (экспертиза): 45-50 мм; Нагрузка оси до: 1040 кг HA: Глубина (экспертиза): 45-50 мм; Нагрузка оси до: 1010 кг
B12 SL	**1.2 TSI, 1.4 16V, 1.4 FSI, 1.4 TSI, 1.6, 1.6 FSI** 01/05 - 55 -125 kW	**46-194817**	Наружный диаметр передней амортизационной стойки шасси 55 мм; тип модели: G07,08; Обязанность, предусмотренная экспертизой VA: Глубина (экспертиза): 45-50 мм; Нагрузка оси до: 1040 кг HA: Глубина (экспертиза): 45-50 мм; Нагрузка оси до: 1010 кг

V

Пригодны для			
VW			
VW GOLF PLUS (5M1, 521)			
B12 SL	**1.4 TSI** 05/06 - 90 -125 kW	**46-183798**	Наружный диаметр передней амортизационной стойки шасси 50 мм; тип модели: G02; for vehicle with direct shift gearbox; Обязанность, предусмотренная экспертизой VA: Глубина (экспертиза): 45-50 мм; Нагрузка оси до: 1130 кг HA: Глубина (экспертиза): 45-50 мм; Нагрузка оси до: 1010 кг
B12 SL	**1.4 TSI** 05/06 - 90 -125 kW	**46-194824**	Наружный диаметр передней амортизационной стойки шасси 55 мм; тип модели: G07,08; for vehicle with direct shift gearbox; Обязанность, предусмотренная экспертизой VA: Глубина (экспертиза): 45-50 мм; Нагрузка оси до: 1130 кг HA: Глубина (экспертиза): 45-50 мм; Нагрузка оси до: 1010 кг
B12 SL	**1.6, 1.6 TDI, 1.9 TDI, 2.0 FSI, 2.0 TDI** 05/05 - 66 -110 kW	**46-183798**	Наружный диаметр передней амортизационной стойки шасси 50 мм; тип модели: G02; Обязанность, предусмотренная экспертизой VA: Глубина (экспертиза): 45-50 мм; Нагрузка оси до: 1130 кг HA: Глубина (экспертиза): 45-50 мм; Нагрузка оси до: 1010 кг
B12 SL	**1.6, 1.6 TDI, 1.9 TDI, 2.0 FSI, 2.0 TDI** 05/05 - 66 -110 kW	**46-194824**	Наружный диаметр передней амортизационной стойки шасси 55 мм; тип модели: G07,08; Обязанность, предусмотренная экспертизой VA: Глубина (экспертиза): 45-50 мм; Нагрузка оси до: 1130 кг HA: Глубина (экспертиза): 45-50 мм; Нагрузка оси до: 1010 кг
B12 SL	**1.6 FSI** 01/05 - 05/08 85 kW	**46-183798**	Наружный диаметр передней амортизационной стойки шасси 50 мм; тип модели: G02; Обязанность, предусмотренная экспертизой; АКПП VA: Глубина (экспертиза): 45-50 мм; Нагрузка оси до: 1130 кг HA: Глубина (экспертиза): 45-50 мм; Нагрузка оси до: 1010 кг
B12 SL	**1.6 FSI** 01/05 - 05/08 85 kW	**46-194824**	Наружный диаметр передней амортизационной стойки шасси 55 мм; тип модели: G07,08; Обязанность, предусмотренная экспертизой; АКПП VA: Глубина (экспертиза): 45-50 мм; Нагрузка оси до: 1130 кг HA: Глубина (экспертиза): 45-50 мм; Нагрузка оси до: 1010 кг
B14	**1.0, 1.0 GLS, 1.2 TSI, 1.4 16V, 1.4 FSI, 1.4 TSI, 1.6, 1.6 FSI, 1.6 Multifuel, 1.6 TDI, 1.8, 1.8 Hybrid, 1.9 SDi, 1.9 TDI, 2.0 FSI, 2.0 TDI, 2.0 TDI 16V** 01/05 - 47 -125 kW	**47-128347**	Наружный диаметр передней амортизационной стойки шасси 50 мм; тип модели: G02; Обязанность, предусмотренная экспертизой VA: тип модели: G02; Глубина (экспертиза): 30-50 мм; Нагрузка оси до: 1210 кг HA: Глубина (экспертиза): 30-50 мм; Нагрузка оси до: 1100 кг
B14	**1.0, 1.0 GLS, 1.2 TSI, 1.4 16V, 1.4 FSI, 1.4 TSI, 1.6, 1.6 FSI, 1.6 Multifuel, 1.6 TDI, 1.8, 1.8 Hybrid, 1.9 SDi, 1.9 TDI, 2.0 FSI, 2.0 TDI, 2.0 TDI 16V** 01/05 - 47 -125 kW	**47-127708**	Наружный диаметр передней амортизационной стойки шасси 55 мм; тип модели: G07, G08; Обязанность, предусмотренная экспертизой VA: тип модели: G07; Глубина (экспертиза): 30-50 мм; Нагрузка оси до: 1210 кг HA: Глубина (экспертиза): 30-50 мм; Нагрузка оси до: 1100 кг
B16 PSS10	**1.0, 1.0 GLS, 1.2 TSI, 1.4 16V, 1.4 FSI, 1.4 TSI, 1.6, 1.6 FSI, 1.6 Multifuel, 1.6 TDI, 1.8, 1.8 Hybrid, 1.9 SDi, 1.9 TDI, 2.0 FSI, 2.0 TDI, 2.0 TDI 16V** 01/05 - 47 -125 kW	**48-135238**	Наружный диаметр передней амортизационной стойки шасси 50 мм; тип модели: G02; Обязанность, предусмотренная экспертизой VA: тип модели: G02; Глубина (экспертиза): 30-50 мм; Нагрузка оси до: 1210 кг HA: Глубина (экспертиза): 30-50 мм; Нагрузка оси до: 1100 кг
B16 PSS10	**1.0, 1.0 GLS, 1.2 TSI, 1.4 16V, 1.4 FSI, 1.4 TSI, 1.6, 1.6 FSI, 1.6 Multifuel, 1.6 TDI, 1.8, 1.8 Hybrid, 1.9 SDi, 1.9 TDI, 2.0 FSI, 2.0 TDI, 2.0 TDI 16V** 01/05 - 47 -125 kW	**48-135245**	Наружный диаметр передней амортизационной стойки шасси 55 мм; тип модели: G07, G08; Обязанность, предусмотренная экспертизой VA: тип модели: G07; Глубина (экспертиза): 30-50 мм; Нагрузка оси до: 1210 кг HA: Глубина (экспертиза): 30-50 мм; Нагрузка оси до: 1100 кг

Пригодны для			

VW

VW GOLF PLUS (5M1, 521)

B16 RC	**1.0, 1.0 GLS, 1.2 TSI, 1.4 16V, 1.4 FSI, 1.4 TSI, 1.6, 1.6 FSI, 1.6 Multifuel, 1.6 TDI, 1.8, 1.8 Hybrid, 1.9 SDi, 1.9 TDI, 2.0 FSI, 2.0 TDI, 2.0 TDI 16V** 01/05 - 47 -125 kW	**49-196849**		Øa: 55 мм; DCC должно быть остановлено; без электронн. регулирования аморт. Силы; тип модели: G07, G08, G09, G11; Обязанность, предусмотренная экспертизой VA: Глубина (экспертиза): 20-40 мм; Нагрузка оси до: 1140 кг HA: Глубина (экспертиза): 20-40 мм; Нагрузка оси до: 1040 кг

VW JETTA I (16)

B1	**1.1, 1.3, 1.5, 1.5 D, 1.6, 1.6 D, 1.6 GLI, 1.6 TD, 1.8** 08/78 - 02/84 37 -82 kW	**12-117369**		VA: Материал: резина/металл; с распорной втулкой
B3	**1.1, 1.3, 1.5, 1.5 D, 1.6, 1.6 D, 1.6 GLI, 1.6 TD, 1.8** 08/78 - 02/84 37 -82 kW	**36-134243**	**36-130955**	стандартная подвеска
B3	**1.1, 1.3, 1.5, 1.5 D, 1.6, 1.6 D, 1.6 GLI, 1.6 TD, 1.8** 08/78 - 02/84 37 -82 kW	**36-160358**		стандартная подвеска; Усиленное оснащение .
B4	**1.1, 1.3, 1.5, 1.5 D, 1.6, 1.6 D, 1.6 GLI, 1.6 TD, 1.8** 08/78 - 02/84 37 -82 kW	**21-030338**	**19-019550** **11-101345** SP	VA: Только для винтовых подвесок
B6 Sport	**1.1, 1.3, 1.5, 1.5 D, 1.6, 1.6 D, 1.6 GLI, 1.6 TD, 1.8** 08/78 - 02/84 37 -82 kW	**34-001370**	**24-008372** **11-101345** SP	VA: Только для винтовых подвесок
B8	**1.1, 1.3, 1.5, 1.5 D, 1.6, 1.6 D, 1.6 GLI, 1.6 TD, 1.8** 08/78 - 02/84 37 -82 kW	**34-001370**	**24-015141** **11-101345** SP	VA: Только для винтовых подвесок
B12 PK	**1.1, 1.3, 1.5, 1.5 D, 1.6, 1.6 D, 1.6 GLI, 1.6 TD, 1.8** 08/78 - 02/84 37 -82 kW	**46-189868**		Только для винтовых подвесок; Обязанность, предусмотренная экспертизой VA: Глубина (экспертиза): 30-40 мм; Нагрузка оси до: 785 кг HA: Глубина (экспертиза): 30-35 мм; Нагрузка оси до: 630 кг

VW JETTA II (19E, 1G2)

B1	**1.3, 1.3 KAT, 1.6, 1.6 D, 1.6 TD, 1.8, 1.8 KAT, 1.8 Syncro, 1.8 16V, 2.0** 01/84 - 07/92 40 -102 kW	**12-117963**	**12-117239**	VA: с шариковым подшибником
B2	**1.3, 1.3 KAT, 1.6, 1.6 D, 1.6 TD, 1.8, 1.8 KAT, 1.8 16V, 2.0** 01/84 - 07/92 40 -102 kW	**17-047142** **16-031456** **11-101291** SP	**15-062192** **11-101352** SP	VA: Только для винтовых подвесок
B2	**1.8 Syncro** 08/87 - 07/91 62 -72 kW	**17-047142** **11-101291** SP		
B3	**1.3, 1.3 KAT, 1.6, 1.8, 1.8 KAT** 01/84 - 10/91 40 -82 kW	**36-130665**	**36-130702**	стандартная подвеска
B3	**1.6 D, 1.6 TD, 2.0** 01/84 - 07/92 40 -100 kW	**36-130696**	**36-130702**	стандартная подвеска
B4	**1.3, 1.3 KAT, 1.6, 1.6 D, 1.6 TD, 1.8, 1.8 KAT, 1.8 16V, 2.0** 01/84 - 07/92 40 -102 kW	**22-041142** **21-030468** **11-101291** SP	**19-019741** **11-101352** SP	VA: Только для винтовых подвесок
B4	**1.3, 1.3 KAT, 1.6, 1.6 D, 1.6 TD, 1.8, 1.8 KAT, 1.8 16V, 2.0** 01/84 - 07/92 40 -102 kW		**19-124681** **11-101352** SP	исполнение для плохих дорог
B4	**1.8 Syncro** 08/87 - 07/91 62 -72 kW	**22-041142** **11-101291** SP		

V

Пригодны для			
VW			
VW JETTA II (19E, 1G2)			
B6 Sport **1.3, 1.3 KAT, 1.6, 1.6 D, 1.6 TD, 1.8, 1.8 KAT, 1.8 16V, 2.0** 01/84 - 07/92 40 -102 kW	**34-001028** **35-181590**	**24-006569** **11-101352** SP	VA: Только для винтовых подвесок
B6 Sport **1.8 Syncro** 08/87 - 07/91 62 -72 kW	**35-043911**	**24-629485**	
B8 **1.3, 1.3 KAT, 1.6, 1.6 D, 1.6 TD, 1.8, 1.8 KAT, 1.8 16V, 2.0** 01/84 - 07/92 40 -102 kW	**35-003663** **11-101291** SP	**24-015042** **11-101352** SP	
B8 **1.8 Syncro** 08/87 - 07/91 62 -72 kW	**35-003663**	**24-629485**	
B12 PK **1.3, 1.3 KAT, 1.6, 1.8, 1.8 KAT, 1.8 16V** 01/84 - 12/89 40 -102 kW	**46-189950**		Обязанность, предусмотренная экспертизой VA: Глубина (экспертиза): 30-40 мм; Нагрузка оси до: 840 кг HA: Глубина (экспертиза): 30-35 мм; Нагрузка оси до: 740 кг
B12 PK **1.6 D, 1.6 TD** 01/84 - 10/91 40 -59 kW	**46-189967**		Обязанность, предусмотренная экспертизой VA: Глубина (экспертиза): 20 мм; Нагрузка оси до: 840 кг HA: Глубина (экспертиза): 20 мм; Нагрузка оси до: 740 кг
B14 **1.3, 1.3 KAT, 1.6, 1.6 D, 1.6 TD, 1.8, 1.8 KAT, 1.8 16V, 2.0** 01/84 - 07/92 40 -102 kW	**47-124844**		Для некоторых типов шин необходимы дистанционные шайбы; Обязанность, предусмотренная экспертизой VA: Глубина (экспертиза): 30-50 мм; Нагрузка оси до: 840 кг HA: Глубина (экспертиза): 20-40 мм; Нагрузка оси до: 740 кг
B16 PSS9 **1.3, 1.3 KAT, 1.6, 1.6 D, 1.6 TD, 1.8, 1.8 KAT, 1.8 16V, 2.0** 01/84 - 07/92 40 -102 kW	**48-080569**		Для некоторых типов шин необходимы дистанционные шайбы; Обязанность, предусмотренная экспертизой VA: Глубина (экспертиза): 30-50 мм; Нагрузка оси до: 840 кг HA: Глубина (экспертиза): 20-30 мм; Нагрузка оси до: 740 кг
MS **1.3, 1.3 KAT, 1.6, 1.6 D, 1.6 TD, 1.8, 1.8 KAT, 1.8 16V, 2.0** 01/84 - 07/92 40 -102 kW	*35-604525*	*24-627009*	тип модели: Rallye G. N+A Tarmac VA: изменяемой высоты; Параметр: 230/145 HA: изменяемой высоты; с подшипником крестовины кардана; Параметр: 200/120
MS **1.8, 1.8 KAT, 1.8 16V, 2.0** 01/84 - 07/92 79 -102 kW	*35-044062*	*24-224024*	HA: Параметр: 300/120; с подшипником крестовины кардана
VW JETTA III (1K2)			
B1 **1.4 TSI, 1.6, 1.6 FSI, 1.6 MultiFuel, 1.6 TDI, 1.9 TDI, 2.0, 2.0 FSI, 2.0 TDI, 2.0 TDI 16V, 2.0 TFSI, 2.5, 2.5 FSI** 01/06 - 10/10 66 -147 kW	**12-224074**	**12-224081**	VA: с шариковым подшибником HA: без шарикового подшибника
B4 **1.4 TSI, 1.6, 1.6 FSI, 1.6 MultiFuel, 1.6 TDI, 1.9 TDI, 2.0, 2.0 FSI, 2.0 TDI, 2.0 TDI 16V, 2.0 TFSI, 2.5, 2.5 FSI** 01/06 - 10/10 66 -147 kW	**22-131607**	**19-127439**	стандартная подвеска VA: Øa: 50 мм
B4 **1.4 TSI, 1.6, 1.6 FSI, 1.6 MultiFuel, 1.6 TDI, 1.9 TDI, 2.0, 2.0 FSI, 2.0 TDI, 2.0 TDI 16V, 2.0 TFSI, 2.5, 2.5 FSI** 01/06 - 10/10 66 -147 kW	**22-131614**	**19-127439**	стандартная подвеска VA: Øa: 55 мм
B4 **1.4 TSI, 1.6, 1.6 FSI, 1.6 MultiFuel, 1.6 TDI, 1.9 TDI, 2.0, 2.0 FSI, 2.0 TDI, 2.0 TDI 16V, 2.0 TFSI, 2.5, 2.5 FSI** 01/06 - 10/10 66 -147 kW	**22-139184**	**19-127439**	спортивная подвеска VA: Øa: 50 мм
B4 **1.4 TSI, 1.6, 1.6 FSI, 1.6 MultiFuel, 1.6 TDI, 1.9 TDI, 2.0, 2.0 FSI, 2.0 TDI, 2.0 TDI 16V, 2.0 TFSI, 2.5, 2.5 FSI** 01/06 - 10/10 66 -147 kW	**22-139191**	**19-127439**	спортивная подвеска VA: Øa: 55 мм

Пригодны для			
VW			
VW JETTA III (1K2)			
B6 Sport **1.4 TSI, 1.6, 1.6 FSI, 1.6 MultiFuel, 1.6 TDI, 1.9 TDI, 2.0, 2.0 FSI, 2.0 TDI, 2.0 TDI 16V, 2.0 TFSI, 2.5, 2.5 FSI** 01/06 - 10/10 66 -147 kW	**35-113751**	**24-172936**	тип модели: G46, G57, G10 VA: Øa: 50 мм
B6 Sport **1.4 TSI, 1.6, 1.6 FSI, 1.6 MultiFuel, 1.6 TDI, 1.9 TDI, 2.0, 2.0 FSI, 2.0 TDI, 2.0 TDI 16V, 2.0 TFSI, 2.5, 2.5 FSI** 01/06 - 10/10 66 -147 kW	**35-108177**	**24-172936**	тип модели: G47, G56 VA: Øa: 55 мм
B8 **1.4 TSI, 1.6, 1.6 FSI, 1.6 MultiFuel, 1.6 TDI, 1.9 TDI, 2.0, 2.0 FSI, 2.0 TDI, 2.0 TDI 16V, 2.0 TFSI, 2.5, 2.5 FSI** 01/06 - 10/10 66 -147 kW	**35-113768**	**24-178006**	тип модели: G46, G57, G10 VA: Øa: 50 мм
B8 **1.4 TSI, 1.6, 1.6 FSI, 1.6 MultiFuel, 1.6 TDI, 1.9 TDI, 2.0, 2.0 FSI, 2.0 TDI, 2.0 TDI 16V, 2.0 TFSI, 2.5, 2.5 FSI** 01/06 - 10/10 66 -147 kW	**35-108191**	**24-178006**	тип модели: G47, G56 VA: Øa: 55 мм
B12 PK **1.4 TSI, 1.9 TDI, 2.0, 2.0 FSI, 2.0 TFSI** 10/05 - 10/10 77 -147 kW	**46-184290**		Наружный диаметр передней амортизационной стойки шасси 55 мм; Обязанность, предусмотренная экспертизой VA: Глубина (экспертиза): 30 мм; Нагрузка оси до: 1080 кг HA: Глубина (экспертиза): 30 мм; Нагрузка оси до: 1010 кг
B12 PK **1.6, 1.6 FSI, 1.6 MultiFuel** 09/05 - 10/10 75 -85 kW	**46-184269**		Наружный диаметр передней амортизационной стойки шасси 55 мм; Обязанность, предусмотренная экспертизой VA: Глубина (экспертиза): 30 мм; Нагрузка оси до: 1010 кг HA: Глубина (экспертиза): 30 мм; Нагрузка оси до: 1010 кг
B12 PK **1.6, 1.6 FSI, 1.6 TDI** 09/05 - 10/10 66 -85 kW	**46-184290**		Наружный диаметр передней амортизационной стойки шасси 55 мм; Обязанность, предусмотренная экспертизой; АКПП VA: Глубина (экспертиза): 30 мм; Нагрузка оси до: 1080 кг HA: Глубина (экспертиза): 30 мм; Нагрузка оси до: 1010 кг
B12 PK **1.9 TDI** 08/05 - 10/10 77 kW	**46-184313**		Наружный диаметр передней амортизационной стойки шасси 55 мм; for vehicle with direct shift gearbox; Обязанность, предусмотренная экспертизой VA: Глубина (экспертиза): 30 мм; Нагрузка оси до: 1150 кг HA: Глубина (экспертиза): 30 мм; Нагрузка оси до: 1010 кг
B12 PK **2.0 TDI** 09/05 - 10/10 100 -125 kW	**46-184313**		Наружный диаметр передней амортизационной стойки шасси 55 мм; Обязанность, предусмотренная экспертизой VA: Глубина (экспертиза): 30 мм; Нагрузка оси до: 1150 кг HA: Глубина (экспертиза): 30 мм; Нагрузка оси до: 1010 кг
B12 SL **1.4 TSI, 1.6, 1.6 FSI, 1.9 TDI, 2.0, 2.0 FSI, 2.0 TFSI** 10/05 - 10/10 75 -147 kW	**46-183804**		Наружный диаметр передней амортизационной стойки шасси 55 мм; Обязанность, предусмотренная экспертизой VA: Глубина (экспертиза): 45-50 мм; Нагрузка оси до: 1040 кг HA: Глубина (экспертиза): 45-50 мм; Нагрузка оси до: 1005 кг
B12 SL **1.9 TDI, 2.0 TDI, 2.0 TDI 16V, 2.0 TFSI** 08/05 - 10/10 77 -147 kW	**46-183811**		Наружный диаметр передней амортизационной стойки шасси 55 мм; Обязанность, предусмотренная экспертизой VA: Глубина (экспертиза): 45-50 мм; Нагрузка оси до: 1130 кг HA: Глубина (экспертиза): 30-35 мм; Нагрузка оси до: 1005 кг
B14 **1.4 TSI, 1.6, 1.6 FSI, 1.6 MultiFuel, 1.6 TDI, 1.9 TDI, 2.0, 2.0 FSI, 2.0 TDI, 2.0 TDI 16V, 2.0 TFSI, 2.5, 2.5 FSI** 01/06 - 10/10 66 -147 kW	**47-128347**		Наружный диаметр передней амортизационной стойки шасси 50 мм; тип модели: G02; Обязанность, предусмотренная экспертизой VA: Глубина (экспертиза): 30-50 мм; Нагрузка оси до: 1210 кг HA: Глубина (экспертиза): 30-50 мм; Нагрузка оси до: 1100 кг

V

Пригодны для			
VW			
VW JETTA III (1K2)			
B14 **1.4 TSI, 1.6, 1.6 FSI, 1.6 MultiFuel, 1.6 TDI, 1.9 TDI, 2.0, 2.0 FSI, 2.0 TDI, 2.0 TDI 16V, 2.0 TFSI, 2.5, 2.5 FSI** 01/06 - 10/10 66 -147 kW	**47-127708**		Наружный диаметр передней амортизационной стойки шасси 55 мм; Обязанность, предусмотренная экспертизой VA: Глубина (экспертиза): 30-50 мм; Нагрузка оси до: 1210 кг HA: Глубина (экспертиза): 30-50 мм; Нагрузка оси до: 1100 кг
B16 PSS10 **1.4 TSI, 1.6, 1.6 FSI, 1.6 MultiFuel, 1.6 TDI, 1.9 TDI, 2.0, 2.0 FSI, 2.0 TDI, 2.0 TDI 16V, 2.0 TFSI, 2.5, 2.5 FSI** 01/06 - 10/10 66 -147 kW	**48-135238**		Наружный диаметр передней амортизационной стойки шасси 50 мм; тип модели: G02; Обязанность, предусмотренная экспертизой VA: Глубина (экспертиза): 30-50 мм; Нагрузка оси до: 1210 кг HA: Глубина (экспертиза): 30-50 мм; Нагрузка оси до: 1100 кг
B16 PSS10 **1.4 TSI, 1.6, 1.6 FSI, 1.6 MultiFuel, 1.6 TDI, 1.9 TDI, 2.0, 2.0 FSI, 2.0 TDI, 2.0 TDI 16V, 2.0 TFSI, 2.5, 2.5 FSI** 01/06 - 10/10 66 -147 kW	**48-135245**		Наружный диаметр передней амортизационной стойки шасси 55 мм; Обязанность, предусмотренная экспертизой VA: тип модели: G07, G08; Глубина (экспертиза): 30-50 мм; Нагрузка оси до: 1210 кг HA: Глубина (экспертиза): 30-50 мм; Нагрузка оси до: 1100 кг
B16 RC **1.4 TSI, 1.6, 1.6 FSI, 1.6 MultiFuel, 1.6 TDI, 1.9 TDI, 2.0, 2.0 FSI, 2.0 TDI, 2.0 TDI 16V, 2.0 TFSI, 2.5, 2.5 FSI** 01/06 - 10/10 66 -147 kW	**49-196849**		Øa: 55 мм; DCC должно быть остановлено; без электронн. регулирования аморт. Силы; тип модели: G07, G08, G09, G11; Обязанность, предусмотренная экспертизой VA: Глубина (экспертиза): 20-40 мм; Нагрузка оси до: 1140 кг HA: Глубина (экспертиза): 20-40 мм; Нагрузка оси до: 1040 кг
B16 BCS **2.0 FSI, 2.0 TDI, 2.0 TFSI, 2.5, 2.5 FSI** 08/05 - 10/10 110 -147 kW	**48-215909**		Наружный диаметр передней амортизационной стойки шасси 55 мм; Обязанность, предусмотренная экспертизой VA: Глубина (экспертиза): 30-40 мм; Нагрузка оси до: 1210 кг HA: Глубина (экспертиза): 20-40 мм; Нагрузка оси до: 1095 кг
VW JETTA IV (162)			
B1 **1.2 TSI, 1.4 TSI, 1.6 TDI, 2.0, 2.0 TDI, 2.0 TSI, 2.5 FSI** 04/10 - 77 -147 kW	**12-224074**	**12-224081**	VA: с шариковым подшибником HA: без шарикового подшибника
B4 **1.2 TSI, 1.4 TSI, 1.6 TDI, 2.0, 2.0 TDI, 2.0 TSI, 2.5 FSI** 04/10 - 77 -147 kW	**22-131607**	**19-127439**	стандартная подвеска; без электронн. регулирования аморт. Силы; тип модели: G46, G57, G10 VA: Øa: 50 мм
B4 **1.2 TSI, 1.4 TSI, 1.6 TDI, 2.0, 2.0 TDI, 2.0 TSI, 2.5 FSI** 04/10 - 77 -147 kW	**22-131614**	**19-127439**	стандартная подвеска; без электронн. регулирования аморт. Силы; тип модели: G47, G57 VA: Øa: 55 мм
B4 **1.2 TSI, 1.4 TSI, 1.6 TDI, 2.0, 2.0 TDI, 2.0 TSI, 2.5 FSI** 04/10 - 77 -147 kW	**22-139184**	**19-127439**	спортивная подвеска; без электронн. регулирования аморт. Силы; тип модели: G46, G57, G10 VA: Øa: 50 мм
B4 **1.2 TSI, 1.4 TSI, 1.6 TDI, 2.0, 2.0 TDI, 2.0 TSI, 2.5 FSI** 04/10 - 77 -147 kW	**22-139191**	**19-127439**	спортивная подвеска; без электронн. регулирования аморт. Силы; тип модели: G47, G57 VA: Øa: 55 мм
B6 Sport **1.2 TSI, 1.4 TSI, 1.6 TDI, 2.0, 2.0 TDI, 2.0 TSI, 2.5 FSI** 04/10 - 77 -147 kW	**35-113751**	**24-172936**	без электронн. регулирования аморт. Силы; тип модели: G46, G57, G10 VA: Øa: 50 мм
B6 Sport **1.2 TSI, 1.4 TSI, 1.6 TDI, 2.0, 2.0 TDI, 2.0 TSI, 2.5 FSI** 04/10 - 77 -147 kW	**35-108177**	**24-172936**	без электронн. регулирования аморт. Силы; тип модели: G47, G57 VA: Øa: 55 мм
B8 **1.2 TSI, 1.4 TSI, 1.6 TDI, 2.0, 2.0 TDI, 2.0 TSI, 2.5 FSI** 04/10 - 77 -147 kW	**35-113768**	**24-178006**	без электронн. регулирования аморт. Силы; тип модели: G46, G57, G10 VA: Øa: 50 мм
B8 **1.2 TSI, 1.4 TSI, 1.6 TDI, 2.0, 2.0 TDI, 2.0 TSI, 2.5 FSI** 04/10 - 77 -147 kW	**35-108191**	**24-178006**	без электронн. регулирования аморт. Силы; тип модели: G47, G57 VA: Øa: 55 мм

Пригодны для			

VW

VW JETTA IV (162)

B14	**1.2 TSI, 1.4 TSI, 1.6 TDI, 2.0, 2.0 TDI, 2.0 TSI, 2.5 FSI** 04/10 - 77 -147 kW	**47-128347**	DCC должно быть остановлено; Наружный диаметр передней амортизационной стойки шасси 50 мм; без электронн. регулирования аморт. Силы; тип модели: G46, G57, G10; Обязанность, предусмотренная экспертизой VA: Глубина (экспертиза): 30-50 мм; Нагрузка оси до: 1210 кг HA: Глубина (экспертиза): 30-50 мм; Нагрузка оси до: 1100 кг
B14	**1.2 TSI, 1.4 TSI, 1.6 TDI, 2.0, 2.0 TDI, 2.0 TSI, 2.5 FSI** 04/10 - 77 -147 kW	**47-127708**	DCC должно быть остановлено; Наружный диаметр передней амортизационной стойки шасси 55 мм; без электронн. регулирования аморт. Силы; тип модели: G47, G57; Обязанность, предусмотренная экспертизой VA: Глубина (экспертиза): 30-50 мм; Нагрузка оси до: 1210 кг HA: Глубина (экспертиза): 30-50 мм; Нагрузка оси до: 1100 кг
B16 PSS10	**1.2 TSI, 1.4 TSI, 1.6 TDI, 2.0, 2.0 TDI, 2.0 TSI, 2.5 FSI** 04/10 - 77 -147 kW	**48-135238**	DCC должно быть остановлено; Наружный диаметр передней амортизационной стойки шасси 50 мм; без электронн. регулирования аморт. Силы; тип модели: G46, G57, G10; Обязанность, предусмотренная экспертизой VA: Глубина (экспертиза): 30-50 мм; Нагрузка оси до: 1210 кг HA: Глубина (экспертиза): 30-50 мм; Нагрузка оси до: 1100 кг
B16 PSS10	**1.2 TSI, 1.4 TSI, 1.6 TDI, 2.0, 2.0 TDI, 2.0 TSI, 2.5 FSI** 04/10 - 77 -147 kW	**48-135245**	DCC должно быть остановлено; Наружный диаметр передней амортизационной стойки шасси 55 мм; без электронн. регулирования аморт. Силы; тип модели: G47, G57; Обязанность, предусмотренная экспертизой VA: тип модели: G07, G08; Глубина (экспертиза): 30-50 мм; Нагрузка оси до: 1210 кг HA: Глубина (экспертиза): 30-50 мм; Нагрузка оси до: 1100 кг
B16 RC	**1.2 TSI, 1.4 TSI, 1.6 TDI, 2.0, 2.0 TDI, 2.0 TSI, 2.5 FSI** 04/10 - 77 -147 kW	**49-196849**	Øa: 55 мм; DCC должно быть остановлено; без электронн. регулирования аморт. Силы; тип модели: G07, G08, G09, G11; Обязанность, предусмотренная экспертизой VA: Глубина (экспертиза): 20-40 мм; Нагрузка оси до: 1140 кг HA: Глубина (экспертиза): 20-40 мм; Нагрузка оси до: 1040 кг
B16 BCS	**2.0 TDI, 2.0 TSI, 2.5 FSI** 04/10 - 103 -147 kW	**48-215909**	DCC должно быть остановлено; Наружный диаметр передней амортизационной стойки шасси 55 мм; Обязанность, предусмотренная экспертизой VA: Глубина (экспертиза): 30-40 мм; Нагрузка оси до: 1210 кг HA: Глубина (экспертиза): 20-40 мм; Нагрузка оси до: 1095 кг

VW KAEFER

B3	**1300 1.3, 1302 1.2, 1302 1.3, 1302 1.6, 1303 1.2, 1303 1.3, 1303 1.6, 1303 LS,S 1.6** 08/70 - 12/79 25 -37 kW	**36-160303**		стандартная подвеска
B6 Sport	**1.1 (Brezel), 1.2, 1200 1.2** 04/49 - 07/65 18 -25 kW		**24-000321**	HA: Параметр: 280/100
B6 Sport	**1.1 (Brezel), 1.2, 1200 1.2** 04/49 - 07/65 18 -25 kW		**24-181488**	тип модели: Rennen HA: Параметр: 330/130
B6 Sport	**1.2** 01/54 - 12/65 22 kW		**24-000338**	тип модели: Rallye HA: Параметр: 365/130; с подшипником крестовины кардана
B6 Sport	**1200 1.2, 1300 1.3, 1500 1.5, 1500 1.6, 1600 (Mexico), 1600 i (Mexico)** 08/65 - 07/03 25 -37 kW	**24-006200**	**24-000321**	механическая КПП VA: только в соединении с 131 413 441; только в соединении с 131 413 449 B HA: Параметр: 280/100
B6 Sport	**1200 1.2, 1300 1.3, 1500 1.5, 1500 1.6, 1600 (Mexico), 1600 i (Mexico)** 08/65 - 07/03 25 -37 kW	**24-006200**	**24-181488**	тип модели: Rennen; механическая КПП VA: только в соединении с 131 413 441; только в соединении с 131 413 449 B HA: Параметр: 330/130
B6 Sport	**1302 1.2, 1302 1.3, 1302 1.6, 1303 1.2, 1303 1.3, 1303 1.6** 01/70 - 08/73 25 -37 kW	**34-181515**	**24-006347**	

V

Пригодны для			
VW			
VW KAEFER			
B6 Sport **1302 1.2, 1302 1.3, 1302 1.6, 1303 1.2, 1303 1.3, 1303 1.6** 01/70 - 08/73 25 -37 kW	**34-181515**	**24-000345**	Более тугая регулировка (настройка) HA: Параметр: 350/160
B6 Sport **1303 1.2, 1303 1.3, 1303 1.6, 1303 LS,S 1.6** 09/73 - 12/79 25 -37 kW	**34-000403**	**24-006347**	VA: изготовитель амортизатора Boge; Только для винтовых подвесок
B6 Sport **1303 1.2, 1303 1.3, 1303 1.6, 1303 LS,S 1.6** 09/73 - 12/79 25 -37 kW	**34-000403**	**24-000345**	Более тугая регулировка (настройка) VA: изготовитель амортизатора Boge; Только для винтовых подвесок HA: Параметр: 350/160
B6 Sport **1300 1.3, 1500 1.5, 1500 1.6** 08/67 - 01/73 27 -37 kW	**24-006200**	**24-000345**	АКПП VA: только в соединении с 131 413 441; только в соединении с 131 413 449 B HA: Параметр: 350/160
VW KAEFER кабрио (15)			
B6 Sport **1302 1.3, 1302 1.6, 1302,1303 1.6, 1303 1.3, 1303 1.6, 1500 1.5, 1500 1.6** 01/70 - 08/73 29 -37 kW	**34-181515**	**24-006347**	
B6 Sport **1302 1.3, 1302 1.6, 1302,1303 1.6, 1303 1.3, 1303 1.6, 1500 1.5, 1500 1.6** 01/70 - 08/73 29 -37 kW	**34-181515**	**24-000345**	Более тугая регулировка (настройка) HA: Параметр: 350/160
B6 Sport **1302 1.3, 1302 1.6, 1302,1303 1.6, 1303 1.2, 1303 1.3, 1303 1.6** 09/73 - 03/81 25 -37 kW	**34-000403**	**24-006347**	VA: изготовитель амортизатора Boge; Только для винтовых подвесок
B6 Sport **1302 1.3, 1302 1.6, 1302,1303 1.6, 1303 1.2, 1303 1.3, 1303 1.6** 09/73 - 03/81 25 -37 kW	**34-000403**	**24-000345**	Более тугая регулировка (настройка) VA: изготовитель амортизатора Boge; Только для винтовых подвесок HA: Параметр: 350/160
VW LUPO (6X1, 6E1)			
B1 **1.0, 1.4, 1.4 16V, 1.4 FSI, 1.4 TDI, 1.6 GTI, 1.7 SDI** 09/98 - 07/05 37 -92 kW	**12-116959**		VA: с шариковым подшибником
B2 **1.0, 1.4, 1.4 16V, 1.4 TDI, 1.7 SDI** 09/98 - 07/05 37 -74 kW	**17-106405** **11-101307** SP	**11-149828** SP	
B3 **1.0, 1.4** 09/98 - 07/05 37 -44 kW	*37-155131*	**36-134250**	стандартная подвеска
B3 **1.0, 1.4, 1.4 16V, 1.4 TDI, 1.7 SDI** 09/98 - 07/05 37 -55 kW	*36-134267*		стандартная подвеска; Усиленное оснащение .
B3 **1.4 16V, 1.4 TDI, 1.7 SDI** 09/98 - 07/05 44 -55 kW	**37-131425**	**36-134250**	стандартная подвеска
B3 **1.4 FSI** 02/01 - 07/05 77 kW	**37-131425**	**36-160631**	стандартная подвеска
B3 **1.6 GTI** 09/00 - 07/05 92 kW	**37-134211**	**36-160631**	стандартная подвеска
B3 **1.2 TDI 3L, 1.4 16V** 07/99 - 07/05 45 -74 kW	*37-155131*	**36-160631**	стандартная подвеска
B3 **1.2 TDI 3L, 1.4 16V, 1.4 FSI, 1.6 GTI** 07/99 - 07/05 45 -92 kW	*36-134267*	**36-134250**	стандартная подвеска; Усиленное оснащение .
B4 **1.0, 1.4, 1.4 16V, 1.4 FSI, 1.4 TDI, 1.7 SDI** 09/98 - 07/05 37 -77 kW	**22-044761** **11-101307** SP	**19-067803** **11-149828** SP	
B6 Sport **1.0, 1.4, 1.4 16V, 1.4 TDI, 1.7 SDI** 09/98 - 07/05 37 -74 kW	**35-046196**	**24-028066**	

V

Пригодны для			
VW			
VW LUPO (6X1, 6E1)			
B8 **1.0, 1.4, 1.4 16V, 1.4 FSI, 1.4 TDI, 1.7 SDI** 09/98 - 07/05 37 -77 kW	**35-046202**	**24-028073**	
B8 **1.6 GTI** 09/00 - 07/05 92 kW	**35-051442**	**24-028073**	
B10 **1.0, 1.4, 1.4 16V, 1.4 FSI, 1.4 TDI, 1.7 SDI** 09/98 - 07/05 37 -77 kW	**46-112019**		Обязанность, предусмотренная экспертизой VA: Глубина (экспертиза): 60 мм; Нагрузка оси до: 790 кг HA: Глубина (экспертиза): 40 мм
B10 **1.0, 1.4, 1.4 16V, 1.4 FSI, 1.4 TDI, 1.7 SDI** 09/98 - 07/05 37 -77 kW	**46-112002**		Обязанность, предусмотренная экспертизой VA: Глубина (экспертиза): 60 мм; Нагрузка оси от: 791 кг HA: Глубина (экспертиза): 40 мм
B12 PK **1.0, 1.4, 1.4 16V, 1.4 FSI, 1.4 TDI, 1.6 GTI, 1.7 SDI** 09/98 - 07/05 37 -92 kW	**46-190833**		Обязанность, предусмотренная экспертизой VA: Глубина (экспертиза): 30 мм; Нагрузка оси до: 820 кг HA: Глубина (экспертиза): 30 мм; Нагрузка оси до: 690 кг
MS **1.0, 1.4, 1.4 16V, 1.4 FSI, 1.4 TDI, 1.7 SDI** 09/98 - 07/05 37 -77 kW	*35-607885*	*24-607896*	тип модели: Lupo Cup; без рецензии TUV VA: изменяемой высоты HA: с подшипником крестовины кардана; укороченный амортизатор: 50 мм
VW NEW BEETLE (9C1, 1C1)			
B1 **1.4, 1.6, 1.8 T, 1.9 TDI, 2.0, 2.3 V5, 2.5 Turbo, RSI 3.2** 04/00 - CH-Nr. 55 -165 kW		**12-117079**	-> CH.Nr.: 1C-1-405 000; -> CH.Nr.: 9C-1-603 000 HA: без шарикового подшибника; Материал: резина/металл; Материал: алюминий
B1 **1.4, 1.6, 1.8 T, 1.9 TDI, 2.0, 2.3 V5, 2.5 Turbo** CH-Nr. - 55 -132 kW		**12-117840**	CH.Nr.: 1C-1-405 001 ->; CH.Nr.: 9C-1-603 001 ->
B3 **1.4, 1.6, 1.8 T** 10/99 - 55 -132 kW	**37-163075**	**36-134113**	стандартная подвеска
B3 **1.4, 1.6, 1.8 T, 1.9 TDI, 2.0, 2.5 Turbo** 01/98 - 55 -132 kW		**36-131297**	стандартная подвеска; Усиленное оснащение .
B3 **1.9 TDI, 2.0, 2.5 Turbo** 01/98 - 66 -110 kW	**37-134211**	**36-134113**	стандартная подвеска
B4 **1.4, 1.6, 1.8 T, 1.9 TDI, 2.0, 2.3 V5, 2.5 Turbo** 10/00 - 55 -132 kW	**22-045744** **11-103455** SP	**19-029429** **11-115755** SP	стандартная подвеска
B4 **1.4, 1.6, 1.8 T, 1.9 TDI, 2.0, 2.3 V5, 2.5 Turbo** 10/00 - 55 -132 kW	**22-045751** **11-103455** SP	**19-029177** **11-115755** SP	спортивная подвеска
B4 **1.4, 1.6, 1.8 T, 1.9 TDI, 2.0, 2.3 V5, 2.5 Turbo** 10/00 - 55 -132 kW	**22-045744** **11-103455** SP	**19-140032** **11-115755** SP	исполнение для плохих дорог
B6 Sport **1.4, 1.6, 1.8 T, 1.9 TDI, 2.0, 2.3 V5, 2.5 Turbo** 10/00 - 55 -132 kW	**35-044079**	**24-026239** **11-115755** SP	однотрубная система VA: однотрубный Upside Down
B8 **1.4, 1.6, 1.8 T, 1.9 TDI, 2.0, 2.3 V5, 2.5 Turbo** 10/00 - 55 -132 kW	**35-044086**	**24-026246** **11-115755** SP	однотрубная система
B12 PK **1.4, 1.6, 1.8 T, 1.9 TDI, 2.0** 01/98 - 55 -132 kW	**46-000378**		Обязанность, предусмотренная экспертизой VA: Глубина (экспертиза): 30 мм; Нагрузка оси до: 1010 кг HA: Глубина (экспертиза): 30 мм; Нагрузка оси до: 850 кг
B12 PK **1.8 T, 1.9 TDI, 2.3 V5** 01/98 - 66 -132 kW	**46-000361**		Обязанность, предусмотренная экспертизой VA: Глубина (экспертиза): 30 мм; Нагрузка оси до: 1050 кг HA: Глубина (экспертиза): 30 мм; Нагрузка оси до: 850 кг

V

Пригодны для			

VW

VW NEW BEETLE (9C1, 1C1)

B14	**1.4, 1.6, 1.8 T, 1.9 TDI, 2.0, 2.3 V5, 2.5 Turbo** 10/00 - 55 -132 kW	**47-124851**		Для некоторых типов шин необходимы дистанционные шайбы; Обязанность, предусмотренная экспертизой VA: Глубина (экспертиза): 25-45 мм; Нагрузка оси до: 1060 кг HA: Глубина (экспертиза): 20-40 мм; Нагрузка оси до: 1010 кг
B14	**RSI 3.2** 04/00 - 05/01 165 kW	**47-080416**		Обязанность, предусмотренная экспертизой VA: Глубина (экспертиза): 10-30 мм; Нагрузка оси до: 1110 кг HA: Глубина (экспертиза): 10-30 мм; Нагрузка оси до: 1080 кг
B16 PSS9	**1.4, 1.6, 1.8 T, 1.9 TDI, 2.0, 2.3 V5, 2.5 Turbo** 10/00 - 55 -132 kW	**48-080651**		Для некоторых типов шин необходимы дистанционные шайбы; Обязанность, предусмотренная экспертизой VA: Глубина (экспертиза): 25-45 мм; Нагрузка оси до: 1060 кг HA: Глубина (экспертиза): 20-40 мм; Нагрузка оси до: 1010 кг
B16 PSS9	**RSI 3.2** 04/00 - 05/01 165 kW	**48-080422**		Обязанность, предусмотренная экспертизой VA: Глубина (экспертиза): 10-30 мм; Нагрузка оси до: 1110 кг HA: Глубина (экспертиза): 10-30 мм; Нагрузка оси до: 1080 кг

VW NEW BEETLE кабрио (1Y7)

B4	**1.4, 1.6, 1.8 T, 1.9 TDI, 2.0, 2.5 Turbo** 09/02 - 55 -110 kW	**22-045744** **11-103455** SP	**19-029429** **11-115755** SP	стандартная подвеска
B4	**1.4, 1.6, 1.8 T, 1.9 TDI, 2.0, 2.5 Turbo** 09/02 - 55 -110 kW	**22-045751** **11-103455** SP	**19-029177** **11-115755** SP	спортивная подвеска
B4	**1.4, 1.6, 1.8 T, 1.9 TDI, 2.0, 2.5 Turbo** 09/02 - 55 -110 kW	**22-045744** **11-103455** SP	**19-140032** **11-115755** SP	исполнение для плохих дорог
B6 Sport	**1.4, 1.6, 1.8 T, 1.9 TDI, 2.0, 2.5 Turbo** 09/02 - 55 -110 kW	**35-044079**	**24-026239** **11-115755** SP	VA: однотрубный Upside Down
B8	**1.4, 1.6, 1.8 T, 1.9 TDI, 2.0, 2.5 Turbo** 09/02 - 55 -110 kW	**35-044086**	**24-026246** **11-115755** SP	VA: однотрубный Upside Down
B12 PK	**1.4, 1.6, 1.9 TDI, 2.0** 09/02 - 55 -85 kW	**46-184023**		Обязанность, предусмотренная экспертизой VA: Глубина (экспертиза): 25 мм; Нагрузка оси до: 1010 кг HA: Глубина (экспертиза): 25 мм; Нагрузка оси до: 870 кг
B12 PK	**1.8 T, 1.9 TDI, 2.0** 09/02 - 74 -110 kW	**46-184030**		Обязанность, предусмотренная экспертизой VA: Глубина (экспертиза): 25 мм; Нагрузка оси до: 1050 кг HA: Глубина (экспертиза): 25 мм; Нагрузка оси до: 870 кг
B14	**1.4, 1.6, 1.8 T, 1.9 TDI, 2.0, 2.5 Turbo** 09/02 - 55 -110 kW	**47-124851**		Для некоторых типов шин необходимы дистанционные шайбы; Обязанность, предусмотренная экспертизой VA: Глубина (экспертиза): 25-45 мм; Нагрузка оси до: 1060 кг HA: Глубина (экспертиза): 20-40 мм; Нагрузка оси до: 1010 кг
B16 PSS9	**1.4, 1.6, 1.8 T, 1.9 TDI, 2.0, 2.5 Turbo** 09/02 - 55 -110 kW	**48-080651**		Для некоторых типов шин необходимы дистанционные шайбы; Обязанность, предусмотренная экспертизой VA: Глубина (экспертиза): 25-45 мм; Нагрузка оси до: 1060 кг HA: Глубина (экспертиза): 20-40 мм; Нагрузка оси до: 1010 кг

VW PASSAT (32)

B3	**1.3, 1.5, 1.6** 05/73 - 07/80 40 -63 kW	*36-160372*		стандартная подвеска
B4	**1.3, 1.5, 1.5 D, 1.6, 1.6 GLi** 05/73 - 07/80 37 -81 kW	**21-030406** **11-101307** SP	*19-019512*	VA: Øa: 50 мм
B6 Sport	**1.3, 1.5, 1.5 D, 1.6, 1.6 GLi** 05/73 - 07/80 37 -81 kW	*34-000144*		VA: Сервис срочного ремонта .; Возврат старой детали обязателен .

V

Пригодны для			

VW

VW PASSAT (32)

VW PASSAT Variant (33)

B3	**1.3, 1.5, 1.6, 1.6 i** 05/73 - 07/80 40 -81 kW	*36-160372*	*36-134281*	стандартная подвеска
B3	**1.5 D, 1.6 D** 02/77 - 07/80 37 -40 kW		*36-134281*	стандартная подвеска
B4	**1.3, 1.5, 1.5 D, 1.6, 1.6 D, 1.6 i** 05/73 - 07/80 37 -81 kW	**21-030406** **11-101307** SP		VA: Øa: 50 мм
B6 Sport	**1.3, 1.5, 1.5 D, 1.6, 1.6 D, 1.6 i** 05/73 - 07/80 37 -81 kW	*34-000144*		VA: Сервис срочного ремонта .; Возврат старой детали обязателен .

VW PASSAT (32B)

B1	**1.3, 1.6, 1.6 D, 1.6 TD, 1.8, 1.9, 2.0, 2.1, 2.2** 08/80 - 03/88 40 -100 kW	**12-116768**		VA: Толщина 37 мм; Øi: 14 мм; с шариковым подшибником
B1	**1.3, 1.6, 1.6 D, 1.6 TD, 1.8, 1.9, 2.0, 2.1, 2.2** 08/80 - 03/88 40 -100 kW	**12-117475**		VA: Толщина 41 мм; Øi: 14 мм
B2	**1.3, 1.6, 1.6 D, 1.6 TD, 1.8** 04/83 - 03/88 40 -66 kW	**16-031296** **11-101307** SP	**15-069122** **11-101352** SP	VA: Øa: 50 мм
B2	**1.3, 1.6, 1.9, 2.1** 08/80 - 04/83 40 -85 kW	**16-031296** **11-101307** SP		VA: Øa: 50 мм
B2	**1.6, 1.6 TD, 1.8, 2.0, 2.2** 01/85 - 03/88 51 -100 kW	**16-031296** **11-101307** SP	**15-069122** **11-101352** SP	VA: Øa: 50 мм
B2	**1.6** 01/81 - 02/83 63 kW	**16-031296** **11-101307** SP		VA: Øa: 50 мм
B3	**1.3, 1.6, 1.8, 1.9** 08/82 - 03/88 40 -85 kW	*36-134298*	**36-131075**	стандартная подвеска
B3	**1.3, 1.6, 1.6 D, 1.6 TD, 1.8, 1.9, 2.0, 2.1, 2.2** 08/82 - 03/88 40 -85 kW		**36-131082**	стандартная подвеска; Усиленное оснащение .
B3	**1.6** 08/87 - 08/87 51 kW	*36-134298*	**36-131075**	стандартная подвеска
B3	**1.6** 08/84 - 08/87 53 kW	*36-134298*	**36-131075**	стандартная подвеска
B3	**2.0** 08/82 - 07/84 85 kW	*36-134298*	**36-131075**	стандартная подвеска
B3	**2.0** 08/84 - 03/88 85 kW		**36-131075**	стандартная подвеска
B3	**2.1** 01/81 - 07/82 85 kW	**36-130962**		стандартная подвеска
B3	**2.1** 08/82 - 07/83 85 kW	*36-134397*	**36-131075**	стандартная подвеска
B3	**1.6 D, 1.6 TD** 08/84 - 03/88 40 -59 kW	**36-134311**	**36-131075**	стандартная подвеска
B3	**1.6 D** 08/80 - 07/84 40 kW	*36-134397*	**36-131075**	стандартная подвеска
B4	**1.3, 1.6, 1.9, 2.1** 08/80 - 04/83 40 -85 kW	**21-030406** **11-101307** SP	*19-019932* **11-101352** SP	VA: Øa: 50 мм

V

Пригодны для			

VW

VW PASSAT (32B)

B4	**1.3, 1.6, 1.6 D, 1.6 TD, 1.8** 04/83 - 03/88 40 -66 kW	**21-030406** **11-101307** SP	*19-019659* **11-101352** SP	VA: Øa: 50 мм
B4	**1.6, 1.6 TD, 1.8, 2.0, 2.2** 01/85 - 03/88 51 -100 kW	**21-030406** **11-101307** SP	*19-019659* **11-101352** SP	VA: Øa: 50 мм
B4	**1.6** 01/81 - 02/83 63 kW	**21-030406** **11-101307** SP	*19-019932*	VA: Øa: 50 мм
B6 Sport	**1.3, 1.6, 1.6 D, 1.6 TD, 1.9, 2.1** 08/80 - CH-Nr. 40 -85 kW	**34-030059**		-> CH.Nr.: 32D155757; кроме исполнения для плохих дорог VA: Øa: 50 мм
B6 Sport	**1.3, 1.6, 1.6 D, 1.6 TD, 1.8, 2.0, 2.2** 01/85 - 03/88 40 -100 kW	**34-030059**	*24-000307* **11-101352** SP	кроме исполнения для плохих дорог VA: Øa: 50 мм
B6 Sport	**1.3, 1.6, 1.6 D, 1.6 TD, 1.8, 2.0, 2.2** CH-Nr. - 03/88 40 -100 kW	**34-030059**	*24-000307* **11-101352** SP	CH.Nr.: 312513031 ->; кроме исполнения для плохих дорог VA: Øa: 50 мм

VW PASSAT седан (32B)

B1	**1.6, 1.6 TD, 1.8, 2.0, 2.2** 01/85 - 03/88 51 -85 kW	**12-116768**		VA: Толщина 37 мм; Øi: 14 мм; с шариковым подшибником
B1	**1.6, 1.6 TD, 1.8, 2.0, 2.2** 01/85 - 03/88 51 -85 kW	**12-117475**		VA: Толщина 41 мм; Øi: 14 мм
B2	**1.6, 1.6 TD, 1.8, 2.0, 2.2** 01/85 - 03/88 51 -85 kW	**16-031296** **11-101307** SP	**15-069122** **11-101352** SP	VA: Øa: 50 мм
B3	**1.6** 01/85 - 03/88 51 -55 kW	*36-134298*	**36-131075**	стандартная подвеска
B3	**1.6, 1.6 TD, 1.8, 2.0, 2.2** 08/82 - 03/88 51 -85 kW		**36-131082**	стандартная подвеска; Усиленное оснащение .
B3	**1.6 TD, 1.8, 2.0, 2.2** 08/84 - 03/88 51 -85 kW	**36-134311**	**36-131075**	стандартная подвеска
B4	**1.6, 1.6 TD, 1.8, 2.0, 2.2** 01/85 - 03/88 51 -85 kW	**21-030406** **11-101307** SP	*19-019659* **11-101352** SP	VA: Øa: 50 мм
B6 Sport	**1.6, 1.6 TD, 1.8, 2.0, 2.2** 01/85 - 03/88 51 -85 kW	**34-030059**	*24-000307* **11-101352** SP	кроме исполнения для плохих дорог VA: Øa: 50 мм

VW PASSAT Variant (32B)

B1	**1.3, 1.6, 1.6 D, 1.6 TD, 1.8, 1.8 Syncro, 1.9, 2.0, 2.0 Syncro, 2.1, 2.2, 2.2 Syncro** 08/80 - 03/88 40 -100 kW	**12-116768**		VA: Толщина 37 мм; Øi: 14 мм; с шариковым подшибником
B1	**1.3, 1.6, 1.6 D, 1.6 TD, 1.8, 1.8 Syncro, 1.9, 2.0, 2.0 Syncro, 2.1, 2.2, 2.2 Syncro** 08/80 - 03/88 40 -100 kW	**12-117475**		VA: Толщина 41 мм; Øi: 14 мм
B2	**1.3, 1.6, 1.6 D, 1.6 TD, 1.8, 1.9, 2.1** 08/80 - 04/83 40 -85 kW	**16-031296** **11-101307** SP		VA: Øa: 50 мм
B2	**1.3, 1.6, 1.6 D, 1.6 TD, 1.8, 1.9, 2.1** 05/83 - 03/88 40 -85 kW	**16-031296** **11-101307** SP	**15-069122** **11-101352** SP	VA: Øa: 50 мм
B2	**1.6, 1.8, 2.0, 2.2** 01/85 - 03/88 51 -100 kW	**16-031296** **11-101307** SP	**15-069122**	VA: Øa: 50 мм
B2	**1.6** 01/81 - 02/83 63 kW	**16-031296** **11-101307** SP		VA: Øa: 50 мм

V

Пригодны для			

VW

VW PASSAT Variant (32B)

B3	**1.3, 1.6, 1.8, 1.9** 08/82 - 07/84 40 -85 kW	*36-134298*	**36-131082**	стандартная подвеска
B3	**1.3, 1.6, 1.6 D, 1.6 TD, 1.8, 1.9, 2.0, 2.1, 2.2** 08/82 - 03/88 40 -100 kW		**36-155088**	стандартная подвеска; Усиленное оснащение .
B3	**1.6** 08/84 - 03/88 51 -53 kW	*36-134298*	**36-131082**	стандартная подвеска
B3	**1.9** 07/82 - 07/83 85 kW	*36-134397*	*36-134281*	стандартная подвеска
B3	**2.0** 08/83 - 07/84 85 kW	*36-134298*	**36-131082**	стандартная подвеска
B3	**2.0** 08/84 - 03/88 85 kW		**36-131082**	стандартная подвеска
B3	**2.1** 01/81 - 07/82 85 kW	**36-130962**	*36-134281*	стандартная подвеска
B4	**1.3, 1.6, 1.6 D, 1.6 TD, 1.8, 1.9, 2.1** 08/80 - 04/83 40 -85 kW	**21-030406** **11-101307** SP	*19-019932* **11-101352** SP	VA: Øa: 50 мм
B4	**1.3, 1.6, 1.6 D, 1.6 TD, 1.8, 1.9, 2.1** 05/83 - 03/88 40 -85 kW	**21-030406** **11-101307** SP	*19-019659* **11-101352** SP	VA: Øa: 50 мм
B4	**1.6, 1.8, 2.0, 2.2** 01/85 - 03/88 51 -100 kW	**21-030406** **11-101307** SP	*19-019659* **11-101352** SP	VA: Øa: 50 мм
B4	**1.6** 01/81 - 02/83 63 kW	**21-030406** **11-101307** SP	*19-019932*	VA: Øa: 50 мм
B4	**1.8 Syncro, 2.0 Syncro, 2.2 Syncro** 08/85 - 03/88 66 -88 kW	**21-030406** **11-101307** SP		VA: Øa: 50 мм
B6 Sport	**1.3, 1.6, 1.6 D, 1.6 TD, 1.9, 2.1** 08/80 - 07/83 40 -85 kW	**34-030059**	*24-000307* **11-101352** SP	-> CH.Nr.: 32D155757; кроме исполнения для плохих дорог VA: Øa: 50 мм
B6 Sport	**1.3, 1.6, 1.6 D, 1.6 TD, 1.8, 2.0, 2.2** 01/83 - 03/88 40 -100 kW	**34-030059**	*24-000307*	CH.Nr.: 312513031 ->; кроме исполнения для плохих дорог VA: Øa: 50 мм

VW PASSAT (3A2, 35I)

B1	**1.6, 1.6 TD, 1.8, 1.8 16V, 1.8 G60 Syncro, 1.8 GL, 1.9 D, 1.9 TD, 2.0, 2.0 Syncro, 2.0 16V** 02/88 - CH-Nr. 50 -118 kW	**12-116775**		-> CH.Nr.: 31-P-026435 VA: Øi: 14 мм; Øa: 126 мм; Материал: резина/металл; с шариковым подшибником
B1	**1.6, 1.6 TD, 1.8, 1.8 16V, 1.8 G60 Syncro, 1.8 GL, 1.9 D, 1.9 TD, 2.0 Syncro, 2.0 16V** CH-Nr. - 09/93 50 -118 kW	**12-117659**		CH.Nr.: 31-P-026436 ->; VA: с шариковым подшибником
B1	**1.6, 1.9 TDI, 2.0, 2.0 16V, 2.4, 2.8 VR6** 06/91 - 08/96 66 -128 kW	**12-117659**		VA: с шариковым подшибником
B2	**1.6, 1.8, 1.8 16V, 1.8 GL** 02/88 - 09/93 53 -102 kW	**17-047166** **11-101291** SP	**15-062208** **11-101352** SP	стандартная подвеска
B2	**1.6, 1.9 TDI, 2.0, 2.0 16V, 2.4** 08/88 - 08/96 66 -125 kW	**17-047166** **11-101291** SP	**15-062208** **11-101352** SP	стандартная подвеска
B2	**1.6** 10/94 - 08/96 74 kW	**17-105248** **11-101291** SP	**15-105257** **11-101352** SP	исполнение для плохих дорог
B2	**1.8 16V, 1.8 GL** 04/88 - 09/93 100 -102 kW	**17-105248** **11-101291** SP	**15-105257** **11-101352** SP	исполнение для плохих дорог

V

Пригодны для			
VW			
VW PASSAT (3A2, 35I)			
B2 **1.6 TD, 1.8, 1.9 D, 1.9 TD, 2.0, 2.0 16V** 04/88 - CH-Nr. 50 -100 kW	**17-047166** **11-101291** SP	**15-062208** **11-101352** SP	-> CH.Nr.: 31-P-026 435; стандартная подвеска
B2 **1.6 TD, 1.8, 1.9 D, 1.9 TD, 2.0 16V** CH-Nr. - 08/96 50 -100 kW		**15-062208** **11-101352** SP	CH.Nr.: 31-P-026 436 ->; стандартная подвеска
B2 **1.6 TD, 1.8, 1.9 D, 1.9 TD, 2.0, 2.0 16V** CH-Nr. - 08/96 50 -100 kW	**17-105248** **11-101291** SP	**15-105257** **11-101352** SP	CH.Nr.: 31-P-026 436 ->; исполнение для плохих дорог
B3 **1.6, 1.6 TD, 1.8, 1.8 GL, 1.9 D, 1.9 TD, 2.0, 2.0 16V** 02/88 - 07/93 50 -102 kW	**36-130801**	**36-130788**	стандартная подвеска
B3 **1.6, 1.6 TD, 1.8, 1.8 16V, 1.8 GL, 1.9 D, 1.9 TD, 1.9 TDI, 2.0, 2.0 16V, 2.8 VR6** 02/88 - 08/96 50 -128 kW		**36-130795**	стандартная подвеска; Усиленное оснащение .
B3 **1.6, 1.8** 09/93 - 08/96 55 -74 kW	**36-130832**	**36-130788**	стандартная подвеска
B3 **2.8 VR6** 06/91 - 08/96 128 kW	**36-130856**	**36-130788**	стандартная подвеска
B3 **1.9 TD, 1.9 TDI, 2.0, 2.0 16V** 10/93 - 08/96 55 -110 kW	**36-130849**	**36-130788**	стандартная подвеска
B4 **1.6, 1.8, 1.8 16V, 1.8 GL** 02/88 - 09/93 53 -102 kW	**21-031502** **11-101291** SP	**19-019949** **11-101352** SP	стандартная подвеска VA: Только для винтовых подвесок
B4 **1.6, 1.8, 1.8 16V, 1.8 GL** 02/88 - 09/93 53 -102 kW	**22-041234** **11-101291** SP	**19-019949** **11-101352** SP	стандартная подвеска
B4 **1.6, 1.9 TDI, 2.0, 2.0 16V, 2.4** 08/88 - 08/96 66 -125 kW	**22-045768** **11-101291** SP	**19-019949** **11-101352** SP	стандартная подвеска
B4 **1.8, 1.9 TD, 2.0** 01/94 - 08/96 55 -85 kW	**22-045768** **11-101291** SP	**19-019949** **11-101352** SP	CH.Nr.: 31-P-026 436 ->; стандартная подвеска
B4 **1.8 G60 Syncro, 2.0 Syncro** 08/88 - CH-Nr. 81 -118 kW	**21-031502** **11-101291** SP	**19-216973**	-> CH.Nr.: 31-P-026 435; стандартная подвеска VA: Только для винтовых подвесок
B4 **1.8 G60 Syncro, 2.0 Syncro** 08/88 - CH-Nr. 81 -118 kW	**22-041234** **11-101291** SP	**19-216973**	-> CH.Nr.: 31-P-026 435; стандартная подвеска
B4 **2.8 VR6** 06/91 - 07/93 128 kW	**22-041234** **11-101291** SP	**19-019949** **11-101352** SP	Только для машин с цельной опорой (VW); стандартная подвеска
B4 **2.8 VR6** 06/91 - 07/93 128 kW	**22-045768** **11-101291** SP	**19-019949** **11-101352** SP	Только для машин с составной опорой (VW); стандартная подвеска
B4 **1.6 TD, 1.8, 1.9 D, 1.9 TD, 2.0, 2.0 16V** 04/88 - 12/93 50 -100 kW	**22-041234** **11-101291** SP	**19-019949** **11-101352** SP	-> CH.Nr.: 31-P-026 435; стандартная подвеска
B4 **1.6 TD, 1.8, 1.9 D, 1.9 TD, 2.0, 2.0 16V** 04/88 - 12/93 50 -100 kW	**21-031502** **11-101291** SP	**19-019949** **11-101352** SP	-> CH.Nr.: 31-P-026 435; стандартная подвеска VA: Только для винтовых подвесок
B6 Sport **1.6, 1.8, 1.8 16V, 1.8 GL, 2.0, 2.0 16V, 2.4** 02/88 - 09/93 53 -125 kW	**22-004062** **11-101291** SP	**24-015974** **11-101352** SP	Только для машин с цельной опорой (VW); кроме исполнения для плохих дорог
B6 Sport **1.6, 1.8, 1.9 TD, 1.9 TDI, 2.0** 01/94 - 08/96 55 -79 kW	**22-040589** **11-101291** SP	**24-015974** **11-101352** SP	CH.Nr.: 3AR000001 ->; Только для машин с составной опорой (VW); кроме исполнения для плохих дорог
B6 Sport **2.8 VR6** CH-Nr. - CH-Nr. 128 kW	**22-004062** **11-101291** SP	**24-015974** **11-101352** SP	CH.Nr.: 31M320488-> 31M400000; кроме исполнения для плохих дорог
B6 Sport **2.8 VR6** 01/92 - CH-Nr. 128 kW	**22-040589** **11-101291** SP	**24-015974** **11-101352** SP	-> CH.Nr.: 31N000001; Только для машин с составной опорой (VW); кроме исполнения для плохих дорог
B6 Sport **1.6 TD, 1.8, 1.9 D, 1.9 TD, 1.9 TDI** 02/88 - 12/93 50 -66 kW	**22-004062** **11-101291** SP	**24-015974** **11-101352** SP	-> CH.Nr.: 31P400000; Только для машин с цельной опорой (VW); кроме исполнения для плохих дорог

V

Пригодны для			

VW

VW PASSAT (3A2, 35I)

B6 Sport	**1.9 TDI, 2.0, 2.0 16V** 01/93 - CH-Nr. 81 -110 kW	**22-004062** **11-101291** SP	**24-015974** **11-101352** SP	-> CH.Nr.: 31P026435; Только для машин с цельной опорой (VW); кроме исполнения для плохих дорог
B6 Sport	**1.9 TDI, 2.0, 2.0 16V** 01/93 - CH-Nr. 81 -110 kW	**22-040589** **11-101291** SP	**24-015974** **11-101352** SP	-> CH.Nr.: 31P026436; Только для машин с составной опорой (VW); кроме исполнения для плохих дорог
B8	**1.6, 1.8, 1.9 TD, 1.9 TDI, 2.0** 01/94 - 08/96 55 -79 kW	*22-043092* **11-101291** SP	**24-026017** **11-101352** SP	CH.Nr.: 3AR000001 ->; Только для машин с составной опорой (VW); кроме исполнения для плохих дорог
B8	**2.8 VR6** CH-Nr. - CH-Nr. 128 kW	**22-043085** **11-101291** SP	**24-026017** **11-101352** SP	CH.Nr.: 31M320488-> 31M400000; кроме исполнения для плохих дорог
B8	**2.8 VR6** 01/92 - CH-Nr. 128 kW	*22-043092* **11-101291** SP	**24-026017** **11-101352** SP	-> CH.Nr.: 31N000001; Только для машин с составной опорой (VW); кроме исполнения для плохих дорог
B8	**1.6 TD, 1.8, 1.9 D, 1.9 TD, 1.9 TDI** 02/88 - 12/93 50 -66 kW	**22-043085** **11-101291** SP	**24-026017** **11-101352** SP	-> CH.Nr.: 31P400000; Только для машин с цельной опорой (VW); кроме исполнения для плохих дорог
B8	**1.9 TDI, 2.0, 2.0 16V** 01/93 - CH-Nr. 81 -110 kW	**22-043085** **11-101291** SP	**24-026017** **11-101352** SP	-> CH.Nr.: 31-P-026 436; Только для машин с цельной опорой (VW); кроме исполнения для плохих дорог
B8	**1.9 TDI, 2.0, 2.0 16V** 01/93 - CH-Nr. 81 -110 kW	*22-043092* **11-101291** SP	**24-026017** **11-101352** SP	-> CH.Nr.: 31P026436; Только для машин с составной опорой (VW); кроме исполнения для плохих дорог

VW PASSAT Variant (3A5, 35I)

B1	**1.6, 1.6 TD, 1.8, 1.8 16V, 1.8 G60 Syncro, 1.9 D, 1.9 TD, 2.0, 2.0 Syncro, 2.0 16V** 02/88 - 07/93 50 -125 kW	**12-116775**		-> CH.Nr.: 31-P-026435 VA: Øi: 14 мм; Øa: 126 мм; Материал: резина/металл; с шариковым подшибником
B1	**1.6, 1.9 TDI, 2.0, 2.0 16V, 2.8 VR6** 06/91 - 05/97 66 -128 kW	**12-117659**		VA: с шариковым подшибником
B1	**1.6 TD, 1.8, 1.8 G60 Syncro, 1.9 D, 1.9 TD, 2.0, 2.0 Syncro, 2.0 16V** 08/93 - 05/97 50 -118 kW	**12-117659**		CH.Nr.: 31-P-026436 ->; VA: с шариковым подшибником
B2	**1.6** 04/88 - 07/91 53 -55 kW	**17-047166** **11-101291** SP	**15-062208** **11-101352** SP	стандартная подвеска
B2	**1.6** 07/94 - 12/95 74 kW		**15-062208** **11-101352** SP	стандартная подвеска
B2	**1.6** 07/94 - 12/95 74 kW	**17-105248** **11-101291** SP	**15-105257** **11-101352** SP	исполнение для плохих дорог
B2	**1.6 TD, 1.8, 1.9 D, 1.9 TD, 2.0, 2.0 16V** 04/88 - 07/93 50 -125 kW	**17-047166** **11-101291** SP	**15-062208** **11-101352** SP	-> CH.Nr.: 31-P-026 435; стандартная подвеска
B2	**1.6 TD, 1.8, 1.9 D, 1.9 TD, 1.9 TDI, 2.0, 2.0 16V** 08/93 - 10/96 50 -100 kW		**15-062208** **11-101352** SP	CH.Nr.: 31-P-026 436 ->; стандартная подвеска
B2	**1.6 TD, 1.8, 1.9 D, 1.9 TD, 1.9 TDI, 2.0, 2.0 16V** 08/93 - 05/97 50 -110 kW	**17-105248** **11-101291** SP	**15-105257** **11-101352** SP	CH.Nr.: 31-P-026 436 ->; исполнение для плохих дорог
B3	**1.6, 1.6 TD, 1.8, 1.8 16V, 1.9 D, 1.9 TD, 2.0, 2.0 16V** 02/88 - 07/93 50 -125 kW	**36-130801**	**36-130795**	-> CH.Nr.: 31-P-026435; стандартная подвеска
B3	**1.6, 1.6 TD, 1.8, 1.8 16V, 1.9 D, 1.9 TD, 2.0, 2.0 16V, 2.8 VR6** 02/88 - 07/93 50 -128 kW		**36-130870**	-> CH.Nr.: 31-P-026435; стандартная подвеска; Усиленное оснащение .
B3	**1.6, 1.8** 08/93 - 05/97 55 -74 kW	**36-130832**	**36-130917**	CH.Nr.: 31-P-026 435 ->; стандартная подвеска
B3	**1.6, 1.8, 1.9 D, 1.9 TD, 1.9 TDI, 2.0, 2.0 16V** 10/93 - 05/97 50 -110 kW	**36-130863**	**36-130924**	стандартная подвеска

V

Пригодны для			
VW			
VW PASSAT Variant (3A5, 35I)			
B3 **2.8 VR6** 06/91 - 08/93 128 kW	**36-130856**	**36-130795**	стандартная подвеска
B3 **2.8 VR6** 10/93 - 05/97 128 kW	**36-130856**	**36-130924**	стандартная подвеска
B3 **1.9 D, 1.9 TD, 1.9 TDI, 2.0, 2.0 16V** 10/93 - 05/97 50 -110 kW	**36-130849**	**36-130917**	CH.Nr.: 31-P-026436 ->; стандартная подвеска
B4 **1.6** 04/88 - 07/91 53 kW	**21-031502** **11-101291** SP	**19-019949** **11-101352** SP	стандартная подвеска VA: Только для винтовых подвесок
B4 **1.6** 04/88 - 07/91 53 kW	**22-041234** **11-101291** SP	**19-019949** **11-101352** SP	стандартная подвеска
B4 **1.6, 1.8, 1.8 16V** 04/88 - 12/89 55 -102 kW	**21-031502** **11-101291** SP	**19-019949**	стандартная подвеска VA: Только для винтовых подвесок
B4 **1.6, 1.8, 1.8 16V** 04/88 - 12/89 55 -102 kW	**22-041234** **11-101291** SP	**19-019949** **11-101352** SP	стандартная подвеска
B4 **1.6** 07/94 - 12/95 74 kW	**22-045768** **11-101291** SP	**19-019949** **11-101352** SP	стандартная подвеска
B4 **1.8 G60 Syncro, 2.0 Syncro** 08/88 - CH-Nr. 85 -118 kW	**22-041234** **11-101291** SP	**19-216973**	-> CH.Nr.: 31-P-026 435; стандартная подвеска
B4 **1.8 G60 Syncro, 2.0 Syncro** 08/88 - CH-Nr. 85 -118 kW	**21-031502** **11-101291** SP	**19-216973**	-> CH.Nr.: 31-P-026 435; стандартная подвеска VA: Только для винтовых подвесок
B4 **1.8 G60 Syncro, 2.0 Syncro** CH-Nr. - 05/97 85 -118 kW	**22-045768** **11-101291** SP	**19-216973**	CH.Nr.: 31-P-026 436 ->; стандартная подвеска
B4 **2.8 VR6** 06/91 - 05/97 128 kW	**22-041234** **11-101291** SP	**19-019949**	Только для машин с цельной опорой (VW); стандартная подвеска
B4 **2.8 VR6** 06/91 - 05/97 128 kW	**22-045768** **11-101291** SP	**19-019949** **11-101390** SP	Только для машин с составной опорой (VW); стандартная подвеска
B4 **1.6 TD, 1.8, 1.9 D, 1.9 TD, 2.0, 2.0 16V** 04/88 - 07/93 50 -125 kW	**21-031502** **11-101291** SP	**19-019949** **11-101352** SP	-> CH.Nr.: 31-P-026 435; стандартная подвеска VA: Только для винтовых подвесок
B4 **1.6 TD, 1.8, 1.9 D, 1.9 TD, 2.0, 2.0 16V** 04/88 - 07/93 50 -125 kW	**22-041234** **11-101291** SP	**19-019949** **11-101352** SP	-> CH.Nr.: 31-P-026 435; стандартная подвеска
B4 **1.6 TD, 1.8, 1.9 D, 1.9 TD, 1.9 TDI, 2.0, 2.0 16V** 08/93 - 05/97 50 -110 kW	**22-045768** **11-101291** SP	**19-019949** **11-101352** SP	CH.Nr.: 31-P-026 436 ->; стандартная подвеска
B6 Sport **1.6, 1.8, 1.8 16V** 04/88 - 09/93 53 -102 kW	**22-004062** **11-101291** SP	**24-015974** **11-101352** SP	Только для машин с цельной опорой (VW)
B6 Sport **1.6, 2.8 VR6** 04/88 - 12/93 55 -128 kW	**22-004062** **11-101291** SP	**24-015974** **11-101352** SP	-> CH.Nr.: 31-P-026 435; Только для машин с цельной опорой (VW)
B6 Sport **1.6, 1.8, 1.9 TD, 1.9 TDI, 2.0** 08/93 - 10/96 55 -85 kW	**22-040589** **11-101291** SP	**24-015974** **11-101352** SP	CH.Nr.: 31-P-026 436 ->; Только для машин с составной опорой (VW)
B6 Sport **2.0, 2.0 16V** 08/88 - 12/93 85 -125 kW	**22-004062** **11-101291** SP	**24-015974** **11-101352** SP	-> CH.Nr.: 31-P-026 435; Только для машин с цельной опорой (VW); кроме исполнения для плохих дорог
B6 Sport **1.6 TD, 1.8, 1.9 D, 1.9 TD** 02/88 - 07/93 50 -66 kW	**22-004062** **11-101291** SP	**24-015974** **11-101352** SP	-> CH.Nr.: 31-P-026 435; Только для машин с цельной опорой (VW)
B6 Sport **1.9 TDI, 2.0, 2.0 16V, 2.8 VR6** 01/94 - 05/97 81 -128 kW	**22-040589** **11-101291** SP	**24-015974** **11-101352** SP	CH.Nr.: 31-P-026436 ->; Только для машин с составной опорой (VW); кроме исполнения для плохих дорог
B8 **1.6, 1.8, 1.9 D, 1.9 TD, 1.9 TDI, 2.0** 08/93 - 10/96 50 -85 kW	*22-043092* **11-101291** SP	**24-026017** **11-101352** SP	CH.Nr.: 31-P-026 436 ->; Только для машин с составной опорой (VW)

V

Пригодны для			

VW

VW PASSAT Variant (3A5, 35I)

B8	**1.6 TD, 1.8, 1.9 D, 1.9 TD** 02/88 - 07/93 50 -66 kW	**22-043085** **11-101291** SP	**24-026017** **11-101352** SP	-> CH.Nr.: 31-P-026 435; Только для машин с цельной опорой (VW)
B8	**1.9 TDI, 2.0, 2.0 16V, 2.8 VR6** 06/91 - CH-Nr. 81 -128 kW	**22-043085** **11-101291** SP	**24-026017** **11-101352** SP	-> CH.Nr.: 31-P-026 435; Только для машин с цельной опорой (VW); кроме исполнения для плохих дорог
B8	**1.9 TDI, 2.0, 2.0 16V, 2.8 VR6** 12/93 - 05/97 81 -128 kW	*22-043092* **11-101291** SP	**24-026017** **11-101352** SP	CH.Nr.: 31-P-026436 ->; Только для машин с составной опорой (VW); кроме исполнения для плохих дорог

VW PASSAT (3B2)

B1	**1.6, 1.8, 1.8 Syncro/4motion, 1.8 T, 1.8 T Syncro, 1.9 TDI, 1.9 TDI 4motion, 1.9 TDI Syncro/4motion, 2.0, 2.0 4motion, 2.3 VR5, 2.3 VR5 Syncro/4motion, 2.5 TDI, 2.5 TDI Syncro/4motion, 2.8 Syncro, 2.8 V6, 2.8 V6 4motion, 2.8 V6 Syncro/4motion** 08/96 - 11/00 66 -143 kW	**12-117642**		VA: Материал: резина/металл; без шарикового подшибника
B3	**1.6** 10/96 - 11/00 74 kW	**37-131371**	**38-134401**	стандартная подвеска
B3	**1.6** 10/96 - 11/00 74 kW	**37-131388**		стандартная подвеска; Усиленное оснащение .
B3	**1.8, 1.8 T, 1.9 TDI, 2.5 TDI** 10/96 - 11/00 66 -110 kW	**37-131302**	**38-131097**	стандартная подвеска
B3	**1.8, 1.8 T, 1.9 TDI, 2.3 VR5, 2.5 TDI** 10/96 - 11/00 66 -110 kW	**37-131449**		стандартная подвеска; Усиленное оснащение .
B3	**1.8 Syncro/4motion, 1.9 TDI 4motion, 1.9 TDI Syncro/4motion, 2.5 TDI Syncro/4motion** 10/96 - 11/00 81 -110 kW	**37-131302**	**36-134410**	стандартная подвеска
B3	**1.8 Syncro/4motion, 1.8 T Syncro, 2.3 VR5 Syncro/4motion, 2.8 Syncro, 2.8 V6 Syncro/4motion** 10/96 - 11/00 92 -142 kW	**37-131449**	**36-131167**	стандартная подвеска; Усиленное оснащение .
B3	**1.8 T Syncro, 2.3 VR5 Syncro/4motion, 2.8 Syncro** 11/96 - 11/00 110 -132 kW	**37-131395**	**36-134427**	стандартная подвеска
B3	**2.3 VR5** 10/96 - 11/00 110 kW	**37-131395**	**38-131158**	стандартная подвеска
B3	**2.8 V6** 08/96 - 11/00 132 -142 kW	**37-131449**		стандартная подвеска; Усиленное оснащение .
B3	**2.8 V6 Syncro/4motion** 10/96 - 11/00 142 kW	**37-131388**	**36-134427**	стандартная подвеска
B3	**2.8 Syncro, 2.8 V6** 08/96 - 11/00 132 -143 kW	**37-131388**		стандартная подвеска
B4	**1.6, 1.8** 10/96 - 11/00 74 -92 kW	**22-031167** HC	**19-029443** **11-149835** SP	-> CH.Nr.: 3B- YE-121 221; стандартная подвеска; спортивная подвеска
B4	**1.8 Syncro/4motion, 1.8 T Syncro, 2.3 VR5 Syncro/4motion, 2.8 Syncro, 2.8 V6 Syncro/4motion** 10/96 - CH-Nr. 92 -142 kW	**22-031167** HC		-> CH.Nr.: 3B-WE-113 561; стандартная подвеска
B4	**1.8 Syncro/4motion, 1.8 T Syncro, 1.9 TDI Syncro/4motion, 2.3 VR5 Syncro/4motion, 2.8 Syncro, 2.8 V6 Syncro/4motion** 10/96 - CH-Nr. 81 -142 kW	**19-045771** HC		-> CH.Nr.: 3B-WE-113 561; спортивная подвеска

V

Пригодны для			
VW			
VW PASSAT (3B2)			
B4 **1.8 T, 1.9 TDI, 2.3 VR5, 2.5 TDI, 2.8 Syncro, 2.8 V6** 08/96 - CH-Nr. 66 -143 kW	**22-031167** HA	**19-029443** VA **11-149835** SP	-> CH.Nr.: 3B_YE-121 221; стандартная подвеска
B4 **1.8 T, 1.9 TDI, 2.3 VR5, 2.5 TDI, 2.8 Syncro, 2.8 V6** 08/96 - CH-Nr. 66 -143 kW	**19-045771** HA	**19-140049** VA **11-149835** SP	-> CH.Nr.: 3B_YE-121 221; спортивная подвеска
B4 **1.8 T, 1.9 TDI, 2.3 VR5, 2.5 TDI, 2.8 Syncro, 2.8 V6** CH-Nr. - 11/00 66 -143 kW	**19-119939** HA	**19-029443** VA **11-149835** SP	CH.Nr.: 3B_YE-121 222 ->; стандартная подвеска; спортивная подвеска
B4 **1.9 TDI, 2.0** 02/00 - 11/00 74 -88 kW	**19-119939** HA	**19-029443** VA	стандартная подвеска; спортивная подвеска
B6 Sport **1.6, 1.8, 1.8 T, 1.9 TDI, 2.3 VR5, 2.5 TDI, 2.8 Syncro, 2.8 V6** 08/96 - 11/00 66 -143 kW	**24-020794** HA	**24-025324** VA	-> CH.Nr.: 3B_YE121221; кроме исполнения для плохих дорог VA: Должна использоваться серийная тарелка пружины
B8 **1.6, 1.8, 1.8 T, 1.9 TDI, 2.3 VR5, 2.5 TDI, 2.8 Syncro, 2.8 V6** 08/96 - 11/00 66 -143 kW	**24-020817** HA	**24-025331** VA	-> CH.Nr.: 3B _YE121221; кроме исполнения для плохих дорог VA: Должна использоваться серийная тарелка пружины
B12 PK **1.6, 1.8, 1.8 T** 10/96 - 11/00 74 -110 kW	**46-188694**		-> CH.Nr.: 3B_YE121221; Обязанность, предусмотренная экспертизой VA: Глубина (экспертиза): 30 мм; Нагрузка оси до: 1020 кг HA: Глубина (экспертиза): 30 мм; Нагрузка оси до: 1010 кг
B12 PK **1.8, 1.8 T, 1.9 TDI, 2.3 VR5** 10/96 - 11/00 66 -110 kW	**46-188700**		-> CH.Nr.: 3B_YE121221; Обязанность, предусмотренная экспертизой VA: Глубина (экспертиза): 30 мм; Нагрузка оси до: 1090 кг HA: Глубина (экспертиза): 30 мм; Нагрузка оси до: 1010 кг
B12 PK **2.5 TDI** 07/98 - 11/00 110 kW	**46-188717**		-> CH.Nr.: 3B_YE121221; Обязанность, предусмотренная экспертизой VA: Глубина (экспертиза): 30 мм; Нагрузка оси до: 1190 кг HA: Глубина (экспертиза): 30 мм; Нагрузка оси до: 1010 кг
B14 **1.6, 1.8, 1.8 T, 1.9 TDI, 2.0, 2.3 VR5, 2.5 TDI, 2.8 Syncro, 2.8 V6** 08/96 - 11/00 66 -143 kW	**47-124806**		Обязанность, предусмотренная экспертизой VA: Глубина (экспертиза): 35-55 мм; Нагрузка оси до: 1230 кг HA: Глубина (экспертиза): 35-55 мм; Нагрузка оси до: 1200 кг
B14 **1.8 Syncro/4motion, 1.8 T Syncro, 1.9 TDI 4motion, 1.9 TDI Syncro/4motion, 2.0 4motion, 2.3 VR5 Syncro/4motion, 2.5 TDI Syncro/4motion, 2.8 Syncro, 2.8 V6 4motion, 2.8 V6 Syncro/4motion** 10/96 - 11/00 81 -142 kW	**47-086937**		Обязанность, предусмотренная экспертизой VA: Глубина (экспертиза): 25-45 мм; Нагрузка оси до: 1260 кг HA: Глубина (экспертиза): 20-40 мм; Нагрузка оси до: 1200 кг
B16 PSS9 **1.6, 1.8, 1.8 T, 1.9 TDI, 2.0, 2.3 VR5, 2.5 TDI, 2.8 Syncro, 2.8 V6** 08/96 - 11/00 66 -143 kW	**48-088749**		Обязанность, предусмотренная экспертизой VA: Глубина (экспертиза): 35-55 мм; Нагрузка оси до: 1230 кг HA: Глубина (экспертиза): 35-55 мм; Нагрузка оси до: 1200 кг
B16 PSS9 **1.8 Syncro/4motion, 1.8 T Syncro, 1.9 TDI 4motion, 1.9 TDI Syncro/4motion, 2.0 4motion, 2.3 VR5 Syncro/4motion, 2.5 TDI Syncro/4motion, 2.8 Syncro, 2.8 V6 4motion, 2.8 V6 Syncro/4motion** 10/96 - 11/00 81 -142 kW	**48-088688**		Обязанность, предусмотренная экспертизой VA: Глубина (экспертиза): 25-45 мм; Нагрузка оси до: 1260 кг HA: Глубина (экспертиза): 20-40 мм; Нагрузка оси до: 1200 кг
VW PASSAT Variant (3B5)			
B1 **1.6, 1.8, 1.8 Syncro/4motion, 1.8 T, 1.9 TDI, 1.9 TDI 4motion, 1.9 TDI Syncro/4motion, 2.0, 2.0 4motion, 2.3 VR5, 2.3 VR5 Syncro/4motion, 2.5 TDI, 2.5 TDI Syncro/4motion, 2.8 V6, 2.8 V6 4motion, 2.8 V6 Syncro/4motion** 06/97 - 11/00 66 -142 kW	**12-117642**		VA: Материал: резина/металл; без шарикового подшибника

Пригодны для			
VW			
VW PASSAT Variant (3B5)			
B3 **1.6** 06/97 - 11/00 74 kW	**37-131371**	**38-131097**	стандартная подвеска
B3 **1.6** 06/97 - 11/00 74 kW	**37-131388**		стандартная подвеска; Усиленное оснащение .
B3 **1.6, 1.8, 1.8 T, 1.9 TDI, 2.0, 2.3 VR5, 2.5 TDI, 2.8 V6** 06/97 - 11/00 66 -142 kW		**38-131349**	исполнение для плохих дорог
B3 **1.8, 1.8 T, 1.9 TDI, 2.5 TDI** 06/97 - 11/00 66 -110 kW	**37-131302**	**38-131158**	стандартная подвеска
B3 **1.8, 1.8 T, 1.9 TDI, 2.3 VR5, 2.5 TDI, 2.8 V6** 06/97 - 11/00 66 -142 kW	**37-131449**		стандартная подвеска; Усиленное оснащение .
B3 **1.8 Syncro/4motion, 1.9 TDI 4motion, 1.9 TDI Syncro/4motion, 2.5 TDI Syncro/4motion** 06/97 - 11/00 81 -110 kW	**37-131302**	**36-131167**	стандартная подвеска
B3 **2.3 VR5** 06/97 - 11/00 110 kW	**37-131395**	**38-131158**	стандартная подвеска
B3 **2.3 VR5 Syncro/4motion** 10/97 - 11/00 110 kW	**37-131395**	**36-131167**	стандартная подвеска
B3 **2.8 V6** 06/97 - 11/00 132 -142 kW	**37-131388**	**38-131158**	стандартная подвеска
B3 **2.8 V6 Syncro/4motion** 06/97 - 11/00 142 kW	**37-131388**	**36-131167**	стандартная подвеска
B4 **1.6, 1.8** 06/97 - 11/00 74 -92 kW	**22-031167**	**19-029443** **11-149835** SP	-> CH.Nr.: 3B_YE-121 221; стандартная подвеска; спортивная подвеска
B4 **1.8 Syncro/4motion, 1.9 TDI Syncro/4motion, 2.3 VR5 Syncro/4motion, 2.8 V6 Syncro/4motion** 06/97 - CH-Nr. 81 -142 kW	**22-031167**		-> CH.Nr.: 3B-WE-113 561; стандартная подвеска
B4 **1.8 T, 1.9 TDI, 2.3 VR5, 2.5 TDI, 2.8 V6** 06/97 - CH-Nr. 66 -142 kW	**22-031167**	**19-029443** **11-149835** SP	-> CH.Nr.: 3B-YE-121 221; стандартная подвеска
B4 **1.8 T, 1.9 TDI, 2.3 VR5, 2.5 TDI, 2.8 V6** 06/97 - CH-Nr. 66 -142 kW	**19-045771**	**19-029443** **11-149835** SP	-> CH.Nr.: 3B-YE-121 221; спортивная подвеска
B4 **2.3 VR5 Syncro/4motion** 10/97 - CH-Nr. 110 kW	**19-045771**		-> CH.Nr.: 3B-WE-113 561; спортивная подвеска
B4 **1.9 TDI, 2.3 VR5, 2.5 TDI, 2.8 V6** CH-Nr. - 11/00 66 -142 kW	**19-119939**	**19-029443** **11-149835** SP	CH.Nr.: 3B- YE-121 222 ->; стандартная подвеска; спортивная подвеска
B4 **1.9 TDI, 2.0** 02/00 - 11/00 74 -88 kW	**19-119939**	**19-029443** **11-149835** SP	стандартная подвеска; спортивная подвеска
B4 **1.9 TDI Syncro/4motion, 2.8 V6 Syncro/4motion** 06/97 - CH-Nr. 81 -142 kW	**19-045771**		-> CH.Nr.: 3B-WE-113 561; спортивная подвеска
B6 Sport **1.6, 1.8, 1.8 T, 1.9 TDI, 2.3 VR5, 2.5 TDI, 2.8 V6** 06/97 - 11/00 66 -142 kW	**24-020794**	**24-025324**	-> CH.Nr.: 3B_YE121221; кроме исполнения для плохих дорог VA: Должна использоваться серийная тарелка пружины
B6 Sport **1.8 Syncro/4motion, 1.9 TDI 4motion, 1.9 TDI Syncro/4motion, 2.0 4motion, 2.3 VR5 Syncro/4motion, 2.5 TDI Syncro/4motion, 2.8 V6 4motion, 2.8 V6 Syncro/4motion** 12/99 - 11/00 81 -142 kW	**24-065122**	**24-065092**	CH.Nr.: 3BYE121222 ->; кроме исполнения для плохих дорог

V

Пригодны для			
VW			
VW PASSAT Variant (3B5)			
B8 **1.6, 1.8, 1.8 T, 1.9 TDI, 2.3 VR5, 2.5 TDI, 2.8 V6** 06/97 - 11/00 66 -142 kW	**24-020817**	**24-025331**	-> CH.Nr.: 3B_YE121221; кроме исполнения для плохих дорог VA: Должна использоваться серийная тарелка пружины
B8 **1.8 Syncro/4motion, 1.9 TDI 4motion, 1.9 TDI Syncro/4motion, 2.0 4motion, 2.3 VR5 Syncro/4motion, 2.5 TDI Syncro/4motion, 2.8 V6 4motion, 2.8 V6 Syncro/4motion** 12/99 - 11/00 81 -142 kW	**24-065139**	**24-065115**	CH.Nr.: 3BYE121222 ->; кроме исполнения для плохих дорог
B12 PK **1.6, 1.8, 1.8 T** 06/97 - CH-Nr. 74 -110 kW	**46-183958**		-> CH.Nr.: 200011; -> CH.Nr.: 3B-YE121222; Должна использоваться серийная тарелка пружины; кроме исполнения для плохих дорог; Обязанность, предусмотренная экспертизой VA: Глубина (экспертиза): 30 мм; Нагрузка оси до: 1020 кг HA: без регулируемой подвески; Глубина (экспертиза): 30 мм; Нагрузка оси до: 1080 кг
B12 PK **1.8, 1.8 T, 1.9 TDI, 2.3 VR5** 06/97 - 11/00 66 -110 kW	**46-183965**		-> CH.Nr.: 3B-YE121222; Должна использоваться серийная тарелка пружины; кроме исполнения для плохих дорог; Обязанность, предусмотренная экспертизой VA: Глубина (экспертиза): 30 мм; Нагрузка оси до: 1090 кг HA: без регулируемой подвески; Глубина (экспертиза): 30 мм; Нагрузка оси до: 1080 кг
B12 PK **1.8 Syncro/4motion, 1.9 TDI 4motion, 1.9 TDI Syncro/4motion, 2.0 4motion, 2.3 VR5 Syncro/4motion** 12/99 - 11/00 81 -110 kW	**46-183972**		CH.Nr.: 3B-YE121222 ->; кроме исполнения для плохих дорог; Обязанность, предусмотренная экспертизой VA: Глубина (экспертиза): 30 мм; Нагрузка оси до: 1090 кг HA: без регулируемой подвески; Глубина (экспертиза): 30 мм; Нагрузка оси до: 1190 кг
B12 PK **2.8 V6 4motion, 2.8 V6 Syncro/4motion** 12/99 - 11/00 140 -142 kW	**46-183989**		CH.Nr.: 3B-YE121222 ->; кроме исполнения для плохих дорог; Обязанность, предусмотренная экспертизой VA: Глубина (экспертиза): 30 мм; Нагрузка оси до: 1140 кг HA: без регулируемой подвески; Глубина (экспертиза): 30 мм; Нагрузка оси до: 1190 кг
B12 PK **2.5 TDI** 07/98 - 11/00 110 kW	**46-183996**		-> CH.Nr.: 3B-YE121222; Должна использоваться серийная тарелка пружины; кроме исполнения для плохих дорог; Обязанность, предусмотренная экспертизой VA: Глубина (экспертиза): 30 мм; Нагрузка оси до: 1190 кг HA: без регулируемой подвески; Глубина (экспертиза): 30 мм; Нагрузка оси до: 1080 кг
B12 PK **2.5 TDI Syncro/4motion** 12/99 - 11/00 110 kW	**46-183941**		CH.Nr.: 3B-YE121222 ->; кроме исполнения для плохих дорог; Обязанность, предусмотренная экспертизой VA: Глубина (экспертиза): 30 мм; Нагрузка оси до: 1200 кг HA: без регулируемой подвески; Глубина (экспертиза): 30 мм; Нагрузка оси до: 1190 кг
B14 **1.6, 1.8, 1.8 T, 1.9 TDI, 2.0, 2.3 VR5, 2.5 TDI, 2.8 V6** 06/97 - 11/00 66 -142 kW	**47-124806**		Обязанность, предусмотренная экспертизой VA: Глубина (экспертиза): 35-55 мм; Нагрузка оси до: 1230 кг HA: Глубина (экспертиза): 35-55 мм; Нагрузка оси до: 1200 кг
B14 **1.8 Syncro/4motion, 1.9 TDI 4motion, 1.9 TDI Syncro/4motion, 2.0 4motion, 2.3 VR5 Syncro/4motion, 2.5 TDI Syncro/4motion, 2.8 V6 4motion, 2.8 V6 Syncro/4motion** 06/97 - 11/00 81 -142 kW	**47-086937**		Обязанность, предусмотренная экспертизой VA: Глубина (экспертиза): 20-45 мм; Нагрузка оси до: 1260 кг HA: Глубина (экспертиза): 20-40 мм; Нагрузка оси до: 1200 кг
B16 PSS9 **1.6, 1.8, 1.8 T, 1.9 TDI, 2.0, 2.3 VR5, 2.5 TDI, 2.8 V6** 06/97 - 11/00 66 -142 kW	**48-088749**		стандартная подвеска; Обязанность, предусмотренная экспертизой VA: Глубина (экспертиза): 35-55 мм; Нагрузка оси до: 1230 кг HA: Глубина (экспертиза): 35-55 мм; Нагрузка оси до: 1200 кг

Пригодны для			
VW			
VW PASSAT Variant (3B5)			
B16 PSS9 **1.8 Syncro/4motion, 1.9 TDI 4motion, 1.9 TDI Syncro/4motion, 2.0 4motion, 2.3 VR5 Syncro/4motion, 2.5 TDI Syncro/4motion, 2.8 V6 4motion, 2.8 V6 Syncro/4motion** 06/97 - 11/00 81 -142 kW	**48-088688**		Обязанность, предусмотренная экспертизой VA: Глубина (экспертиза): 20-45 мм; Нагрузка оси до: 1260 кг HA: Глубина (экспертиза): 20-40 мм; Нагрузка оси до: 1200 кг
VW PASSAT (3B3)			
B1 **1.6, 1.8, 1.8 4motion, 1.8 T, 1.8 T 20V, 1.9 TDI, 1.9 TDI 4motion, 2.0, 2.0 4motion, 2.0 TDI, 2.3 V5, 2.3 V5 4motion, 2.5 TDI, 2.5 TDI 4motion, 2.8 4motion, 4.0 W8 4motion** 11/00 - 05/05 74 -202 kW	**12-117642**		VA: Материал: резина/металл; без шарикового подшибника
B3 **1.6** 11/00 - 05/05 75 kW	**37-134440**	**38-134401**	стандартная подвеска
B3 **1.6** 11/00 - 05/05 75 kW	**37-131388**		стандартная подвеска; Усиленное оснащение .
B3 **1.8 T 20V** 11/00 - 05/05 110 kW	**37-131302**	**38-134401**	стандартная подвеска; механическая КПП
B3 **1.8 T 20V** 11/00 - 05/05 110 kW	**37-131371**	**38-134401**	стандартная подвеска; АКПП
B3 **1.8 T** 02/01 - 05/05 125 kW	**37-131371**	**38-134401**	стандартная подвеска
B3 **1.8 4motion, 2.0 4motion** 11/00 - 05/05 85 -125 kW	**37-131302**	**38-131097**	стандартная подвеска
B3 **1.8 4motion, 1.8 T, 1.8 T 20V, 2.0, 2.0 4motion, 2.3 V5, 2.3 V5 4motion** 11/00 - 05/05 85 -125 kW	**37-131449**		стандартная подвеска; Усиленное оснащение .
B3 **2.0** 11/00 - 05/05 85 -96 kW	**37-131302**	**38-134401**	стандартная подвеска
B3 **2.3 V5** 11/00 - 05/05 125 kW	**37-131371**	**38-134401**	стандартная подвеска; механическая КПП
B3 **2.3 V5** 11/00 - 05/05 125 kW	**37-131388**	**38-134401**	стандартная подвеска; АКПП
B3 **2.3 V5 4motion** 11/00 - 05/05 125 kW	**37-131388**	**38-131097**	стандартная подвеска
B3 **2.8 4motion** 11/00 - 05/05 142 kW	**37-131388**	**38-131097**	стандартная подвеска; механическая КПП
B3 **2.8 4motion** 11/00 - 05/05 142 kW	**37-131449**	**38-131097**	стандартная подвеска; АКПП
B3 **2.8 4motion** 11/00 - 05/05 142 kW	**37-131449**		стандартная подвеска; Усиленное оснащение .
B3 **1.9 TDI** 11/00 - 05/05 74 -96 kW	**37-131371**	**38-134401**	стандартная подвеска; механическая КПП
B3 **1.9 TDI** 11/00 - 05/05 74 -96 kW	**37-131388**	**38-134401**	стандартная подвеска; АКПП
B3 **1.9 TDI** 11/00 - 05/05 74 -96 kW	**37-131449**		стандартная подвеска; Усиленное оснащение .
B3 **1.9 TDI 4motion** 11/00 - 05/05 96 kW	**37-131371**	**38-131097**	стандартная подвеска

V

Пригодны для			
VW			
VW PASSAT (3B3)			
B3 **1.9 TDI 4motion** 11/00 - 05/05 96 kW	**37-131449**		стандартная подвеска; Усиленное оснащение .
B3 **2.5 TDI, 2.5 TDI 4motion** 11/00 - 05/05 110 -132 kW	**37-131449**	**38-134401**	стандартная подвеска
B4 **1.6, 1.8, 2.0** CH-Nr. - 05/05 75 -92 kW	**19-119922**	**19-029443** **11-149835** SP	CH.Nr.: 3B_YE121 222 ->; стандартная подвеска
B4 **1.6, 1.8, 1.8 T, 1.8 T 20V, 1.9 TDI, 2.0, 2.0 TDI, 2.3 V5, 2.5 TDI** 12/00 - 05/05 74 -125 kW	**19-119939**	**19-140049** **11-149835** SP	CH.Nr.: 3B_YE121 222 ->; спортивная подвеска
B4 **1.8 T, 1.8 T 20V, 1.9 TDI, 2.0, 2.0 TDI, 2.3 V5, 2.5 TDI** 12/00 - 05/05 74 -125 kW	**19-119939**	**19-029443** **11-149835** SP	CH.Nr.: 3B_YE121 222 ->; стандартная подвеска
B4 **1.8 4motion, 1.9 TDI 4motion, 2.0 4motion, 2.3 V5 4motion, 2.5 TDI 4motion, 2.8 4motion** 11/00 - 05/05 85 -142 kW	**19-119939**		спортивная подвеска; стандартная подвеска
B6 Sport **1.6, 1.8, 1.8 T, 1.8 T 20V, 1.9 TDI, 2.0, 2.0 TDI, 2.3 V5, 2.5 TDI** 12/00 - 05/05 74 -125 kW	**24-065122**	**24-065429**	CH.Nr.: 3B_YE121 222 ->; кроме исполнения для плохих дорог
B6 Sport **1.8 4motion, 1.9 TDI 4motion, 2.0 4motion, 2.3 V5 4motion, 2.5 TDI 4motion, 2.8 4motion, 4.0 W8 4motion** 11/00 - 05/05 85 -202 kW	**24-065122**	**24-065092**	кроме исполнения для плохих дорог
B8 **1.6, 1.8, 1.8 T, 1.8 T 20V, 1.9 TDI, 2.0, 2.0 TDI, 2.3 V5, 2.5 TDI** 12/00 - 05/05 74 -125 kW	**24-065139**	**24-065436**	CH.Nr.: 3B_YE121 222 ->; кроме исполнения для плохих дорог
B8 **1.8 4motion, 1.9 TDI 4motion, 2.0 4motion, 2.3 V5 4motion, 2.5 TDI 4motion, 2.8 4motion, 4.0 W8 4motion** 11/00 - 05/05 85 -202 kW	**24-065139**	**24-065115**	кроме исполнения для плохих дорог
B12 PK **1.6, 1.8, 1.8 T, 1.8 T 20V, 2.0** 12/00 - 05/05 75 -125 kW	**46-000439**		CH.Nr.: 3B-YE121 222 ->; кроме исполнения для плохих дорог; Обязанность, предусмотренная экспертизой VA: Глубина (экспертиза): 30 мм; Нагрузка оси до: 1070 кг HA: без регулируемой подвески; Глубина (экспертиза): 30 мм; Нагрузка оси до: 1070 кг
B12 PK **1.8, 1.8 T, 1.8 T 20V, 1.9 TDI, 2.0 TDI, 2.3 V5** 12/00 - 05/05 74 -125 kW	**46-000446**		CH.Nr.: 3B-YE121 222 ->; кроме исполнения для плохих дорог; Обязанность, предусмотренная экспертизой VA: Глубина (экспертиза): 30 мм; Нагрузка оси до: 1175 кг HA: без регулируемой подвески; Глубина (экспертиза): 30 мм; Нагрузка оси до: 1070 кг
B12 PK **2.3 V5, 2.5 TDI** 12/00 - 05/05 110 -125 kW	**46-000453**		CH.Nr.: 3B-YE121 222 ->; кроме исполнения для плохих дорог; Обязанность, предусмотренная экспертизой VA: Глубина (экспертиза): 30 мм; Нагрузка оси до: 1250 кг HA: без регулируемой подвески; Глубина (экспертиза): 30 мм; Нагрузка оси до: 1070 кг
B14 **1.6, 1.8, 1.8 T, 1.8 T 20V, 1.9 TDI, 2.0, 2.0 TDI, 2.3 V5, 2.5 TDI** 11/00 - 05/05 74 -125 kW	**47-124806**		Обязанность, предусмотренная экспертизой VA: Глубина (экспертиза): 35-55 мм; Нагрузка оси до: 1230 кг HA: Глубина (экспертиза): 35-55 мм; Нагрузка оси до: 1200 кг
B14 **1.8 4motion, 1.9 TDI 4motion, 2.0 4motion, 2.3 V5 4motion, 2.5 TDI 4motion, 2.8 4motion, 4.0 W8 4motion** 11/00 - 05/05 85 -202 kW	**47-086937**		кроме исполнения для плохих дорог; Обязанность, предусмотренная экспертизой VA: Глубина (экспертиза): 20-45 мм; Нагрузка оси до: 1260 кг HA: Глубина (экспертиза): 20-40 мм; Нагрузка оси до: 1200 кг
B16 PSS9 **1.6, 1.8, 1.8 T, 1.8 T 20V, 1.9 TDI, 2.0, 2.0 TDI, 2.3 V5, 2.5 TDI** 11/00 - 05/05 74 -125 kW	**48-088749**		кроме исполнения для плохих дорог; Обязанность, предусмотренная экспертизой VA: Глубина (экспертиза): 35-55 мм; Нагрузка оси до: 1230 кг HA: Глубина (экспертиза): 35-55 мм; Нагрузка оси до: 1200 кг

V

Пригодны для			

VW

VW PASSAT (3B3)

B16 PSS9	**1.8 4motion, 1.9 TDI 4motion, 2.0 4motion, 2.3 V5 4motion, 2.5 TDI 4motion, 2.8 4motion, 4.0 W8 4motion** 11/00 - 05/05 85 -202 kW	**48-088688**		кроме исполнения для плохих дорог; Обязанность, предусмотренная экспертизой VA: Глубина (экспертиза): 25-45 мм; Нагрузка оси до: 1260 кг HA: Глубина (экспертиза): 20-40 мм; Нагрузка оси до: 1200 кг

VW PASSAT Variant (3B6)

B1	**1.6, 1.8 4motion, 1.8 T, 1.8 T 20V, 1.9 TDI, 1.9 TDI 4motion, 2.0, 2.0 4motion, 2.0 TDI, 2.3 VR5, 2.3 VR5 4motion, 2.5 TDI, 2.5 TDI 4motion, 2.8 4motion, 4.0 W8 4motion** 11/00 - 08/05 74 -202 kW	**12-117642**		VA: Материал: резина/металл; без шарикового подшибника
B3	**1.6** 11/00 - 05/05 75 kW	**37-134440**	**38-131097**	стандартная подвеска
B3	**1.6** 11/00 - 05/05 75 kW	**37-131388**		стандартная подвеска; Усиленное оснащение .
B3	**1.8 T, 1.8 T 20V** 11/00 - 08/05 110 -125 kW	**37-131302**	**38-131097**	стандартная подвеска; механическая КПП
B3	**1.8 T, 1.8 T 20V** 11/00 - 08/05 110 -125 kW	**37-131371**	**38-131097**	стандартная подвеска; АКПП
B3	**1.8 T, 1.8 T 20V** 11/00 - 08/05 110 -125 kW	**37-131449**		стандартная подвеска; Усиленное оснащение .
B3	**1.8 4motion** 03/01 - 05/05 125 kW	**37-131302**	**38-131349**	стандартная подвеска
B3	**1.8 4motion, 2.0 4motion** 11/00 - 05/05 85 -125 kW	**37-131449**		стандартная подвеска; Усиленное оснащение .
B3	**2.0, 2.0 4motion** 11/00 - 05/05 85 -96 kW	**37-131302**		стандартная подвеска
B3	**2.0** 11/00 - 05/05 85 -96 kW	**37-131449**		стандартная подвеска; Усиленное оснащение .
B3	**2.3 VR5** 11/00 - 05/05 125 kW	**37-131371**	**38-131097**	стандартная подвеска; механическая КПП
B3	**2.3 VR5** 11/00 - 05/05 125 kW	**37-131388**	**38-131097**	стандартная подвеска; АКПП
B3	**2.3 VR5** 11/00 - 05/05 125 kW	**37-131449**		стандартная подвеска; Усиленное оснащение .
B3	**2.3 VR5 4motion** 11/00 - 05/05 125 kW	**37-131388**		стандартная подвеска
B3	**2.3 VR5 4motion** 11/00 - 05/05 125 kW	**37-131449**		стандартная подвеска; Усиленное оснащение .
B3	**2.8 4motion** 11/00 - 05/05 142 kW	**37-131388**		стандартная подвеска; механическая КПП
B3	**2.8 4motion** 11/00 - 05/05 142 kW	**37-131449**		стандартная подвеска; АКПП
B3	**2.8 4motion** 11/00 - 05/05 142 kW	**37-131449**		стандартная подвеска; Усиленное оснащение .; механическая КПП
B3	**1.9 TDI** 11/00 - 05/05 96 kW	**37-131371**	**38-134401**	стандартная подвеска; механическая КПП; не для ручных коробок передач 6 передачи
B3	**1.9 TDI** 11/00 - 05/05 96 kW	**37-131388**	**38-131097**	стандартная подвеска; АКПП

V

Пригодны для			

VW

VW PASSAT Variant (3B6)

B3	**1.9 TDI** 11/00 - 05/05 96 kW	**37-131449**		стандартная подвеска; Усиленное оснащение .; АКПП
B3	**1.9 TDI** 11/00 - 05/05 96 kW	**37-131449**		стандартная подвеска; Усиленное оснащение .; механическая КПП; не для ручных коробок передач 6 передачи
B3	**2.5 TDI** 11/00 - 05/05 110 kW	**37-131449**	**38-134401**	стандартная подвеска
B3	**2.5 TDI 4motion** 11/00 - 05/05 110 kW	**37-131449**		стандартная подвеска
B4	**1.6, 2.0** CH-Nr. - 05/05 75 -85 kW	**19-119922**	**19-029443** **11-149835** *SP*	CH.Nr.: 3B_YE121 222 ->; стандартная подвеска
B4	**1.6, 1.8 T, 1.8 T 20V, 1.9 TDI, 2.0, 2.0 TDI, 2.3 VR5, 2.5 TDI** 12/00 - 08/05 74 -125 kW	**19-119939**	**19-140049** **11-149835** *SP*	CH.Nr.: 3B_YE121 222 ->; спортивная подвеска
B4	**1.8 T, 1.8 T 20V, 1.9 TDI, 2.0, 2.0 TDI, 2.3 VR5, 2.5 TDI** 12/00 - 08/05 74 -125 kW	**19-119939**	**19-029443** **11-149835** *SP*	CH.Nr.: 3B_YE121 222 ->; стандартная подвеска
B4	**1.8 4motion, 1.9 TDI 4motion, 2.0 4motion, 2.3 VR5 4motion, 2.5 TDI 4motion, 2.8 4motion** 11/00 - 05/05 85 -142 kW	**19-119939**		спортивная подвеска; стандартная подвеска
B6 Sport	**1.6, 1.8 T, 1.8 T 20V, 1.9 TDI, 2.0, 2.0 TDI, 2.3 VR5, 2.5 TDI** 12/00 - 08/05 74 -125 kW	**24-065122**	**24-065443**	CH.Nr.: 3B_YE121 222 ->; кроме исполнения для плохих дорог
B6 Sport	**1.8 4motion, 1.9 TDI 4motion, 2.0 4motion, 2.3 VR5 4motion, 2.5 TDI 4motion, 2.8 4motion, 4.0 W8 4motion** 11/00 - 05/05 85 -202 kW	**24-065122**	**24-065092**	кроме исполнения для плохих дорог
B6 Sport	**1.8 4motion, 1.9 TDI 4motion, 2.0 4motion, 2.3 VR5 4motion, 2.5 TDI 4motion, 2.8 4motion, 4.0 W8 4motion** 11/00 - 05/05 85 -202 kW	*24-069533*	*24-069540*	кроме исполнения для плохих дорог; Параметр: W8
B8	**1.6, 1.8 T, 1.8 T 20V, 1.9 TDI, 2.0, 2.0 TDI, 2.3 VR5, 2.5 TDI** 12/00 - 08/05 74 -125 kW	**24-065139**	**24-065450**	CH.Nr.: 3B_YE121 222 ->; кроме исполнения для плохих дорог
B8	**1.8 4motion, 1.9 TDI 4motion, 2.0 4motion, 2.3 VR5 4motion, 2.5 TDI 4motion, 2.8 4motion, 4.0 W8 4motion** 11/00 - 05/05 85 -202 kW	**24-065139**	**24-065115**	спортивная подвеска
B12 PK	**1.6, 1.8 T, 1.8 T 20V, 2.0** 11/00 - 08/05 75 -125 kW	**46-000491**		Обязанность, предусмотренная экспертизой VA: Глубина (экспертиза): 30 мм; Нагрузка оси до: 1070 кг HA: без регулируемой подвески; Глубина (экспертиза): 30 мм; Нагрузка оси до: 1200 кг
B12 PK	**1.8 T, 1.8 T 20V, 1.9 TDI, 2.0 TDI, 2.3 VR5** 11/00 - 08/05 74 -125 kW	**46-000507**		Обязанность, предусмотренная экспертизой VA: Глубина (экспертиза): 30 мм; Нагрузка оси до: 1175 кг HA: без регулируемой подвески; Глубина (экспертиза): 30 мм; Нагрузка оси до: 1200 кг
B12 PK	**2.3 VR5, 2.5 TDI** 11/00 - 05/05 110 -125 kW	**46-000514**		Обязанность, предусмотренная экспертизой VA: Глубина (экспертиза): 30 мм; Нагрузка оси до: 1250 кг HA: без регулируемой подвески; Глубина (экспертиза): 30 мм; Нагрузка оси до: 1200 кг
B12 PK	**2.8 4motion** 11/00 - 05/05 142 kW	**46-183989**		Обязанность, предусмотренная экспертизой VA: Глубина (экспертиза): 30 мм; Нагрузка оси до: 1140 кг HA: без регулируемой подвески; Глубина (экспертиза): 30 мм; Нагрузка оси до: 1190 кг

V

Пригодны для			
VW			
VW PASSAT Variant (3B6)			
B12 PK **1.9 TDI 4motion, 2.0 4motion, 2.3 VR5 4motion** 11/00 - 05/05 85 -125 kW	**46-183972**		Обязанность, предусмотренная экспертизой VA: Глубина (экспертиза): 30 мм; Нагрузка оси до: 1090 кг HA: без регулируемой подвески; Глубина (экспертиза): 30 мм; Нагрузка оси до: 1190 кг
B12 PK **2.5 TDI 4motion** 11/00 - 05/05 110 -132 kW	**46-183941**		Обязанность, предусмотренная экспертизой VA: Глубина (экспертиза): 30 мм; Нагрузка оси до: 1200 кг HA: без регулируемой подвески; Глубина (экспертиза): 30 мм; Нагрузка оси до: 1190 кг
B14 **1.6, 1.8 T, 1.8 T 20V, 1.9 TDI, 2.0, 2.0 TDI, 2.3 VR5, 2.5 TDI** 11/00 - 08/05 74 -125 kW	**47-124806**		Обязанность, предусмотренная экспертизой VA: Глубина (экспертиза): 35-55 мм; Нагрузка оси до: 1230 кг HA: Глубина (экспертиза): 35-55 мм; Нагрузка оси до: 1200 кг
B14 **1.8 4motion, 1.9 TDI 4motion, 2.0 4motion, 2.3 VR5 4motion, 2.5 TDI 4motion, 2.8 4motion, 4.0 W8 4motion** 11/00 - 05/05 85 -202 kW	**47-086937**		кроме исполнения для плохих дорог; Обязанность, предусмотренная экспертизой VA: Глубина (экспертиза): 25-45 мм; Нагрузка оси до: 1260 кг HA: Глубина (экспертиза): 20-40 мм; Нагрузка оси до: 1200 кг
B16 PSS9 **1.6, 1.8 T, 1.8 T 20V, 1.9 TDI, 2.0, 2.0 TDI, 2.3 VR5, 2.5 TDI** 11/00 - 08/05 74 -125 kW	**48-088749**		кроме исполнения для плохих дорог; Обязанность, предусмотренная экспертизой VA: Глубина (экспертиза): 35-55 мм; Нагрузка оси до: 1230 кг HA: Глубина (экспертиза): 35-55 мм; Нагрузка оси до: 1200 кг
B16 PSS9 **1.8 4motion, 1.9 TDI 4motion, 2.0 4motion, 2.3 VR5 4motion, 2.5 TDI 4motion, 2.8 4motion, 4.0 W8 4motion** 11/00 - 05/05 85 -202 kW	**48-088688**		кроме исполнения для плохих дорог; Обязанность, предусмотренная экспертизой VA: Глубина (экспертиза): 25-45 мм; Нагрузка оси до: 1260 кг HA: Глубина (экспертиза): 20-40 мм; Нагрузка оси до: 1200 кг
VW PASSAT (3C2)			
B1 **1.4 TSI, 1.4 TSI EcoFuel, 1.6, 1.6 FSI, 1.6 TDI, 1.8 TSI, 1.9 TDI, 2.0 BlueTDI, 2.0 FSI, 2.0 FSI 4motion, 2.0 TDI, 2.0 TDI 4motion, 2.0 TDI 16V, 2.0 TDI 16V 4motion, 2.0 TDI 4motion, 2.0 TFSI, 3.2 FSI 4motion, 3.6 FSI 4motion, 3.6 R36 4motion** 04/07 - 75 -220 kW	**12-224074**	**12-224081**	VA: с шариковым подшибником HA: без шарикового подшибника
B3 **1.4 TSI, 1.4 TSI EcoFuel, 1.6, 1.6 FSI, 1.6 TDI** 03/05 - 75 -110 kW	**36-199815**	**36-199846**	стандартная подвеска
B3 **1.8 TSI, 2.0 FSI** 03/05 - 110 -118 kW	**36-199839**	**36-199846**	стандартная подвеска
B3 **2.0 FSI 4motion** 09/05 - 110 kW	**36-199563**	**36-199662**	стандартная подвеска
B3 **2.0 FSI, 2.0 TFSI** 07/05 - 125 -147 kW	**36-199563**	**36-199846**	стандартная подвеска
B3 **1.9 TDI, 2.0 BlueTDI, 2.0 TDI, 2.0 TDI 16V** 03/05 - 77 -125 kW	**36-199556**	**36-199846**	стандартная подвеска
B3 **2.0 TDI 4motion, 2.0 TDI 16V 4motion, 2.0 TDI 4motion** 03/05 - 103 -125 kW	**36-199556**	**36-199662**	стандартная подвеска
B4 **1.4 TSI, 1.4 TSI EcoFuel, 1.6, 1.6 FSI, 1.6 TDI, 1.8 TSI, 1.9 TDI, 2.0 BlueTDI, 2.0 FSI, 2.0 FSI 4motion, 2.0 TDI, 2.0 TDI 4motion, 2.0 TDI 16V, 2.0 TDI 16V 4motion, 2.0 TDI 4motion, 2.0 TFSI, 3.2 FSI 4motion, 3.6 FSI 4motion, 3.6 R36 4motion** 04/07 - 75 -220 kW	**22-151056**	**19-151069**	стандартная подвеска VA: Øa: 55 мм

V

Пригодны для			
VW			
VW PASSAT (3C2)			
B4 **1.4 TSI, 1.4 TSI EcoFuel, 1.6, 1.6 FSI, 1.6 TDI, 1.8 TSI, 1.9 TDI, 2.0 BlueTDI, 2.0 FSI, 2.0 FSI 4motion, 2.0 TDI, 2.0 TDI 4motion, 2.0 TDI 16V, 2.0 TDI 16V 4motion, 2.0 TDI 4motion, 2.0 TFSI, 3.2 FSI 4motion, 3.6 FSI 4motion, 3.6 R36 4motion** 04/07 - 75 -220 kW	**22-151070**	**19-151083**	спортивная подвеска VA: Øa: 55 мм
B6 Sport **1.4 TSI, 1.4 TSI EcoFuel, 1.6, 1.6 FSI, 1.6 TDI, 1.8 TSI, 1.9 TDI, 2.0 BlueTDI, 2.0 FSI, 2.0 FSI 4motion, 2.0 TDI, 2.0 TDI 4motion, 2.0 TDI 16V, 2.0 TDI 16V 4motion, 2.0 TDI 4motion, 2.0 TFSI, 3.2 FSI 4motion, 3.6 FSI 4motion, 3.6 R36 4motion** 04/07 - 75 -220 kW	**35-122074**	**24-172936**	VA: Øa: 55 мм
B8 **1.4 TSI, 1.4 TSI EcoFuel, 1.6, 1.6 FSI, 1.6 TDI, 1.8 TSI, 1.9 TDI, 2.0 BlueTDI, 2.0 FSI, 2.0 FSI 4motion, 2.0 TDI, 2.0 TDI 4motion, 2.0 TDI 16V, 2.0 TDI 16V 4motion, 2.0 TDI 4motion, 2.0 TFSI, 3.2 FSI 4motion, 3.6 FSI 4motion, 3.6 R36 4motion** 04/07 - 75 -220 kW	**35-122081**	**24-178006**	VA: Øa: 55 мм
B12 PK **1.4 TSI, 1.8 TSI, 1.9 TDI, 2.0 FSI, 2.0 TDI, 2.0 TDI 16V, 2.0 TFSI** 07/05 - 77 -147 kW	**46-184412**		Наружный диаметр передней амортизационной стойки шасси 55 мм; без электронн. регулирования аморт. Силы; Обязанность, предусмотренная экспертизой VA: Глубина (экспертиза): 30 мм; Нагрузка оси до: 1180 кг HA: без регулируемой подвески; Глубина (экспертиза): 30 мм; Нагрузка оси до: 1130 кг
B12 PK **1.6, 1.6 FSI, 2.0 FSI** 03/05 - 75 -125 kW	**46-184405**		Наружный диаметр передней амортизационной стойки шасси 55 мм; без электронн. регулирования аморт. Силы; Обязанность, предусмотренная экспертизой VA: Глубина (экспертиза): 30 мм; Нагрузка оси до: 1040 кг HA: без регулируемой подвески; Глубина (экспертиза): 30 мм; Нагрузка оси до: 1130 кг
B12 PK **2.0 FSI 4motion, 2.0 TDI 16V 4motion, 2.0 TDI 4motion, 3.6 FSI 4motion** 03/05 - 103 -206 kW	**46-184443**		Наружный диаметр передней амортизационной стойки шасси 55 мм; без электронн. регулирования аморт. Силы; Обязанность, предусмотренная экспертизой VA: Глубина (экспертиза): 30 мм; Нагрузка оси до: 1180 кг HA: без регулируемой подвески; Глубина (экспертиза): 30 мм; Нагрузка оси до: 1230 кг
B14 **1.4 TSI, 1.4 TSI EcoFuel, 1.6, 1.6 FSI, 1.6 TDI, 1.8 TSI, 1.9 TDI, 2.0 BlueTDI, 2.0 FSI, 2.0 FSI 4motion, 2.0 TDI, 2.0 TDI 4motion, 2.0 TDI 16V, 2.0 TDI 16V 4motion, 2.0 TDI 4motion, 2.0 TFSI, 3.2 FSI 4motion, 3.6 FSI 4motion, 3.6 R36 4motion** 04/07 - 75 -220 kW	**47-127708**		Наружный диаметр передней амортизационной стойки шасси 55 мм; Обязанность, предусмотренная экспертизой VA: Глубина (экспертиза): 30-50 мм; Нагрузка оси до: 1210 кг HA: Глубина (экспертиза): 30-50 мм; Нагрузка оси до: 1250 кг
B16 PSS10 **1.4 TSI, 1.4 TSI EcoFuel, 1.6, 1.6 FSI, 1.6 TDI, 1.8 TSI, 1.9 TDI, 2.0 BlueTDI, 2.0 FSI, 2.0 FSI 4motion, 2.0 TDI, 2.0 TDI 4motion, 2.0 TDI 16V, 2.0 TDI 16V 4motion, 2.0 TDI 4motion, 2.0 TFSI, 3.2 FSI 4motion, 3.6 FSI 4motion, 3.6 R36 4motion** 04/07 - 75 -220 kW	**48-135245**		Наружный диаметр передней амортизационной стойки шасси 55 мм; Обязанность, предусмотренная экспертизой VA: Глубина (экспертиза): 30-50 мм; Нагрузка оси до: 1210 кг HA: Глубина (экспертиза): 30-50 мм; Нагрузка оси до: 1250 кг
B16 RC **1.4 TSI, 1.4 TSI EcoFuel, 1.6, 1.6 FSI, 1.6 TDI, 1.8 TSI, 1.9 TDI, 2.0 BlueTDI, 2.0 FSI, 2.0 FSI 4motion, 2.0 TDI, 2.0 TDI 4motion, 2.0 TDI 16V, 2.0 TDI 16V 4motion, 2.0 TDI 4motion, 2.0 TFSI, 3.2 FSI 4motion, 3.6 FSI 4motion, 3.6 R36 4motion** 04/07 - 75 -220 kW	**49-196849**		Øa: 55 мм; DCC должно быть остановлено; без электронн. регулирования аморт. Силы; тип модели: G07, G08, G09, G11; Обязанность, предусмотренная экспертизой VA: Глубина (экспертиза): 20-40 мм; Нагрузка оси до: 1140 кг HA: Глубина (экспертиза): 20-40 мм; Нагрузка оси до: 1040 кг

V

Пригодны для			
VW			
VW PASSAT (3C2)			
VW PASSAT Variant (3C5)			
B1	**1.4 TSI, 1.4 TSI EcoFuel, 1.6, 1.6 FSI, 1.6 TDI, 1.8 TSI, 1.9 TDI, 2.0 BlueTDI, 2.0 FSI, 2.0 FSI 4motion, 2.0 TDI, 2.0 TDI 4motion, 2.0 TDI 16V, 2.0 TDI 16V 4motion, 2.0 TDI 4motion, 2.0 TFSI, 3.2 FSI 4motion** 11/05 - 75 -184 kW	**12-224074**	**12-224081**	VA: с шариковым подшибником HA: без шарикового подшибника
B3	**1.4 TSI, 1.4 TSI EcoFuel, 1.6, 1.6 FSI** 08/05 - 75 -110 kW	**36-199815**	**36-199662**	стандартная подвеска
B3	**2.0 FSI 4motion** 09/05 - 110 kW	**36-199563**	**36-199679**	стандартная подвеска
B3	**2.0 FSI, 2.0 TFSI** 08/05 - 125 -147 kW	**36-199563**	**36-199662**	стандартная подвеска
B3	**1.6 TDI, 1.8 TSI, 2.0 FSI** 08/05 - 77 -118 kW	**36-199839**	**36-199662**	стандартная подвеска
B3	**1.9 TDI, 2.0 BlueTDI, 2.0 TDI, 2.0 TDI 16V** 08/05 - 77 -125 kW	**36-199556**	**36-199662**	стандартная подвеска
B3	**2.0 TDI 4motion, 2.0 TDI 16V 4motion, 2.0 TDI 4motion** 08/05 - 103 -125 kW	**36-199556**	**36-199679**	стандартная подвеска
B4	**1.4 TSI, 1.4 TSI EcoFuel, 1.6, 1.6 FSI, 1.6 TDI, 1.8 TSI, 1.9 TDI, 2.0 BlueTDI, 2.0 FSI, 2.0 FSI 4motion, 2.0 TDI, 2.0 TDI 4motion, 2.0 TDI 16V, 2.0 TDI 16V 4motion, 2.0 TDI 4motion, 2.0 TFSI, 3.2 FSI 4motion** 11/05 - 75 -184 kW	**22-151056**	**19-151069**	VA: Øa: 55 мм
B4	**1.4 TSI, 1.4 TSI EcoFuel, 1.6, 1.6 FSI, 1.6 TDI, 1.8 TSI, 1.9 TDI, 2.0 BlueTDI, 2.0 FSI, 2.0 FSI 4motion, 2.0 TDI, 2.0 TDI 4motion, 2.0 TDI 16V, 2.0 TDI 16V 4motion, 2.0 TDI 4motion, 2.0 TFSI, 3.2 FSI 4motion** 11/05 - 75 -184 kW	**22-151070**	**19-151083**	спортивная подвеска VA: Øa: 55 мм
B6 Sport	**1.4 TSI, 1.4 TSI EcoFuel, 1.6, 1.6 FSI, 1.6 TDI, 1.8 TSI, 1.9 TDI, 2.0 BlueTDI, 2.0 FSI, 2.0 FSI 4motion, 2.0 TDI, 2.0 TDI 4motion, 2.0 TDI 16V, 2.0 TDI 16V 4motion, 2.0 TDI 4motion, 2.0 TFSI, 3.2 FSI 4motion** 11/05 - 75 -184 kW	**35-122074**	**24-172936**	VA: Øa: 55 мм
B8	**1.4 TSI, 1.4 TSI EcoFuel, 1.6, 1.6 FSI, 1.6 TDI, 1.8 TSI, 1.9 TDI, 2.0 BlueTDI, 2.0 FSI, 2.0 FSI 4motion, 2.0 TDI, 2.0 TDI 4motion, 2.0 TDI 16V, 2.0 TDI 16V 4motion, 2.0 TDI 4motion, 2.0 TFSI, 3.2 FSI 4motion, 3.6 R36 4motion** 04/07 - 75 -220 kW	**35-122081**	**24-178006**	VA: Øa: 55 мм
B12 PK	**1.4 TSI, 1.8 TSI, 1.9 TDI, 2.0 FSI, 2.0 TDI, 2.0 TDI 16V, 2.0 TFSI** 08/05 - 77 -147 kW	**46-184436**		Наружный диаметр передней амортизационной стойки шасси 55 мм; без электронн. регулирования аморт. Силы; Обязанность, предусмотренная экспертизой VA: Глубина (экспертиза): 30 мм; Нагрузка оси до: 1180 кг HA: без регулируемой подвески; Глубина (экспертиза): 30 мм; Нагрузка оси до: 1130 кг

V

Пригодны для			
VW			
VW PASSAT Variant (3C5)			
B12 PK **1.6, 1.6 FSI, 2.0 FSI** 08/05 - 75 -110 kW	**46-184429**		Наружный диаметр передней амортизационной стойки шасси 55 мм; без электронн. регулирования аморт. Силы; Обязанность, предусмотренная экспертизой VA: Глубина (экспертиза): 30 мм; Нагрузка оси до: 1040 кг HA: без регулируемой подвески; Глубина (экспертиза): 30 мм; Нагрузка оси до: 1130 кг
B12 PK **2.0 FSI 4motion, 2.0 TDI 4motion, 2.0 TDI 16V 4motion, 3.2 FSI 4motion** 08/05 - 103 -184 kW	**46-184443**		Наружный диаметр передней амортизационной стойки шасси 55 мм; без электронн. регулирования аморт. Силы; Обязанность, предусмотренная экспертизой VA: Глубина (экспертиза): 30 мм; Нагрузка оси до: 1180 кг HA: без регулируемой подвески; Глубина (экспертиза): 30 мм; Нагрузка оси до: 1230 кг
B14 **1.4 TSI, 1.4 TSI EcoFuel, 1.6, 1.6 FSI, 1.6 TDI, 1.8 TSI, 1.9 TDI, 2.0 BlueTDI, 2.0 FSI, 2.0 TDI, 2.0 TDI 16V, 2.0 TFSI** 08/05 - 75 -147 kW	**47-127708**		Наружный диаметр передней амортизационной стойки шасси 55 мм; Обязанность, предусмотренная экспертизой VA: Глубина (экспертиза): 30-50 мм; Нагрузка оси до: 1210 кг HA: Глубина (экспертиза): 30-50 мм; Нагрузка оси до: 1250 кг
B16 PSS10 **1.4 TSI, 1.4 TSI EcoFuel, 1.6, 1.6 FSI, 1.6 TDI, 1.8 TSI, 1.9 TDI, 2.0 BlueTDI, 2.0 FSI, 2.0 TDI, 2.0 TDI 16V, 2.0 TFSI** 08/05 - 75 -147 kW	**48-135245**		Наружный диаметр передней амортизационной стойки шасси 55 мм; Обязанность, предусмотренная экспертизой VA: Глубина (экспертиза): 30-50 мм; Нагрузка оси до: 1210 кг HA: Глубина (экспертиза): 30-50 мм; Нагрузка оси до: 1250 кг
B16 RC **1.4 TSI, 1.4 TSI EcoFuel, 1.6, 1.6 FSI, 1.6 TDI, 1.8 TSI, 1.9 TDI, 2.0 BlueTDI, 2.0 FSI, 2.0 TDI, 2.0 TDI 16V, 2.0 TFSI** 08/05 - 75 -147 kW	**49-196849**		Øa: 55 мм; DCC должно быть остановлено; без электронн. регулирования аморт. Силы; тип модели: G07, G08, G09, G11; Обязанность, предусмотренная экспертизой VA: Глубина (экспертиза): 20-40 мм; Нагрузка оси до: 1140 кг HA: Глубина (экспертиза): 20-40 мм; Нагрузка оси до: 1040 кг
VW PASSAT CC			
B1 **1.4 TSI MultiFuel, 1.8 TSI, 2.0 BlueTDI, 2.0 TDI, 2.0 TDI 4motion, 2.0 TSI, 3.6 4motion** 06/08 - 100 -220 kW	**12-224074**	**12-224081**	VA: с шариковым подшибником HA: без шарикового подшибника
B4 **1.4 TSI MultiFuel, 1.8 TSI, 2.0 BlueTDI, 2.0 TDI, 2.0 TDI 4motion, 2.0 TSI, 3.6 4motion** 06/08 - 100 -220 kW	**22-151056**	**19-151069**	стандартная подвеска VA: Øa: 55 мм
B4 **1.4 TSI MultiFuel, 1.8 TSI, 2.0 BlueTDI, 2.0 TDI, 2.0 TDI 4motion, 2.0 TSI, 3.6 4motion** 06/08 - 100 -220 kW	**22-151070**	**19-151083**	спортивная подвеска VA: Øa: 55 мм
B6 Sport **1.4 TSI MultiFuel, 1.8 TSI, 2.0 BlueTDI, 2.0 TDI, 2.0 TDI 4motion, 2.0 TSI, 3.6 4motion** 06/08 - 100 -220 kW	**35-122074**	**24-172936**	VA: Øa: 55 мм
B8 **1.4 TSI MultiFuel, 1.8 TSI, 2.0 BlueTDI, 2.0 TDI, 2.0 TDI 4motion, 2.0 TSI, 3.6 4motion** 06/08 - 100 -220 kW	**35-122081**	**24-178006**	VA: Øa: 55 мм
B12 PK **2.0 TDI 4motion, 3.6 4motion** 06/08 - 103 -220 kW	**46-184399**		Наружный диаметр передней амортизационной стойки шасси 55 мм; без электронн. регулирования аморт. Силы; Обязанность, предусмотренная экспертизой VA: Глубина (экспертиза): 25 мм; Нагрузка оси до: 1170 кг HA: без регулируемой подвески; Глубина (экспертиза): 25 мм; Нагрузка оси до: 1100 кг

V

Пригодны для			
VW			
VW PASSAT CC			
B14 **1.4 TSI MultiFuel, 1.8 TSI, 2.0 BlueTDI, 2.0 TDI, 2.0 TSI** 11/10 - 100 -155 kW	**47-127708**		DCC должно быть остановлено; Наружный диаметр передней амортизационной стойки шасси 55 мм; без электронн. регулирования аморт. Силы; Обязанность, предусмотренная экспертизой VA: Глубина (экспертиза): 30-50 мм; Нагрузка оси до: 1210 кг HA: Глубина (экспертиза): 30-50 мм; Нагрузка оси до: 1250 кг
B16 PSS10 **1.4 TSI MultiFuel, 1.8 TSI, 2.0 BlueTDI, 2.0 TDI, 2.0 TSI** 11/10 - 100 -155 kW	**48-135245**		DCC должно быть остановлено; Наружный диаметр передней амортизационной стойки шасси 55 мм; без электронн. регулирования аморт. Силы; Обязанность, предусмотренная экспертизой VA: Глубина (экспертиза): 30-50 мм; Нагрузка оси до: 1210 кг HA: Глубина (экспертиза): 30-50 мм; Нагрузка оси до: 1250 кг
B16 RC **1.4 TSI MultiFuel, 1.8 TSI, 2.0 BlueTDI, 2.0 TDI, 2.0 TSI** 11/10 - 100 -155 kW	**49-196849**		Øa: 55 мм; DCC должно быть остановлено; без электронн. регулирования аморт. Силы; тип модели: G07, G08, G09, G11; Обязанность, предусмотренная экспертизой VA: Глубина (экспертиза): 20-40 мм; Нагрузка оси до: 1140 кг HA: Глубина (экспертиза): 20-40 мм; Нагрузка оси до: 1040 кг
VW PASSAT (362)			
B1 **1.4 TSI, 1.4 TSI EcoFuel, 1.4 TSI MultiFuel, 1.6 TDI, 1.8 TSI, 2.0 TDI, 2.0 TDI 4motion, 2.0 TSI, 3.6 FSI 4motion** 08/10 - 77 -220 kW	**12-224074**	**12-224081**	VA: с шариковым подшибником HA: без шарикового подшибника
B4 **1.4 TSI, 1.4 TSI EcoFuel, 1.4 TSI MultiFuel, 1.6 TDI, 1.8 TSI, 2.0 TDI, 2.0 TDI 4motion, 2.0 TSI, 3.6 FSI 4motion** 08/10 - 77 -220 kW	**22-151056**	**19-151069**	стандартная подвеска; без электронн. регулирования аморт. Силы VA: Øa: 55 мм
B4 **1.4 TSI, 1.4 TSI EcoFuel, 1.4 TSI MultiFuel, 1.6 TDI, 1.8 TSI, 2.0 TDI, 2.0 TDI 4motion, 2.0 TSI, 3.6 FSI 4motion** 08/10 - 77 -220 kW	**22-151070**	**19-151083**	спортивная подвеска; без электронн. регулирования аморт. Силы VA: Øa: 55 мм
B6 Sport **1.4 TSI, 1.4 TSI EcoFuel, 1.4 TSI MultiFuel, 1.6 TDI, 1.8 TSI, 2.0 TDI, 2.0 TDI 4motion, 2.0 TSI, 3.6 FSI 4motion** 08/10 - 77 -220 kW	**35-122074**	**24-172936**	без электронн. регулирования аморт. Силы VA: Øa: 55 мм
B8 **1.4 TSI, 1.4 TSI EcoFuel, 1.4 TSI MultiFuel, 1.6 TDI, 1.8 TSI, 2.0 TDI, 2.0 TDI 4motion, 2.0 TSI, 3.6 FSI 4motion** 08/10 - 77 -220 kW	**35-122081**	**24-178006**	без электронн. регулирования аморт. Силы VA: Øa: 55 мм
B14 **1.4 TSI, 1.4 TSI EcoFuel, 1.4 TSI MultiFuel, 1.6 TDI, 1.8 TSI, 2.0 TDI, 2.0 TDI 4motion, 2.0 TSI, 3.6 FSI 4motion** 08/10 - 77 -220 kW	**47-127708**		DCC должно быть остановлено; Наружный диаметр передней амортизационной стойки шасси 55 мм; без электронн. регулирования аморт. Силы; Обязанность, предусмотренная экспертизой VA: Глубина (экспертиза): 30-50 мм; Нагрузка оси до: 1210 кг HA: Глубина (экспертиза): 30-50 мм; Нагрузка оси до: 1240 кг
B16 PSS10 **1.4 TSI, 1.4 TSI EcoFuel, 1.4 TSI MultiFuel, 1.6 TDI, 1.8 TSI, 2.0 TDI, 2.0 TDI 4motion, 2.0 TSI, 3.6 FSI 4motion** 08/10 - 77 -220 kW	**48-135245**		DCC должно быть остановлено; Наружный диаметр передней амортизационной стойки шасси 55 мм; без электронн. регулирования аморт. Силы; Обязанность, предусмотренная экспертизой VA: Глубина (экспертиза): 30-50 мм; Нагрузка оси до: 1210 кг HA: Глубина (экспертиза): 30-50 мм; Нагрузка оси до: 1250 кг
B16 RC **1.4 TSI, 1.4 TSI EcoFuel, 1.4 TSI MultiFuel, 1.6 TDI, 1.8 TSI, 2.0 TDI, 2.0 TDI 4motion, 2.0 TSI, 3.6 FSI 4motion** 08/10 - 77 -220 kW	**49-196849**		Øa: 55 мм; DCC должно быть остановлено; без электронн. регулирования аморт. Силы; тип модели: G07, G08, G09, G11; Обязанность, предусмотренная экспертизой VA: Глубина (экспертиза): 20-40 мм; Нагрузка оси до: 1140 кг HA: Глубина (экспертиза): 20-40 мм; Нагрузка оси до: 1040 кг

V

Пригодны для			
VW			
VW PASSAT Variant (365)			
B1 **1.4 TSI, 1.4 TSI EcoFuel, 1.4 TSI MultiFuel, 1.6 TDI, 1.8 TSI, 2.0 TDI, 2.0 TDI 4motion, 2.0 TSI, 2.0 TSI 4motion, 3.6 FSI 4motion** 08/10 - 77 -220 kW	**12-224074**	**12-224081**	VA: с шариковым подшибником HA: без шарикового подшибника
B4 **1.4 TSI, 1.4 TSI EcoFuel, 1.4 TSI MultiFuel, 1.6 TDI, 1.8 TSI, 2.0 TDI, 2.0 TDI 4motion, 2.0 TSI, 2.0 TSI 4motion, 3.6 FSI 4motion** 08/10 - 77 -220 kW	**22-151056**	**19-151069**	стандартная подвеска; без электронн. регулирования аморт. Силы VA: Øa: 55 мм
B4 **1.4 TSI, 1.4 TSI EcoFuel, 1.4 TSI MultiFuel, 1.6 TDI, 1.8 TSI, 2.0 TDI, 2.0 TDI 4motion, 2.0 TSI, 2.0 TSI 4motion, 3.6 FSI 4motion** 08/10 - 77 -220 kW	**22-151070**	**19-151083**	спортивная подвеска; без электронн. регулирования аморт. Силы VA: Øa: 55 мм
B6 Sport **1.4 TSI, 1.4 TSI EcoFuel, 1.4 TSI MultiFuel, 1.6 TDI, 1.8 TSI, 2.0 TDI, 2.0 TDI 4motion, 2.0 TSI, 2.0 TSI 4motion, 3.6 FSI 4motion** 08/10 - 77 -220 kW	**35-122074**	**24-172936**	без электронн. регулирования аморт. Силы VA: Øa: 55 мм
B8 **1.4 TSI, 1.4 TSI EcoFuel, 1.4 TSI MultiFuel, 1.6 TDI, 1.8 TSI, 2.0 TDI, 2.0 TDI 4motion, 2.0 TSI, 2.0 TSI 4motion, 3.6 FSI 4motion** 08/10 - 77 -220 kW	**35-122081**	**24-178006**	спортивная подвеска; без электронн. регулирования аморт. Силы VA: Øa: 55 мм
B14 **1.4 TSI, 1.4 TSI EcoFuel, 1.4 TSI MultiFuel, 1.6 TDI, 1.8 TSI, 2.0 TDI, 2.0 TSI** 08/10 - 77 -155 kW	**47-127708**		DCC должно быть остановлено; Наружный диаметр передней амортизационной стойки шасси 55 мм; без электронн. регулирования аморт. Силы; Обязанность, предусмотренная экспертизой VA: Глубина (экспертиза): 30-50 мм; Нагрузка оси до: 1210 кг HA: Глубина (экспертиза): 30-50 мм; Нагрузка оси до: 1240 кг
B16 PSS10 **1.4 TSI, 1.4 TSI EcoFuel, 1.4 TSI MultiFuel, 1.6 TDI, 1.8 TSI, 2.0 TDI, 2.0 TSI** 08/10 - 77 -155 kW	**48-135245**		DCC должно быть остановлено; Наружный диаметр передней амортизационной стойки шасси 55 мм; без электронн. регулирования аморт. Силы; Обязанность, предусмотренная экспертизой VA: Глубина (экспертиза): 30-50 мм; Нагрузка оси до: 1210 кг HA: Глубина (экспертиза): 30-50 мм; Нагрузка оси до: 1250 кг
B16 RC **1.4 TSI, 1.4 TSI EcoFuel, 1.4 TSI MultiFuel, 1.6 TDI, 1.8 TSI, 2.0 TDI, 2.0 TSI** 08/10 - 77 -155 kW	**49-196849**		Øa: 55 мм; DCC должно быть остановлено; без электронн. регулирования аморт. Силы; тип модели: G07, G08, G09, G11; Обязанность, предусмотренная экспертизой VA: Глубина (экспертиза): 20-40 мм; Нагрузка оси до: 1140 кг HA: Глубина (экспертиза): 20-40 мм; Нагрузка оси до: 1040 кг
VW POLO (86)			
B1 **0.8, 0.9, 1.1, 1.3** 03/75 - 09/81 25 -44 kW	**12-117383**		
B3 **0.8, 0.9, 1.1, 1.3** 03/75 - 09/81 25 -44 kW	*36-134151*	**36-131051**	стандартная подвеска
B4 **0.8, 0.9, 1.1, 1.3** 03/75 - 09/81 25 -44 kW	**21-030345**	**19-019642** **11-101390** SP	
B6 Sport **0.8, 0.9, 1.1, 1.3** 03/75 - 09/81 25 -44 kW	**34-000175**	**24-181495** **11-101390** SP	
B8 **0.8, 0.9, 1.1, 1.3** 03/75 - 09/81 25 -44 kW	**34-030011**	**24-016193** **11-101390** SP	

Пригодны для			
VW			
VW POLO (86C, 80)			
B1 **0.9, 1.0, 1.0 KAT, 1.1, 1.3, 1.3 KAT, 1.3 D, 1.4 D** 10/81 - 09/94 29 -56 kW	**12-117383**		
B3 **0.9, 1.0, 1.0 KAT, 1.1, 1.3, 1.3 KAT** 10/81 - 09/94 29 -44 kW	**36-130948**	**36-131051**	стандартная подвеска
B3 **1.3, 1.3 KAT** 09/82 - 03/91 55 -56 kW	**36-134342**	**36-131051**	стандартная подвеска
B4 **0.9, 1.0, 1.0 KAT, 1.1, 1.3, 1.3 KAT, 1.3 D, 1.4 D** 10/81 - 09/94 29 -56 kW	**21-030345**	**19-019642** **11-101390** SP	
B6 Sport **0.9, 1.0, 1.0 KAT, 1.1, 1.3, 1.3 KAT, 1.3 D, 1.4 D** 10/81 - 09/94 29 -56 kW	**34-000175**	**24-181495** **11-101390** SP	
B8 **0.9, 1.0, 1.0 KAT, 1.1, 1.3, 1.3 KAT, 1.3 D, 1.4 D** 10/81 - 09/94 29 -56 kW	**34-030011**	**24-016193** **11-101390** SP	
B12 PK **0.9, 1.0, 1.0 KAT, 1.1, 1.3, 1.3 KAT, 1.3 D, 1.4 D** 10/81 - 09/94 29 -56 kW	**46-192189**		Обязанность, предусмотренная экспертизой VA: Глубина (экспертиза): 30-40 мм; Нагрузка оси до: 640 кг HA: Глубина (экспертиза): 30-35 мм; Нагрузка оси до: 630 кг
VW POLO CLASSIC (86C, 80)			
B1 **1.0, 1.3, 1.3 KAT, 1.3 D, 1.4 D** 01/85 - 09/94 29 -40 kW	**12-117383**		
B3 **1.0, 1.3, 1.3 KAT** 01/85 - 09/94 29 -40 kW	**36-130948**	**36-131051**	стандартная подвеска
B4 **1.0, 1.3, 1.3 KAT, 1.3 D, 1.4 D** 01/85 - 09/94 29 -40 kW	**21-030345**	**19-019642** **11-101390** SP	
B6 Sport **1.0, 1.3, 1.3 KAT, 1.3 D, 1.4 D** 01/85 - 09/94 29 -40 kW	**34-000175**	**24-181495** **11-101390** SP	
B8 **1.0, 1.3, 1.3 KAT, 1.3 D, 1.4 D** 01/85 - 09/94 29 -40 kW	**34-030011**	**24-016193** **11-101390** SP	
B12 PK **1.0, 1.3, 1.3 KAT, 1.3 D, 1.4 D** 01/85 - 09/94 29 -40 kW	**46-192189**		Обязанность, предусмотренная экспертизой VA: Глубина (экспертиза): 30-40 мм; Нагрузка оси до: 640 кг HA: Глубина (экспертиза): 30-35 мм; Нагрузка оси до: 630 кг
VW POLO купе (86C, 80)			
B1 **1.0, 1.0 KAT, 1.1, 1.3, 1.3 KAT, 1.3 D, 1.4 D** 10/81 - 09/94 29 -57 kW	**12-117383**		
B3 **1.0, 1.0 KAT, 1.1, 1.3, 1.3 KAT** 10/81 - 08/94 29 -44 kW	**36-130948**	**36-131051**	стандартная подвеска
B3 **1.3, 1.3 KAT** 09/82 - 09/94 55 -57 kW	**36-134342**	**36-131051**	стандартная подвеска
B4 **1.0, 1.0 KAT, 1.1, 1.3, 1.3 KAT, 1.3 D, 1.4 D** 10/81 - 09/94 29 -57 kW	**21-030345**	**19-019642** **11-101390** SP	
B6 Sport **1.0, 1.0 KAT, 1.1, 1.3, 1.3 KAT, 1.3 D, 1.3 G40, 1.4 D** 10/81 - 09/94 29 -85 kW	**34-000175**	**24-181495** **11-101390** SP	

V

Пригодны для			

VW

VW POLO купе (86C, 80)

B8	**1.0, 1.0 KAT, 1.1, 1.3, 1.3 KAT, 1.3 D, 1.3 G40, 1.4 D** 10/81 - 09/94 29 -85 kW	**34-030011**	**24-016193** **11-101390** SP	
B12 PK	**1.0, 1.0 KAT, 1.1, 1.3, 1.3 KAT, 1.3 D, 1.3 G40, 1.4 D** 10/81 - 09/94 29 -85 kW	**46-192189**		Обязанность, предусмотренная экспертизой VA: Глубина (экспертиза): 30-40 мм; Нагрузка оси до: 640 кг HA: Глубина (экспертиза): 30-35 мм; Нагрузка оси до: 630 кг

VW POLO фургон (86CF)

B3	**1.0, 1.3, 1.4 D** 08/92 - 07/94 33 -40 kW	**36-130948**	**36-131051**	стандартная подвеска

VW POLO (6N1)

B1	**1.7 SDI, 100 1.4 16V, 120 1.6 16V GTI, 45 1.0, 50 1.0, 55 1.3, 55 1.4, 60 1.4, 60 1.7 SDI, 64 1.9 D, 64 1.9 SDI, 75 1.6** 10/94 - 10/99 33 -88 kW	**12-116959**	**12-117239**	VA: с шариковым подшибником
B2	**1.7 SDI, 100 1.4 16V, 45 1.0, 50 1.0, 55 1.3, 55 1.4, 60 1.4, 60 1.7 SDI, 64 1.9 D, 64 1.9 SDI, 75 1.6** 10/94 - 10/99 33 -74 kW	**17-104029** **11-101291** SP	**15-104311** **11-106470** SP	
B3	**1.7 SDI, 100 1.4 16V, 120 1.6 16V GTI, 45 1.0, 50 1.0, 55 1.3, 55 1.4, 60 1.4, 60 1.7 SDI, 64 1.9 D, 64 1.9 SDI, 75 1.6** 10/94 - 10/99 33 -88 kW	**37-130930**	**36-130900**	стандартная подвеска
B4	**1.7 SDI, 100 1.4 16V, 45 1.0, 50 1.0, 55 1.3, 55 1.4, 60 1.4, 60 1.7 SDI, 64 1.9 D, 64 1.9 SDI, 75 1.6** 10/94 - 10/99 33 -74 kW	**22-045010** **11-101291** SP	**19-128863** **11-106470** SP	
B6 Sport	**1.7 SDI, 100 1.4 16V, 120 1.6 16V GTI, 45 1.0, 50 1.0, 55 1.3, 55 1.4, 60 1.4, 60 1.7 SDI, 64 1.9 D, 64 1.9 SDI, 75 1.6** 10/94 - 10/99 33 -88 kW	**22-041371** **11-101291** SP	**24-021227** **11-106470** SP	
B8	**1.7 SDI, 100 1.4 16V, 120 1.6 16V GTI, 45 1.0, 50 1.0, 55 1.3, 55 1.4, 60 1.4, 60 1.7 SDI, 64 1.9 D, 64 1.9 SDI, 75 1.6** 10/94 - 10/99 33 -88 kW	**22-041364** **11-101291** SP	**24-021197** **11-106470** SP	
B10	**1.7 SDI, 100 1.4 16V, 45 1.0, 50 1.0, 55 1.3, 55 1.4, 60 1.4, 60 1.7 SDI, 64 1.9 D, 64 1.9 SDI, 75 1.6** 10/94 - 10/99 33 -74 kW	**46-111999**		Обязанность, предусмотренная экспертизой VA: Глубина (экспертиза): 60 мм HA: Глубина (экспертиза): 40 мм
B12 PK	**1.7 SDI, 100 1.4 16V, 120 1.6 16V GTI, 45 1.0, 50 1.0, 55 1.3, 55 1.4, 60 1.4, 60 1.7 SDI, 64 1.9 D, 64 1.9 SDI, 75 1.6** 10/94 - 10/99 33 -88 kW	**46-190789**		Обязанность, предусмотренная экспертизой VA: Глубина (экспертиза): 30 мм; Нагрузка оси до: 820 кг HA: Глубина (экспертиза): 30 мм; Нагрузка оси до: 750 кг
B12 SL	**1.7 SDI, 100 1.4 16V, 120 1.6 16V GTI, 45 1.0, 50 1.0, 55 1.3, 55 1.4, 60 1.4, 60 1.7 SDI, 64 1.9 D, 64 1.9 SDI, 75 1.6** 10/94 - 10/99 33 -88 kW	**46-190765**		Обязанность, предусмотренная экспертизой VA: Глубина (экспертиза): 45-50 мм; Нагрузка оси до: 800 кг HA: Глубина (экспертиза): 30-35 мм; Нагрузка оси до: 750 кг
B14	**1.7 SDI, 100 1.4 16V, 120 1.6 16V GTI, 45 1.0, 50 1.0, 55 1.3, 55 1.4, 60 1.4, 60 1.7 SDI, 64 1.9 D, 64 1.9 SDI, 75 1.6** 10/94 - 10/99 33 -88 kW	**47-080720**		Обязанность, предусмотренная экспертизой VA: Глубина (экспертиза): 30-50 мм; Нагрузка оси до: 870 кг HA: Глубина (экспертиза): 20-40 мм; Нагрузка оси до: 780 кг
B16 PSS9	**1.7 SDI, 100 1.4 16V, 120 1.6 16V GTI, 45 1.0, 50 1.0, 55 1.3, 55 1.4, 60 1.4, 60 1.7 SDI, 64 1.9 D, 64 1.9 SDI, 75 1.6** 10/94 - 10/99 33 -88 kW	**48-080736**		Обязанность, предусмотренная экспертизой VA: Глубина (экспертиза): 30-50 мм; Нагрузка оси до: 870 кг HA: Глубина (экспертиза): 20-40 мм; Нагрузка оси до: 780 кг

V

Пригодны для			
VW			
VW POLO фургон (6NF)			
B2	**1.0, 1.4, 1.7 SDI, 1.9 D, 1.9 SDI** 10/94 - 12/99 33 -47 kW	**17-104029** **11-101307** SP	**15-106384**
B3	**1.0, 1.4, 1.7 SDI, 1.9 D, 1.9 SDI** 10/94 - 10/99 33 -47 kW	**37-130930**	**36-130900** стандартная подвеска
B4	**1.0, 1.4, 1.7 SDI, 1.9 D, 1.9 SDI** 10/94 - 12/99 33 -47 kW	**22-044761** **11-101307** SP	**19-106397**
VW POLO CLASSIC (6KV2)			
B1	**1.0, 1.4, 1.6 L, 1.8, 1.8 GDi LS, 1.8 LE, 1.8 SEi Limited, 1.9 D, 100 1.6, 110 1.9 TDI, 2.0, 54 1.4, 57 1.7 SDI, 60 1.4, 64 1,9 D, 64 1.9 SDI, 68 1.9 SDI, 75 1.4 16V, 75 1.6, 90 1.8, 90 1.9 TDI** 11/95 - 07/05 37 -85 kW	**12-117659**	**12-117239** VA: с шариковым подшибником
B2	**1.0, 1.4, 1.6 L, 1.8, 1.8 GDi LS, 1.8 LE, 1.8 SEi Limited, 1.9 D, 100 1.6, 110 1.9 TDI, 2.0, 54 1.4, 57 1.7 SDI, 60 1.4, 64 1,9 D, 64 1.9 SDI, 68 1.9 SDI, 75 1.4 16V, 75 1.6, 90 1.8, 90 1.9 TDI** 11/95 - 07/05 37 -85 kW	**17-107150** **11-101291** SP	**15-104311** **11-106487** SP
B3	**1.0, 1.4, 1.6 L, 100 1.6, 54 1.4, 60 1.4, 75 1.6** 11/95 - 10/99 37 -74 kW	**37-130930**	**36-130641** стандартная подвеска
B3	**1.0, 1.4, 1.6 L, 100 1.6, 54 1.4, 60 1.4, 75 1.6** 11/95 - 09/99 37 -74 kW		**36-134106** стандартная подвеска; Усиленное оснащение .
B3	**1.0, 1.4, 1.6 L, 100 1.6, 60 1.4, 75 1.4 16V, 75 1.6** 10/99 - 07/02 37 -74 kW	**36-197965**	**36-130641** стандартная подвеска
B3	**1.4, 1.6 L, 1.8, 1.8 GDi LS, 1.8 LE, 1.8 SEi Limited, 1.9 D, 100 1.6, 110 1.9 TDI, 2.0, 57 1.7 SDI, 60 1.4, 64 1,9 D, 64 1.9 SDI, 68 1.9 SDI, 75 1.4 16V, 75 1.6, 90 1.8, 90 1.9 TDI** 11/95 - 07/05 42 -85 kW		**36-203109** стандартная подвеска; Усиленное оснащение .
B3	**1.8, 1.8 LE, 1.8 SEi Limited, 2.0, 90 1.8** 05/96 - 09/99 66 -85 kW		**36-130641** стандартная подвеска
B3	**1.8, 1.8 GDi LS, 1.8 SEi Limited, 2.0, 90 1.8** 10/99 - 07/05 66 -82 kW	**36-201884**	**36-130641** стандартная подвеска
B3	**57 1.7 SDI** 07/97 - 09/99 42 kW	**36-203123**	**36-130641** стандартная подвеска
B3	**57 1.7 SDI** 10/99 - 09/01 42 kW		**36-130641** стандартная подвеска
B3	**57 1.7 SDI** 10/99 - 09/01 42 kW	**36-201884**	стандартная подвеска; Усиленное оснащение .
B3	**1.9 D, 64 1,9 D, 64 1.9 SDI** 12/95 - 09/99 47 -48 kW	**36-203130**	**36-130641** стандартная подвеска
B3	**1.9 D, 68 1.9 SDI** 10/99 - 09/01 48 -50 kW	**36-197965**	**36-130641** стандартная подвеска
B3	**110 1.9 TDI, 90 1.9 TDI** 09/96 - 09/99 66 -81 kW	**36-203130**	**36-130641** стандартная подвеска
B3	**110 1.9 TDI, 90 1.9 TDI** 10/99 - 09/01 66 -81 kW	**36-201884**	**36-130641** стандартная подвеска

V

Пригодны для			

VW

VW POLO CLASSIC (6KV2)

B4	**1.0, 1.4, 1.6 L, 1.8, 1.8 GDi LS, 1.8 LE, 1.8 SEi Limited, 1.9 D, 100 1.6, 110 1.9 TDI, 2.0, 54 1.4, 57 1.7 SDI, 60 1.4, 64 1,9 D, 64 1.9 SDI, 68 1.9 SDI, 75 1.4 16V, 75 1.6, 90 1.8, 90 1.9 TDI** 11/95 - 07/05 37 -85 kW	**22-045027** **11-101291** SP	**19-028484** **11-106487** SP	
B6 Sport	**1.0, 1.4, 1.6 L, 1.8, 1.8 GDi LS, 1.8 LE, 1.8 SEi Limited, 1.9 D, 100 1.6, 110 1.9 TDI, 2.0, 54 1.4, 57 1.7 SDI, 60 1.4, 64 1,9 D, 64 1.9 SDI, 68 1.9 SDI, 75 1.4 16V, 75 1.6, 90 1.8, 90 1.9 TDI** 11/95 - 07/05 37 -85 kW	**22-041371** **11-101291** SP	**24-021227** **11-106470** SP	
B8	**1.0, 100 1.6, 110 1.9 TDI, 54 1.4, 57 1.7 SDI, 60 1.4, 64 1,9 D, 64 1.9 SDI, 68 1.9 SDI, 75 1.4 16V, 75 1.6, 90 1.8, 90 1.9 TDI** 11/95 - 12/01 37 -81 kW	**22-041364** **11-101291** SP	**24-021197** **11-106470** SP	
B12 PK	**1.4, 1.6 L, 1.8, 1.8 GDi LS, 1.8 LE, 1.8 SEi Limited, 100 1.6, 2.0, 54 1.4, 60 1.4, 75 1.4 16V, 75 1.6, 90 1.8** 11/95 - 07/05 40 -85 kW	**46-190819**		Обязанность, предусмотренная экспертизой VA: Глубина (экспертиза): 30 мм; Нагрузка оси до: 865 кг HA: Глубина (экспертиза): 30 мм; Нагрузка оси до: 790 кг
B12 PK	**1.9 D, 110 1.9 TDI, 57 1.7 SDI, 64 1,9 D, 64 1.9 SDI, 68 1.9 SDI, 90 1.9 TDI** 12/95 - 09/01 42 -81 kW	**46-190840**		Обязанность, предусмотренная экспертизой VA: Глубина (экспертиза): 30 мм; Нагрузка оси до: 900 кг HA: Глубина (экспертиза): 30 мм; Нагрузка оси до: 790 кг

VW POLO Variant (6KV5)

B1	**1.4, 1.4 16V, 1.6, 1.7 SDI, 1.8, 1.9 SDI, 1.9 TDI** 06/98 - 09/01 40 -81 kW	**12-117659**	**12-117239**	VA: с шариковым подшибником
B2	**1.4, 1.4 16V, 1.6, 1.7 SDI, 1.8, 1.9 SDI, 1.9 TDI** 06/98 - 09/01 40 -81 kW	**17-104029** **11-101291** SP		
B3	**1.4, 1.6** 05/97 - 09/99 40 -74 kW	**37-130930**	**36-134106**	стандартная подвеска
B3	**1.4, 1.4 16V, 1.6** 10/99 - 09/01 40 -74 kW	**36-197965**	36-203109	стандартная подвеска
B3	**1.4, 1.4 16V, 1.6, 1.7 SDI, 1.8, 1.9 SDI, 1.9 TDI** 10/99 - 09/01 40 -81 kW		**36-200825**	стандартная подвеска; Усиленное оснащение .
B3	**1.8, 1.9 TDI** 05/97 - 09/99 66 -81 kW	36-203130	**36-134106**	стандартная подвеска
B3	**1.8, 1.9 TDI** 10/99 - 09/01 66 -81 kW	**36-201884**	36-203109	стандартная подвеска
B3	**1.7 SDI** 08/97 - 09/99 42 kW	36-203123	**36-134106**	стандартная подвеска
B3	**1.7 SDI** 10/99 - 09/01 42 kW	**36-201884**	36-203109	стандартная подвеска
B3	**1.9 SDI** 06/97 - 09/99 47 kW	36-203130	**36-134106**	стандартная подвеска
B3	**1.9 SDI** 10/99 - 09/01 47 -50 kW	**36-197965**	36-203109	стандартная подвеска
B4	**1.4, 1.4 16V, 1.6, 1.7 SDI, 1.8, 1.9 SDI, 1.9 TDI** 06/98 - 09/01 40 -81 kW	**22-045010** **11-101291** SP		

V

Пригодны для			
VW			
VW POLO Variant (6KV5)			
B6 Sport **1.4, 1.4 16V, 1.6, 1.7 SDI, 1.8, 1.9 SDI, 1.9 TDI** 06/98 - 09/01 40 -81 kW	**35-043911** **11-101291** SP	**24-026192** **11-101352** SP	
B8 **1.4, 1.4 16V, 1.6, 1.7 SDI, 1.8, 1.9 SDI, 1.9 TDI** 06/98 - 09/01 40 -81 kW	**35-043911**	**24-026208** **11-101352** SP	
VW POLO (6N2)			
B1 **1.0, 1.4, 1.4 16V, 1.4 TDI, 1.6 16V GTI, 1.7 SDI, 1.9 D, 1.9 SDI** 10/99 - 12/00 37 -92 kW	**12-116959**		стандартная подвеска VA: с шариковым подшибником
B1 **1.0, 1.2, 1.4, 1.4 16V, 1.4 TDI, 1.6 16V GTI, 1.7 SDI, 1.9 D, 1.9 SDI** 01/01 - 10/01 37 -92 kW	**12-117741**		VA: без шарикового подшибника
B2 **1.0, 1.2, 1.4, 1.4 16V, 1.4 TDI, 1.7 SDI, 1.9 D, 1.9 SDI** 10/99 - 10/01 37 -74 kW	**17-106405** **11-101307** SP	**15-104311** **11-106470** SP	
B3 **1.4, 1.4 16V** 10/99 - 09/01 40 -74 kW	**37-131401**	**36-130900**	стандартная подвеска
B3 **1.4 TDI, 1.7 SDI, 1.9 D, 1.9 SDI** 10/99 - 09/01 44 -66 kW	**37-131418**	**36-130900**	стандартная подвеска
B4 **1.0, 1.2, 1.4, 1.4 16V, 1.4 TDI, 1.7 SDI, 1.9 D, 1.9 SDI** 10/99 - 10/01 37 -74 kW	**22-044761** **11-101307** SP	**19-128863** **11-106470** SP	
B6 Sport **1.0, 1.2, 1.4, 1.4 16V, 1.4 TDI, 1.6 16V GTI, 1.7 SDI, 1.9 D, 1.9 SDI** 10/99 - 10/01 37 -92 kW	**22-041371** **11-101307** SP	**24-021227** **11-106470** SP	
B8 **1.0, 1.2, 1.4, 1.4 16V, 1.4 TDI, 1.6 16V GTI, 1.7 SDI, 1.9 D, 1.9 SDI** 10/99 - 10/01 37 -92 kW	**22-041364** **11-101307** SP	**24-021197** **11-106470** SP	
B12 PK **1.0, 1.2, 1.4, 1.4 16V** 10/99 - 10/01 37 -74 kW	**46-190802**		Обязанность, предусмотренная экспертизой VA: Глубина (экспертиза): 30 мм; Нагрузка оси до: 800 кг HA: Глубина (экспертиза): 30 мм; Нагрузка оси до: 780 кг
B12 PK **1.4, 1.4 16V, 1.4 TDI, 1.6 16V GTI, 1.7 SDI, 1.9 D, 1.9 SDI** 10/99 - 09/01 40 -92 kW	**46-190796**		Обязанность, предусмотренная экспертизой VA: Глубина (экспертиза): 30 мм; Нагрузка оси до: 850 кг HA: Глубина (экспертиза): 30 мм; Нагрузка оси до: 780 кг
B12 SL **1.0, 1.2, 1.4, 1.4 16V, 1.6 16V GTI** 10/99 - 10/01 37 -92 kW	**46-190772**		Обязанность, предусмотренная экспертизой; механическая КПП VA: Глубина (экспертиза): 45-50 мм; Нагрузка оси до: 830 кг HA: Глубина (экспертиза): 30-35 мм; Нагрузка оси до: 780 кг
B14 **1.0, 1.2, 1.4, 1.4 16V, 1.4 TDI, 1.6 16V GTI, 1.7 SDI, 1.9 D, 1.9 SDI** 10/99 - 10/01 37 -92 kW	**47-081888**		Обязанность, предусмотренная экспертизой VA: Глубина (экспертиза): 30-50 мм; Нагрузка оси до: 900 кг HA: Глубина (экспертиза): 20-40 мм; Нагрузка оси до: 780 кг
B16 PSS9 **1.0, 1.2, 1.4, 1.4 16V, 1.4 TDI, 1.6 16V GTI, 1.7 SDI, 1.9 D, 1.9 SDI** 10/99 - 10/01 37 -92 kW	**48-081894**		Обязанность, предусмотренная экспертизой VA: Глубина (экспертиза): 30-50 мм; Нагрузка оси до: 900 кг HA: Глубина (экспертиза): 20-40 мм; Нагрузка оси до: 780 кг
VW POLO (9N_)			
B1 **1.2, 1.4, 1.4 16V, 1.4 FSI, 1.4 TDI, 1.6 16V, 1.6 Sportline, 1.6 Total Flex, 1.8 GTI, 1.9 SDI, 1.9 TDI, 2.0** 10/01 - 40 -110 kW	**12-224395**		VA: с шариковым подшибником; для заменяемого номера: G11/G12/G29/G30

Пригодны для			
VW			
VW POLO (9N_)			
B1 **1.2, 1.4, 1.4 16V, 1.4 FSI, 1.4 TDI, 1.6 16V, 1.6 Sportline, 1.6 Total Flex, 1.8 GTI, 1.9 SDI, 1.9 TDI, 2.0** 10/01 - 40 -110 kW	**12-225323**	**12-117079**	VA: с шариковым подшибником; кроме спортивной подвески; кроме исполнения для плохих дорог HA: без шарикового подшибника; Материал: резина/металл; Материал: алюминий
B3 **1.2** 10/01 - 40 -51 kW	**37-160692**	**36-160716**	стандартная подвеска
B3 **1.4, 1.4 16V, 1.4 FSI** 02/02 - 55 -74 kW	**37-160678**	**36-160716**	стандартная подвеска
B3 **1.4 TDI, 1.6 16V, 1.9 SDI, 1.9 TDI** 11/03 - 47 -96 kW	**37-160654**	**36-160716**	стандартная подвеска
B4 **1.2, 1.4, 1.4 16V, 1.4 FSI, 1.4 TDI, 1.6 16V, 1.6 Sportline, 1.6 Total Flex, 1.9 SDI, 1.9 TDI, 2.0** 10/01 - 40 -96 kW	**22-105813** **11-101321** SP	**19-109572** **11-106470** SP	стандартная подвеска; исполнение для плохих дорог; тип модели: G27;G11
B6 Sport **1.2, 1.4, 1.4 16V, 1.4 FSI, 1.4 TDI, 1.6 16V, 1.6 Sportline, 1.6 Total Flex, 1.9 SDI, 1.9 TDI, 2.0** 10/01 - 40 -96 kW	**35-052173**	**24-067898** **11-106470** SP	стандартная подвеска; исполнение для плохих дорог; тип модели: G27;G11
B8 **1.2, 1.4, 1.4 16V, 1.4 FSI, 1.4 TDI, 1.6 16V, 1.6 Sportline, 1.6 Total Flex, 1.8 GTI, 1.8 GTi Cup Edition, 1.9 SDI, 1.9 TDI, 2.0** 10/01 - 40 -132 kW	**35-052180**	**24-067904** **11-106470** SP	спортивная подвеска; тип модели: G29;G30
B12 PK **1.2, 1.4 16V, 1.4 FSI, 1.6 16V, 1.6 Sportline, 1.6 Total Flex** 10/01 - 04/09 40 -77 kW	**46-183927**		тип модели: G29,G30; Обязанность, предусмотренная экспертизой; механическая КПП VA: Глубина (экспертиза): 30 мм; Нагрузка оси до: 870 кг HA: Глубина (экспертиза): 30 мм; Нагрузка оси до: 840 кг
B12 PK **1.8 GTI, 1.8 GTi Cup Edition** 09/05 - 110 -132 kW	**46-183934**		тип модели: G29,G30; Обязанность, предусмотренная экспертизой VA: Глубина (экспертиза): 20 мм; Нагрузка оси до: 960 кг HA: Глубина (экспертиза): 20 мм; Нагрузка оси до: 840 кг
B12 PK **1.4 TDI, 1.9 SDI, 1.9 TDI** 11/03 - 47 -96 kW	**46-183934**		тип модели: G29,G30; Обязанность, предусмотренная экспертизой VA: Глубина (экспертиза): 30 мм; Нагрузка оси до: 960 кг HA: Глубина (экспертиза): 30 мм; Нагрузка оси до: 840 кг
B12 SL **1.2, 1.4 16V, 1.4 FSI, 1.6 16V, 1.6 Sportline, 1.6 Total Flex** 10/01 - 04/09 40 -77 kW	**46-183736**		тип модели: G29,G30; Обязанность, предусмотренная экспертизой; механическая КПП VA: Глубина (экспертиза): 45-50 мм; Нагрузка оси до: 870 кг HA: Глубина (экспертиза): 30-35 мм; Нагрузка оси до: 800 кг
B14 **1.2, 1.4, 1.4 16V, 1.4 FSI, 1.4 TDI, 1.6 16V, 1.6 Sportline, 1.6 Total Flex, 1.9 SDI, 1.9 TDI, 2.0** 10/01 - 40 -96 kW	**47-146914**		стандартная подвеска; Обязанность, предусмотренная экспертизой VA: Глубина (экспертиза): 30-50 мм; Нагрузка оси до: 960 кг HA: Глубина (экспертиза): 30-45 мм; Нагрузка оси до: 835 кг
B14 **1.2, 1.4, 1.4 16V, 1.4 FSI, 1.4 TDI, 1.6 16V, 1.6 Sportline, 1.6 Total Flex, 1.8 GTI, 1.8 GTi Cup Edition, 1.9 SDI, 1.9 TDI, 2.0** 10/01 - 40 -132 kW	**47-146914**		спортивная подвеска; Обязанность, предусмотренная экспертизой VA: Глубина (экспертиза): 15-35 мм; Нагрузка оси до: 960 кг HA: Глубина (экспертиза): 15-30 мм; Нагрузка оси до: 835 кг
B14 **1.2, 1.4, 1.4 16V, 1.4 FSI, 1.4 TDI, 1.6 16V, 1.6 Sportline, 1.6 Total Flex, 1.9 SDI, 1.9 TDI, 2.0** 10/01 - 40 -96 kW	**47-146914**		исполнение для плохих дорог; тип модели: Cross, Fun; Обязанность, предусмотренная экспертизой VA: Глубина (экспертиза): 45-65 мм; Нагрузка оси до: 960 кг HA: Глубина (экспертиза): 45-60 мм; Нагрузка оси до: 835 кг

Пригодны для			
VW			
VW POLO (9N_)			
B16 PSS9 **1.2, 1.4, 1.4 16V, 1.4 FSI, 1.4 TDI, 1.6 16V, 1.6 Sportline, 1.6 Total Flex, 1.9 SDI, 1.9 TDI, 2.0** 10/01 - 40 -96 kW	**48-146852**		стандартная подвеска; Обязанность, предусмотренная экспертизой VA: Глубина (экспертиза): 30-50 мм; Нагрузка оси до: 960 кг HA: Глубина (экспертиза): 30-45 мм; Нагрузка оси до: 835 кг
B16 PSS9 **1.2, 1.4, 1.4 16V, 1.4 FSI, 1.4 TDI, 1.6 16V, 1.6 Sportline, 1.6 Total Flex, 1.8 GTI, 1.8 GTi Cup Edition, 1.9 SDI, 1.9 TDI, 2.0** 10/01 - 40 -132 kW	**48-146852**		спортивная подвеска; Обязанность, предусмотренная экспертизой VA: Глубина (экспертиза): 15-35 мм; Нагрузка оси до: 960 кг HA: Глубина (экспертиза): 15-30 мм; Нагрузка оси до: 835 кг
B16 PSS9 **1.2, 1.4, 1.4 16V, 1.4 FSI, 1.4 TDI, 1.6 16V, 1.6 Sportline, 1.6 Total Flex, 1.9 SDI, 1.9 TDI, 2.0** 10/01 - 40 -96 kW	**48-146852**		исполнение для плохих дорог; тип модели: Cross; Fun; Обязанность, предусмотренная экспертизой VA: Глубина (экспертиза): 45-65 мм; Нагрузка оси до: 960 кг HA: Глубина (экспертиза): 45-60 мм; Нагрузка оси до: 835 кг
VW POLO седан			
B3 **1.4** 07/03 - 55 -74 kW	**37-160692**	**36-160716**	стандартная подвеска
B4 **1.0, 1.4, 1.4 TDI, 1.6, 1.9 SDI, 1.9 TDi, 2.0** 09/02 - 47 -85 kW	**22-105813** **11-101321** SP	**19-109589** **11-106470** SP	
B6 Sport **1.0, 1.4, 1.4 TDI, 1.6, 1.9 SDI, 1.9 TDi, 2.0** 09/02 - 47 -85 kW	**35-052173**	**24-067898** **11-106470** SP	
B8 **1.0, 1.4, 1.4 TDI, 1.6, 1.9 SDI, 1.9 TDi, 2.0** 09/02 - 47 -85 kW	**35-052180**	**24-067904** **11-106470** SP	
B12 PK **1.4** 07/03 - 55 -74 kW	**46-183927**		Обязанность, предусмотренная экспертизой; механическая КПП VA: Глубина (экспертиза): 30 мм; Нагрузка оси до: 870 кг HA: Глубина (экспертиза): 30 мм; Нагрузка оси до: 840 кг
B12 PK **1.4 TDI, 1.9 SDI** 09/02 - 47 -55 kW	**46-183934**		Обязанность, предусмотренная экспертизой VA: Глубина (экспертиза): 30 мм; Нагрузка оси до: 960 кг HA: Глубина (экспертиза): 30 мм; Нагрузка оси до: 840 кг
B14 **1.0, 1.4, 1.4 TDI, 1.6, 1.9 SDI, 1.9 TDi, 2.0** 09/02 - 47 -85 kW	**47-146914**		Обязанность, предусмотренная экспертизой VA: Глубина (экспертиза): 30-50 мм; Нагрузка оси до: 960 кг HA: Глубина (экспертиза): 30-45 мм; Нагрузка оси до: 900 кг
B16 PSS9 **1.0, 1.4, 1.4 TDI, 1.6, 1.9 SDI, 1.9 TDi, 2.0** 09/02 - 47 -85 kW	**48-146852**		Обязанность, предусмотренная экспертизой VA: Глубина (экспертиза): 30-50 мм; Нагрузка оси до: 960 кг HA: Глубина (экспертиза): 30-45 мм; Нагрузка оси до: 835 кг
VW POLO (6R_)			
B1 **1.2, 1.2 TDI, 1.2 TSI, 1.6 TDI** 06/09 - 44 -77 kW	**12-116966**	**12-226429**	VA: с шариковым подшибником HA: 08/10 ->; для заменяемого номера: 1JP/1JS
B1 **1.2 TSI, 1.6 BiFuel** 01/11 - 60 -66 kW		**12-226429**	HA: для заменяемого номера: 1JP/1JS
B1 **1.4** 06/09 - 63 kW	**12-116966**	**12-226429**	Код двигателя: CGGB VA: с шариковым подшибником HA: 08/01 ->; для заменяемого номера: 1JP/1JS
B1 **1.4 GTI** 05/10 - 132 kW	**12-116966**	**12-226429**	VA: с шариковым подшибником HA: 08/10 ->; для заменяемого номера: 1JK

Пригодны для			
VW			
VW POLO (6R_)			
B4 **1.2, 1.2 TDI, 1.2 TSI, 1.4, 1.6 BiFuel, 1.6 TDI** 06/09 - 44 -77 kW	**22-183705**	**19-109572**	
B6 Sport **1.2, 1.2 TDI, 1.2 TSI, 1.4, 1.6 BiFuel, 1.6 TDI** 06/09 - 44 -77 kW	**35-168560**	**24-067898**	
B8 **1.2, 1.2 TDI, 1.2 TSI, 1.4, 1.6 BiFuel, 1.6 TDI** 06/09 - 44 -77 kW	**35-168577**	**24-067904**	
B8 **1.4 GTI** 05/10 - 132 kW	**35-168577**	**24-067904**	
B12 PK **1.2, 1.4, 1.6 BiFuel** 06/09 - 44 -63 kW	**46-184450**		Обязанность, предусмотренная экспертизой VA: Глубина (экспертиза): 25 мм; Нагрузка оси до: 860 кг HA: Глубина (экспертиза): 30 мм; Нагрузка оси до: 820 кг
B12 PK **1.2 TSI** 11/09 - 77 kW	**46-184450**		Обязанность, предусмотренная экспертизой; механическая КПП VA: Глубина (экспертиза): 25 мм; Нагрузка оси до: 860 кг HA: Глубина (экспертиза): 30 мм; Нагрузка оси до: 820 кг
B12 PK **1.2 TSI** 11/09 - 77 kW	**46-184467**		Обязанность, предусмотренная экспертизой; АКПП VA: Глубина (экспертиза): 25 мм; Нагрузка оси до: 940 кг HA: Глубина (экспертиза): 30 мм; Нагрузка оси до: 820 кг
B12 PK **1.4 GTI** 05/10 - 132 kW	**46-184467**		Обязанность, предусмотренная экспертизой VA: Глубина (экспертиза): 15 мм; Нагрузка оси до: 940 кг HA: Глубина (экспертиза): 20 мм; Нагрузка оси до: 820 кг
B12 PK **1.2 TDI, 1.6 BiFuel, 1.6 TDI** 06/09 - 55 -77 kW	**46-184467**		Обязанность, предусмотренная экспертизой VA: Глубина (экспертиза): 25 мм; Нагрузка оси до: 940 кг HA: Глубина (экспертиза): 30 мм; Нагрузка оси до: 820 кг
B14 **1.2, 1.2 TDI, 1.2 TSI, 1.4, 1.6 BiFuel, 1.6 TDI** 06/09 - 44 -77 kW	**47-168091**		Обязанность, предусмотренная экспертизой VA: Глубина (экспертиза): 35-50 мм; Нагрузка оси до: 960 кг HA: Глубина (экспертиза): 30-45 мм; Нагрузка оси до: 800 кг
B14 **1.4 GTI** 05/10 - 132 kW	**47-168091**		Обязанность, предусмотренная экспертизой VA: Глубина (экспертиза): 20-35 мм; Нагрузка оси до: 960 кг HA: Глубина (экспертиза): 15-30 мм; Нагрузка оси до: 800 кг
B16 PSS9 **1.2, 1.2 TDI, 1.2 TSI, 1.4, 1.6 BiFuel, 1.6 TDI** 06/09 - 44 -77 kW	**48-168229**		Обязанность, предусмотренная экспертизой VA: Глубина (экспертиза): 35-50 мм; Нагрузка оси до: 960 кг HA: Глубина (экспертиза): 30-45 мм; Нагрузка оси до: 800 кг
B16 PSS9 **1.4 GTI** 05/10 - 132 kW	**48-168229**		Обязанность, предусмотренная экспертизой VA: Глубина (экспертиза): 20-35 мм; Нагрузка оси до: 960 кг HA: Глубина (экспертиза): 15-30 мм; Нагрузка оси до: 800 кг
VW SANTANA (32B)			
B1 **1.3, 1.3 CX, 1.6, 1.6 D, 1.6 TD, 1.8, 1.9, 2.0, 2.1** 08/81 - 12/83 40 -85 kW	**12-116768**		VA: Толщина 37 мм; Øi: 14 мм; с шариковым подшибником
B1 **1.3, 1.3 CX, 1.6, 1.6 D, 1.6 TD, 1.8, 1.9, 2.0, 2.1** 08/81 - 12/83 40 -85 kW	**12-117475**		VA: Толщина 41 мм; Øi: 14 мм
B2 **1.3, 1.6, 1.6 D, 1.6 TD, 1.8, 1.9, 2.1** 08/81 - 03/83 40 -85 kW	**16-031296** **11-101307** SP		-> CH.Nr.: 32-D-155 157 VA: Øa: 50 мм

Пригодны для			
VW			
VW SANTANA (32B)			
B2 **1.3, 1.3 CX, 1.6, 1.6 D, 1.6 TD, 1.8, 1.9, 2.1** 04/83 - 12/83 40 -85 kW	**16-031296** **11-101307** SP	**15-069122** **11-101352** SP	CH.Nr.: 32-D-155 158 -> VA: Øa: 50 мм
B2 **1.6** 08/81 - 12/82 63 kW	**16-031296** **11-101307** SP		VA: Øa: 50 мм
B2 **2.0** 08/83 - 12/84 85 kW	**16-031296** **11-101307** SP	**15-069122** **11-101352** SP	VA: Øa: 50 мм
B3 **1.3, 1.3 CX, 1.6, 1.8** 08/82 - 12/84 44 -66 kW	*36-134298*	**36-131075**	стандартная подвеска
B3 **1.6 D, 1.6 TD, 1.9, 2.0, 2.1** 08/81 - 12/84 40 -85 kW	*36-134397*	**36-131075**	стандартная подвеска
B4 **1.3, 1.6, 1.6 D, 1.6 TD, 1.8, 1.9, 2.1** 08/81 - 03/83 40 -85 kW	**21-030406** **11-101307** SP	*19-019932* **11-101352** SP	-> CH.Nr.: 32-D-155 157 VA: Øa: 50 мм
B4 **1.3, 1.3 CX, 1.6, 1.6 D, 1.6 TD, 1.8, 1.9, 2.1** 04/83 - 12/83 40 -85 kW	**21-030406** **11-101307** SP	*19-019659* **11-101352** SP	CH.Nr.: 32-D-155 158 -> VA: Øa: 50 мм
B4 **1.6** 08/81 - 12/82 63 kW	**21-030406** **11-101307** SP	*19-019932* **11-101352** SP	VA: Øa: 50 мм
B4 **2.0** 08/83 - 12/84 85 kW	**21-030406** **11-101307** SP	*19-019659* **11-101352** SP	VA: Øa: 50 мм
B6 Sport **1.3, 1.3 CX, 1.6, 1.6 D, 1.6 TD, 1.8, 1.9, 2.0, 2.1** 08/81 - 12/83 40 -85 kW	**34-030059**	*24-000307* **11-101352** SP	VA: Øa: 50 мм
VW SANTANA			
B1 **1.8, 1.8 GL** 08/84 - 07/94 66 -71 kW	**12-116768**		VA: Толщина 37 мм; Øi: 14 мм; с шариковым подшибником
B1 **1.8, 1.8 GL** 08/84 - 07/94 66 -71 kW	**12-117475**		VA: Толщина 41 мм; Øi: 14 мм
B2 **1.8, 1.8 GL** 08/84 - 07/94 66 -71 kW	**16-031296** **11-101307** SP	**15-069122** **11-101352** SP	VA: Øa: 50 мм
B3 **1.8, 1.8 GL** 08/84 - 07/94 66 -71 kW	*36-134298*	**36-131075**	стандартная подвеска
B4 **1.8, 1.8 GL** 08/84 - 07/94 66 -71 kW	**21-030406** **11-101307** SP	*19-019659* **11-101352** SP	VA: Øa: 50 мм
B6 Sport **1.8, 1.8 GL** 08/84 - 07/94 66 -71 kW	**34-030059**	*24-000307* **11-101352** SP	VA: Øa: 50 мм
VW SANTANA			
B2 **1.8** 01/95 - 63 kW		**15-062208** **11-101352** SP	стандартная подвеска
B2 **1.8, 1.8 GLS, 1.8 i, 2.0 GLS** 08/94 - 66 -82 kW		**15-062208** **11-101352** SP	стандартная подвеска
B4 **1.8, 1.8 GLS, 1.8 i, 2.0 GLS** 08/94 - 63 -82 kW	**22-045768** **11-101291** SP	**19-019949** **11-101352** SP	стандартная подвеска
B6 Sport **1.8, 1.8 GLS, 1.8 i, 2.0 GLS** 08/94 - 63 -82 kW	**22-040589** **11-101291** SP	**24-015974** **11-101352** SP	

V

Пригодны для			
VW			
VW SANTANA			
B8 **1.8, 1.8 GLS, 1.8 i, 2.0 GLS** 08/94 - 63 -82 kW	*22-043092* **11-101291** SP	**24-026017** **11-101352** SP	
VW SANTANA Variant			
B1 **1.8** 04/85 - 02/88 66 -71 kW	**12-116768**		VA: Толщина 37 мм; Øi: 14 мм; с шариковым подшибником
B1 **1.8** 04/85 - 02/88 66 -71 kW	**12-117475**		VA: Толщина 41 мм; Øi: 14 мм
B2 **1.8** 04/85 - 02/88 66 -71 kW	**16-031296** **11-101307** SP	**15-069122**	стандартная подвеска VA: Øa: 50 мм
B4 **1.8** 04/85 - 02/88 66 -71 kW	**21-030406** **11-101307** SP	*19-019659* **11-101352** SP	стандартная подвеска VA: Øa: 50 мм
B6 Sport **1.8** 04/85 - 02/88 66 -71 kW	**34-030059**	*24-000307*	кроме исполнения для плохих дорог VA: Øa: 50 мм
VW SANTANA Variant			
B1 **1.8** 03/88 - 07/93 66 -71 kW	**12-116775**		-> CH.Nr.: 31-P-026435 VA: Øi: 14 мм; Øa: 126 мм; Материал: резина/металл; с шариковым подшибником
B1 **1.8** 03/88 - 07/96 63 -72 kW	**12-117659**		VA: с шариковым подшибником
B2 **1.8** 03/88 - 07/93 66 -71 kW	**17-047166** **11-101291** SP	**15-062208** **11-101352** SP	-> CH.Nr.: 31-P-026 435; стандартная подвеска
B2 **1.8** 03/88 - 07/96 63 -72 kW	**17-105248** **11-101291** SP	**15-105257** **11-101352** SP	Только для машин с составной опорой (VW); исполнение для плохих дорог
B2 **1.8** 08/93 - 07/96 63 -72 kW		**15-062208** **11-101352** SP	CH.Nr.: 31-P-026 436 ->; Только для машин с составной опорой (VW); стандартная подвеска
B3 **1.8** 03/88 - 07/93 68 -71 kW	**36-130801**	**36-130795**	-> CH.Nr.: 31-P-026435; стандартная подвеска
B3 **1.8** 03/88 - 07/93 68 -71 kW		**36-130870**	-> CH.Nr.: 31-P-026435; стандартная подвеска; Усиленное оснащение .
B3 **1.8** 08/93 - 07/96 63 -72 kW	**36-130832**	**36-130917**	CH.Nr.: 31-P-026436 ->; стандартная подвеска
B4 **1.8** 03/88 - 07/93 66 -71 kW	**21-031502** **11-101291** SP	**19-019949** **11-101352** SP	-> CH.Nr.: 31-P-026 435; стандартная подвеска VA: Только для винтовых подвесок
B4 **1.8** 03/88 - 07/93 66 -71 kW	**22-041234** **11-101291** SP	**19-019949** **11-101352** SP	-> CH.Nr.: 31-P-026 435; стандартная подвеска
B4 **1.8** 03/88 - 07/96 63 -72 kW	**22-045768** **11-101291** SP	**19-019949** **11-101352** SP	Только для машин с составной опорой (VW); стандартная подвеска
B6 Sport **1.8** 03/88 - 07/93 66 -71 kW	**22-004062** **11-101291** SP	**24-015974** **11-101352** SP	-> CH.Nr.: 31-P-026 435; Только для машин с цельной опорой (VW)
B6 Sport **1.8** 03/88 - 07/96 63 -72 kW	**22-040589** **11-101291** SP	**24-015974** **11-101352** SP	Только для машин с составной опорой (VW)
B8 **1.8** 03/88 - 07/93 66 -71 kW	**22-043085** **11-101291** SP	**24-026017** **11-101352** SP	-> CH.Nr.: 31-P-026 435; Только для машин с цельной опорой (VW)
B8 **1.8** 03/88 - 07/96 63 -72 kW	*22-043092* **11-101291** SP	**24-026017** **11-101352** SP	Только для машин с составной опорой (VW)

Пригодны для			

VW

VW SCIROCCO (53)

B1	**1.1, 1.3, 1.5, 1.6** 02/74 - 07/80 37 -81 kW	**12-117369**		VA: Материал: резина/металл; с распорной втулкой
B3	**1.1, 1.3, 1.5, 1.6** 02/74 - 07/80 37 -81 kW		*36-134182*	стандартная подвеска
B4	**1.1, 1.3, 1.5, 1.6** 02/74 - 07/80 37 -81 kW	i.V. **21-030338**	**19-019550** **11-101345** SP	VA: Только для винтовых подвесок
B6 Sport	**1.1, 1.3, 1.5, 1.6** 02/74 - 07/80 37 -81 kW	**34-001370**	**24-008372**	VA: Только для винтовых подвесок
B8	**1.1, 1.3, 1.5, 1.6** 02/74 - 07/80 37 -81 kW	**34-001370**	**24-015141**	VA: Только для винтовых подвесок
B12 PK	**1.3, 1.5, 1.6** 06/76 - 07/80 44 -81 kW	**46-189868**		Только для винтовых подвесок; Обязанность, предусмотренная экспертизой VA: Глубина (экспертиза): 30-40 мм; Нагрузка оси до: 785 кг HA: Глубина (экспертиза): 30 мм; Нагрузка оси до: 630 кг

VW SCIROCCO (53B)

B1	**1.3, 1.5, 1.6, 1.8, 1.8 16V** 08/80 - 07/89 44 -102 kW	**12-117369**		VA: Материал: резина/металл; с распорной втулкой
B3	**1.3, 1.5, 1.6, 1.8, 1.8 16V** 08/80 - 07/89 44 -102 kW	**36-131105**	*36-134182*	стандартная подвеска
B3	**1.3, 1.5, 1.6, 1.8, 1.8 16V** 08/80 - 07/89 44 -102 kW		**36-155095**	стандартная подвеска; Усиленное оснащение .
B4	**1.3, 1.5, 1.6, 1.8, 1.8 16V** 08/80 - 07/89 44 -102 kW	**21-030338**	**19-019550** **11-101345** SP	VA: Только для винтовых подвесок
B6 Sport	**1.3, 1.5, 1.6, 1.8, 1.8 16V** 08/80 - 07/89 44 -102 kW	**34-001370**	**24-008372**	VA: Только для винтовых подвесок
B8	**1.3, 1.5, 1.6, 1.8, 1.8 16V** 08/80 - 07/89 44 -102 kW	**34-001370**	**24-015141**	VA: Только для винтовых подвесок
B12 PK	**1.3, 1.5, 1.6, 1.8, 1.8 16V** 08/80 - 07/89 44 -102 kW	**46-189868**		Только для винтовых подвесок; Обязанность, предусмотренная экспертизой VA: Глубина (экспертиза): 30-40 мм; Нагрузка оси до: 785 кг HA: Глубина (экспертиза): 30 мм; Нагрузка оси до: 630 кг

VW SCIROCCO (137)

B1	**1.4 TSI, 2.0 R, 2.0 TDI, 2.0 TSI** 05/08 - 90 -195 kW	**12-224074**	**12-224081**	VA: с шариковым подшибником HA: без шарикового подшибника
B4	**1.4 TSI, 2.0 TDI, 2.0 TSI** 05/08 - 90 -155 kW	**22-131614**	**19-127439**	стандартная подвеска VA: Øa: 55 мм
B4	**1.4 TSI, 2.0 TDI, 2.0 TSI** 05/08 - 90 -155 kW	**22-139191**	**19-127439**	спортивная подвеска VA: Øa: 55 мм
B6 Sport	**1.4 TSI, 2.0 TDI, 2.0 TSI** 05/08 - 90 -155 kW	**35-108177**	**24-172936**	VA: Øa: 55 мм
B6 Sport	**2.0 R** 11/09 - 188 -195 kW	**35-108191**	**24-178006**	без электронн. регулирования аморт. Силы VA: Øa: 55 мм
B8	**1.4 TSI, 2.0 TDI, 2.0 TSI** 05/08 - 90 -155 kW	**35-108191**	**24-178006**	VA: Øa: 55 мм

V

Пригодны для			
VW			
VW SCIROCCO (137)			
B12 PK	**1.4 TSI, 2.0 TDI, 2.0 TSI** 05/08 - 90 -155 kW	**46-184382**	DCC должно быть остановлено; Наружный диаметр передней амортизационной стойки шасси 55 мм; без электронн. регулирования аморт. Силы; Обязанность, предусмотренная экспертизой VA: Глубина (экспертиза): 25-30 мм; Нагрузка оси до: 1050 кг HA: Глубина (экспертиза): 20 мм; Нагрузка оси до: 770 кг
B12 PK	**2.0 R** 11/09 - 188 -195 kW	**46-184382**	DCC должно быть остановлено; Наружный диаметр передней амортизационной стойки шасси 55 мм; без электронн. регулирования аморт. Силы; Обязанность, предусмотренная экспертизой VA: Глубина (экспертиза): 15 мм; Нагрузка оси до: 1050 кг HA: Глубина (экспертиза): 10 мм; Нагрузка оси до: 770 кг
B14	**1.4 TSI, 2.0 TDI, 2.0 TSI** 05/08 - 90 -155 kW	**47-158283**	DCC должно быть остановлено; Наружный диаметр передней амортизационной стойки шасси 55 мм; без электронн. регулирования аморт. Силы; Обязанность, предусмотренная экспертизой VA: Глубина (экспертиза): 20-40 мм; Нагрузка оси до: 1110 кг HA: Глубина (экспертиза): 20-40 мм; Нагрузка оси до: 800 кг
B14	**2.0 R** 11/09 - 188 -195 kW	**47-158283**	DCC должно быть остановлено; Наружный диаметр передней амортизационной стойки шасси 55 мм; без электронн. регулирования аморт. Силы; Обязанность, предусмотренная экспертизой VA: Глубина (экспертиза): 10-30 мм; Нагрузка оси до: 1110 кг HA: Глубина (экспертиза): 10-30 мм; Нагрузка оси до: 800 кг
B16 PSS10	**1.4 TSI, 2.0 TDI, 2.0 TSI** 05/08 - 90 -155 kW	**48-158176**	DCC должно быть остановлено; Наружный диаметр передней амортизационной стойки шасси 55 мм; без электронн. регулирования аморт. Силы; Обязанность, предусмотренная экспертизой VA: Глубина (экспертиза): 20-40 мм; Нагрузка оси до: 1110 кг HA: Глубина (экспертиза): 20-40 мм; Нагрузка оси до: 800 кг
B16 PSS10	**2.0 R** 11/09 - 188 -195 kW	**48-158176**	DCC должно быть остановлено; Наружный диаметр передней амортизационной стойки шасси 55 мм; без электронн. регулирования аморт. Силы; Обязанность, предусмотренная экспертизой VA: Глубина (экспертиза): 10-30 мм; Нагрузка оси до: 1110 кг HA: Глубина (экспертиза): 10-30 мм; Нагрузка оси до: 800 кг
B16 RC	**1.4 TSI, 2.0 TDI, 2.0 TSI** 05/08 - 90 -155 kW	**49-196849**	Øa: 55 мм; DCC должно быть остановлено; без электронн. регулирования аморт. Силы; тип модели: G07, G08, G09, G11; Обязанность, предусмотренная экспертизой VA: Глубина (экспертиза): 20-40 мм; Нагрузка оси до: 1110 кг HA: Глубина (экспертиза): 20-40 мм; Нагрузка оси до: 1040 кг
B16 RC	**2.0 R** 11/09 - 188 -195 kW	**49-196849**	Øa: 55 мм; DCC должно быть остановлено; без электронн. регулирования аморт. Силы; тип модели: G07, G08, G09, G11; Обязанность, предусмотренная экспертизой VA: Глубина (экспертиза): 10-30 мм; Нагрузка оси до: 1140 кг HA: Глубина (экспертиза): 10-30 мм; Нагрузка оси до: 1040 кг
B16 BCS	**2.0 R** 11/09 - 188 -195 kW	**48-215909**	DCC должно быть остановлено; Наружный диаметр передней амортизационной стойки шасси 55 мм; Обязанность, предусмотренная экспертизой VA: Глубина (экспертиза): 20-30 мм; Нагрузка оси до: 1140 кг HA: Глубина (экспертиза): 10-30 мм; Нагрузка оси до: 1040 кг
B16 BCS	**2.0 TDI, 2.0 TSI** 05/08 - 125 -155 kW	**48-215909**	DCC должно быть остановлено; Наружный диаметр передней амортизационной стойки шасси 55 мм; Обязанность, предусмотренная экспертизой VA: Глубина (экспертиза): 30-40 мм; Нагрузка оси до: 1140 кг HA: Глубина (экспертиза): 20-40 мм; Нагрузка оси до: 1040 кг

Пригодны для			
VW			
VW SHARAN (7M8, 7M9, 7M6)			
B1 **1.8 T 20V, 1.9 TDI, 1.9 TDI 4motion, 2.0, 2.0 CL, 2.0 TDI, 2.8 V6 24V, 2.8 V6 24V 4motion, 2.8 VR6, 2.8 VR6 Syncro** 11/96 - 03/10 66 -150 kW	**12-117659**		VA: с шариковым подшибником
B3 **1.8 T 20V, 1.9 TDI, 2.0, 2.0 CL** 09/95 - 03/10 66 -110 kW	**37-134051**	**38-131257**	стандартная подвеска
B3 **1.8 T 20V, 1.9 TDI, 2.0, 2.0 CL** 09/95 - 03/10 66 -110 kW	**37-134327**	**38-131264**	стандартная подвеска; Усиленное оснащение .
B3 **1.9 TDI 4motion, 2.8 V6 24V 4motion, 2.8 VR6 Syncro** 11/96 - 03/10 85 -150 kW	**37-134457**	**38-131271**	стандартная подвеска
B3 **2.0 TDI, 2.8 V6 24V, 2.8 VR6** 09/95 - 03/10 103 -150 kW	**37-134327**	**38-131264**	стандартная подвеска
B3 **2.0 TDI, 2.8 V6 24V, 2.8 VR6** 09/95 - 03/10 103 -150 kW	**37-134457**	**38-131271**	стандартная подвеска; Усиленное оснащение .
B4 **1.8 T 20V, 1.9 TDI, 2.0, 2.0 CL, 2.0 TDI, 2.8 V6 24V, 2.8 VR6** 09/95 - 03/10 66 -150 kW	**22-046796**	**19-061078**	стандартная подвеска
B4 **1.9 TDI 4motion, 2.8 V6 24V 4motion, 2.8 VR6 Syncro** 11/96 - 03/10 85 -150 kW	**22-046796**	**19-061078**	
B6 Sport **1.8 T 20V, 1.9 TDI, 1.9 TDI 4motion, 2.0, 2.0 CL, 2.0 TDI, 2.8 V6 24V, 2.8 V6 24V 4motion, 2.8 VR6, 2.8 VR6 Syncro** 11/96 - 03/10 66 -150 kW	**35-103509**	**24-103527**	стандартная подвеска
B8 **1.8 T 20V, 1.9 TDI, 1.9 TDI 4motion, 2.0, 2.0 CL, 2.0 TDI, 2.8 V6 24V, 2.8 V6 24V 4motion, 2.8 VR6, 2.8 VR6 Syncro** 11/96 - 03/10 66 -150 kW	**35-103516**	**24-103534**	спортивная подвеска
B12 PK **1.8 T 20V, 2.0, 2.0 CL** 09/95 - 03/10 85 -110 kW	**46-192172**		Обязанность, предусмотренная экспертизой VA: Глубина (экспертиза): 30 мм; Нагрузка оси до: 1240 кг HA: Глубина (экспертиза): 30 мм; Нагрузка оси до: 1355 кг
B12 PK **1.9 TDI, 2.0 TDI, 2.8 V6 24V, 2.8 VR6** 09/95 - 03/10 66 -150 kW	**46-192165**		Обязанность, предусмотренная экспертизой VA: Глубина (экспертиза): 30 мм; Нагрузка оси до: 1260 кг HA: Глубина (экспертиза): 30 мм; Нагрузка оси до: 1355 кг
VW SHARAN (7N)			
B1 **1.4 TSI, 2.0 TDI, 2.0 TDI 4motion, 2.0 TSI** 05/10 - 85 -147 kW	**12-226580**	**12-226535**	HA: для заменяемого номера: F4E/F4F/F5Z; для заменяемого номера: 1JA/1JC
B4 **1.4 TSI, 2.0 TDI, 2.0 TDI 4motion, 2.0 TSI** 05/10 - 85 -147 kW	**22-196859**	**19-196862**	стандартная подвеска; без электронн. регулирования аморт. Силы HA: без регулируемой подвески
B6 Sport **1.4 TSI, 2.0 TDI, 2.0 TDI 4motion, 2.0 TSI** 05/10 - 85 -147 kW	**35-108177**	**24-172936**	без электронн. регулирования аморт. Силы VA: Øa: 55 мм HA: без регулируемой подвески
VW TARO			
B6 Offroad **2.4 D 4x4, 2.4 i 4x4** 06/89 - 03/97 58 -84 kW	**24-014687**	**24-021289** **24-026758**	

V

Пригодны для			
VW			
VW TIGUAN (5N_)			
B1 **1.4 TSI, 1.4 TSI FWD, 2.0 TDI, 2.0 TDI 4motion, 2.0 TDI FWD, 2.0 TFSI** 09/07 - 81 -147 kW	**12-224074**	**12-224081**	VA: с шариковым подшибником HA: без шарикового подшибника
B4 **1.4 TSI, 1.4 TSI FWD, 2.0 TDI, 2.0 TDI 4motion, 2.0 TDI FWD, 2.0 TFSI** 09/07 - 81 -147 kW	**22-183750**	**19-170732**	стандартная подвеска; без электронн. регулирования аморт. Силы
B6 Offroad **1.4 TSI, 1.4 TSI FWD, 2.0 TDI, 2.0 TDI 4motion, 2.0 TDI FWD, 2.0 TFSI** 09/07 - 81 -147 kW	**35-108177**	**24-146944**	без электронн. регулирования аморт. Силы VA: Øa: 55 мм
VW TOUAREG (7LA, 7L6, 7L7)			
B3 **2.5 R5 TDI, 3.2 V6** 10/02 - 05/10 120 -177 kW	**36-199358**	**36-199372**	стандартная подвеска
B3 **2.5 R5 TDI, 3.0 TDI, 3.0 V6 TDI, 3.2 V6, 3.6 V6 FSI, 4.2 V8, 4.2 V8 FSI** 12/02 - 05/10 120 -257 kW		**36-199389**	стандартная подвеска; Усиленное оснащение .
B3 **3.0 TDI, 3.0 V6 TDI, 3.6 V6 FSI, 4.2 V8, 4.2 V8 FSI** 12/02 - 05/10 155 -257 kW	**36-199365**	**36-199372**	стандартная подвеска
B4 **2.5 R5 TDI, 3.0 TDI, 3.0 V6 TDI, 3.2 V6, 3.6 V6 FSI, 4.2 V8, 4.2 V8 FSI, 5.0 R50 TDI, 5.0 V10 TDI, 6.0 W12** 10/02 - 05/10 120 -331 kW	**i.V.** **i.V.**	**19-194486**	стандартная подвеска; кроме пневматической подвески
B6 Offroad **2.5 R5 TDI, 3.0 TDI, 3.0 V6 TDI, 3.2 V6, 3.6 V6 FSI, 4.2 V8, 4.2 V8 FSI, 5.0 R50 TDI, 5.0 V10 TDI, 6.0 W12** 10/02 - 12/09 120 -331 kW	**35-110552** **35-110569**	**24-110570**	-> CH.Nr.: 7L-9-045000; кроме пневматической подвески
B8 **2.5 R5 TDI, 3.0 TDI, 3.0 V6 TDI, 3.2 V6, 3.6 V6 FSI, 4.2 V8, 4.2 V8 FSI, 5.0 R50 TDI, 5.0 V10 TDI, 6.0 W12** 10/02 - CH-Nr. 120 -331 kW	**35-110583** **35-110590**	**24-110600**	-> CH.Nr.: 7L-9-045000; кроме пневматической подвески
B12 PK **2.5 R5 TDI, 3.0 TDI, 3.0 V6 TDI, 3.2 V6, 3.6 V6 FSI, 4.2 V8, 4.2 V8 FSI** 12/02 - CH-Nr. 128 -257 kW	**46-187901**		-> CH.Nr.: 7L-9-045000; без регулируемой подвески; Обязанность, предусмотренная экспертизой; кроме пневматической подвески VA: Глубина (экспертиза): 30 мм; Нагрузка оси до: 1510 кг HA: Глубина (экспертиза): 30 мм; Нагрузка оси до: 1670 кг
VW TOUAREG (7P5)			
B3 **3.0 V6 TDI, 3.0 V6 TSI Hybrid, 3.6 V6 FSI** 01/10 - 150 -245 kW	**i.V**		VA: стандартная подвеска
B4 **3.0 V6 TDI, 3.0 V6 TSI, 3.0 V6 TSI Hybrid, 3.6 V6 FSI, 4.2 V8 FSI, 4.2 V8 TDI** 01/10 - 150 -265 kW	**19-189666** **19-189673**	**19-189680**	стандартная подвеска; без электронн. регулирования аморт. Силы; кроме пневматической подвески
B4 **3.0 V6 TDI, 3.0 V6 TSI, 3.0 V6 TSI Hybrid, 3.6 V6 FSI, 4.2 V8 FSI, 4.2 V8 TDI** 01/10 - 150 -265 kW	**19-189697** **19-189703**	**19-189710**	спортивная подвеска; исполнение для плохих дорог; без электронн. регулирования аморт. Силы; кроме пневматической подвески
B6 Offroad **3.0 V6 TDI, 3.0 V6 TSI, 3.0 V6 TSI Hybrid, 3.6 V6 FSI, 4.2 V8 FSI, 4.2 V8 TDI** 01/10 - 150 -265 kW	**24-197069** **24-197076**	**24-197083**	без электронн. регулирования аморт. Силы; кроме пневматической подвески
VW TOURAN (1T1, 1T2, 1T3)			
B1 **1.2 TSI, 1.4 Fsi, 1.4 TSI, 1.4 TSI EcoFuel, 1.6, 1.6 FSI, 1.6 TDI, 1.9 TDI, 2.0 EcoFuel, 2.0 FSI, 2.0 TDI, 2.0 TDI 16V** 08/03 - 66 -125 kW	**12-224074**		VA: с шариковым подшибником

Пригодны для			
VW			
VW TOURAN (1T1, 1T2, 1T3)			
B3	**1.4 Fsi, 1.4 TSI, 1.4 TSI EcoFuel, 1.6, 1.6 FSI, 1.6 TDI** 02/03 - 66 -125 kW	**37-148140**	стандартная подвеска
B3	**1.4 Fsi, 1.4 TSI, 1.4 TSI EcoFuel, 1.6, 1.6 FSI, 1.6 TDI** 02/03 - 66 -125 kW	**36-202287**	стандартная подвеска; Усиленное оснащение .
B3	**2.0 FSI, 2.0 TDI, 2.0 TDI 16V** 08/03 - 81 -125 kW	**36-202287** **36-148257**	стандартная подвеска
B3	**1.9 TDI** 08/03 - 66 -77 kW	**36-202287** **36-148240**	стандартная подвеска
B3	**1.9 TDI** 08/03 - 66 -77 kW	**36-148257**	стандартная подвеска; Усиленное оснащение .
B4	**1.2 TSI, 1.4 Fsi, 1.4 TSI, 1.4 TSI EcoFuel, 1.6, 1.6 FSI, 1.6 TDI, 1.9 TDI, 2.0 EcoFuel, 2.0 FSI, 2.0 TDI, 2.0 TDI 16V** 08/03 - 66 -125 kW	**22-139320** **19-139333**	стандартная подвеска; спортивная подвеска; без электронн. регулирования аморт. Силы VA: Øa: 55 мм; тип модели: G07
B6 Sport	**1.2 TSI, 1.4 Fsi, 1.4 TSI, 1.4 TSI EcoFuel, 1.6, 1.6 FSI, 1.6 TDI, 1.9 TDI, 2.0 EcoFuel, 2.0 FSI, 2.0 TDI, 2.0 TDI 16V** 08/03 - 66 -125 kW	**35-108177** **24-172936**	стандартная подвеска; без электронн. регулирования аморт. Силы VA: Øa: 55 мм
B8	**1.2 TSI, 1.4 Fsi, 1.4 TSI, 1.4 TSI EcoFuel, 1.6, 1.6 FSI, 1.6 TDI, 1.9 TDI, 2.0 EcoFuel, 2.0 FSI, 2.0 TDI, 2.0 TDI 16V** 08/03 - 66 -125 kW	**35-108191** **24-178006**	спортивная подвеска; без электронн. регулирования аморт. Силы VA: Øa: 55 мм
B12 PK	**1.9 TDI** 08/03 - 66 -77 kW	**46-184009**	Обязанность, предусмотренная экспертизой; механическая КПП VA: Глубина (экспертиза): 30 мм; Нагрузка оси до: 1160 кг HA: без регулируемой подвески; Глубина (экспертиза): 30 мм; Нагрузка оси до: 1190 кг
B12 PK	**1.9 TDI** 08/03 - 66 -77 kW	**46-184016**	Обязанность, предусмотренная экспертизой; АКПП VA: Глубина (экспертиза): 30 мм; Нагрузка оси до: 1200 кг HA: без регулируемой подвески; Глубина (экспертиза): 30 мм; Нагрузка оси до: 1190 кг
B12 PK	**2.0 TDI, 2.0 TDI 16V** 08/03 - 81 -125 kW	**46-184016**	Обязанность, предусмотренная экспертизой VA: Глубина (экспертиза): 30 мм; Нагрузка оси до: 1200 кг HA: без регулируемой подвески; Глубина (экспертиза): 30 мм; Нагрузка оси до: 1190 кг
B14	**1.2 TSI, 1.4 Fsi, 1.4 TSI, 1.4 TSI EcoFuel, 1.6, 1.6 FSI, 1.6 TDI, 1.9 TDI, 2.0 EcoFuel, 2.0 FSI, 2.0 TDI, 2.0 TDI 16V** 08/03 - 66 -125 kW	**47-127708**	Наружный диаметр передней амортизационной стойки шасси 55 мм; без электронн. регулирования аморт. Силы; Обязанность, предусмотренная экспертизой VA: Глубина (экспертиза): 30-50 мм; Нагрузка оси до: 1210 кг HA: Глубина (экспертиза): 30-50 мм; Нагрузка оси до: 1250 кг
B16 PSS10	**1.2 TSI, 1.4 Fsi, 1.4 TSI, 1.4 TSI EcoFuel, 1.6, 1.6 FSI, 1.6 TDI, 1.9 TDI, 2.0 EcoFuel, 2.0 FSI, 2.0 TDI, 2.0 TDI 16V** 08/03 - 66 -125 kW	**48-135245**	Наружный диаметр передней амортизационной стойки шасси 55 мм; без электронн. регулирования аморт. Силы; Обязанность, предусмотренная экспертизой VA: Глубина (экспертиза): 30-50 мм; Нагрузка оси до: 1210 кг HA: Глубина (экспертиза): 30-50 мм; Нагрузка оси до: 1250 кг
B16 RC	**1.2 TSI, 1.4 Fsi, 1.4 TSI, 1.4 TSI EcoFuel, 1.6, 1.6 FSI, 1.6 TDI, 1.9 TDI, 2.0 EcoFuel, 2.0 FSI, 2.0 TDI, 2.0 TDI 16V** 08/03 - 66 -125 kW	**49-196849**	Øa: 55 мм; DCC должно быть остановлено; без электронн. регулирования аморт. Силы; тип модели: G07, G08, G09, G11; Обязанность, предусмотренная экспертизой VA: Глубина (экспертиза): 20-40 мм; Нагрузка оси до: 1140 кг HA: Глубина (экспертиза): 20-40 мм; Нагрузка оси до: 1040 кг

Пригодны для			
VW			
VW VENTO (1H2)			
B1	**1.4, 1.6, 1.8, 1.9 D, 1.9 TD, 1.9 TDI, 2.0, 2.0 GL, 2.8 VR6** 11/91 - CH-Nr. 40 -128 kW	**12-116775**	**12-117239**	-> CH.Nr.: 1-H-SW026538 VA: Øi: 14 мм; Øa: 126 мм; Материал: резина/металл; с шариковым подшибником
B1	**1.4, 1.6, 1.8, 1.9 D, 1.9 TD, 1.9 TDI, 2.0, 2.0 GL, 2.8 VR6** CH-Nr. - 09/98 40 -128 kW	**12-117659**	**12-117239**	CH.Nr.: 1-H-SW026539 ->; VA: с шариковым подшибником
B1	**1.9 SDI** 04/97 - 09/98 47 kW	**12-117659**		VA: с шариковым подшибником
B2	**1.4, 1.6** 11/91 - 08/94 40 -55 kW	**17-047142** **11-101291** SP	**15-062192** **11-101352** SP	стандартная подвеска
B2	**1.4, 1.6** 09/94 - 09/98 40 -74 kW	**17-104029** **11-101291** SP	**15-062192** **11-101352** SP	стандартная подвеска
B2	**1.4, 1.6, 1.8, 1.9 D, 1.9 SDI, 1.9 TD, 1.9 TDI, 2.0, 2.0 GL** 09/94 - 09/98 40 -85 kW	**17-107150** **11-101291** SP		исполнение для плохих дорог
B2	**1.8, 1.9 D, 1.9 TD, 1.9 TDI, 2.0, 2.0 GL** 11/91 - 08/94 48 -85 kW	**17-047142** **11-101291** SP	**15-062192** **11-101352** SP	Варианты оснащения: ex. GT
B2	**1.8, 1.9 D, 1.9 SDI, 1.9 TD, 1.9 TDI, 2.0, 2.0 GL** 09/94 - 09/98 47 -85 kW	**17-104029** **11-101291** SP	**15-062192** **11-101352** SP	Варианты оснащения: ex. GT
B3	**1.4** 11/91 - 08/94 40 -44 kW	**36-131112**	**36-131136**	стандартная подвеска
B3	**1.6** 09/93 - 09/98 55 -74 kW	**37-131333**	**36-131136**	стандартная подвеска
B3	**1.8** 11/91 - 08/94 55 -66 kW	**36-130818**	**36-131136**	стандартная подвеска
B3	**1.8** 09/94 - 09/98 55 -66 kW	**37-131333**	**36-131136**	стандартная подвеска
B3	**2.0, 2.0 GL** 11/91 - 09/93 62 -85 kW	**36-130825**	**36-131143**	стандартная подвеска
B3	**2.0, 2.0 GL** 09/93 - 09/98 62 -85 kW	**37-134211**	**36-131143**	стандартная подвеска
B3	**2.8 VR6** 01/92 - 08/94 128 kW		**36-131143**	стандартная подвеска
B3	**2.8 VR6** 09/94 - 09/98 120 -128 kW	**37-134228**	**36-131143**	стандартная подвеска
B3	**1.9 SDI, 1.9 TD, 1.9 TDI** 09/93 - 09/98 47 -81 kW	**37-131333**	**36-131136**	стандартная подвеска
B3	**1.9 D** 11/91 - 09/94 48 kW	**36-130818**	**36-131136**	стандартная подвеска
B3	**1.9 D** 09/94 - 09/98 48 kW	**37-131333**	**36-131136**	стандартная подвеска
B3	**1.9 TD** 11/91 - 09/94 55 kW	**36-130818**	**36-131136**	стандартная подвеска
B4	**1.4, 1.6** 11/91 - 08/94 40 -55 kW	**22-041142** **11-101291** SP	**19-019741** **11-101352** SP	стандартная подвеска
B4	**1.4, 1.6, 1.8, 1.9 D, 1.9 SDI, 1.9 TD, 1.9 TDI, 2.0, 2.0 GL** 11/91 - 09/98 40 -85 kW	**22-045027** **11-101291** SP	**19-124681** **11-101352** SP	Только для машин с составной опорой (VW); исполнение для плохих дорог

V

Пригодны для			
VW			
VW VENTO (1H2)			
B4 **1.4, 1.6** 09/94 - 09/98 40 -74 kW	**22-045010** **11-101291** SP	**19-019741** **11-101352** SP	стандартная подвеска
B4 **1.8, 1.9 D, 1.9 SDI, 1.9 TD, 1.9 TDI, 2.0, 2.0 GL** 11/91 - 09/98 47 -85 kW	**22-045010** **11-101291** SP	**19-019741** **11-101352** SP	Только для машин с составной опорой (VW); стандартная подвеска; Варианты оснащения: ex. GT
B4 **1.8, 1.9 TD, 2.0, 2.0 GL** 11/91 - 09/98 55 -85 kW	**22-045010** **11-101291** SP	**19-019963** **11-101352** SP	Только для машин с составной опорой (VW); спортивная подвеска; Варианты оснащения: GT
B6 Sport **1.4, 1.6, 1.8, 1.9 D, 1.9 SDI, 1.9 TD, 1.9 TDI, 2.0, 2.0 GL, 2.8 VR6** 11/91 - 09/98 40 -128 kW	*22-181657* **11-101291** SP	**24-015240** **11-101352** SP	Только для машин с цельной опорой (VW) VA: двухтрубная система
B6 Sport **1.4, 1.6, 1.8, 1.9 D, 1.9 SDI, 1.9 TD, 1.9 TDI, 2.0, 2.0 GL, 2.8 VR6** 11/91 - 09/98 40 -128 kW	**35-043959**	**24-015240** **11-101352** SP	Только для машин с цельной опорой (VW) VA: однотрубная система
B6 Sport **1.4, 1.6, 1.8, 1.9 D, 1.9 SDI, 1.9 TD, 1.9 TDI, 2.0, 2.0 GL, 2.8 VR6** 11/91 - 09/98 40 -128 kW	**35-043911**	**24-015240** **11-101352** SP	Только для машин с составной опорой (VW) VA: однотрубная система
B6 Sport **1.4, 1.6, 1.8, 1.9 D, 1.9 SDI, 1.9 TD, 1.9 TDI, 2.0, 2.0 GL, 2.8 VR6** 11/91 - 09/98 40 -128 kW	**35-043911** **11-101291** SP	**24-015240** **11-101352** SP	Только для машин с составной опорой (VW) VA: двухтрубная система
B8 **1.4, 1.6, 1.8, 1.9 D, 1.9 SDI, 1.9 TD, 1.9 TDI, 2.0, 2.0 GL, 2.8 VR6** 11/91 - 09/98 40 -128 kW	*22-003737* **11-101291** SP	**24-015295** **11-101352** SP	Только для машин с цельной опорой (VW) VA: двухтрубная система
B8 **1.4, 1.6, 1.8, 1.9 D, 1.9 SDI, 1.9 TD, 1.9 TDI, 2.0, 2.0 GL, 2.8 VR6** 11/91 - 09/98 40 -128 kW	**35-043966**	**24-015295** **11-101352** SP	Только для машин с цельной опорой (VW) VA: однотрубная система
B8 **1.4, 1.6, 1.8, 1.9 D, 1.9 SDI, 1.9 TD, 1.9 TDI, 2.0, 2.0 GL, 2.8 VR6** 11/91 - 09/98 40 -128 kW	**35-043928**	**24-015295** **11-101352** SP	Только для машин с составной опорой (VW) VA: однотрубная система
B10 **1.4, 1.6, 1.8** 11/91 - 09/98 40 -74 kW	**46-112279**		Только для машин с цельной опорой (VW); Обязанность, предусмотренная экспертизой VA: Глубина (экспертиза): 60 мм; только в соединении с 1H0 412 341 HA: Глубина (экспертиза): 40 мм
B10 **1.9 D, 1.9 SDI, 1.9 TD, 1.9 TDI** 11/91 - 09/98 47 -81 kW	**46-113221**		Только для машин с цельной опорой (VW); Обязанность, предусмотренная экспертизой VA: Глубина (экспертиза): 60 мм; только в соединении с 1H0 412 341 HA: Глубина (экспертиза): 40 мм
B12 PK **1.4, 1.6, 1.8, 1.9 D, 1.9 TD, 1.9 TDI, 2.0, 2.0 GL, 2.8 VR6** 11/91 - 08/94 40 -128 kW	**46-189981**		Только для машин с цельной опорой (VW); Обязанность, предусмотренная экспертизой VA: Глубина (экспертиза): 30 мм; Нагрузка оси до: 980 кг HA: Глубина (экспертиза): 30 мм; Нагрузка оси до: 840 кг
B12 PK **1.4, 1.6, 1.8, 1.9 D, 1.9 TD, 1.9 TDI, 2.0, 2.0 GL, 2.8 VR6** CH-Nr. - 09/98 40 -128 kW	**46-190000**		CH.Nr.: 199409 ->; Только для машин с составной опорой (VW); Обязанность, предусмотренная экспертизой VA: Глубина (экспертиза): 30 мм; Нагрузка оси до: 980 кг HA: Глубина (экспертиза): 30 мм; Нагрузка оси до: 840 кг
B12 SL **1.4, 1.6, 1.8, 2.0, 2.0 GL** 11/91 - 09/98 40 -85 kW	**46-190048**		Только для машин с цельной опорой (VW); Обязанность, предусмотренная экспертизой VA: Глубина (экспертиза): 45-50 мм; Нагрузка оси до: 860 кг HA: Глубина (экспертиза): 30-35 мм; Нагрузка оси до: 840 кг
B12 SL **1.4, 1.6, 1.8, 1.9 D, 1.9 SDI, 1.9 TD, 1.9 TDI, 2.0, 2.0 GL, 2.8 VR6** 11/91 - 09/98 40 -128 kW	**46-190017**		Только для машин с цельной опорой (VW); Обязанность, предусмотренная экспертизой VA: Глубина (экспертиза): 45-50 мм; Нагрузка оси до: 950 кг HA: Глубина (экспертиза): 30-35 мм; Нагрузка оси до: 840 кг

V

Пригодны для			
VW			
VW VENTO (1H2)			
B12 SL **1.4, 1.6, 1.8, 1.9 D, 1.9 SDI, 1.9 TD, 1.9 TDI, 2.0, 2.0 GL, 2.8 VR6** 11/91 - 09/98 40 -128 kW	**46-190024**		Только для машин с составной опорой (VW); Обязанность, предусмотренная экспертизой VA: Глубина (экспертиза): 45-50 мм; Нагрузка оси до: 950 кг HA: Глубина (экспертиза): 30-35 мм; Нагрузка оси до: 840 кг
B14 **1.4, 1.6, 1.8, 1.9 D, 1.9 SDI, 1.9 TD, 1.9 TDI, 2.0, 2.0 GL, 2.8 VR6** 11/91 - 09/98 40 -128 kW	**47-124844**		Для некоторых типов шин необходимы дистанционные шайбы; Обязанность, предусмотренная экспертизой VA: Глубина (экспертиза): 30-50 мм; Нагрузка оси до: 980 кг HA: Глубина (экспертиза): 10-30 мм; Нагрузка оси до: 840 кг
B16 PSS9 **1.4, 1.6, 1.8, 1.9 D, 1.9 SDI, 1.9 TD, 1.9 TDI, 2.0, 2.0 GL, 2.8 VR6** 11/91 - 09/98 40 -128 kW	**48-080569**		Для некоторых типов шин необходимы дистанционные шайбы; Обязанность, предусмотренная экспертизой VA: Глубина (экспертиза): 30-50 мм; Нагрузка оси до: 980 кг HA: Глубина (экспертиза): 10-30 мм; Нагрузка оси до: 840 кг
MS **2.0, 2.8 VR6** 11/91 - 09/98 85 -128 kW	*35-044062*	*24-224024* OIO	HA: Параметр: 300/120; с подшипником крестовины кардана
VW 411,412			
B6 Sport **1.7, 1.8** 07/68 - 03/75 50 -63 kW	*34-000311*		VA: Сервис срочного ремонта .; Возврат старой детали обязателен .
VW 412 Variant			
B6 Sport **1.7, 1.8 E,LE** 01/72 - 03/75 55 -63 kW	*34-000311*		VA: Сервис срочного ремонта .; Возврат старой детали обязателен .
VW 1500,1600 Наклонная задняя часть (31)			
B6 Sport **1.5 L, 1.6 TL** 07/68 - 07/73 33 -40 kW	**24-632188** OIO	**24-006347** OIO	подвеска на сдвоенных поперечных рычагах
B6 Sport **1.6 TL** 01/64 - 01/68 40 kW	**24-632188** OIO	**24-000321** OIO	мост с качающимися полуосями HA: Параметр: 280/100
VW 1500,1600 (31)			
B6 Sport **1.5, 1.5 S, 1.6, 1.6 L, 1.6 TL** 01/64 - 01/68 33 -40 kW	**24-632188** OIO	**24-000321** OIO	мост с качающимися полуосями HA: Параметр: 280/100
B6 Sport **1.5, 1.6, 1.6 L, 1.6 TL** 07/68 - 07/73 33 -40 kW	**24-632188** OIO	**24-006347** OIO	подвеска на сдвоенных поперечных рычагах
VW 1500,1600 Variant (36)			
B6 Sport **1.5, 1.5 S, 1.6 L** 01/64 - 01/68 33 -40 kW	**24-632188** OIO	**24-000321** OIO	мост с качающимися полуосями HA: Параметр: 280/100
B6 Sport **1.5, 1.6 L** 07/68 - 07/73 33 -40 kW	**24-632188** OIO	**24-006347** OIO	подвеска на сдвоенных поперечных рычагах
VW CRAFTER 30-35 автобус (2E)			
B1 **2.5 TDI** 04/06 - 65 -120 kW	**12-224265**		VA: без шарикового подшибника
B4 **2.5 TDI** 04/06 - 65 -120 kW	**22-184238**	**19-171579** OIO	стандартная подвеска; тип модели: 30-35
B4 **2.5 TDI** 04/06 - 65 -120 kW	**22-184245**	**19-169279** OIO	Усиленное оснащение .; тип модели: 30-35

V

Пригодны для			
VW			
VW CRAFTER 30-50 фургон (2E)			
B1 **2.5 TDI** 04/06 - 65 -120 kW	**12-224265**		VA: без шарикового подшибника
B4 **2.5 TDI** 04/06 - 65 -120 kW	**22-184238**	**19-171579**	стандартная подвеска; тип модели: 30-35
B4 **2.5 TDI** 04/06 - 65 -120 kW	**22-184245**	**19-169279**	Усиленное оснащение .; тип модели: 30-35
B4 **2.5 TDI** 04/06 - 65 -120 kW	**22-184245**	**19-169163**	стандартная подвеска; тип модели: 30-50
VW CRAFTER 30-50 с бортовой платформой/ходовая часть (2E)			
B1 **2.5 TDI** 04/06 - 65 -120 kW	**12-224265**		VA: без шарикового подшибника
B4 **2.5 TDI** 04/06 - 65 -120 kW	**22-184238**	**19-171579**	стандартная подвеска; тип модели: 30-35
B4 **2.5 TDI** 04/06 - 65 -120 kW	**22-184245**	**19-169279**	Усиленное оснащение .; тип модели: 30-35
B4 **2.5 TDI** 04/06 - 65 -120 kW	**22-184245**	**19-169163**	стандартная подвеска; тип модели: 30-50
VW LT 28-35 I автобус (281-363)			
B2 **2.0, 2.4 D** 04/75 - 11/82 55 kW		**15-100078**	
B2 **2.4, 2.4 D, 2.4 i, 2.4 TD** 12/82 - 06/96 51 -75 kW		**15-107282**	
B2 **2.4 D** 12/82 - 07/92 55 kW		**15-107282**	
B3 **2.0, 2.4, 2.4 D, 2.4 i, 2.4 TD** 04/75 - 07/89 51 -75 kW	**36-155125**		стандартная подвеска
B3 **2.0, 2.4, 2.4 D, 2.4 i, 2.4 TD** 04/75 - 07/89 51 -75 kW	**36-131310**		стандартная подвеска; Усиленное оснащение .
B3 **2.0, 2.4, 2.4 D, 2.4 i, 2.4 TD** 04/75 - 07/89 51 -75 kW	**36-155118**		стандартная подвеска; тип модели: Komfort
B4 **2.4, 2.4 D, 2.4 i, 2.4 TD** 01/79 - 06/96 51 -75 kW		**19-104300**	
VW LT 28-35 I фургон (281-363)			
B2 **2.0, 2.4 D, 2.7 D** 04/75 - 11/82 48 -55 kW		**15-100078**	
B2 **2.4, 2.4 D, 2.4 i, 2.4 TD** 12/82 - 08/92 51 -75 kW		**15-107282**	
B2 **2.4 D** 12/82 - 07/92 55 kW		**15-107282**	
B3 **2.0, 2.4, 2.4 D, 2.4 i, 2.4 TD, 2.7 D** 04/75 - 08/92 48 -75 kW	**36-155125**		стандартная подвеска
B3 **2.0, 2.4, 2.4 D, 2.4 i, 2.4 TD, 2.7 D** 04/75 - 08/92 48 -75 kW	**36-131310**		стандартная подвеска; Усиленное оснащение .
B3 **2.0, 2.4, 2.4 D, 2.4 i, 2.4 TD, 2.7 D** 04/75 - 08/92 48 -75 kW	**36-155118**		стандартная подвеска; тип модели: Komfort

Пригодны для			
VW			
VW LT 28-35 I фургон (281-363)			
B4 **2.4, 2.4 D, 2.4 i, 2.4 TD** 12/82 - 08/92 51 -75 kW		**19-104300** OIO	
VW LT 28-35 I с бортовой платформой/ходовая часть (281-363)			
B2 **2.0, 2.4 D, 2.7 D** 04/75 - 11/82 48 -55 kW		**15-100078** OIO	
B2 **2.0, 2.4, 2.4 D, 2.4 i, 2.4 TD** 12/82 - 09/93 51 -75 kW		**15-107282** OIO	
B3 **2.0, 2.4, 2.4 D, 2.4 i, 2.4 TD, 2.7 D** 04/75 - 09/93 48 -75 kW	**36-155125**		стандартная подвеска
B3 **2.0, 2.4, 2.4 D, 2.4 i, 2.4 TD, 2.7 D** 04/75 - 09/93 48 -75 kW	**36-131310**		стандартная подвеска; Усиленное оснащение .
B3 **2.0, 2.4, 2.4 D, 2.4 i, 2.4 TD, 2.7 D** 04/75 - 09/93 48 -75 kW	**36-155118**		стандартная подвеска; тип модели: Komfort
B4 **2.4, 2.4 D, 2.4 i, 2.4 TD** 12/82 - 09/93 51 -75 kW		**19-104300** OIO	
VW LT 40-55 I фургон (291-512)			
B2 **2.0, 2.4 D** 04/75 - 11/82 55 kW		**15-100078** OIO	
B2 **2.0, 2.4 D** 12/82 - 07/92 55 kW			
B2 **2.4, 2.4 D, 2.4 i, 2.4 TD** 12/82 - 08/92 51 -75 kW			
B3 **2.0, 2.4, 2.4 D, 2.4 i, 2.4 TD, 2.0, 2.4, 2.4 D, 2.4 i, 2.4 TD** 04/75 - 09/93 51 -75 kW	**36-155118**		стандартная подвеска
VW LT 40-55 I с бортовой платформой/ходовая часть (293-909)			
B2 **2.0, 2.4 D** 04/75 - 12/82 55 kW		**15-100078** OIO	
B2 **2.0, 2.4, 2.4 D, 2.4 TD** 12/82 - 09/93 55 -75 kW			
B2 **2.4 D, 2.4 i, 2.4 TD** 08/90 - 06/96 51 -70 kW			
VW LT 28-35 II автобус (2DM)			
B1 **2.3, 2.5 SDI, 2.5 TDI, 2.8 TDi** 05/96 - 07/06 55 -116 kW	**12-224104**		VA: с шариковым подшибником
B3 **2.3, 2.5 SDI, 2.5 TDI, 2.8 TDi, 2.3, 2.5 SDI, 2.5 TDI, 2.8 TDI, 2.3, 2.5 SDI, 2.5 TDI, 2.8 TDI** 05/96 - 07/06 55 -116 kW	**39-207999**	**39-208002**	стандартная подвеска; полезная нагрузка до 2500 kg
B3 **2.3, 2.5 SDI, 2.5 TDI, 2.8 TDi, 2.3, 2.5 SDI, 2.5 TDI, 2.8 TDI, 2.3, 2.5 SDI, 2.5 TDI, 2.8 TDI** 05/96 - 07/06 55 -116 kW	**39-208088**	**39-208071**	стандартная подвеска; полезная нагрузка до 2800 kg
B3 **2.3, 2.5 SDI, 2.5 TDI, 2.8 TDi, 2.3, 2.5 SDI, 2.5 TDI, 2.8 TDI, 2.3, 2.5 SDI, 2.5 TDI, 2.8 TDI** 05/96 - 07/06 55 -116 kW	**39-208088**	**39-203359**	стандартная подвеска; полезная нагрузка до 2950 kg

V

Пригодны для			

VW

VW LT 28-35 II автобус (2DM)

B4	**2.3, 2.5 SDI, 2.5 TDI, 2.8 TDi** 05/96 - 07/06 55 -116 kW	**22-214751**	**19-100180** OIO	стандартная подвеска

VW LT 28-46 II фургон (2DX0AE)

B1	**2.3, 2.5 SDI, 2.5 TDI, 2.8 TDI** 05/96 - 07/06 55 -116 kW	**12-224104**		VA: с шариковым подшибником
B4	**2.3, 2.5 SDI, 2.5 TDI, 2.8 TDI** 05/96 - 07/06 55 -116 kW	**22-214751**	**19-100180** OIO	стандартная подвеска; тип модели: LT28, LT35
B4	**2.3, 2.5 SDI, 2.5 TDI, 2.8 TDI** 05/96 - 07/06 55 -116 kW	**22-214768**	**19-167985** OIO	стандартная подвеска; тип модели: LT 46

VW LT 28-46 II с бортовой платформой/ходовая часть (2DX0FE)

B1	**2.3, 2.5 SDI, 2.5 TDI, 2.8 TDI** 06/96 - 07/06 55 -116 kW	**12-224104**		VA: с шариковым подшибником
B4	**2.3, 2.5 SDI, 2.5 TDI, 2.8 TDI** 06/96 - 07/06 55 -116 kW	**22-214751**	**19-100180** OIO	стандартная подвеска; тип модели: LT28, LT35
B4	**2.3, 2.5 SDI, 2.5 TDI, 2.8 TDI** 06/96 - 07/06 55 -116 kW	**22-214768**	**19-167985** OIO	стандартная подвеска; тип модели: LT 46

VW TRANSPORTER I автобус (22, 24, 25, 28)

B6 Sport	**1.1, 1.2, 1.5, 1.6** 01/55 - 07/67 18 -35 kW		**24-000321** OIO	HA: Параметр: 280/100

VW TRANSPORTER I фургон (21, 23)

B6 Sport	**1.2, 1.5, 1.6** 01/55 - 12/68 25 -35 kW		**24-000321** OIO	HA: Параметр: 280/100

VW TRANSPORTER II автобус

B6 Sport	**1.6** 08/67 - 07/70 34 kW	*24-632799* OIO	*24-632805* OIO	
B6 Sport	**1.6, 1.7** 08/70 - 08/73 37 -49 kW	*24-632799* OIO	*24-632805* OIO	
B6 Sport	**1.6, 1.7** 09/73 - 04/79 37 -49 kW	*24-632799* OIO	*24-634649* OIO	
B6 Sport	**1.8, 2.0** 11/73 - 04/79 50 -51 kW	*24-632799* OIO	*24-634649* OIO	

VW TRANSPORTER II фургон

B6 Sport	**1.6** 08/70 - 08/73 37 kW	*24-632799* OIO	*24-632805* OIO	
B6 Sport	**1.7** 08/71 - 08/73 49 kW	*24-632799* OIO	*24-632805* OIO	
B6 Sport	**1.8, 2.0** 11/73 - 07/79 50 -51 kW	*24-632799* OIO	*24-634649* OIO	

VW TRANSPORTER II с бортовой платформой/ходовая часть

B6 Sport	**1.6** 08/68 - 08/73 37 kW	*24-632799* OIO	*24-632805* OIO	
B6 Sport	**1.6** 09/73 - 07/79 37 kW	*24-632799* OIO	*24-634649* OIO	

Пригодны для			
VW			
VW TRANSPORTER III автобус			
B3 **1.6, 1.6 D, 1.6 TD, 1.7 D, 1.9, 2.0, 2.1, 2.1 i** 05/79 - 07/92 37 -82 kW	**36-134465**	**38-131172**	стандартная подвеска
B3 **1.6, 1.6 D, 1.6 TD, 1.7 D, 1.9, 2.0, 2.1, 2.1 i** 05/79 - 07/92 37 -82 kW	**36-134472**	**38-131172**	стандартная подвеска; Усиленное оснащение . НА: только в соединении с Dämpfer 24-008303
B3 **1.6 TD Syncro, 1.9 Syncro, 2.1 Syncro** 01/86 - 07/92 51 -82 kW		**38-131219**	стандартная подвеска
B4 **1.6, 1.6 D, 1.6 TD, 1.7 D, 1.9, 2.0, 2.1, 2.1 i** 05/79 - 07/92 37 -82 kW	**19-020198**	**19-020075**	
B4 **1.6 TD Syncro, 1.9 Syncro, 2.1 Syncro** 01/86 - 07/92 51 -82 kW	19-217468	**19-216966**	Для некоторых типов шин необходимы дистанционные шайбы
B6 Sport **1.6, 1.6 D, 1.6 TD, 1.7 D, 1.9, 2.0, 2.1, 2.1 i** 05/79 - 07/92 37 -82 kW	**24-008204**	**24-008303**	
VW TRANSPORTER III фургон			
B3 **1.6, 1.6 D, 1.6 TD, 1.7 D, 1.9, 2.0, 2.1, 2.1 i** 05/79 - 07/92 37 -82 kW	**36-134465**	**38-131172**	стандартная подвеска
B3 **1.6, 1.6 D, 1.6 TD, 1.7 D, 1.9, 2.0, 2.1, 2.1 i** 05/79 - 07/92 37 -82 kW	**36-134472**	**38-131172**	стандартная подвеска; Усиленное оснащение . НА: только в соединении с Dämpfer 24-008303
B3 **1.6 TD Syncro, 1.9 Syncro, 2.1 Syncro** 08/85 - 07/92 51 -82 kW		**38-131219**	стандартная подвеска
B4 **1.6, 1.6 D, 1.6 TD, 1.7 D, 1.9, 2.0, 2.1, 2.1 i** 05/79 - 07/92 37 -82 kW	**19-020198**	**19-020075**	
B4 **1.6 TD Syncro, 1.9 Syncro, 2.1 Syncro** 08/85 - 07/92 51 -82 kW	19-217468	**19-216966**	
B6 Sport **1.6, 1.6 D, 1.6 TD, 1.7 D, 1.9, 2.0, 2.1, 2.1 i** 05/79 - 07/92 37 -82 kW	**24-008204**	**24-008303**	
VW TRANSPORTER III с бортовой платформой/ходовая часть			
B3 **1.6 D, 1.6 TD, 1.7 D, 1.9, 2.0, 2.1, 2.1 i** 05/79 - 07/92 37 -82 kW	**36-134465**	**38-131172**	стандартная подвеска
B3 **1.6 D, 1.6 TD, 1.7 D, 1.9, 2.0, 2.1, 2.1 i** 05/79 - 07/92 37 -82 kW	**36-134472**	**38-131172**	стандартная подвеска; Усиленное оснащение . НА: только в соединении с Dämpfer 24-008303
B3 **1.6 TD Syncro, 1.9 Syncro, 2.1 Syncro** 08/85 - 07/92 51 -82 kW		**38-131219**	стандартная подвеска
B4 **1.6 D, 1.6 TD, 1.7 D, 1.9, 2.0, 2.1, 2.1 i** 05/79 - 07/92 37 -82 kW	**19-020198**	**19-020075**	
B4 **1.6 TD Syncro, 1.9 Syncro, 2.1 Syncro** 08/85 - 07/92 51 -82 kW	19-217468	**19-216966**	
B6 Sport **1.6 D, 1.6 TD, 1.7 D, 1.9, 2.0, 2.1, 2.1 i** 05/79 - 07/92 37 -82 kW	**24-008204**	**24-008303**	

Пригодны для			
VW			
VW TRANSPORTER IV автобус (70XB, 70XC, 7DB, 7DW)			
B3	**1.6, 1.8, 1.9, 1.9 D, 1.9 TD, 2.0, 2.4 D, 2.4 D Syncro, 2.5, 2.5 Syncro, 2.5 TDI, 2.5 TDI Syncro, 2.8 Syncro, 2.8 V6, 2.8 VR 6** 11/90 - 04/03 44 -150 kW		**38-131233**	стандартная подвеска
B3	**1.6, 1.8, 1.9, 1.9 D, 1.9 TD, 2.0, 2.4 D, 2.4 D Syncro, 2.5, 2.5 Syncro, 2.5 TDI, 2.5 TDI Syncro, 2.8 Syncro, 2.8 V6, 2.8 VR 6** 11/90 - 04/03 44 -150 kW		**38-131240**	стандартная подвеска; Усиленное оснащение .
B4	**1.6, 1.8, 1.9, 1.9 D, 1.9 TD, 2.0, 2.4 D, 2.4 D Syncro, 2.5, 2.5 Syncro, 2.5 TDI, 2.5 TDI Syncro, 2.8 Syncro, 2.8 V6, 2.8 VR 6** 11/90 - 04/03 44 -150 kW	**19-028514**	**19-028521**	НА: полезная нагрузка до 1000 kg
B6 Sport	**1.6, 1.8, 1.9, 1.9 D, 1.9 TD, 2.0, 2.4 D, 2.4 D Syncro, 2.5, 2.5 Syncro, 2.5 TDI, 2.5 TDI Syncro, 2.8 Syncro, 2.8 V6, 2.8 VR 6** 11/90 - 04/03 44 -150 kW	**24-019118**	**24-214230**	
B12 PK	**1.8, 1.9, 1.9 D, 1.9 TD, 2.0, 2.4 D, 2.4 D Syncro, 2.5, 2.5 Syncro, 2.5 TDI, 2.5 TDI Syncro, 2.8 Syncro, 2.8 V6, 2.8 VR 6** 11/90 - 04/00 44 -150 kW	**46-192134**		Обязанность, предусмотренная экспертизой VA: Глубина (экспертиза): 40-45 мм; Нагрузка оси до: 1600 кг HA: Глубина (экспертиза): 45 мм; Нагрузка оси до: 1490 кг
VW TRANSPORTER IV фургон (70XA)				
B3	**1.6, 1.8, 1.9, 1.9 D, 1.9 TD, 2.0, 2.4 D, 2.4 D Syncro, 2.5, 2.5 Syncro, 2.5 TDI, 2.5 TDI Syncro** 11/90 - 04/03 45 -111 kW		**38-131233**	стандартная подвеска
B3	**1.6, 1.8, 1.9, 1.9 D, 1.9 TD, 2.0, 2.4 D, 2.4 D Syncro, 2.5, 2.5 Syncro, 2.5 TDI, 2.5 TDI Syncro** 11/90 - 04/03 45 -111 kW		**38-131240**	стандартная подвеска; Усиленное оснащение .
B4	**1.6, 1.8, 1.9, 1.9 D, 1.9 TD, 2.0, 2.4 D, 2.4 D Syncro, 2.5, 2.5 Syncro, 2.5 TDI, 2.5 TDI Syncro, 2.8 VR6** 11/90 - 04/03 45 -150 kW	**19-028514**	**19-028521**	НА: полезная нагрузка до 1000 kg
B6 Sport	**1.6, 1.8, 1.9, 1.9 D, 1.9 TD, 2.0, 2.4 D, 2.4 D Syncro, 2.5, 2.5 Syncro, 2.5 TDI, 2.5 TDI Syncro, 2.8 VR6** 11/90 - 04/03 45 -150 kW	**24-019118**	**24-214230**	
B12 PK	**1.8, 1.9, 1.9 D, 1.9 TD, 2.0, 2.4 D, 2.4 D Syncro, 2.5, 2.5 Syncro, 2.5 TDI, 2.5 TDI Syncro, 2.8 VR6** 11/90 - 04/03 45 -150 kW	**46-192134**		Обязанность, предусмотренная экспертизой VA: Глубина (экспертиза): 40-45 мм; Нагрузка оси до: 1600 кг HA: Глубина (экспертиза): 45 мм; Нагрузка оси до: 1490 кг
VW TRANSPORTER IV с бортовой платформой/ходовая часть (70XD)				
B3	**1.8, 1.9 D, 1.9 TD, 2.0, 2.4 D, 2.4 D Syncro, 2.5, 2.5 Syncro, 2.5 TDI, 2.5 TDI Syncro, 2.8 VR6** 11/90 - 04/03 45 -150 kW		**38-131233**	стандартная подвеска
B3	**1.8, 1.9 D, 1.9 TD, 2.0, 2.4 D, 2.4 D Syncro, 2.5, 2.5 Syncro, 2.5 TDI, 2.5 TDI Syncro, 2.8 VR6** 11/90 - 04/03 45 -150 kW		**38-131240**	стандартная подвеска; Усиленное оснащение .

V

Пригодны для			

VW

VW TRANSPORTER IV с бортовой платформой/ходовая часть (70XD)

B4	**1.8, 1.9 D, 1.9 TD, 2.0, 2.4 D, 2.4 D Syncro, 2.5, 2.5 Syncro, 2.5 TDI, 2.5 TDI Syncro, 2.8 VR6** 11/90 - 04/03 45 -150 kW	**19-028514**	**19-028521**	HA: полезная нагрузка до 1000 kg
B6 Sport	**1.8, 1.9 D, 1.9 TD, 2.0, 2.4 D, 2.4 D Syncro, 2.5, 2.5 Syncro, 2.5 TDI, 2.5 TDI Syncro, 2.8 VR6** 11/90 - 04/03 45 -150 kW	**24-019118**	**24-214230**	
B12 PK	**1.8, 1.9 D, 1.9 TD, 2.0, 2.4 D, 2.4 D Syncro, 2.5, 2.5 Syncro, 2.5 TDI, 2.5 TDI Syncro, 2.8, 2.8 VR6** 11/90 - 04/03 45 -150 kW	**46-192134**		Обязанность, предусмотренная экспертизой VA: Глубина (экспертиза): 40-45 мм; Нагрузка оси до: 1600 кг HA: Глубина (экспертиза): 45 мм; Нагрузка оси до: 1490 кг

VW MULTIVAN V (7HM, 7HF, 7HN, 7EF, 7EM, 7EN)

B1	**1.9 TDI, 2.0, 2.0 BiTDI, 2.0 BiTDI 4motion, 2.0 TDI, 2.0 TDI 4motion, 2.0 TSI, 2.0 TSI 4motion, 2.5 TDI, 2.5 TDI 4motion, 3.2 4motion, 3.2 V6, 3.2 V6 4motion** 07/04 - 62 -173 kW	**12-224371**		VA: с шариковым подшибником
B3	**1.9 TDI, 2.0, 2.0 TSI** 11/03 - 62 -150 kW	**37-148164**	**38-148194**	стандартная подвеска
B3	**1.9 TDI, 2.0, 2.0 TSI** 11/03 - 62 -150 kW	**37-148171**	**38-148200**	стандартная подвеска; Усиленное оснащение .
B3	**1.9 TDI, 2.0, 2.0 TSI** 11/03 - 62 -150 kW	**37-148164**	**38-148200**	стандартная подвеска; для жилых микроавтобусов (кемперов)
B3	**1.9 TDI, 2.0, 2.0 TSI** 11/03 - 62 -150 kW	**37-148171**	**38-163067**	стандартная подвеска; Усиленное оснащение .; для жилых микроавтобусов (кемперов)
B3	**2.5 TDI, 3.2 V6** 04/03 - 11/09 96 -173 kW	**37-148171**	**38-148194**	стандартная подвеска
B3	**2.5 TDI, 3.2 V6** 04/03 - 11/09 96 -173 kW		**38-148200**	стандартная подвеска; Усиленное оснащение .
B3	**2.5 TDI, 3.2 V6** 04/03 - 11/09 96 -173 kW	**37-148171**	**38-148200**	стандартная подвеска; для жилых микроавтобусов (кемперов)
B3	**2.5 TDI, 3.2 V6** 04/03 - 11/09 96 -173 kW		**38-163067**	стандартная подвеска; Усиленное оснащение .; для жилых микроавтобусов (кемперов)
B4	**1.9 TDI, 2.0, 2.0 BiTDI, 2.0 BiTDI 4motion, 2.0 TDI, 2.0 TDI 4motion, 2.0 TSI, 2.0 TSI 4motion, 2.5 TDI, 2.5 TDI 4motion, 3.2 4motion, 3.2 V6, 3.2 V6 4motion** 07/04 - 62 -173 kW	**22-140098**	**19-140100**	кроме спортивной подвески; не для: 1BV VA: не для: 1BH
B4	**1.9 TDI, 2.0, 2.0 BiTDI, 2.0 BiTDI 4motion, 2.0 TDI, 2.0 TDI 4motion, 2.0 TSI, 2.0 TSI 4motion, 2.5 TDI, 2.5 TDI 4motion, 3.2 4motion, 3.2 V6, 3.2 V6 4motion** 07/04 - 62 -173 kW	**22-193032**	**19-140100**	исполнение для плохих дорог; Варианты оснащения: 1BH
B6 Sport	**1.9 TDI, 2.0, 2.0 BiTDI, 2.0 BiTDI 4motion, 2.0 TDI, 2.0 TDI 4motion, 2.0 TSI, 2.0 TSI 4motion, 2.5 TDI, 2.5 TDI 4motion, 3.2 4motion, 3.2 V6, 3.2 V6 4motion** 07/04 - 62 -173 kW	**22-142429**	**24-109116**	кроме спортивной подвески; не для: 1BH; не для: 1BV
B6 Sport	**1.9 TDI, 2.0, 2.0 BiTDI, 2.0 BiTDI 4motion, 2.0 TDI, 2.0 TDI 4motion, 2.0 TSI, 2.0 TSI 4motion, 2.5 TDI, 2.5 TDI 4motion, 3.2 4motion, 3.2 V6, 3.2 V6 4motion** 07/04 - 62 -173 kW	**22-197320**	**24-109116**	Варианты оснащения: 1BH

V

Пригодны для			

VW

VW MULTIVAN V (7HM, 7HF, 7HN, 7EF, 7EM, 7EN)

B8	**1.9 TDI, 2.0, 2.0 BiTDI, 2.0 BiTDI 4motion, 2.0 TDI, 2.0 TDI 4motion, 2.0 TSI, 2.0 TSI 4motion, 2.5 TDI, 2.5 TDI 4motion, 3.2 4motion, 3.2 V6, 3.2 V6 4motion** 07/04 - 62 -173 kW	**22-142436**	**24-109130** OIO	спортивная подвеска; Варианты оснащения: 1BV; не для: 1BH
B8	**1.9 TDI, 2.0, 2.0 BiTDI, 2.0 BiTDI 4motion, 2.0 TDI, 2.0 TDI 4motion, 2.0 TSI, 2.0 TSI 4motion, 2.5 TDI, 2.5 TDI 4motion, 3.2 4motion, 3.2 V6, 3.2 V6 4motion** 07/04 - 62 -173 kW	**22-197337**	**24-109116** OIO	Варианты оснащения: 1BH
B12 PK	**1.9 TDI, 2.0, 2.0 BiTDI, 2.0 BiTDI 4motion, 2.0 TDI, 2.0 TDI 4motion, 2.0 TSI, 2.0 TSI 4motion** 11/03 - 62 -150 kW	**46-192141**		не для: 1BH; Обязанность, предусмотренная экспертизой VA: Глубина (экспертиза): 30 мм; Нагрузка оси до: 1550 кг HA: Глубина (экспертиза): 30 мм; Нагрузка оси до: 1720 кг
B12 PK	**2.0 BiTDI, 2.0 BiTDI 4motion, 2.0 TDI, 2.0 TDI 4motion, 2.5 TDI, 2.5 TDI 4motion, 3.2 4motion, 3.2 V6, 3.2 V6 4motion** 07/04 - 62 -173 kW	**46-192158**		не для: 1BH; Обязанность, предусмотренная экспертизой VA: Глубина (экспертиза): 30 мм; Нагрузка оси до: 1710 кг HA: Глубина (экспертиза): 30 мм; Нагрузка оси до: 1720 кг

VW TRANSPORTER V автобус (7HB, 7HJ, 7EB, 7EJ)

B3	**1.9 TDI, 2.0, 2.0 TSI, 2.0 TSI 4motion** 11/03 - 62 -150 kW	**37-148164**	**38-148194**	стандартная подвеска
B3	**1.9 TDI, 2.0, 2.0 TSI, 2.0 TSI 4motion** 11/03 - 62 -150 kW	**37-148171**	**38-148200**	стандартная подвеска; Усиленное оснащение .
B3	**1.9 TDI, 2.0, 2.0 TSI, 2.0 TSI 4motion** 11/03 - 62 -150 kW	**37-148164**	**38-163067**	стандартная подвеска; для жилых микроавтобусов (кемперов)
B3	**2.5 TDI, 3.2 V6** 04/03 - 11/09 96 -173 kW	**37-148171**	**38-148200**	стандартная подвеска
B3	**2.5 TDI, 3.2 V6** 04/03 - 11/09 96 -173 kW		**38-163067**	стандартная подвеска; Усиленное оснащение .
B3	**2.5 TDI, 3.2 V6** 04/03 - 11/09 96 -173 kW	**37-148171**	**38-163067**	стандартная подвеска; для жилых микроавтобусов (кемперов)
B4	**1.9 TDI, 2.0, 2.0 BiTDI, 2.0 BiTDI 4motion, 2.0 TDI, 2.0 TDI 4motion, 2.0 TSI, 2.0 TSI 4motion, 2.5 TDI, 2.5 TDI 4motion, 3.2 4motion, 3.2 V6** 02/04 - 62 -173 kW	**22-140098**	**19-140100** OIO	кроме спортивной подвески; не для: 1BV VA: не для: 1BH
B4	**1.9 TDI, 2.0, 2.0 BiTDI, 2.0 BiTDI 4motion, 2.0 TDI, 2.0 TDI 4motion, 2.0 TSI, 2.0 TSI 4motion, 2.5 TDI, 2.5 TDI 4motion, 3.2 4motion, 3.2 V6** 02/04 - 62 -173 kW	**22-193032**	**19-140100** OIO	исполнение для плохих дорог; Варианты оснащения: 1BH
B6 Sport	**1.9 TDI, 2.0, 2.0 BiTDI, 2.0 BiTDI 4motion, 2.0 TDI, 2.0 TDI 4motion, 2.0 TSI, 2.0 TSI 4motion, 2.5 TDI, 2.5 TDI 4motion, 3.2 4motion, 3.2 V6** 02/04 - 62 -173 kW	**22-142429**	**24-109116** OIO	кроме спортивной подвески; не для: 1BH; не для: 1BV
B6 Sport	**1.9 TDI, 2.0, 2.0 BiTDI, 2.0 BiTDI 4motion, 2.0 TDI, 2.0 TDI 4motion, 2.0 TSI, 2.0 TSI 4motion, 2.5 TDI, 2.5 TDI 4motion, 3.2 4motion, 3.2 V6** 02/04 - 62 -173 kW	**22-197320**	**24-109116** OIO	Варианты оснащения: 1BH; не для: 1BV
B8	**1.9 TDI, 2.0, 2.0 BiTDI, 2.0 BiTDI 4motion, 2.0 TDI, 2.0 TDI 4motion, 2.0 TSI, 2.0 TSI 4motion, 2.5 TDI, 2.5 TDI 4motion, 3.2 4motion, 3.2 V6** 02/04 - 62 -173 kW	**22-142436**	**24-109130** OIO	спортивная подвеска; Варианты оснащения: 1BV; не для: 1BH

V

Пригодны для			

VW

VW TRANSPORTER V автобус (7HB, 7HJ, 7EB, 7EJ)

B8	**1.9 TDI, 2.0, 2.0 BiTDI, 2.0 BiTDI 4motion, 2.0 TDI, 2.0 TDI 4motion, 2.0 TSI, 2.0 TSI 4motion, 2.5 TDI, 2.5 TDI 4motion, 3.2 4motion, 3.2 V6** 02/04 - 62 -173 kW	**22-197337**	**24-109116** OIO	Варианты оснащения: 1BH
B12 PK	**1.9 TDI, 2.0, 2.0 BiTDI 4motion, 2.0 TDI, 2.0 TDI 4motion, 2.0 TSI, 2.0 TSI 4motion** 11/03 - 62 -150 kW	**46-192141**		не для: 1BH; Обязанность, предусмотренная экспертизой VA: Глубина (экспертиза): 30 мм; Нагрузка оси до: 1550 кг HA: Глубина (экспертиза): 30 мм; Нагрузка оси до: 1720 кг
B12 PK	**2.0 BiTDI 4motion, 2.0 TDI, 2.0 TDI 4motion, 2.0 TSI 4motion, 2.5 TDI, 2.5 TDI 4motion, 3.2 4motion, 3.2 V6** 02/04 - 62 -173 kW	**46-192158**		не для: 1BH; Обязанность, предусмотренная экспертизой VA: Глубина (экспертиза): 30 мм; Нагрузка оси до: 1710 кг HA: Глубина (экспертиза): 30 мм; Нагрузка оси до: 1720 кг

VW TRANSPORTER V фургон (7HA, 7HH, 7EA, 7EH)

B3	**1.9 TDI, 2.0, 2.0 TSI, 2.0 TSI 4motion** 11/03 - 62 -150 kW	**37-148164**	**38-163050**	стандартная подвеска
B3	**1.9 TDI, 2.0, 2.0 TSI, 2.0 TSI 4motion** 11/03 - 62 -150 kW	**37-148171**	**38-148194**	стандартная подвеска; Усиленное оснащение .
B3	**2.5 TDI, 3.2 V6** 04/03 - 11/09 96 -173 kW	**37-148171**	**38-163050**	стандартная подвеска
B3	**2.5 TDI, 3.2 V6** 04/03 - 11/09 96 -173 kW	**37-148188**	**38-148194**	стандартная подвеска; Усиленное оснащение .
B4	**1.9 TDI, 2.0, 2.0 BiTDI, 2.0 BiTDI 4motion, 2.0 TDI, 2.0 TDI 4motion, 2.0 TSI, 2.0 TSI 4motion, 2.5 TDI, 2.5 TDI 4motion, 3.2 4motion, 3.2 V6** 02/04 - 62 -173 kW	**22-140098**	**19-140100** OIO	кроме спортивной подвески; не для: 1BV VA: не для: 1BH
B4	**1.9 TDI, 2.0, 2.0 BiTDI, 2.0 BiTDI 4motion, 2.0 TDI, 2.0 TDI 4motion, 2.0 TSI, 2.0 TSI 4motion, 2.5 TDI, 2.5 TDI 4motion, 3.2 4motion, 3.2 V6** 02/04 - 62 -173 kW	**22-193032**	**19-140100** OIO	исполнение для плохих дорог; Варианты оснащения: 1BH
B6 Sport	**1.9 TDI, 2.0, 2.0 BiTDI, 2.0 BiTDI 4motion, 2.0 TDI, 2.0 TDI 4motion, 2.0 TSI, 2.0 TSI 4motion, 2.5 TDI, 2.5 TDI 4motion, 3.2 4motion, 3.2 V6** 02/04 - 62 -173 kW	**22-142429**	**24-109116** OIO	кроме спортивной подвески; не для: 1BH; не для: 1BV
B6 Sport	**1.9 TDI, 2.0, 2.0 BiTDI, 2.0 BiTDI 4motion, 2.0 TDI, 2.0 TDI 4motion, 2.0 TSI, 2.0 TSI 4motion, 2.5 TDI, 2.5 TDI 4motion, 3.2 4motion, 3.2 V6** 02/04 - 62 -173 kW	**22-197320**	**24-109116** OIO	Варианты оснащения: 1BH
B8	**1.9 TDI, 2.0, 2.0 BiTDI, 2.0 BiTDI 4motion, 2.0 TDI, 2.0 TDI 4motion, 2.0 TSI, 2.0 TSI 4motion, 2.5 TDI, 2.5 TDI 4motion, 3.2 4motion, 3.2 V6** 02/04 - 62 -173 kW	**22-142436**	**24-109130** OIO	спортивная подвеска; Варианты оснащения: 1BV; не для: 1BH
B8	**1.9 TDI, 2.0, 2.0 BiTDI, 2.0 BiTDI 4motion, 2.0 TDI, 2.0 TDI 4motion, 2.0 TSI, 2.0 TSI 4motion, 2.5 TDI, 2.5 TDI 4motion, 3.2 4motion, 3.2 V6** 02/04 - 62 -173 kW	**22-197337**	**24-109116** OIO	исполнение для плохих дорог; Варианты оснащения: 1BH
B12 PK	**1.9 TDI, 2.0, 2.0 BiTDI, 2.0 BiTDI 4motion, 2.0 TDI, 2.0 TDI 4motion, 2.0 TSI, 2.0 TSI 4motion** 11/03 - 62 -150 kW	**46-192141**		не для: 1BH; Обязанность, предусмотренная экспертизой VA: Глубина (экспертиза): 30 мм; Нагрузка оси до: 1550 кг HA: Глубина (экспертиза): 30 мм; Нагрузка оси до: 1720 кг

Пригодны для			

VW

VW TRANSPORTER V фургон (7HA, 7HH, 7EA, 7EH)

B12 PK	**2.0 BiTDI, 2.0 BiTDI 4motion, 2.0 TDI, 2.0 TDI 4motion, 2.5 TDI, 2.5 TDI 4motion, 3.2 4motion, 3.2 V6** 02/04 - 62 -173 kW	**46-192158**		не для: 1BH; Обязанность, предусмотренная экспертизой VA: Глубина (экспертиза): 30 мм; Нагрузка оси до: 1710 кг HA: Глубина (экспертиза): 30 мм; Нагрузка оси до: 1720 кг

VW TRANSPORTER V с бортовой платформой/ходовая часть (7JD, 7JE,

B3	**1.9 TDI, 2.0** 11/03 - 62 -85 kW	**37-148164**	**38-148224**	стандартная подвеска; тип модели: Einzelkabine
B3	**1.9 TDI, 2.0** 11/03 - 62 -85 kW	**37-148171**		стандартная подвеска; Усиленное оснащение .; тип модели: Einzelkabine
B3	**1.9 TDI, 2.0** 11/03 - 62 -85 kW	**37-148171**	**38-148224**	стандартная подвеска; тип модели: Doppelkabine
B3	**1.9 TDI, 2.0** 11/03 - 62 -85 kW	**37-148188**		стандартная подвеска; Усиленное оснащение .; тип модели: Doppelkabine
B3	**2.5 TDI, 3.2 V6** 04/03 - 11/09 96 -173 kW	**37-148188**	**38-148224**	стандартная подвеска
B4	**1.9 TDI, 2.0, 2.0 BiTDI, 2.0 BiTDI 4motion, 2.0 TDI, 2.0 TDI 4motion, 2.5 TDI, 2.5 TDI 4motion, 3.2 4motion, 3.2 V6** 08/03 - 62 -173 kW	**22-140098**	**19-140100**	не для: 1BH; не для: 1BV
B4	**1.9 TDI, 2.0, 2.0 BiTDI, 2.0 BiTDI 4motion, 2.0 TDI, 2.0 TDI 4motion, 2.5 TDI, 2.5 TDI 4motion, 3.2 4motion, 3.2 V6** 08/03 - 62 -173 kW	**22-193032**	**19-140100**	исполнение для плохих дорог; Варианты оснащения: 1BH
B6 Sport	**1.9 TDI, 2.0, 2.0 BiTDI, 2.0 BiTDI 4motion, 2.0 TDI, 2.0 TDI 4motion, 2.5 TDI, 2.5 TDI 4motion, 3.2 4motion, 3.2 V6** 08/03 - 62 -173 kW	**22-142429**	**24-109116**	не для: 1BH; не для: 1BV
B6 Sport	**1.9 TDI, 2.0, 2.0 BiTDI, 2.0 BiTDI 4motion, 2.0 TDI, 2.0 TDI 4motion, 2.5 TDI, 2.5 TDI 4motion, 3.2 4motion, 3.2 V6** 08/03 - 62 -173 kW	**22-197320**	**24-109116**	Варианты оснащения: 1BH
B8	**1.9 TDI, 2.0, 2.0 BiTDI, 2.0 BiTDI 4motion, 2.0 TDI, 2.0 TDI 4motion, 2.5 TDI, 2.5 TDI 4motion, 3.2 4motion, 3.2 V6** 08/03 - 62 -173 kW	**22-142436**	**24-109130**	спортивная подвеска; Варианты оснащения: 1BV; не для: 1BH
B8	**1.9 TDI, 2.0, 2.0 BiTDI, 2.0 BiTDI 4motion, 2.0 TDI, 2.0 TDI 4motion, 2.5 TDI, 2.5 TDI 4motion, 3.2 4motion, 3.2 V6** 08/03 - 62 -173 kW	**22-197337**	**24-109116**	Варианты оснащения: 1BH
B12 PK	**1.9 TDI, 2.0, 2.0 TDI, 2.0 TDI 4motion** 11/03 - 62 -103 kW	**46-192141**		не для: 1BH; Обязанность, предусмотренная экспертизой VA: Глубина (экспертиза): 30 мм; Нагрузка оси до: 1550 кг HA: Глубина (экспертиза): 30 мм; Нагрузка оси до: 1720 кг
B12 PK	**2.0 BiTDI, 2.0 BiTDI 4motion, 2.0 TDI, 2.0 TDI 4motion, 2.5 TDI, 2.5 TDI 4motion, 3.2 4motion, 3.2 V6** 08/03 - 62 -173 kW	**46-192158**		не для: 1BH; Обязанность, предусмотренная экспертизой VA: Глубина (экспертиза): 30 мм; Нагрузка оси до: 1710 кг HA: Глубина (экспертиза): 30 мм; Нагрузка оси до: 1720 кг

VW-FAW

VW-FAW MAGOTAN (B6)

B4	**1.4 T, 1.8, 2.0, 2.0 TSi** 04/08 - 07/11 85 -147 kW	**22-151056**	**19-151069**	стандартная подвеска VA: Øa: 55 мм

Пригодны для				
VW-FAW				
VW-FAW MAGOTAN (B6)				
B4	**1.4 T, 1.8, 2.0, 2.0 TSi** 04/08 - 07/11 85 -147 kW	**22-151070**	**19-151083**	спортивная подвеска VA: Øa: 55 мм
B6 Sport	**1.4 T, 1.8, 2.0, 2.0 TSi** 04/08 - 07/11 85 -147 kW	**35-122074**	**24-172936**	VA: Øa: 55 мм
B8	**1.4 T, 1.8, 2.0, 2.0 TSi** 04/08 - 07/11 85 -147 kW	**35-122081**	**24-178006**	VA: Øa: 55 мм
VW-FAW SAGITAR				
B4	**1.6, 2.0** 02/06 - 74 -85 kW	**22-183712**	**19-127439**	стандартная подвеска; без электронн. регулирования аморт. Силы VA: Наружный диаметр передней амортизационной стойки шасси 50 мм
B6 Sport	**1.6, 2.0** 02/06 - 74 -85 kW	**35-158707**	**33-158723**	без электронн. регулирования аморт. Силы VA: Наружный диаметр передней амортизационной стойки шасси 50 мм
B8	**1.6, 2.0** 02/06 - 74 -85 kW	**35-158738**	**24-158756**	без электронн. регулирования аморт. Силы VA: Наружный диаметр передней амортизационной стойки шасси 50 мм
VW-FAW SAGITAR				
B4	**1.4 T, 1.6, 1.8, 1.8 FSI** 04/06 - 74 -118 kW	**22-183712**	**19-127439**	стандартная подвеска; без электронн. регулирования аморт. Силы VA: Наружный диаметр передней амортизационной стойки шасси 50 мм
B6 Sport	**1.4 T, 1.6, 1.8, 1.8 FSI** 04/06 - 74 -118 kW	**35-158707**	**33-158723**	без электронн. регулирования аморт. Силы VA: Наружный диаметр передней амортизационной стойки шасси 50 мм
B8	**1.4 T, 1.6, 1.8, 1.8 FSI** 04/06 - 74 -118 kW	**35-158738**	**24-158756**	без электронн. регулирования аморт. Силы VA: Наружный диаметр передней амортизационной стойки шасси 50 мм
SVW				
SVW LAVIDA				
B4	**1.4 TSi, 1.6, 2.0** 04/08 - 77 -96 kW	**22-045744** **11-103455** SP	**19-140032** **11-115755** SP	стандартная подвеска
B6 Sport	**1.4 TSi, 1.6, 2.0** 04/08 - 77 -96 kW	**35-044079**	**24-026239** **11-115755** SP	VA: однотрубный Upside Down
B8	**1.4 TSi, 1.6, 2.0** 04/08 - 77 -96 kW	**35-044086**	**24-026246** **11-115755** SP	VA: однотрубный Upside Down
WARTBURG				
WARTBURG 353				
B6 Sport	**1.0, 1.3** 06/66 - 05/91 33 -43 kW	*34-465578*	*34-465585*	VA: Сервис срочного ремонта .; Возврат старой детали обязателен . HA: Сервис срочного ремонта .; Возврат старой детали обязателен .
MS	**1.0** 06/66 - 08/88 33 -37 kW	**24-618106**	**24-618113**	тип модели: Rallye
WARTBURG 353 Tourist				
B6 Sport	**1.0, 1.3** 10/67 - 05/91 33 -43 kW	*34-465578*	*34-465585*	VA: Сервис срочного ремонта .; Возврат старой детали обязателен . HA: Сервис срочного ремонта .; Возврат старой детали обязателен .
MS	**1.0, 1.3** 10/67 - 05/91 33 -43 kW	**24-618106**	**24-618113**	тип модели: Rallye

Пригодны для			

WARTBURG

WARTBURG 353 Tourist

ZASTAVA

ZASTAVA YUGO

B4	**0.9, 1.1 60 EFI, 1.3 65 EFI** 04/80 - 06/95 33 -48 kW		*22-040794* 1/5 **11-101352** SP	

Новый заказной номер – Старый заказной номер

Новый	Старый	Страница
11-101291	ASP-A129	313
11-101291	ASP-A129	314
11-101291	ASP-A129	574
11-101291	ASP-A129	575
11-101291	ASP-A129	576
11-101291	ASP-A129	580
11-101291	ASP-A129	581
11-101291	ASP-A129	582
11-101291	ASP-A129	585
11-101291	ASP-A129	586
11-101291	ASP-A129	590
11-101291	ASP-A129	591
11-101291	ASP-A129	592
11-101291	ASP-A129	708
11-101291	ASP-A129	710
11-101291	ASP-A129	711
11-101291	ASP-A129	714
11-101291	ASP-A129	715
11-101291	ASP-A129	716
11-101291	ASP-A129	717
11-101291	ASP-A129	718
11-101291	ASP-A129	719
11-101291	ASP-A129	720
11-101291	ASP-A129	724
11-101291	ASP-A129	740
11-101291	ASP-A129	741
11-101291	ASP-A129	750
11-101291	ASP-A129	751
11-101291	ASP-A129	752
11-101291	ASP-A129	753
11-101291	ASP-A129	754
11-101291	ASP-A129	769
11-101291	ASP-A129	770
11-101291	ASP-A129	771
11-101291	ASP-A129	772
11-101291	ASP-A129	776
11-101291	ASP-A129	777
11-101291	ASP-A129	783
11-101291	ASP-A129	784
11-101307	ASP-A130	80
11-101307	ASP-A130	81
11-101307	ASP-A130	82
11-101307	ASP-A130	83
11-101307	ASP-A130	84
11-101307	ASP-A130	85
11-101307	ASP-A130	86
11-101307	ASP-A130	87
11-101307	ASP-A130	89
11-101307	ASP-A130	574
11-101307	ASP-A130	580
11-101307	ASP-A130	585
11-101307	ASP-A130	586
11-101307	ASP-A130	590
11-101307	ASP-A130	592
11-101307	ASP-A130	709
11-101307	ASP-A130	713
11-101307	ASP-A130	714
11-101307	ASP-A130	745
11-101307	ASP-A130	747
11-101307	ASP-A130	748
11-101307	ASP-A130	749
11-101307	ASP-A130	750
11-101307	ASP-A130	770
11-101307	ASP-A130	772
11-101307	ASP-A130	775
11-101307	ASP-A130	776
11-101307	ASP-A130	777
11-101314	ASP-A131	163
11-101314	ASP-A131	165
11-101314	ASP-A131	171
11-101314	ASP-A131	172
11-101314	ASP-A131	200
11-101314	ASP-A131	201
11-101314	ASP-A131	202
11-101314	ASP-A131	203
11-101314	ASP-A131	275
11-101314	ASP-A131	282
11-101314	ASP-A131	283
11-101314	ASP-A131	284
11-101314	ASP-A131	435
11-101314	ASP-A131	436
11-101314	ASP-A131	453
11-101314	ASP-A131	455
11-101314	ASP-A131	456
11-101314	ASP-A131	457
11-101314	ASP-A131	458
11-101314	ASP-A131	459
11-101314	ASP-A131	467
11-101314	ASP-A131	468
11-101314	ASP-A131	469
11-101314	ASP-A131	470
11-101314	ASP-A131	471
11-101314	ASP-A131	472
11-101314	ASP-A131	473
11-101314	ASP-A131	474
11-101314	ASP-A131	475
11-101314	ASP-A131	484
11-101314	ASP-A131	485
11-101314	ASP-A131	486
11-101314	ASP-A131	487
11-101314	ASP-A131	640
11-101314	ASP-A131	641
11-101314	ASP-A131	642
11-101314	ASP-A131	643
11-101314	ASP-A131	644
11-101314	ASP-A131	645
11-101314	ASP-A131	659
11-101314	ASP-A131	661
11-101314	ASP-A131	662
11-101314	ASP-A131	663
11-101314	ASP-A131	664
11-101314	ASP-A131	665
11-101314	ASP-A131	666
11-101314	ASP-A131	672
11-101314	ASP-A131	673
11-101314	ASP-A131	674
11-101314	ASP-A131	677
11-101314	ASP-A131	678
11-101314	ASP-A131	679
11-101314	ASP-A131	692
11-101314	ASP-A131	693
11-101314	ASP-A131	700
11-101314	ASP-A131	701
11-101321	ASP-A132	16
11-101321	ASP-A132	103
11-101321	ASP-A132	104
11-101321	ASP-A132	105
11-101321	ASP-A132	106
11-101321	ASP-A132	134
11-101321	ASP-A132	135
11-101321	ASP-A132	136
11-101321	ASP-A132	139
11-101321	ASP-A132	146
11-101321	ASP-A132	154
11-101321	ASP-A132	578
11-101321	ASP-A132	583
11-101321	ASP-A132	590
11-101321	ASP-A132	591
11-101321	ASP-A132	596
11-101321	ASP-A132	597
11-101321	ASP-A132	598
11-101321	ASP-A132	599
11-101321	ASP-A132	607
11-101321	ASP-A132	773
11-101321	ASP-A132	774
11-101338	ASP-A133	221
11-101338	ASP-A133	228
11-101338	ASP-A133	234
11-101338	ASP-A133	235
11-101338	ASP-A133	236
11-101338	ASP-A133	237
11-101338	ASP-A133	238
11-101338	ASP-A133	239
11-101338	ASP-A133	240
11-101338	ASP-A133	242
11-101338	ASP-A133	244
11-101338	ASP-A133	246
11-101338	ASP-A133	260
11-101338	ASP-A133	261
11-101338	ASP-A133	316
11-101345	ASP-A134	81
11-101345	ASP-A134	82
11-101345	ASP-A134	86
11-101345	ASP-A134	87
11-101345	ASP-A134	103
11-101345	ASP-A134	713
11-101345	ASP-A134	714
11-101345	ASP-A134	740
11-101345	ASP-A134	778
11-101352	ASP-A135	574
11-101352	ASP-A135	575
11-101352	ASP-A135	576
11-101352	ASP-A135	577
11-101352	ASP-A135	578
11-101352	ASP-A135	581
11-101352	ASP-A135	582
11-101352	ASP-A135	591
11-101352	ASP-A135	592
11-101352	ASP-A135	599
11-101352	ASP-A135	600
11-101352	ASP-A135	710
11-101352	ASP-A135	711
11-101352	ASP-A135	714
11-101352	ASP-A135	715
11-101352	ASP-A135	716
11-101352	ASP-A135	717
11-101352	ASP-A135	719
11-101352	ASP-A135	720
11-101352	ASP-A135	724
11-101352	ASP-A135	725
11-101352	ASP-A135	740
11-101352	ASP-A135	741
11-101352	ASP-A135	748
11-101352	ASP-A135	749
11-101352	ASP-A135	750
11-101352	ASP-A135	751
11-101352	ASP-A135	752
11-101352	ASP-A135	753
11-101352	ASP-A135	754
11-101352	ASP-A135	772
11-101352	ASP-A135	776
11-101352	ASP-A135	777
11-101352	ASP-A135	783
11-101352	ASP-A135	784
11-101352	ASP-A135	796
11-101369	ASP-A136	275
11-101369	ASP-A136	276
11-101369	ASP-A136	436
11-101369	ASP-A136	437
11-101369	ASP-A136	438
11-101369	ASP-A136	439
11-101369	ASP-A136	440
11-101369	ASP-A136	441
11-101369	ASP-A136	454
11-101369	ASP-A136	476
11-101369	ASP-A136	481
11-101369	ASP-A136	645
11-101369	ASP-A136	646
11-101369	ASP-A136	647
11-101369	ASP-A136	648
11-101369	ASP-A136	657
11-101369	ASP-A136	658
11-101369	ASP-A136	660
11-101369	ASP-A136	675
11-101369	ASP-A136	687
11-101376	ASP-A137	184
11-101376	ASP-A137	185
11-101376	ASP-A137	186
11-101376	ASP-A137	193
11-101376	ASP-A137	194
11-101376	ASP-A137	195
11-101376	ASP-A137	196
11-101376	ASP-A137	330
11-101376	ASP-A137	331
11-101376	ASP-A137	387
11-101376	ASP-A137	388
11-101376	ASP-A137	501
11-101376	ASP-A137	502
11-101376	ASP-A137	503
11-101376	ASP-A137	504
11-101376	ASP-A137	509
11-101376	ASP-A137	510
11-101376	ASP-A137	511
11-101376	ASP-A137	515
11-101376	ASP-A137	516
11-101376	ASP-A137	523
11-101383	ASP-A138	210
11-101383	ASP-A138	315
11-101383	ASP-A138	316
11-101390	ASP-A139	28
11-101390	ASP-A139	29
11-101390	ASP-A139	33
11-101390	ASP-A139	64
11-101390	ASP-A139	80
11-101390	ASP-A139	96
11-101390	ASP-A139	711
11-101390	ASP-A139	712
11-101390	ASP-A139	753
11-101390	ASP-A139	767
11-101390	ASP-A139	768
11-101390	ASP-A139	769
11-101406	ASP-A140	340
11-101406	ASP-A140	341
11-101406	ASP-A140	359
11-101406	ASP-A140	360
11-101406	ASP-A140	364
11-101406	ASP-A140	365
11-101406	ASP-A140	366
11-101413	ASP-A141	88
11-101420	*ASP-A142*	*520*
11-101437	ASP-A143	264
11-101437	ASP-A143	265
11-101437	ASP-A143	266
11-101437	ASP-A143	299
11-101437	ASP-A143	300
11-101451	ASP-A145	134
11-101451	ASP-A145	146
11-101468	ASP-A146	240
11-101468	ASP-A146	241
11-101468	ASP-A146	243
11-101468	ASP-A146	245
11-101468	ASP-A146	302
11-101468	ASP-A146	303
11-101468	ASP-A146	321
11-101482	*ASP-A148*	*328*
11-101499	ASP-A149	207
11-101499	ASP-A149	208
11-101499	ASP-A149	226
11-101499	ASP-A149	227
11-101499	ASP-A149	314
11-101512	ASP-A151	166
11-101512	ASP-A151	167
11-101512	ASP-A151	277
11-101512	ASP-A151	278
11-101512	ASP-A151	279
11-101512	ASP-A151	281
11-101512	ASP-A151	442
11-101512	ASP-A151	443
11-101512	ASP-A151	444
11-101512	ASP-A151	445
11-101512	ASP-A151	446
11-101512	ASP-A151	489
11-101512	ASP-A151	490
11-101512	ASP-A151	491
11-101512	ASP-A151	649
11-101512	ASP-A151	650
11-101512	ASP-A151	651
11-101512	ASP-A151	652
11-101512	ASP-A151	653
11-101512	ASP-A151	658
11-101918	ASP-A191	2
11-101918	ASP-A191	3
11-101918	ASP-A191	4
11-101918	ASP-A191	5
11-101918	ASP-A191	11
11-101918	ASP-A191	422
11-101918	ASP-A191	519
11-101918	ASP-A191	520
11-101918	ASP-A191	521
11-101918	ASP-A191	626
11-101918	ASP-A191	629
11-101918	ASP-A191	630
11-103455	ASP-A345	17
11-103455	ASP-A345	586
11-103455	ASP-A345	593
11-103455	ASP-A345	600
11-103455	ASP-A345	601
11-103455	ASP-A345	602
11-103455	ASP-A345	705
11-103455	ASP-A345	707
11-103455	ASP-A345	709
11-103455	ASP-A345	710
11-103455	ASP-A345	721
11-103455	ASP-A345	723
11-103455	ASP-A345	746
11-103455	ASP-A345	747
11-103455	ASP-A345	795
11-103462	ASP-A346	33
11-103462	ASP-A346	34
11-103462	ASP-A346	67
11-103622	ASP-A362	698
11-103622	ASP-A362	699
11-103622	ASP-A362	700
11-103622	ASP-A362	701
11-103622	ASP-A362	702
11-103622	ASP-A362	703
11-103943	ASP-A394	60
11-103943	ASP-A394	61
11-103943	ASP-A394	62
11-103943	ASP-A394	73
11-103943	ASP-A394	88
11-103943	ASP-A394	89
11-103943	ASP-A394	90
11-103943	ASP-A394	91
11-103943	ASP-A394	92
11-103943	ASP-A394	93
11-103943	ASP-A394	94
11-104322	ASP-A432	718
11-104322	ASP-A432	719
11-104957	ASP-A495	256
11-104957	ASP-A495	257
11-104957	ASP-A495	272
11-104964	ASP-A496	256
11-104964	ASP-A496	257
11-104964	ASP-A496	272
11-105886	ASP-A588	240
11-105886	ASP-A588	241
11-105886	ASP-A588	243
11-105886	ASP-A588	244
11-105886	ASP-A588	246
11-105886	ASP-A588	321
11-106470	ASP-A647	578
11-106470	ASP-A647	579
11-106470	ASP-A647	583
11-106470	ASP-A647	584
11-106470	ASP-A647	585
11-106470	ASP-A647	596
11-106470	ASP-A647	597
11-106470	ASP-A647	598
11-106470	ASP-A647	599
11-106470	ASP-A647	607
11-106470	ASP-A647	769
11-106470	ASP-A647	771
11-106470	ASP-A647	772
11-106470	ASP-A647	773
11-106470	ASP-A647	774
11-106487	ASP-A648	770
11-106487	ASP-A648	771
11-115755	ASP-B575	17
11-115755	ASP-B575	586
11-115755	ASP-B575	593
11-115755	ASP-B575	600
11-115755	ASP-B575	601
11-115755	ASP-B575	602
11-115755	ASP-B575	705
11-115755	ASP-B575	707
11-115755	ASP-B575	721
11-115755	ASP-B575	723
11-115755	ASP-B575	746
11-115755	ASP-B575	747
11-115755	ASP-B575	795
11-116141	ASP-B614	599
11-116141	ASP-B614	600
11-122449	ASP-C244	181
11-122449	ASP-C244	193
11-122456	ASP-C245	476
11-122456	ASP-C245	477
11-122456	ASP-C245	478
11-122456	ASP-C245	479
11-122456	ASP-C245	482
11-122456	ASP-C245	660
11-122456	ASP-C245	674
11-122456	ASP-C245	675
11-125358	ASP-C535	338
11-125358	ASP-C535	339
11-149828	ASP-E982	544
11-149828	ASP-E982	545
11-149828	ASP-E982	574
11-149828	ASP-E982	745
11-149835	ASP-E983	39
11-149835	ASP-E983	43
11-149835	ASP-E983	46
11-149835	ASP-E983	64
11-149835	ASP-E983	66
11-149835	ASP-E983	67
11-149835	ASP-E983	96
11-149835	ASP-E983	608
11-149835	ASP-E983	754
11-149835	ASP-E983	755
11-149835	ASP-E983	756
11-149835	ASP-E983	759
11-149835	ASP-E983	761
11-181415	ASP-E180	107
11-181415	ASP-E180	108
11-181415	ASP-E180	110
11-181415	ASP-E180	111
11-181415	ASP-E180	113
11-181415	ASP-E180	114
11-181415	ASP-E180	115
11-181415	ASP-E180	116
11-181415	ASP-E180	117
11-181415	ASP-E180	118
11-181415	ASP-E180	119
11-181415	ASP-E180	120
11-181415	ASP-E180	122
11-181415	ASP-E180	159
12-116614	AFS-B661	181
12-116614	AFS-B661	501
12-116621	AFS-B662	181
12-116621	AFS-B662	192
12-116621	AFS-B662	501
12-116621	AFS-B662	502
12-116669	AFS-B666	236
12-116669	AFS-B666	237
12-116669	AFS-B666	238
12-116669	AFS-B666	239
12-116669	AFS-B666	261
12-116676	AFS-B667	256
12-116676	AFS-B667	257
12-116744	AFS-B674	215
12-116744	AFS-B674	216
12-116768	AFS-B676	80
12-116768	AFS-B676	81
12-116768	AFS-B676	82
12-116768	AFS-B676	83
12-116768	AFS-B676	84
12-116768	AFS-B676	85
12-116768	AFS-B676	86
12-116768	AFS-B676	748
12-116768	AFS-B676	749
12-116768	AFS-B676	775
12-116768	AFS-B676	776
12-116768	AFS-B676	777
12-116775	AFS-B677	710
12-116775	AFS-B677	715
12-116775	AFS-B677	718
12-116775	AFS-B677	750
12-116775	AFS-B677	752
12-116775	AFS-B677	777
12-116775	AFS-B677	783
12-116799	AFS-B679	200
12-116799	AFS-B679	201
12-116799	AFS-B679	202
12-116799	AFS-B679	470
12-116799	AFS-B679	471
12-116799	AFS-B679	472
12-116799	AFS-B679	474
12-116799	AFS-B679	642
12-116799	AFS-B679	644
12-116799	AFS-B679	645
12-116805	AFS-B680	453
12-116805	AFS-B680	485
12-116805	AFS-B680	487
12-116805	AFS-B680	659
12-116805	AFS-B680	662
12-116812	AFS-B681	275
12-116812	AFS-B681	276
12-116812	AFS-B681	436
12-116812	AFS-B681	437
12-116812	AFS-B681	438

Новый заказной номер – Старый заказной номер

Новый	Старый	Страница
12-116812	AFS-B681	439
12-116812	AFS-B681	440
12-116812	AFS-B681	441
12-116812	AFS-B681	645
12-116812	AFS-B681	646
12-116812	AFS-B681	647
12-116812	AFS-B681	648
12-116812	AFS-B681	657
12-116829	AFS-B682	107
12-116829	AFS-B682	109
12-116829	AFS-B682	110
12-116829	AFS-B682	112
12-116829	AFS-B682	114
12-116829	AFS-B682	154
12-116836	AFS-B683	210
12-116836	AFS-B683	222
12-116843	AFS-B684	216
12-116843	AFS-B684	217
12-116850	AFS-B685	206
12-116850	AFS-B685	207
12-116850	AFS-B685	213
12-116850	AFS-B685	214
12-116867	AFS-B686	238
12-116867	AFS-B686	240
12-116867	AFS-B686	241
12-116928	AFS-B692	359
12-116928	AFS-B692	360
12-116928	AFS-B692	363
12-116928	AFS-B692	364
12-116928	AFS-B692	365
12-116928	AFS-B692	366
12-116959	AFS-B695	574
12-116959	AFS-B695	745
12-116959	AFS-B695	769
12-116959	AFS-B695	772
12-116966	AFS-B696	15
12-116966	AFS-B696	16
12-116966	AFS-B696	75
12-116966	AFS-B696	77
12-116966	AFS-B696	572
12-116966	AFS-B696	583
12-116966	AFS-B696	584
12-116966	AFS-B696	585
12-116966	AFS-B696	592
12-116966	AFS-B696	600
12-116966	AFS-B696	705
12-116966	AFS-B696	707
12-116966	AFS-B696	720
12-116966	AFS-B696	723
12-116966	AFS-B696	774
12-117000	AFS-B700	193
12-117000	AFS-B700	194
12-117000	AFS-B700	509
12-117000	AFS-B700	510
12-117000	AFS-B700	511
12-117024	AFS-B702	544
12-117024	AFS-B702	546
12-117024	AFS-B702	547
12-117048	AFS-B704	267
12-117048	AFS-B704	268
12-117079	AFS-B707	16
12-117079	AFS-B707	596
12-117079	AFS-B707	597
12-117079	AFS-B707	598
12-117079	AFS-B707	600
12-117079	AFS-B707	705
12-117079	AFS-B707	707
12-117079	AFS-B707	720
12-117079	AFS-B707	723
12-117079	AFS-B707	746
12-117079	AFS-B707	773
12-117086	AFS-B708	60
12-117086	AFS-B708	61
12-117086	AFS-B708	62
12-117086	AFS-B708	73
12-117086	AFS-B708	88
12-117086	AFS-B708	90
12-117086	AFS-B708	91
12-117086	AFS-B708	92
12-117086	AFS-B708	94
12-117093	AFS-B709	103
12-117093	AFS-B709	105
12-117093	AFS-B709	106
12-117109	AFS-B710	107
12-117109	AFS-B710	109
12-117109	AFS-B710	110
12-117109	AFS-B710	112
12-117109	AFS-B710	114
12-117109	AFS-B710	115
12-117109	AFS-B710	117
12-117109	AFS-B710	118
12-117109	AFS-B710	121
12-117109	AFS-B710	154
12-117116	AFS-B711	135
12-117116	AFS-B711	138
12-117123	AFS-B712	139
12-117123	AFS-B712	140
12-117130	AFS-B713	148
12-117154	AFS-B715	243
12-117154	AFS-B715	246
12-117161	AFS-B716	243
12-117161	AFS-B716	245
12-117161	AFS-B716	246
12-117161	AFS-B716	254
12-117161	AFS-B716	262
12-117161	AFS-B716	321
12-117185	AFS-B718	256
12-117185	AFS-B718	257
12-117239	AFS-B723	574
12-117239	AFS-B723	576
12-117239	AFS-B723	577
12-117239	AFS-B723	578
12-117239	AFS-B723	581
12-117239	AFS-B723	710
12-117239	AFS-B723	714
12-117239	AFS-B723	715
12-117239	AFS-B723	718
12-117239	AFS-B723	719
12-117239	AFS-B723	740
12-117239	AFS-B723	769
12-117239	AFS-B723	770
12-117239	AFS-B723	771
12-117239	AFS-B723	783
12-117253	AFS-B725	150
12-117260	AFS-B726	99
12-117260	AFS-B726	100
12-117260	AFS-B726	101
12-117260	AFS-B726	115
12-117260	AFS-B726	117
12-117260	AFS-B726	118
12-117260	AFS-B726	120
12-117260	AFS-B726	121
12-117260	AFS-B726	123
12-117260	AFS-B726	126
12-117260	AFS-B726	139
12-117260	AFS-B726	140
12-117260	AFS-B726	141
12-117260	AFS-B726	143
12-117260	AFS-B726	144
12-117260	AFS-B726	147
12-117260	AFS-B726	151
12-117260	AFS-B726	152
12-117260	AFS-B726	159
12-117260	AFS-B726	160
12-117314	AFS-B731	337
12-117314	AFS-B731	340
12-117321	AFS-B732	88
12-117321	AFS-B732	90
12-117321	AFS-B732	93
12-117321	AFS-B732	94
12-117338	AFS-B733	60
12-117338	AFS-B733	61
12-117338	AFS-B733	62
12-117338	AFS-B733	73
12-117338	AFS-B733	91
12-117338	AFS-B733	92
12-117369	AFS-B736	708
12-117369	AFS-B736	713
12-117369	AFS-B736	740
12-117369	AFS-B736	778
12-117376	AFS-B737	179
12-117376	AFS-B737	276
12-117376	AFS-B737	277
12-117376	AFS-B737	278
12-117376	AFS-B737	285
12-117376	AFS-B737	441
12-117376	AFS-B737	442
12-117376	AFS-B737	443
12-117376	AFS-B737	444
12-117376	AFS-B737	445
12-117376	AFS-B737	446
12-117376	AFS-B737	475
12-117376	AFS-B737	488
12-117376	AFS-B737	489
12-117376	AFS-B737	490
12-117376	AFS-B737	497
12-117376	AFS-B737	648
12-117376	AFS-B737	650
12-117376	AFS-B737	651
12-117376	AFS-B737	652
12-117376	AFS-B737	658
12-117376	AFS-B737	671
12-117376	AFS-B737	678
12-117376	AFS-B737	679
12-117376	AFS-B737	681
12-117376	AFS-B737	687
12-117383	AFS-B738	80
12-117383	AFS-B738	711
12-117383	AFS-B738	767
12-117383	AFS-B738	768
12-117390	AFS-B739	276
12-117390	AFS-B739	277
12-117390	AFS-B739	278
12-117390	AFS-B739	283
12-117390	AFS-B739	441
12-117390	AFS-B739	442
12-117390	AFS-B739	443
12-117390	AFS-B739	444
12-117390	AFS-B739	445
12-117390	AFS-B739	446
12-117390	AFS-B739	459
12-117390	AFS-B739	484
12-117390	AFS-B739	488
12-117390	AFS-B739	489
12-117390	AFS-B739	490
12-117390	AFS-B739	648
12-117390	AFS-B739	650
12-117390	AFS-B739	651
12-117390	AFS-B739	652
12-117390	AFS-B739	658
12-117390	AFS-B739	666
12-117390	AFS-B739	667
12-117390	AFS-B739	678
12-117390	AFS-B739	679
12-117390	AFS-B739	680
12-117444	AFS-B744	547
12-117444	AFS-B744	548
12-117451	AFS-B745	547
12-117451	AFS-B745	548
12-117475	AFS-B747	80
12-117475	AFS-B747	81
12-117475	AFS-B747	82
12-117475	AFS-B747	83
12-117475	AFS-B747	84
12-117475	AFS-B747	85
12-117475	AFS-B747	86
12-117475	AFS-B747	748
12-117475	AFS-B747	749
12-117475	AFS-B747	775
12-117475	AFS-B747	776
12-117475	AFS-B747	777
12-117499	AFS-B749	191
12-117499	AFS-B749	192
12-117499	AFS-B749	221
12-117499	AFS-B749	222
12-117499	AFS-B749	227
12-117499	AFS-B749	521
12-117499	AFS-B749	522
12-117505	AFS-B750	191
12-117505	AFS-B750	192
12-117505	AFS-B750	221
12-117505	AFS-B750	222
12-117505	AFS-B750	227
12-117505	AFS-B750	316
12-117505	AFS-B750	521
12-117505	AFS-B750	522
12-117529	AFS-B752	196
12-117529	AFS-B752	197
12-117529	AFS-B752	198
12-117529	AFS-B752	230
12-117529	AFS-B752	231
12-117529	AFS-B752	524
12-117529	AFS-B752	525
12-117536	AFS-B753	196
12-117536	AFS-B753	197
12-117536	AFS-B753	198
12-117536	AFS-B753	230
12-117536	AFS-B753	231
12-117536	AFS-B753	524
12-117536	AFS-B753	525
12-117550	AFS-B755	206
12-117550	AFS-B755	207
12-117550	AFS-B755	208
12-117550	AFS-B755	225
12-117550	AFS-B755	226
12-117550	AFS-B755	314
12-117550	AFS-B755	315
12-117567	AFS-B756	206
12-117567	AFS-B756	207
12-117567	AFS-B756	208
12-117567	AFS-B756	225
12-117567	AFS-B756	226
12-117567	AFS-B756	314
12-117567	AFS-B756	315
12-117598	AFS-B759	139
12-117598	AFS-B759	141
12-117628	AFS-B762	103
12-117628	AFS-B762	105
12-117628	AFS-B762	106
12-117628	AFS-B762	134
12-117628	AFS-B762	135
12-117628	AFS-B762	138
12-117628	AFS-B762	146
12-117628	AFS-B762	154
12-117635	AFS-B763	453
12-117635	AFS-B763	485
12-117635	AFS-B763	486
12-117635	AFS-B763	487
12-117635	AFS-B763	662
12-117642	AFS-B764	28
12-117642	AFS-B764	33
12-117642	AFS-B764	38
12-117642	AFS-B764	41
12-117642	AFS-B764	63
12-117642	AFS-B764	66
12-117642	AFS-B764	73
12-117642	AFS-B764	754
12-117642	AFS-B764	755
12-117642	AFS-B764	758
12-117642	AFS-B764	760
12-117659	AFS-B765	253
12-117659	AFS-B765	574
12-117659	AFS-B765	576
12-117659	AFS-B765	577
12-117659	AFS-B765	578
12-117659	AFS-B765	581
12-117659	AFS-B765	585
12-117659	AFS-B765	591
12-117659	AFS-B765	709
12-117659	AFS-B765	715
12-117659	AFS-B765	718
12-117659	AFS-B765	719
12-117659	AFS-B765	724
12-117659	AFS-B765	750
12-117659	AFS-B765	752
12-117659	AFS-B765	770
12-117659	AFS-B765	771
12-117659	AFS-B765	777
12-117659	AFS-B765	780
12-117659	AFS-B765	783
12-117703	AFS-B770	141
12-117710	AFS-B771	2
12-117710	AFS-B771	3
12-117710	AFS-B771	4
12-117727	AFS-B772	2
12-117727	AFS-B772	3
12-117727	AFS-B772	4
12-117741	AFS-B774	578
12-117741	AFS-B774	583
12-117741	AFS-B774	772
12-117772	AFS-B777	455
12-117772	AFS-B777	456
12-117796	AFS-B779	516
12-117796	AFS-B779	517
12-117796	AFS-B779	518
12-117802	AFS-B780	504
12-117802	AFS-B780	505
12-117802	AFS-B780	506
12-117819	AFS-B781	504
12-117819	AFS-B781	505
12-117819	AFS-B781	506
12-117840	AFS-B784	16
12-117840	AFS-B784	578
12-117840	AFS-B784	582
12-117840	AFS-B784	583
12-117840	AFS-B784	607
12-117840	AFS-B784	705
12-117840	AFS-B784	707
12-117840	AFS-B784	720
12-117840	AFS-B784	723
12-117840	AFS-B784	746
12-117864	AFS-B786	358
12-117864	AFS-B786	371
12-117864	AFS-B786	373
12-117888	AFS-B788	246
12-117888	AFS-B788	247
12-117888	AFS-B788	248
12-117888	AFS-B788	267
12-117895	AFS-B789	120
12-117895	AFS-B789	155
12-117925	AFS-B792	182
12-117925	AFS-B792	184
12-117925	AFS-B792	195
12-117925	AFS-B792	196
12-117925	AFS-B792	523
12-117932	AFS-B793	511
12-117932	AFS-B793	512
12-117932	AFS-B793	513
12-117963	AFS-B796	581
12-117963	AFS-B796	714
12-117963	AFS-B796	740
12-125104	AFS-C510	275
12-125104	AFS-C510	471
12-125104	AFS-C510	472
12-125104	AFS-C510	474
12-167616	AFS-G761	384
12-173495	AFS-H349	383
12-224036		455
12-224036		460
12-224036		663
12-224074		18
12-224074		23
12-224074		27
12-224074		78
12-224074		79
12-224074		570
12-224074		572
12-224074		574
12-224074		576
12-224074		578
12-224074		580
12-224074		582
12-224074		583
12-224074		585
12-224074		586
12-224074		587
12-224074		588
12-224074		589
12-224074		590
12-224074		591
12-224074		592
12-224074		593
12-224074		594
12-224074		595
12-224074		596
12-224074		597
12-224074		598
12-224074		599
12-224074		600
12-224074		601
12-224074		602
12-224074		603
12-224074		604
12-224074		605
12-224074		606
12-224074		607
12-224074		608
12-224074		609
12-224074		610
12-224074		611
12-224074		612
12-224074		613
12-224074		614
12-224074		615
12-224074		616
12-224074		617
12-224074		618
12-224074		619
12-224074		620
12-224074		621
12-224074		622
12-224074		623
12-224074		624
12-224074		625
12-224074		626
12-224074		627
12-224074		628
12-224074		629
12-224074		630
12-224074		631
12-224074		632
12-224074		633
12-224074		634
12-224074		635
12-224074		636
12-224074		637
12-224074		638
12-224074		639
12-224074		640
12-224074		641
12-224074		642
12-224074		643
12-224074		644
12-224074		645
12-224074		646
12-224074		647
12-224074		648
12-224074		649
12-224074		650
12-224074		651
12-224074		652
12-224074		653
12-224074		654
12-224074		655
12-224074		656
12-224074		657
12-224074		658
12-224074		659
12-224074		660
12-224074		661
12-224074		662
12-224074		663
12-224074		664
12-224074		665
12-224074		666
12-224074		667
12-224074		668
12-224074		669
12-224074		670
12-224074		671
12-224074		672
12-224074		673
12-224074		674
12-224074		675
12-224074		676
12-224074		677
12-224074		678
12-224074		679
12-224074		680
12-224074		681
12-224074		682
12-224074		683
12-224074		684
12-224074		685
12-224074		686
12-224074		687
12-224074		688
12-224074		689
12-224074		690
12-224074		691
12-224074		692
12-224074		693
12-224074		694
12-224074		695
12-224074		696
12-224074		697
12-224074		698
12-224074		699
12-224074		700
12-224074		701
12-224074		702
12-224074		703
12-224074		704
12-224074		705
12-224074		706
12-224074		707
12-224074		708
12-224074		709
12-224074		710
12-224074		711
12-224074		712
12-224074		713
12-224074		714
12-224074		715
12-224074		716
12-224074		717
12-224074		718
12-224074		719
12-224074		720
12-224074		721
12-224074		722
12-224074		723
12-224074		724
12-224074		725
12-224074		726
12-224074		727
12-224074		728
12-224074		729
12-224074		730
12-224074		731
12-224074		732
12-224074		733
12-224074		734
12-224074		735
12-224074		737
12-224074		741
12-224074		743
12-224074		762
12-224074		764
12-224074		765
12-224074		766
12-224074		767
12-224074		778
12-224074		781
12-224081		18
12-224081		27
12-224081		570
12-224081		572
12-224081		587
12-224081		608
12-224081		609
12-224081		610
12-224081		704
12-224081		712
12-224081		725
12-224081		729
12-224081		731
12-224081		734
12-224081		735
12-224081		737
12-224081		741
12-224081		743
12-224081		762
12-224081		764
12-224081		765
12-224081		766
12-224081		767
12-224081		778
12-224081		781
12-224098		27
12-224098		78
12-224098		79
12-224104	AFS-B748	388
12-224104	AFS-B748	389
12-224104	AFS-B748	390
12-224104	AFS-B748	391
12-224104	AFS-B748	392
12-224104	AFS-B748	393
12-224104	AFS-B748	787
12-224104	AFS-B748	788
12-224111	AFS-B778	692
12-224111	AFS-B778	694
12-224128		692
12-224128		694
12-224135		257
12-224135		258
12-224142		257
12-224142		258
12-224159		345
12-224159		346
12-224159		348
12-224159		349
12-224159		355
12-224159		357
12-224166		249
12-224166		250
12-224166		251
12-224166		325
12-224166		326
12-224166		689
12-224166		691
12-224166		693
12-224173		249
12-224173		250
12-224173		251
12-224180		548
12-224197		171
12-224197		172
12-224197		282
12-224197		455
12-224197		457
12-224197		458
12-224197		484
12-224197		664
12-224197		665
12-224197		677
12-224203	AFS-B767	543
12-224203	AFS-B767	555
12-224210		433
12-224210		500
12-224210		561
12-224210		687
12-224227		551
12-224227		552
12-224227		554
12-224234		216
12-224234		217
12-224234		219
12-224241		198
12-224241		199
12-224241		549
12-224258		186

в стадии подготовки **в программе** *по запросу / снято с производства*

Новый заказной номер – Старый заказной номер

Новый	Старый	Страница
12-224258		187
12-224265		393
12-224265		394
12-224265		395
12-224265		396
12-224265		785
12-224265		786
12-224272		210
12-224272		482
12-224272		491
12-224272		493
12-224272		495
12-224272		564
12-224272		565
12-224272		675
12-224272		682
12-224272		683
12-224272		685
12-224289		387
12-224296		398
12-224296		399
12-224302		144
12-224302		147
12-224302		151
12-224319		151
12-224326		637
12-224333		188
12-224333		189
12-224333		511
12-224333		512
12-224333		513
12-224340		244
12-224340		253
12-224340		321
12-224357		423
12-224357		545
12-224357		553
12-224364		423
12-224364		545
12-224364		553
12-224371		791
12-224388		244
12-224388		253
12-224395		712
12-224395		772
12-224401	AFS-B740	139
12-224418	AFS-B761	139
12-224425	AFS-B766	139
12-224432		98
12-224432		100
12-224432		123
12-224432		126
12-224432		128
12-224432		130
12-224432		144
12-224449		446
12-224449		447
12-224449		448
12-224449		450
12-224449		451
12-224449		498
12-224449		653
12-224449		654
12-224449		655
12-224456		446
12-224456		448
12-224456		450
12-224456		451
12-224456		498
12-224456		653
12-224456		654
12-224456		655
12-224463		45
12-224463		47
12-224463		51
12-224463		72
12-224463		73
12-224463		579
12-224470		47
12-224470		51
12-224470		69
12-224470		70
12-224470		72
12-224470		579
12-224487		69
12-224487		70
12-224623		350
12-224623		353
12-225323		16
12-225323		582
12-225323		607
12-225323		773
12-225347		245
12-225354		245
12-225385		269
12-225385		270
12-225828	AFS-B691	340
12-225835		350
12-225835		353
12-225835		386

Новый	Старый	Страница
12-225842		350
12-225842		353
12-225842		386
12-226344		374
12-226344		375
12-226351		400
12-226351		401
12-226351		402
12-226351		403
12-226351		404
12-226368		420
12-226368		427
12-226368		428
12-226399		460
12-226399		462
12-226399		668
12-226405		211
12-226405		212
12-226405		215
12-226405		223
12-226405		225
12-226412		211
12-226412		212
12-226412		215
12-226412		223
12-226412		225
12-226429		583
12-226429		584
12-226429		585
12-226429		774
12-226436		99
12-226436		100
12-226436		101
12-226436		123
12-226436		126
12-226436		128
12-226436		130
12-226443		99
12-226443		100
12-226443		101
12-226443		123
12-226443		126
12-226443		128
12-226443		130
12-226450		12
12-226450		219
12-226450		220
12-226467		12
12-226467		219
12-226467		220
12-226481		192
12-226481		213
12-226481		219
12-226481		221
12-226481		522
12-226504		192
12-226504		213
12-226504		219
12-226504		221
12-226504		522
12-226528		507
12-226528		508
12-226528		509
12-226535		23
12-226535		74
12-226535		78
12-226535		79
12-226535		570
12-226535		602
12-226535		604
12-226535		780
12-226542		186
12-226542		187
12-226542		521
12-226559		190
12-226559		191
12-226559		514
12-226580		570
12-226580		780
15-062178	BTE-6217	84
15-062178	BTE-6217	85
15-062185	BTE-6218	80
15-062185	BTE-6218	81
15-062185	BTE-6218	82
15-062185	BTE-6218	86
15-062192	BTE-6219	591
15-062192	BTE-6219	714
15-062192	BTE-6219	715
15-062192	BTE-6219	740
15-062192	BTE-6219	783
15-062208	BTE-6220	750
15-062208	BTE-6220	751
15-062208	BTE-6220	752
15-062208	BTE-6220	776
15-062208	BTE-6220	777
15-062215	BTE-6221	200
15-062215	BTE-6221	201
15-062215	BTE-6221	202
15-062215	BTE-6221	275
15-062215	BTE-6221	276

Новый	Старый	Страница
15-062215	BTE-6221	436
15-062215	BTE-6221	437
15-062215	BTE-6221	439
15-062215	BTE-6221	440
15-062215	BTE-6221	470
15-062215	BTE-6221	471
15-062215	BTE-6221	474
15-062215	BTE-6221	485
15-062215	BTE-6221	487
15-062215	BTE-6221	642
15-062215	BTE-6221	643
15-062215	BTE-6221	644
15-062215	BTE-6221	645
15-062215	BTE-6221	646
15-062215	BTE-6221	648
15-062215	BTE-6221	662
15-064127	BTE-6412	89
15-064127	BTE-6412	90
15-064462	BTE-6446	312
15-064462	BTE-6446	313
15-064462	BTE-6446	314
15-064677	*BTE-6467*	*312*
15-064677	*BTE-6467*	*313*
15-069115	BTE-6911	438
15-069115	BTE-6911	441
15-069115	BTE-6911	473
15-069115	BTE-6911	642
15-069115	BTE-6911	645
15-069115	BTE-6911	647
15-069122	BTE-6912	748
15-069122	BTE-6912	749
15-069122	BTE-6912	776
15-069122	BTE-6912	777
15-069139	BTE-6913	89
15-069139	BTE-6913	90
15-069139	BTE-6913	94
15-069146	BTE-6914	263
15-069146	BTE-6914	265
15-069153	BTE-6915	503
15-069153	BTE-6915	509
15-069153	BTE-6915	510
15-069153	BTE-6915	511
15-069153	BTE-6915	515
15-069160	BTE-6916	515
15-069160	BTE-6916	516
15-069177	BTE-6917	557
15-069177	BTE-6917	558
15-069177	BTE-6917	559
15-069177	BTE-6917	560
15-100078	BTE-A007	786
15-100078	BTE-A007	787
15-102096	BTE-A209	103
15-102096	BTE-A209	105
15-102096	BTE-A209	106
15-104311	BTE-A431	769
15-104311	BTE-A431	770
15-104311	BTE-A431	772
15-105257	BTE-A525	750
15-105257	BTE-A525	751
15-105257	BTE-A525	752
15-105257	BTE-A525	777
15-106377	BTE-A637	574
15-106377	BTE-A637	576
15-106377	BTE-A637	577
15-106377	BTE-A637	578
15-106377	BTE-A637	581
15-106377	BTE-A637	582
15-106384	BTE-A638	585
15-106384	BTE-A638	709
15-106384	BTE-A638	770
15-107077	BTE-A707	718
15-107282	BTE-A728	786
15-107282	BTE-A728	787
15-107664	*BTE-A766*	*557*
15-107664	*BTE-A766*	*558*
15-107664	*BTE-A766*	*559*
15-107664	*BTE-A766*	*560*
15-119469	BTE-B946	267
15-119469	BTE-B946	268
15-122582	BTE-C258	196
15-122582	BTE-C258	197
15-122582	BTE-C258	231
15-122582	BTE-C258	524
15-126191	BTE-C619	455
15-126191	BTE-C619	456
15-126191	BTE-C619	672
15-126191	BTE-C619	673
15-126405	BTE-C640	171
15-126405	BTE-C640	172
15-126405	BTE-C640	457
15-126405	BTE-C640	458
15-126405	BTE-C640	484
15-126405	BTE-C640	664
15-126405	BTE-C640	665
15-126405	BTE-C640	677
16-031289	PTE-3128	88
16-031289	PTE-3128	89
16-031289	PTE-3128	90
16-031289	PTE-3128	94
16-031296	PTE-3129	80

Новый	Старый	Страница
16-031296	PTE-3129	81
16-031296	PTE-3129	82
16-031296	PTE-3129	89
16-031296	PTE-3129	748
16-031296	PTE-3129	749
16-031296	PTE-3129	775
16-031296	PTE-3129	776
16-031296	PTE-3129	777
16-031302	PTE-3130	200
16-031302	PTE-3130	201
16-031302	PTE-3130	202
16-031302	PTE-3130	275
16-031302	PTE-3130	467
16-031302	PTE-3130	468
16-031302	PTE-3130	469
16-031302	PTE-3130	470
16-031302	PTE-3130	471
16-031302	PTE-3130	474
16-031302	PTE-3130	640
16-031302	PTE-3130	641
16-031302	PTE-3130	642
16-031302	PTE-3130	643
16-031302	PTE-3130	644
16-031319	PTE-3131	84
16-031319	PTE-3131	85
16-031319	PTE-3131	86
16-031326	PTE-3132	103
16-031326	PTE-3132	105
16-031333	PTE-3133	485
16-031333	PTE-3133	487
16-031333	PTE-3133	662
16-031340	PTE-3134	313
16-031340	PTE-3134	314
16-031456	PTE-3145	714
16-031456	PTE-3145	740
16-031470	PTE-3147	312
16-031548	PTE-3154	275
16-031548	PTE-3154	276
16-031548	PTE-3154	436
16-031548	PTE-3154	437
16-031548	PTE-3154	438
16-031548	PTE-3154	439
16-031548	PTE-3154	440
16-031548	PTE-3154	441
16-031548	PTE-3154	473
16-031548	PTE-3154	642
16-031548	PTE-3154	645
16-031548	PTE-3154	646
16-031548	PTE-3154	647
16-031548	PTE-3154	648
16-031548	PTE-3154	657
16-101920	PTE-A192	103
16-101920	PTE-A192	105
16-101920	PTE-A192	106
17-047142	VTE-4714	574
17-047142	VTE-4714	581
17-047142	VTE-4714	591
17-047142	VTE-4714	714
17-047142	VTE-4714	715
17-047142	VTE-4714	718
17-047142	VTE-4714	740
17-047142	VTE-4714	783
17-047166	VTE-4716	750
17-047166	VTE-4716	751
17-047166	VTE-4716	752
17-047166	VTE-4716	777
17-053273	VTE-5327	234
17-053273	VTE-5327	235
17-053273	VTE-5327	236
17-053273	VTE-5327	260
17-053273	VTE-5327	261
17-053310	VTE-5331	186
17-053310	VTE-5331	193
17-053310	VTE-5331	503
17-053310	VTE-5331	515
17-053334	VTE-5333	557
17-053334	VTE-5333	558
17-053334	VTE-5333	559
17-053334	VTE-5333	560
17-104029	VTE-A402	574
17-104029	VTE-A402	576
17-104029	VTE-A402	577
17-104029	VTE-A402	578
17-104029	VTE-A402	581
17-104029	VTE-A402	582
17-104029	VTE-A402	585
17-104029	VTE-A402	591
17-104029	VTE-A402	709
17-104029	VTE-A402	715
17-104029	VTE-A402	718
17-104029	VTE-A402	769
17-104029	VTE-A402	770
17-104029	VTE-A402	771
17-104029	VTE-A402	783
17-104104	VTE-A410	171
17-104104	VTE-A410	172
17-104104	VTE-A410	455
17-104104	VTE-A410	456
17-104104	VTE-A410	457
17-104104	VTE-A410	458

Новый	Старый	Страница
17-104104	VTE-A410	484
17-104104	VTE-A410	663
17-104104	VTE-A410	664
17-104104	VTE-A410	665
17-104104	VTE-A410	672
17-104104	VTE-A410	673
17-104104	VTE-A410	674
17-104104	VTE-A410	677
17-105248	VTE-A524	750
17-105248	VTE-A524	751
17-105248	VTE-A524	752
17-105248	VTE-A524	777
17-106405	VTE-A640	574
17-106405	VTE-A640	585
17-106405	VTE-A640	745
17-106405	VTE-A640	772
17-107150	VTE-A715	718
17-107150	VTE-A715	770
17-107150	VTE-A715	783
18-002461	B22-0246	361
18-002461	B22-0246	362
18-002461	B22-0246	363
18-002461	B22-0246	376
18-002461	B22-0246	377
18-002461	B22-0246	380
18-140644	B22-E064	379
18-140651	B22-E065	340
18-140651	B22-E065	341
18-140651	B22-E065	343
18-140651	B22-E065	344
18-140651	B22-E065	354
18-140651	B22-E065	355
18-140651	B22-E065	359
18-140651	B22-E065	360
18-140651	B22-E065	364
18-140651	B22-E065	365
18-140651	B22-E065	366
18-140651	B22-E065	381
18-140651	B22-E065	382
19-000725	BNE-H846	400
19-000725	BNE-H846	401
19-000725	BNE-H846	403
19-019291	*BNE-1929*	*206*
19-019291	*BNE-1929*	*229*
19-019291	*BNE-1929*	*595*
19-019291	*BNE-1929*	*620*
19-019307	BNE-1930	82
19-019307	BNE-1930	83
19-019307	BNE-1930	86
19-019307	BNE-1930	87
19-019314	BNE-1931	195
19-019314	BNE-1931	503
19-019314	BNE-1931	504
19-019314	BNE-1931	509
19-019314	BNE-1931	515
19-019321	*BNE-1932*	*196*
19-019338	BNE-1933	521
19-019345	BNE-1934	262
19-019345	BNE-1934	263
19-019352	*BNE-1935*	*422*
19-019390	*BNE-1939*	*215*
19-019390	*BNE-1939*	*590*
19-019390	*BNE-1939*	*591*
19-019406	*BNE-1940*	*556*
19-019437	*BNE-1943*	*204*
19-019437	*BNE-1943*	*622*
19-019437	*BNE-1943*	*625*
19-019444	BNE-1944	304
19-019444	BNE-1944	435
19-019444	BNE-1944	466
19-019444	BNE-1944	467
19-019444	BNE-1944	475
19-019444	BNE-1944	661
19-019444	BNE-1944	663
19-019505	*BNE-1950*	*567*
19-019512	*BNE-1951*	*747*
19-019529	BNE-1952	696
19-019529	BNE-1952	697
19-019536	BNE-1953	568
19-019543	BNE-1954	567
19-019543	BNE-1954	568
19-019550	BNE-1955	713
19-019550	BNE-1955	714
19-019550	BNE-1955	740
19-019550	BNE-1955	778
19-019567	*BNE-1956*	*1*
19-019567	*BNE-1956*	*9*
19-019567	*BNE-1956*	*10*
19-019567	*BNE-1956*	*571*
19-019574	*BNE-1957*	*9*
19-019574	*BNE-1957*	*10*
19-019598	*BNE-1959*	*454*
19-019598	*BNE-1959*	*465*
19-019598	*BNE-1959*	*466*
19-019598	*BNE-1959*	*479*
19-019598	*BNE-1959*	*480*
19-019598	*BNE-1959*	*622*
19-019598	*BNE-1959*	*625*
19-019598	*BNE-1959*	*627*
19-019598	*BNE-1959*	*663*

Новый заказной номер – Старый заказной номер

Новый	Старый	Страница
19-019604	BNE-1960	434
19-019604	BNE-1960	435
19-019604	BNE-1960	475
19-019604	BNE-1960	480
19-019604	BNE-1960	661
19-019642	BNE-1964	80
19-019642	BNE-1964	711
19-019642	BNE-1964	712
19-019642	BNE-1964	767
19-019642	BNE-1964	768
19-019659	BNE-1965	749
19-019659	BNE-1965	750
19-019659	BNE-1965	776
19-019659	BNE-1965	777
19-019673	BNE-1967	85
19-019680	BNE-1968	81
19-019680	BNE-1968	82
19-019680	BNE-1968	86
19-019680	BNE-1968	87
19-019697	BNE-1969	88
19-019703	BNE-1970	264
19-019703	BNE-1970	265
19-019703	BNE-1970	266
19-019710	BNE-1971	553
19-019710	BNE-1971	555
19-019710	BNE-1971	556
19-019727	BNE-1972	163
19-019727	BNE-1972	165
19-019727	BNE-1972	172
19-019727	BNE-1972	282
19-019727	BNE-1972	283
19-019727	BNE-1972	455
19-019727	BNE-1972	458
19-019727	BNE-1972	484
19-019727	BNE-1972	664
19-019727	BNE-1972	665
19-019727	BNE-1972	666
19-019727	BNE-1972	673
19-019727	BNE-1972	677
19-019734	BNE-1973	228
19-019741	BNE-1974	592
19-019741	BNE-1974	714
19-019741	BNE-1974	716
19-019741	BNE-1974	719
19-019741	BNE-1974	724
19-019741	BNE-1974	740
19-019741	BNE-1974	783
19-019741	BNE-1974	784
19-019758	BNE-1975	284
19-019758	BNE-1975	453
19-019758	BNE-1975	659
19-019765	BNE-1976	181
19-019765	BNE-1976	193
19-019765	BNE-1976	501
19-019765	BNE-1976	502
19-019772	BNE-1977	439
19-019772	BNE-1977	473
19-019772	BNE-1977	642
19-019772	BNE-1977	645
19-019772	BNE-1977	647
19-019789	BNE-1978	1
19-019789	BNE-1978	2
19-019789	BNE-1978	11
19-019796	BNE-1979	1
19-019796	BNE-1979	2
19-019796	BNE-1979	11
19-019802	BNE-1980	103
19-019819	BNE-1981	104
19-019819	BNE-1981	105
19-019819	BNE-1981	106
19-019819	BNE-1981	154
19-019826	BNE-1982	2
19-019826	BNE-1982	3
19-019826	BNE-1982	4
19-019826	BNE-1982	226
19-019826	BNE-1982	227
19-019826	BNE-1982	314
19-019833	BNE-1983	215
19-019833	BNE-1983	216
19-019833	BNE-1983	316
19-019840	BNE-1984	243
19-019840	BNE-1984	245
19-019864	BNE-1986	275
19-019864	BNE-1986	435
19-019864	BNE-1986	436
19-019864	BNE-1986	468
19-019864	BNE-1986	469
19-019864	BNE-1986	470
19-019864	BNE-1986	472
19-019864	BNE-1986	474
19-019864	BNE-1986	640
19-019864	BNE-1986	641
19-019864	BNE-1986	643
19-019864	BNE-1986	644
19-019864	BNE-1986	661
19-019871	BNE-1987	698
19-019888	BNE-1988	698
19-019888	BNE-1988	699
19-019888	BNE-1988	700
19-019888	BNE-1988	701
19-019888	BNE-1988	702
19-019888	BNE-1988	703
19-019895	BNE-1989	556
19-019901	BNE-1990	557
19-019901	BNE-1990	558
19-019901	BNE-1990	559
19-019901	BNE-1990	560
19-019932	BNE-1993	748
19-019932	BNE-1993	749
19-019932	BNE-1993	750
19-019932	BNE-1993	776
19-019949	BNE-1994	751
19-019949	BNE-1994	753
19-019949	BNE-1994	776
19-019949	BNE-1994	777
19-019956	BNE-1995	200
19-019956	BNE-1995	201
19-019956	BNE-1995	202
19-019956	BNE-1995	203
19-019956	BNE-1995	276
19-019956	BNE-1995	437
19-019956	BNE-1995	438
19-019956	BNE-1995	439
19-019956	BNE-1995	440
19-019956	BNE-1995	441
19-019956	BNE-1995	470
19-019956	BNE-1995	471
19-019956	BNE-1995	472
19-019956	BNE-1995	474
19-019956	BNE-1995	486
19-019956	BNE-1995	487
19-019956	BNE-1995	643
19-019956	BNE-1995	644
19-019956	BNE-1995	645
19-019956	BNE-1995	646
19-019956	BNE-1995	647
19-019956	BNE-1995	648
19-019956	BNE-1995	662
19-019956	BNE-1995	663
19-019963	BNE-1996	710
19-019963	BNE-1996	714
19-019963	BNE-1996	716
19-019963	BNE-1996	784
19-019970	BNE-1997	455
19-019970	BNE-1997	459
19-019970	BNE-1997	474
19-019970	BNE-1997	475
19-019970	BNE-1997	663
19-019987	BNE-1998	543
19-019987	BNE-1998	544
19-019994	BNE-1999	236
19-019994	BNE-1999	237
19-019994	BNE-1999	238
19-019994	BNE-1999	239
19-019994	BNE-1999	240
19-019994	BNE-1999	261
19-020006	BNE-2000	476
19-020006	BNE-2000	482
19-020006	BNE-2000	486
19-020006	BNE-2000	487
19-020006	BNE-2000	660
19-020006	BNE-2000	662
19-020006	BNE-2000	663
19-020006	BNE-2000	675
19-020013	BNE-2001	264
19-020013	BNE-2001	266
19-020037	BNE-2003	480
19-020037	BNE-2003	626
19-020037	BNE-2003	627
19-020068	BNE-2006	135
19-020068	BNE-2006	136
19-020068	BNE-2006	139
19-020075	BNE-2007	789
19-020099	BNE-2009	424
19-020105	BNE-2010	424
19-020112	BNE-2011	556
19-020112	BNE-2011	557
19-020129	BNE-2012	425
19-020136	BNE-2013	425
19-020143	BNE-2014	425
19-020150	BNE-2015	89
19-020150	BNE-2015	91
19-020150	BNE-2015	93
19-020150	BNE-2015	94
19-020174	BNE-2017	134
19-020174	BNE-2017	146
19-020181	BNE-2018	561
19-020198	BNE-2019	789
19-027531	BNE-2753	110
19-028477	BNE-2847	415
19-028477	BNE-2847	416
19-028477	BNE-2847	428
19-028477	BNE-2847	429
19-028477	BNE-2847	433
19-028477	BNE-2847	640
19-028484	BNE-2848	771
19-028491	BNE-2849	718
19-028491	BNE-2849	719
19-028514	BNE-2851	790
19-028514	BNE-2851	791
19-028521	BNE-2852	790
19-028521	BNE-2852	791
19-028538	BNE-2853	477
19-028538	BNE-2853	660
19-028545	BNE-2854	555
19-028552	BNE-2855	479
19-028552	BNE-2855	675
19-028569	BNE-2856	423
19-028576	BNE-2857	210
19-028613	BNE-2861	478
19-028613	BNE-2861	674
19-028620	BNE-2862	425
19-028620	BNE-2862	426
19-028620	BNE-2862	427
19-028637	BNE-2863	149
19-028651	BNE-2865	575
19-028651	BNE-2865	576
19-028651	BNE-2865	577
19-028651	BNE-2865	578
19-028651	BNE-2865	581
19-028651	BNE-2865	582
19-028668	BNE-2866	575
19-028668	BNE-2866	577
19-028675	BNE-2867	150
19-028705	BNE-2870	412
19-028712	BNE-2871	267
19-028712	BNE-2871	412
19-028712	BNE-2871	416
19-028736	BNE-2873	413
19-028743	BNE-2874	413
19-028750	BNE-2875	638
19-028767	BNE-2876	405
19-028767	BNE-2876	409
19-028774	BNE-2877	617
19-028781	BNE-2878	617
19-028798	BNE-2879	275
19-028798	BNE-2879	619
19-028798	BNE-2879	620
19-028811	BNE-2881	286
19-028811	BNE-2881	287
19-028811	BNE-2881	563
19-028835	BNE-2883	426
19-028859	BNE-2885	407
19-028873	BNE-2887	84
19-028897	BNE-2889	318
19-028897	BNE-2889	463
19-028897	BNE-2889	669
19-028903	BNE-2890	318
19-028903	BNE-2890	463
19-028903	BNE-2890	669
19-029160	BNE-2916	17
19-029177	BNE-2917	17
19-029177	BNE-2917	586
19-029177	BNE-2917	593
19-029177	BNE-2917	600
19-029177	BNE-2917	705
19-029177	BNE-2917	721
19-029177	BNE-2917	746
19-029177	BNE-2917	747
19-029184	BNE-2918	85
19-029207	BNE-2920	28
19-029207	BNE-2920	29
19-029214	BNE-2921	60
19-029214	BNE-2921	61
19-029214	BNE-2921	62
19-029214	BNE-2921	90
19-029214	BNE-2921	91
19-029214	BNE-2921	92
19-029238	BNE-2923	217
19-029245	BNE-2924	217
19-029252	BNE-2925	207
19-029252	BNE-2925	208
19-029269	BNE-2926	214
19-029269	BNE-2926	226
19-029276	BNE-2927	255
19-029283	BNE-2928	245
19-029283	BNE-2928	246
19-029290	BNE-2929	243
19-029306	BNE-2930	244
19-029306	BNE-2930	246
19-029306	BNE-2930	321
19-029313	BNE-2931	237
19-029313	BNE-2931	239
19-029313	BNE-2931	241
19-029320	BNE-2932	240
19-029320	BNE-2932	243
19-029337	BNE-2933	240
19-029337	BNE-2933	241
19-029344	BNE-2934	489
19-029344	BNE-2934	490
19-029344	BNE-2934	491
19-029344	BNE-2934	679
19-029344	BNE-2934	680
19-029368	BNE-2936	516
19-029375	BNE-2937	561
19-029382	BNE-2938	569
19-029399	BNE-2939	581
19-029405	BNE-2940	599
19-029412	BNE-2941	599
19-029412	BNE-2941	600
19-029429	BNE-2942	586
19-029429	BNE-2942	593
19-029429	BNE-2942	600
19-029429	BNE-2942	705
19-029429	BNE-2942	721
19-029429	BNE-2942	746
19-029429	BNE-2942	747
19-029443	BNE-2944	64
19-029443	BNE-2944	66
19-029443	BNE-2944	67
19-029443	BNE-2944	96
19-029443	BNE-2944	608
19-029443	BNE-2944	754
19-029443	BNE-2944	755
19-029443	BNE-2944	756
19-029443	BNE-2944	759
19-029443	BNE-2944	761
19-029450	BNE-2945	692
19-029450	BNE-2945	693
19-029450	BNE-2945	700
19-029450	BNE-2945	701
19-040172	V36-4017	636
19-040189	V36-4018	636
19-041193	BNE-4119	312
19-041193	BNE-4119	313
19-041193	BNE-4119	314
19-045597	VNE-4559	257
19-045771	VNE-4577	28
19-045771	VNE-4577	29
19-045771	VNE-4577	33
19-045771	VNE-4577	64
19-045771	VNE-4577	66
19-045771	VNE-4577	67
19-045771	VNE-4577	96
19-045771	VNE-4577	754
19-045771	VNE-4577	755
19-045771	VNE-4577	756
19-050027	VN9-5002	372
19-061047	BNE-6104	184
19-061047	BNE-6104	185
19-061047	BNE-6104	523
19-061054	BNE-6105	191
19-061054	BNE-6105	227
19-061054	BNE-6105	316
19-061054	BNE-6105	521
19-061061	BNE-6106	212
19-061078	BNE-6107	253
19-061078	BNE-6107	570
19-061078	BNE-6107	780
19-061085	BNE-6108	304
19-061085	BNE-6108	305
19-061085	BNE-6108	432
19-061085	BNE-6108	672
19-061092	BNE-6109	255
19-061092	BNE-6109	432
19-061108	BNE-6110	305
19-061108	BNE-6110	476
19-061108	BNE-6110	672
19-061115	BNE-6111	305
19-061146	BNE-6114	309
19-061153	BNE-6115	309
19-061160	BNE-6116	309
19-061177	BNE-6117	317
19-061177	BNE-6117	318
19-061184	BNE-6118	317
19-061184	BNE-6118	318
19-061191	BNE-6119	317
19-061207	BNE-6120	317
19-061207	BNE-6120	318
19-061238	BNE-6123	517
19-061238	BNE-6123	518
19-061245	BNE-6124	517
19-061245	BNE-6124	518
19-061252	BNE-6125	549
19-061252	BNE-6125	550
19-061269	BNE-6126	550
19-061269	BNE-6126	551
19-061276	BNE-6127	568
19-061276	BNE-6127	569
19-061283	BNE-6128	404
19-061283	BNE-6128	405
19-061283	BNE-6128	415
19-061283	BNE-6128	690
19-062730	BNE-6273	285
19-062730	BNE-6273	286
19-062730	BNE-6273	298
19-062747	BNE-6274	285
19-062747	BNE-6274	286
19-062747	BNE-6274	298
19-062778	BNE-6277	291
19-062778	BNE-6277	297
19-062785	BNE-6278	291
19-062785	BNE-6278	297
19-062792	BNE-6279	296
19-062808	BNE-6280	296
19-062815	BNE-6281	296
19-062822	BNE-6282	296
19-062839	BNE-6283	291
19-062839	BNE-6283	292
19-062839	BNE-6283	297
19-062846	BNE-6284	291
19-062846	BNE-6284	292
19-062846	BNE-6284	297
19-062853	BNE-6285	286
19-062853	BNE-6285	287
19-062853	BNE-6285	563
19-062860	BNE-6286	286
19-062860	BNE-6286	287
19-062860	BNE-6286	563
19-062945	BNE-6294	293
19-062945	BNE-6294	562
19-062952	BNE-6295	293
19-062952	BNE-6295	562
19-062990	BNE-6299	407
19-062990	BNE-6299	408
19-062990	BNE-6299	409
19-063164	BNE-6316	291
19-063164	BNE-6316	297
19-063171	BNE-6317	285
19-063171	BNE-6317	286
19-063188	BNE-6318	291
19-063188	BNE-6318	297
19-063195	BNE-6319	291
19-063195	BNE-6319	292
19-063195	BNE-6319	297
19-063201	BNE-6320	296
19-063218	BNE-6321	296
19-063225	BNE-6322	293
19-063225	BNE-6322	296
19-063225	BNE-6322	562
19-063225	BNE-6322	563
19-063249	BNE-6324	286
19-063249	BNE-6324	287
19-063256	BNE-6325	298
19-063256	BNE-6325	299
19-063263	BNE-6326	298
19-063270	BNE-6327	292
19-063270	BNE-6327	293
19-063287	BNE-6328	299
19-063294	BNE-6329	302
19-063300	BNE-6330	321
19-063324	BNE-6332	321
19-063348	BNE-6334	409
19-063348	BNE-6334	410
19-063379	BNE-6337	407
19-063386	BNE-6338	406
19-063386	BNE-6338	407
19-063386	BNE-6338	410
19-063386	BNE-6338	411
19-063386	BNE-6338	542
19-063393	BNE-6339	407
19-063393	BNE-6339	408
19-063409	BNE-6340	406
19-063409	BNE-6340	407
19-063409	BNE-6340	410
19-063409	BNE-6340	411
19-063423	BNE-6342	408
19-063423	BNE-6342	409
19-063447	BNE-6344	302
19-063447	BNE-6344	310
19-063447	BNE-6344	414
19-063478	BNE-6347	418
19-063478	BNE-6347	419
19-063485	BNE-6348	418
19-063485	BNE-6348	419
19-063508	BNE-6350	427
19-063560	BNE-6356	629
19-063577	BNE-6357	637
19-063584	BNE-6358	637
19-064512	BNE-6451	397
19-064529	BNE-6452	389
19-064529	BNE-6452	390
19-064529	BNE-6452	391
19-064529	BNE-6452	397
19-064666	BNE-6466	312
19-064666	BNE-6466	313
19-065038	BNE-6503	203
19-065038	BNE-6503	616
19-065045	BNE-6504	177
19-065045	BNE-6504	201
19-065212	BNE-6521	181
19-065212	BNE-6521	205
19-065236	BNE-6523	546
19-065243	BNE-6524	546
19-065601	BNE-6560	196
19-065601	BNE-6560	230
19-065601	BNE-6560	526
19-065618	BNE-6561	230
19-065625	BNE-6562	196
19-065625	BNE-6562	230
19-065625	BNE-6562	525
19-065625	BNE-6562	526
19-065632	BNE-6563	230
19-065649	BNE-6564	268
19-065649	BNE-6564	269
19-065656	BNE-6565	197
19-065656	BNE-6565	198
19-065656	BNE-6565	231
19-065656	BNE-6565	232
19-065656	BNE-6565	524

в стадии подготовки **в программе** *по запросу / снято с производства*

Новый заказной номер – Старый заказной номер

Новый	Старый	Страница
19-065656	BNE-6565	525
19-065663	BNE-6566	231
19-065861	BNE-6586	557
19-065861	BNE-6586	558
19-065861	BNE-6586	559
19-065861	BNE-6586	560
19-065878	BNE-6587	246
19-065878	BNE-6587	247
19-065885	BNE-6588	248
19-067346	BNE-6734	140
19-067803	BNE-6780	574
19-067803	BNE-6780	745
19-067834	BNE-6783	416
19-067971	BNE-6797	610
19-067971	BNE-6797	611
19-068022	BNE-6802	191
19-068022	BNE-6802	192
19-068022	BNE-6802	221
19-068022	BNE-6802	222
19-068022	BNE-6802	522
19-068121	BNE-6812	502
19-068138	BNE-6813	504
19-068138	BNE-6813	509
19-068138	BNE-6813	510
19-068138	BNE-6813	511
19-068145	BNE-6814	193
19-068145	BNE-6814	194
19-068565	BNE-6856	639
19-068572	*BNE-6857*	*639*
19-068633	BNE-6863	601
19-068633	BNE-6863	707
19-068633	BNE-6863	723
19-068756	BNE-6875	166
19-068756	BNE-6875	277
19-068756	BNE-6875	279
19-068756	BNE-6875	281
19-068756	BNE-6875	442
19-068756	BNE-6875	443
19-068756	BNE-6875	445
19-068756	BNE-6875	446
19-068756	BNE-6875	649
19-068756	BNE-6875	650
19-068756	BNE-6875	652
19-068756	BNE-6875	653
19-068756	BNE-6875	658
19-068763	BNE-6876	167
19-068763	BNE-6876	278
19-068763	BNE-6876	444
19-068763	BNE-6876	651
19-068848	*BNE-6884*	*504*
19-068855	BNE-6885	504
19-068862	BNE-6886	504
19-068862	BNE-6886	506
19-068862	BNE-6886	507
19-068879	BNE-6887	504
19-100050	BNE-A005	184
19-100050	BNE-A005	195
19-100067	BNE-A006	548
19-100180	BNE-A018	389
19-100180	BNE-A018	390
19-100180	BNE-A018	391
19-100180	BNE-A018	392
19-100180	BNE-A018	788
19-103044	BNE-A304	222
19-103044	BNE-A304	223
19-103112	BNE-A311	117
19-103112	BNE-A311	122
19-103150	BNE-A315	107
19-103150	BNE-A315	110
19-103150	BNE-A315	111
19-103150	BNE-A315	113
19-103150	BNE-A315	114
19-103150	BNE-A315	115
19-103150	BNE-A315	118
19-103150	BNE-A315	120
19-103150	BNE-A315	159
19-103471	BNE-A347	28
19-103471	BNE-A347	33
19-104089	BNE-A408	244
19-104089	BNE-A408	246
19-104089	BNE-A408	321
19-104096	BNE-A409	255
19-104300	BNE-A430	786
19-104300	BNE-A430	787
19-105369	BNE-A536	218
19-105369	BNE-A536	219
19-105376	BNE-A537	33
19-105376	BNE-A537	34
19-105895	BNE-A589	255
19-105895	BNE-A589	432
19-106120	BNE-A612	16
19-106397	BNE-A639	586
19-106397	BNE-A639	709
19-106397	BNE-A639	770
19-106625	BNE-A662	179
19-106625	BNE-A662	285
19-106625	BNE-A662	498
19-106625	BNE-A662	688
19-106632	BNE-A663	304
19-106632	BNE-A663	305
19-106649	BNE-A664	142
19-107141	BNE-A714	305
19-107141	BNE-A714	476
19-107141	BNE-A714	672
19-107899	BNE-A789	262
19-107899	BNE-A789	333
19-108971	BNE-A897	504
19-108971	BNE-A897	505
19-108971	BNE-A897	506
19-108988	BNE-A898	283
19-108988	BNE-A898	459
19-108988	BNE-A898	484
19-108988	BNE-A898	666
19-108988	BNE-A898	668
19-108988	BNE-A898	678
19-108995	BNE-A899	283
19-108995	BNE-A899	459
19-108995	BNE-A899	460
19-108995	BNE-A899	485
19-108995	BNE-A899	667
19-108995	BNE-A899	668
19-108995	BNE-A899	678
19-109299	BNE-A929	510
19-109299	BNE-A929	511
19-109497	BNE-A949	39
19-109497	BNE-A949	43
19-109497	BNE-A949	46
19-109510	BNE-A951	39
19-109510	BNE-A951	43
19-109510	BNE-A951	46
19-109565	BNE-A956	544
19-109565	BNE-A956	545
19-109572	BNE-A957	15
19-109572	BNE-A957	578
19-109572	BNE-A957	583
19-109572	BNE-A957	584
19-109572	BNE-A957	585
19-109572	BNE-A957	596
19-109572	BNE-A957	598
19-109572	BNE-A957	607
19-109572	BNE-A957	773
19-109572	BNE-A957	775
19-109589	BNE-A958	597
19-109589	BNE-A958	599
19-109589	BNE-A958	774
19-110547	BNE-B054	191
19-110547	BNE-B054	227
19-110547	BNE-B054	521
19-110912	BNE-B091	521
19-111131	*BNE-B113*	*632*
19-111131	*BNE-B113*	*633*
19-111131	*BNE-B113*	*634*
19-111728	BNE-B172	547
19-111780	BNE-B178	244
19-111780	BNE-B178	321
19-111797	BNE-B179	39
19-111797	BNE-B179	43
19-111797	BNE-B179	46
19-111803	BNE-B180	39
19-111803	BNE-B180	43
19-111803	BNE-B180	46
19-112763	BNE-B276	253
19-112862	BNE-B286	331
19-112862	BNE-B286	332
19-112862	BNE-B286	333
19-112893	BNE-B289	326
19-112893	BNE-B289	327
19-112893	BNE-B289	328
19-112893	BNE-B289	336
19-112909	*BNE-B290*	*331*
19-112909	*BNE-B290*	*332*
19-112909	*BNE-B290*	*333*
19-112916	*BNE-B291*	*331*
19-112916	*BNE-B291*	*332*
19-112916	*BNE-B291*	*333*
19-113098	BNE-B309	209
19-113098	BNE-B309	224
19-113098	BNE-B309	315
19-113128	BNE-B312	189
19-113128	BNE-B312	190
19-113128	BNE-B312	512
19-113135	BNE-B313	513
19-113135	BNE-B313	514
19-115351	BNE-B535	176
19-115351	BNE-B535	455
19-115351	BNE-B535	460
19-115351	BNE-B535	476
19-115351	BNE-B535	663
19-115351	BNE-B535	671
19-118703	BNE-B870	690
19-118758	BNE-B875	162
19-118758	BNE-B875	164
19-118758	BNE-B875	211
19-118758	BNE-B875	483
19-118758	BNE-B875	492
19-118758	BNE-B875	494
19-118758	BNE-B875	496
19-118758	BNE-B875	497
19-118758	BNE-B875	676
19-118758	BNE-B875	682
19-118758	BNE-B875	684
19-118758	BNE-B875	686
19-119205	BNE-B920	398
19-119205	BNE-B920	399
19-119328	VNE-B932	215
19-119328	VNE-B932	223
19-119335	VNE-B933	215
19-119519	BNE-B951	249
19-119526	BNE-B952	250
19-119526	BNE-B952	251
19-119526	BNE-B952	271
19-119526	BNE-B952	689
19-119526	BNE-B952	691
19-119526	BNE-B952	704
19-119922	BNE-B992	28
19-119922	BNE-B992	33
19-119922	BNE-B992	759
19-119922	BNE-B992	761
19-119939	BNE-B993	28
19-119939	BNE-B993	33
19-119939	BNE-B993	64
19-119939	BNE-B993	67
19-119939	BNE-B993	96
19-119939	BNE-B993	608
19-119939	BNE-B993	755
19-119939	BNE-B993	756
19-119939	BNE-B993	759
19-119939	BNE-B993	761
19-121369	BNE-C136	300
19-122472	BNE-C247	198
19-122472	BNE-C247	320
19-122472	BNE-C247	549
19-122496	BNE-C249	211
19-122496	BNE-C249	212
19-123622	BNE-C362	152
19-124551	BNE-C455	383
19-124568	BNE-C456	383
19-124681	BNE-C468	714
19-124681	BNE-C468	716
19-124681	BNE-C468	740
19-124681	BNE-C468	783
19-126203	BNE-C620	455
19-126203	BNE-C620	456
19-126203	BNE-C620	672
19-126203	BNE-C620	673
19-126395	BNE-C639	163
19-126395	BNE-C639	165
19-126395	BNE-C639	172
19-126395	BNE-C639	282
19-126395	BNE-C639	283
19-126395	BNE-C639	458
19-126395	BNE-C639	484
19-126395	BNE-C639	664
19-126395	BNE-C639	665
19-126395	BNE-C639	666
19-126395	BNE-C639	677
19-127439	BNE-C743	19
19-127439	BNE-C743	23
19-127439	BNE-C743	24
19-127439	BNE-C743	570
19-127439	BNE-C743	571
19-127439	BNE-C743	572
19-127439	BNE-C743	573
19-127439	BNE-C743	588
19-127439	BNE-C743	594
19-127439	BNE-C743	603
19-127439	BNE-C743	605
19-127439	BNE-C743	725
19-127439	BNE-C743	726
19-127439	BNE-C743	741
19-127439	BNE-C743	743
19-127439	BNE-C743	778
19-127439	BNE-C743	795
19-128146	BNE-C814	309
19-128153	BNE-C815	309
19-128160	*BNE-C816*	*301*
19-128177	*BNE-C817*	*301*
19-128191	BNE-C819	546
19-128238	BNE-C823	191
19-128238	BNE-C823	227
19-128238	BNE-C823	315
19-128238	BNE-C823	521
19-128269	BNE-C826	521
19-128290	BNE-C829	214
19-128863	BNE-C886	769
19-128863	BNE-C886	772
19-131627	*BNE-D162*	*548*
19-131689	BNE-D168	500
19-131689	BNE-D168	562
19-131689	BNE-D168	672
19-131702	BNE-D170	500
19-131702	BNE-D170	562
19-131702	BNE-D170	672
19-132327	BNE-D232	242
19-132334	BNE-D233	2
19-132334	BNE-D233	3
19-132334	BNE-D233	5
19-132341	BNE-D234	142
19-132471	BNE-D247	4
19-132495	BNE-D249	262
19-132495	BNE-D249	333
19-132501	BNE-D250	383
19-132792	BNE-D279	500
19-132792	BNE-D279	562
19-132792	BNE-D279	672
19-135021	BNE-D502	124
19-135021	BNE-D502	126
19-135021	BNE-D502	128
19-135021	BNE-D502	159
19-135052	BNE-D505	124
19-135052	BNE-D505	126
19-135052	BNE-D505	159
19-135069	BNE-D506	176
19-135069	BNE-D506	313
19-135076	BNE-D507	176
19-135076	BNE-D507	313
19-135083	*BNE-D508*	*296*
19-135090	BNE-D509	296
19-135106	BNE-D510	191
19-135106	BNE-D510	192
19-135106	BNE-D510	222
19-135106	BNE-D510	522
19-135106	BNE-D510	523
19-135113	BNE-D511	551
19-135113	BNE-D511	552
19-135304	BNE-D530	274
19-135311	BNE-D531	274
19-135328	BNE-D532	275
19-136592	BNE-D659	128
19-136622	BNE-D662	128
19-138381	BNE-D838	145
19-138381	BNE-D838	160
19-138404	BNE-D840	259
19-138411	BNE-D841	251
19-139333	BNE-D933	729
19-139333	BNE-D933	730
19-139333	BNE-D933	782
19-139951	BNE-D995	69
19-139951	BNE-D995	71
19-139951	BNE-D995	97
19-139968	BNE-D996	69
19-139968	BNE-D996	71
19-139968	BNE-D996	97
19-140025	BNE-E002	726
19-140032	BNE-E003	17
19-140032	BNE-E003	586
19-140032	BNE-E003	593
19-140032	BNE-E003	600
19-140032	BNE-E003	705
19-140032	BNE-E003	707
19-140032	BNE-E003	721
19-140032	BNE-E003	723
19-140032	BNE-E003	746
19-140032	BNE-E003	747
19-140032	BNE-E003	795
19-140049	BNE-E004	64
19-140049	BNE-E004	66
19-140049	BNE-E004	67
19-140049	BNE-E004	96
19-140049	BNE-E004	755
19-140049	BNE-E004	759
19-140049	BNE-E004	761
19-140056	BNE-E005	489
19-140056	BNE-E005	490
19-140056	BNE-E005	491
19-140056	BNE-E005	679
19-140056	BNE-E005	680
19-140056	BNE-E005	681
19-140087	BNE-E008	165
19-140087	BNE-E008	564
19-140087	BNE-E008	565
19-140100	BNE-E010	791
19-140100	BNE-E010	792
19-140100	BNE-E010	793
19-140100	BNE-E010	794
19-140391	BN3-E039	198
19-140391	BN3-E039	199
19-140391	BN3-E039	320
19-140391	BN3-E039	549
19-140407	BNE-E040	200
19-140407	BNE-E040	201
19-140407	BNE-E040	612
19-140414	BNE-E041	200
19-140414	BNE-E041	201
19-140414	BNE-E041	612
19-140605	BNE-E060	225
19-141619	BNE-E161	447
19-141619	BNE-E161	449
19-141619	BNE-E161	653
19-141619	BNE-E161	655
19-141626	BNE-E162	179
19-141626	BNE-E162	279
19-141626	BNE-E162	280
19-141626	BNE-E162	281
19-141626	BNE-E162	448
19-141626	BNE-E162	450
19-141626	BNE-E162	451
19-141626	BNE-E162	452
19-141626	BNE-E162	499
19-141626	BNE-E162	656
19-141626	BNE-E162	659
19-141626	BNE-E162	688
19-142128	BNE-E212	413
19-142135	BNE-E213	413
19-142142	BNE-E214	288
19-142142	BNE-E214	289
19-142142	BNE-E214	290
19-142173	BNE-E217	204
19-142241	BNE-E224	413
19-142258	BNE-E225	413
19-142265	BNE-E226	216
19-142449	BNE-E244	709
19-142449	BNE-E244	710
19-142913	BNE-E291	288
19-142913	BNE-E291	289
19-142913	BNE-E291	290
19-143026	BNE-E302	199
19-143026	BNE-E302	549
19-144221	BNE-E422	99
19-144238	BNE-E423	99
19-144948	BNE-E494	294
19-144948	BNE-E494	295
19-145266	BNE-E526	130
19-145297	*BNE-E529*	*130*
19-145563	BNE-E556	76
19-145563	BNE-E556	77
19-145570	BNE-E557	17
19-145570	BNE-E557	76
19-145570	BNE-E557	77
19-145570	BNE-E557	586
19-145570	BNE-E557	593
19-145570	BNE-E557	721
19-145686	BNE-E568	312
19-145747	BNE-E574	143
19-145754	BNE-E575	267
19-146119	BNE-E611	267
19-146171	BNE-E617	518
19-146171	BNE-E617	519
19-146188	BNE-E618	518
19-146188	BNE-E618	519
19-146782	BNE-E678	290
19-146799	BNE-E679	290
19-146973	BNE-E697	463
19-146973	BNE-E697	669
19-146980	BNE-E698	463
19-146980	BNE-E698	669
19-147024	BNE-E702	632
19-147024	BNE-E702	633
19-147024	BNE-E702	634
19-147093	BNE-E709	565
19-147093	BNE-E709	566
19-147291	BNE-E729	252
19-147291	BNE-E729	693
19-147659	BNE-E765	186
19-147659	BNE-E765	502
19-147659	BNE-E765	621
19-148519	BN8-E851	176
19-148519	BN8-E851	476
19-148519	BN8-E851	671
19-151069	BNE-F106	608
19-151069	BNE-F106	609
19-151069	BNE-F106	737
19-151069	BNE-F106	762
19-151069	BNE-F106	764
19-151069	BNE-F106	765
19-151069	BNE-F106	766
19-151069	BNE-F106	767
19-151069	BNE-F106	794
19-151083	BNE-F108	608
19-151083	BNE-F108	609
19-151083	BNE-F108	763
19-151083	BNE-F108	764
19-151083	BNE-F108	765
19-151083	BNE-F108	766
19-151083	BNE-F108	767
19-151083	BNE-F108	795
19-151113	BNE-F111	637
19-151793	BNE-F179	301
19-152608	BNE-F260	310
19-152615	BNE-F261	433
19-152615	BNE-F261	500
19-152615	BNE-F261	501
19-152615	BNE-F261	561
19-152615	BNE-F261	562
19-152615	BNE-F261	687
19-152622	*BNE-F262*	*311*
19-152639	*BNE-F263*	*311*
19-152646	BNE-F264	311
19-152769	BNE-F276	100
19-152769	BNE-F276	101
19-152790	BNE-F279	100
19-152790	BNE-F279	101
19-153681	BNE-F368	311
19-155876	BNE-F587	554
19-156316	BNE-F631	411
19-156545	BNE-F654	320
19-156545	BNE-F654	434
19-156545	BNE-F654	617
19-156545	BNE-F654	619
19-156545	BNE-F654	640

Новый заказной номер – Старый заказной номер

Новый	Старый	Страница
19-156699	BNE-F669	713
19-158150	BNE-F815	639
19-158198	BNE-F819	423
19-158464	BNE-F846	333
19-158495	BNE-F849	219
19-158495	BNE-F849	220
19-158495	BNE-F849	461
19-158495	BNE-F849	462
19-158495	BNE-F849	668
19-158495	BNE-F849	669
19-158686	BNE-F868	615
19-158693	BNE-F869	213
19-158693	BNE-F869	315
19-158761	BNE-F876	298
19-158778	BNE-F877	636
19-158785	BNE-F878	636
19-158839	BNE-F883	154
19-158884	BNE-F888	316
19-158945	BNE-F894	50
19-158945	BNE-F894	53
19-158945	BNE-F894	95
19-158945	BNE-F894	579
19-158945	BNE-F894	580
19-158952	BNE-F895	50
19-158952	BNE-F895	53
19-158952	BNE-F895	95
19-158952	BNE-F895	579
19-158952	BNE-F895	580
19-158969	BNE-F896	507
19-158976	BNE-F897	507
19-158976	BNE-F897	508
19-158976	BNE-F897	509
19-158983	BNE-F898	155
19-164472	BNE-G447	50
19-164472	BNE-G447	95
19-164472	BNE-G447	579
19-164472	BNE-G447	580
19-164489	BNE-G448	50
19-164489	BNE-G448	95
19-164489	BNE-G448	579
19-164489	BNE-G448	580
19-164588	BNE-G458	424
19-164687	BNE-G468	638
19-164786	BNE-G478	269
19-164786	BNE-G478	270
19-164915	BNE-G491	712
19-165349	BNE-G534	412
19-165479	BNE-G547	297
19-165486	BNE-G548	297
19-165530	BNE-G553	269
19-165530	BNE-G553	270
19-165547	BNE-G554	211
19-165547	BNE-G554	212
19-165554	BNE-G555	290
19-165646	BNE-G564	289
19-165967	BNE-G596	206
19-165998	BNE-G599	256
19-165998	BNE-G599	336
19-166278	BNE-G627	407
19-166278	BNE-G627	611
19-166384	BNE-G638	199
19-166384	BNE-G638	553
19-166445	BNE-G644	424
19-166452	BNE-G645	621
19-166766	BNE-G676	289
19-167046	BNE-G704	422
19-167060	BNE-G706	545
19-167084	BNE-G708	553
19-167367	BNE-G736	424
19-167985	BNE-G798	392
19-167985	BNE-G798	393
19-167985	BNE-G798	788
19-168203	BNE-G820	555
19-168210	BNE-G821	620
19-168210	BNE-G821	634
19-168388	BNE-G838	319
19-168432	BNE-G843	637
19-168487	BNE-G848	616
19-168494	BNE-G849	616
19-168555	BNE-G855	319
19-168685	BNE-G868	194
19-168784	BNE-G878	434
19-168784	BNE-G878	614
19-168784	BNE-G878	616
19-168784	BNE-G878	620
19-168784	BNE-G878	640
19-169163	BNE-G916	396
19-169163	BNE-G916	397
19-169163	BNE-G916	786
19-169200	BNE-G920	7
19-169200	BNE-G920	8
19-169200	BNE-G920	9
19-169200	BNE-G920	13
19-169262	BNE-G926	175
19-169262	BNE-G926	200
19-169279	BNE-G927	394
19-169279	BNE-G927	395
19-169279	BNE-G927	396
19-169279	BNE-G927	785
19-169279	BNE-G927	786
19-169538	BNE-G953	7
19-169538	BNE-G953	8
19-169538	BNE-G953	9
19-169538	BNE-G953	13
19-169965	BNE-G996	311
19-170084	BNE-H008	78
19-170084	BNE-H008	79
19-170206	BNE-H020	254
19-170206	BNE-H020	259
19-170206	BNE-H020	260
19-170206	BNE-H020	266
19-170206	BNE-H020	272
19-170206	BNE-H020	694
19-170206	BNE-H020	695
19-170206	BNE-H020	704
19-170381	BNE-H038	514
19-170428	BNE-H042	222
19-170428	BNE-H042	617
19-170732	BNE-H073	781
19-170749	BNE-H074	270
19-170749	BNE-H074	271
19-171203	BNE-H120	192
19-171203	BNE-H120	222
19-171203	BNE-H120	523
19-171395	BNE-H139	549
19-171456	BNE-H145	555
19-171579	BNE-H157	393
19-171579	BNE-H157	394
19-171579	BNE-H157	395
19-171579	BNE-H157	396
19-171579	BNE-H157	785
19-171579	BNE-H157	786
19-171586	BNE-H158	400
19-171586	BNE-H158	401
19-171586	BNE-H158	403
19-171593	BNE-H159	55
19-171593	BNE-H159	56
19-171593	BNE-H159	57
19-171593	BNE-H159	58
19-171593	BNE-H159	59
19-171593	BNE-H159	74
19-171593	BNE-H159	95
19-171593	BNE-H159	97
19-171609	BNE-H160	55
19-171609	BNE-H160	56
19-171609	BNE-H160	57
19-171609	BNE-H160	58
19-171609	BNE-H160	59
19-171609	BNE-H160	74
19-171609	BNE-H160	95
19-171609	BNE-H160	97
19-171616	BNE-H161	55
19-171616	BNE-H161	56
19-171616	BNE-H161	57
19-171616	BNE-H161	58
19-171616	BNE-H161	59
19-171616	BNE-H161	95
19-171623	BNE-H162	55
19-171623	BNE-H162	56
19-171623	BNE-H162	57
19-171623	BNE-H162	58
19-171623	BNE-H162	59
19-171623	BNE-H162	95
19-171814	BNE-H181	270
19-171814	BNE-H181	271
19-172644	BNE-H264	269
19-172644	BNE-H264	270
19-172651	BNE-H265	269
19-172651	BNE-H265	270
19-172682	BNE-H268	185
19-172682	BNE-H268	412
19-172682	BNE-H268	522
19-172743	BNE-H274	151
19-172859	BNE-H285	12
19-172903	BNE-H290	423
19-172903	BNE-H290	432
19-172910	BNE-H291	423
19-172910	BNE-H291	432
19-172996	BNE-H299	27
19-172996	BNE-H299	735
19-173177	BNE-H317	414
19-173559	BNE-H355	311
19-173580	BNE-H358	296
19-174204	BNE-H420	427
19-174204	BNE-H420	428
19-174211	BNE-H421	298
19-181424	*BNE-6296*	*299*
19-182841		255
19-183398		198
19-183398		232
19-183398		233
19-183398		525
19-183459		303
19-183473		303
19-183558		301
19-183558		303
19-183565		301
19-183565		303
19-183572		301
19-183572		303
19-183633		174
19-183633		179
19-183633		284
19-183633		285
19-183633		452
19-183633		453
19-183633		499
19-183633		656
19-183633		657
19-183633		689
19-183664		164
19-183664		463
19-183664		464
19-183664		465
19-183664		670
19-183664		671
19-183749		610
19-183749		731
19-183749		734
19-183862	BNE-H834	151
19-183862	BNE-H834	152
19-183862	BNE-H834	161
19-183916		156
19-184050	BNE-H837	28
19-184050	BNE-H837	29
19-184050	BNE-H837	33
19-184067	BNE-H887	64
19-184067	BNE-H887	67
19-184074	BNE-H817	153
19-184081	BNE-H816	153
19-184098	BNE-H818	153
19-184104		229
19-184104		230
19-184128		303
19-184135		303
19-184142		414
19-184180		*634*
19-184180		*635*
19-189291		192
19-189291		213
19-189291		221
19-189291		522
19-189666	VN3-H554	781
19-189673	VN3-H555	781
19-189680	VN3-H556	781
19-189697	VN3-H011	781
19-189703	VN3-H012	781
19-189710	VN3-G617	781
19-193298		144
19-193298		146
19-193298		161
19-193304		144
19-193304		146
19-193304		161
19-193311		144
19-193311		161
19-193328		146
19-193359		564
19-193441		187
19-193441		191
19-193465		553
19-193472		514
19-193564	BNE-6112	308
19-194172		514
19-194448		75
19-194455		75
19-194462		781
19-194479		781
19-194486		781
19-194493		190
19-194509		190
19-194523		176
19-194875		541
19-194882		541
19-194899		541
19-195322		10
19-195339		144
19-195346		144
19-195353		144
19-196299		255
19-196312		596
19-196350		301
19-196350		302
19-196862		570
19-196862		780
19-197135		310
19-197210		216
19-197227		216
19-197227		255
19-197302		328
19-197692		152
19-197791		422
19-199511		118
19-199511		120
19-212647		414
19-212722		145
19-213156		152
19-213729		404
19-213736		404
19-213767		433
19-213767		547
19-213798		476
19-213798		672
19-213828		298
19-213859		411
19-214108		297
19-214221		*319*
19-214252		414
19-214269		414
19-214276		414
19-214405		319
19-214481		303
19-214498		*303*
19-214634		311
19-214641		550
19-214658	BNE-G746	562
19-215693		637
19-215976		400
19-215983		400
19-215990		400
19-215990		401
19-215990		402
19-215990		403
19-215990		404
19-216003		400
19-216003		404
19-216942		215
19-216966		789
19-216973		751
19-216973		753
19-216980		317
19-217000		317
19-217154		252
19-217161		253
19-217468		789
19-217994		102
19-218014		102
19-218458		301
19-218939		151
19-219189		75
19-220079		131
19-220093		132
19-220598		115
19-220970		147
19-221519		303
19-223025		186
19-223025		187
19-223025		521
19-223322		548
19-226651		17
20-070007	BA5-7000	173
20-070014	BA5-7001	173
20-070274	BA5-7027	173
20-070281	BA5-7028	173
20-070434	BA3-7043	307
20-070441	BA5-7044	307
20-070502	BA3-7050	307
20-070519	BA5-7051	307
20-070540	BA5-7054	307
20-070557	BA5-7055	307
20-070632	BA5-7063	306
20-070649	BA5-7064	306
20-070748	BA5-7074	306
20-070779	BA5-7077	306
20-070816	BA5-7081	307
20-070823	BA5-7082	307
20-070830	BA5-7083	307
20-070847	BA5-7084	307
20-070854	BA5-7085	306
20-070861	BA3-7086	374
20-070878	BA3-7087	374
20-070885	BA5-7088	306
20-070915	BA3-7091	372
20-101893	BA3-A189	372
20-109097	BA3-A909	358
20-114411	BA5-B441	307
20-114428	BA5-B442	307
20-114428	BA5-B442	308
20-114435	BA5-B443	308
20-114497	BA5-B449	307
20-114503	BA5-B450	307
20-114510	BA5-B451	308
20-114527	BA5-B452	308
20-146078	BA5-E607	318
20-146085	BA5-G650	318
20-146092	BA5-G651	318
21-030246	PNE-3024	135
21-030246	PNE-3024	136
21-030253	PNE-3025	135
21-030260	PNE-3026	276
21-030260	PNE-3026	437
21-030260	PNE-3026	438
21-030260	PNE-3026	439
21-030260	PNE-3026	440
21-030260	PNE-3026	441
21-030260	PNE-3026	645
21-030260	PNE-3026	646
21-030260	PNE-3026	647
21-030260	PNE-3026	648
21-030260	PNE-3026	658
21-030314	PNE-3031	696
21-030314	PNE-3031	697
21-030338	PNE-3033	708
21-030338	PNE-3033	713
21-030338	PNE-3033	714
21-030338	PNE-3033	740
21-030338	PNE-3033	778
21-030345	PNE-3034	80
21-030345	PNE-3034	711
21-030345	PNE-3034	712
21-030345	PNE-3034	767
21-030345	PNE-3034	768
21-030376	*PNE-3037*	*454*
21-030376	*PNE-3037*	*476*
21-030376	*PNE-3037*	*481*
21-030376	*PNE-3037*	*660*
21-030376	*PNE-3037*	*675*
21-030376	*PNE-3037*	*687*
21-030383	*PNE-3038*	*625*
21-030383	*PNE-3038*	*626*
21-030383	*PNE-3038*	*627*
21-030390	PNE-3039	60
21-030390	PNE-3039	61
21-030390	PNE-3039	62
21-030390	PNE-3039	73
21-030390	PNE-3039	88
21-030390	PNE-3039	89
21-030390	PNE-3039	90
21-030390	PNE-3039	91
21-030390	PNE-3039	92
21-030390	PNE-3039	93
21-030390	PNE-3039	94
21-030406	PNE-3040	80
21-030406	PNE-3040	81
21-030406	PNE-3040	82
21-030406	PNE-3040	86
21-030406	PNE-3040	747
21-030406	PNE-3040	748
21-030406	PNE-3040	749
21-030406	PNE-3040	750
21-030406	PNE-3040	776
21-030406	PNE-3040	777
21-030413	PNE-3041	200
21-030413	PNE-3041	201
21-030413	PNE-3041	202
21-030413	PNE-3041	203
21-030413	PNE-3041	275
21-030413	PNE-3041	468
21-030413	PNE-3041	469
21-030413	PNE-3041	470
21-030413	PNE-3041	471
21-030413	PNE-3041	472
21-030413	PNE-3041	473
21-030413	PNE-3041	474
21-030413	PNE-3041	475
21-030413	PNE-3041	640
21-030413	PNE-3041	641
21-030413	PNE-3041	642
21-030413	PNE-3041	643
21-030413	PNE-3041	644
21-030413	PNE-3041	645
21-030420	PNE-3042	103
21-030437	*PNE-3043*	*435*
21-030437	*PNE-3043*	*436*
21-030437	*PNE-3043*	*661*
21-030444	PNE-3044	82
21-030444	PNE-3044	83
21-030444	PNE-3044	84
21-030444	PNE-3044	85
21-030444	PNE-3044	86
21-030444	PNE-3044	87
21-030468	PNE-3046	714
21-030468	PNE-3046	740
21-030475	PNE-3047	181
21-030475	PNE-3047	193
21-030475	PNE-3047	501
21-030475	PNE-3047	502
21-030499	PNE-3049	104
21-030499	PNE-3049	105
21-030505	PNE-3050	104
21-030505	PNE-3050	105
21-030505	PNE-3050	106
21-030505	PNE-3050	154
21-030512	PNE-3051	134
21-030512	PNE-3051	146
21-030529	PNE-3052	284
21-030529	PNE-3052	453
21-030529	PNE-3052	486
21-030529	PNE-3052	487
21-030529	PNE-3052	659
21-030529	PNE-3052	662
21-030529	PNE-3052	663
21-030536	PNE-3053	699
21-030536	PNE-3053	700
21-030543	PNE-3054	698
21-030543	PNE-3054	699
21-030543	PNE-3054	700
21-030543	PNE-3054	701
21-030543	PNE-3054	702
21-030543	PNE-3054	703

Новый заказной номер – Старый заказной номер

Новый	Старый	Страница
21-030550	PNE-3055	313
21-030550	PNE-3055	314
21-030567	PNE-3056	622
21-030567	PNE-3056	625
21-031090	PNE-3109	622
21-031120	PNE-3112	149
21-031137	PNE-3113	149
21-031144	PNE-3114	149
21-031182	PNE-3118	135
21-031182	PNE-3118	136
21-031182	PNE-3118	139
21-031199	PNE-3119	135
21-031199	PNE-3119	136
21-031199	PNE-3119	139
21-031267	PNE-3126	568
21-031267	PNE-3126	569
21-031274	PNE-3127	569
21-031359	PNE-3135	628
21-031359	PNE-3135	629
21-031366	PNE-3136	622
21-031373	PNE-3137	628
21-031373	PNE-3137	629
21-031380	PNE-3138	628
21-031380	PNE-3138	629
21-031397	PNE-3139	622
21-031410	PNE-3141	623
21-031410	PNE-3141	624
21-031410	PNE-3141	625
21-031434	PNE-3143	626
21-031441	PNE-3144	422
21-031465	PNE-3146	312
21-031502	PNE-3150	751
21-031502	PNE-3150	753
21-031502	PNE-3150	777
21-031519	PNE-3151	416
21-193347		564
21-216381		104
21-216381		105
22-001856	V36-0185	359
22-001856	V36-0185	360
22-001856	V36-0185	364
22-001856	V36-0185	365
22-001900	V36-0190	364
22-001900	V36-0190	366
22-001917	V36-0191	359
22-001917	V36-0191	360
22-001917	V36-0191	365
22-001924	V36-0192	341
22-001993	V36-0199	340
22-002006	V36-0200	340
22-002327	V36-0232	381
22-003614	V36-0361	359
22-003614	V36-0361	360
22-003614	V36-0361	364
22-003614	V36-0361	365
22-003614	V36-0361	366
22-003621	V36-0362	340
22-003645	V36-0364	381
22-003652	V36-0365	341
22-003652	V36-0365	360
22-003652	V36-0365	361
22-003652	V36-0365	364
22-003652	V36-0365	365
22-003652	V36-0365	366
22-003737	V36-0373	581
22-003737	V36-0373	592
22-003737	V36-0373	717
22-003737	V36-0373	719
22-003737	V36-0373	784
22-003799	V36-0379	107
22-003799	V36-0379	111
22-003805	V36-0380	107
22-003805	V36-0380	111
22-003812	V36-0381	108
22-003812	V36-0381	111
22-003829	V36-0382	108
22-003829	V36-0382	111
22-004062	V36-0406	751
22-004062	V36-0406	752
22-004062	V36-0406	753
22-004062	V36-0406	777
22-031167	PNE-3116	28
22-031167	PNE-3116	29
22-031167	PNE-3116	33
22-031167	PNE-3116	34
22-031167	PNE-3116	64
22-031167	PNE-3116	66
22-031167	PNE-3116	67
22-031167	PNE-3116	96
22-031167	PNE-3116	754
22-031167	PNE-3116	755
22-031167	PNE-3116	756
22-031204	PNE-3120	476
22-031204	PNE-3120	477
22-031204	PNE-3120	482
22-031204	PNE-3120	660
22-031204	PNE-3120	675
22-040039	V36-4003	226
22-040039	V36-4003	227
22-040039	V36-4003	314
22-040046	V36-4004	196
22-040053	V36-4005	196
22-040077	V36-4007	108
22-040077	V36-4007	110
22-040077	V36-4007	111
22-040077	V36-4007	113
22-040084	V36-4008	108
22-040084	V36-4008	110
22-040084	V36-4008	111
22-040084	V36-4008	113
22-040091	V36-4009	108
22-040091	V36-4009	110
22-040091	V36-4009	113
22-040091	V36-4009	114
22-040091	V36-4009	154
22-040107	V36-4010	108
22-040107	V36-4010	110
22-040107	V36-4010	113
22-040107	V36-4010	114
22-040107	V36-4010	154
22-040213	V36-4021	196
22-040220	V36-4022	196
22-040251	V36-4025	557
22-040251	V36-4025	558
22-040251	V36-4025	559
22-040251	V36-4025	560
22-040374	V36-4037	2
22-040374	V36-4037	3
22-040374	V36-4037	5
22-040381	V36-4038	2
22-040381	V36-4038	3
22-040381	V36-4038	5
22-040398	V36-4039	226
22-040398	V36-4039	227
22-040398	V36-4039	314
22-040534	V36-4053	359
22-040534	V36-4053	360
22-040534	V36-4053	364
22-040534	V36-4053	365
22-040534	V36-4053	366
22-040589	V36-4058	751
22-040589	V36-4058	752
22-040589	V36-4058	753
22-040589	V36-4058	776
22-040589	V36-4058	777
22-040657	VNE-4065	195
22-040657	VNE-4065	196
22-040657	VNE-4065	509
22-040657	VNE-4065	510
22-040657	VNE-4065	511
22-040664	VNE-4066	195
22-040664	VNE-4066	196
22-040664	VNE-4066	509
22-040664	VNE-4066	510
22-040664	VNE-4066	511
22-040671	VNE-4067	195
22-040688	VNE-4068	195
22-040695	VNE-4069	521
22-040701	VNE-4070	521
22-040718	VNE-4071	262
22-040718	VNE-4071	263
22-040756	VNE-4075	221
22-040756	VNE-4075	591
22-040763	VNE-4076	221
22-040763	VNE-4076	580
22-040763	VNE-4076	590
22-040763	VNE-4076	591
22-040770	VNE-4077	242
22-040794	VNE-4079	228
22-040794	VNE-4079	229
22-040794	VNE-4079	796
22-040855	VNE-4085	234
22-040855	VNE-4085	235
22-040862	VNE-4086	234
22-040862	VNE-4086	235
22-040862	VNE-4086	236
22-040862	VNE-4086	260
22-040862	VNE-4086	261
22-040879	VNE-4087	215
22-040879	VNE-4087	216
22-040879	VNE-4087	590
22-040879	VNE-4087	591
22-040886	VNE-4088	242
22-040893	VNE-4089	234
22-040893	VNE-4089	235
22-040893	VNE-4089	236
22-040893	VNE-4089	260
22-040893	VNE-4089	261
22-040909	VNE-4090	163
22-040909	VNE-4090	165
22-040909	VNE-4090	172
22-040909	VNE-4090	282
22-040909	VNE-4090	283
22-040909	VNE-4090	455
22-040909	VNE-4090	456
22-040909	VNE-4090	458
22-040909	VNE-4090	459
22-040909	VNE-4090	484
22-040909	VNE-4090	663
22-040909	VNE-4090	664
22-040909	VNE-4090	665
22-040909	VNE-4090	666
22-040909	VNE-4090	672
22-040909	VNE-4090	673
22-040909	VNE-4090	674
22-040909	VNE-4090	677
22-040916	VNE-4091	186
22-040916	VNE-4091	193
22-040916	VNE-4091	503
22-040916	VNE-4091	504
22-040916	VNE-4091	515
22-040923	VNE-4092	580
22-040923	VNE-4092	590
22-040923	VNE-4092	591
22-040930	VNE-4093	221
22-040954	VNE-4095	242
22-040961	VNE-4096	264
22-040992	VNE-4099	207
22-040992	VNE-4099	208
22-041005	VNE-4100	226
22-041005	VNE-4100	227
22-041012	VNE-4101	243
22-041012	VNE-4101	245
22-041029	VNE-4102	264
22-041029	VNE-4102	265
22-041029	VNE-4102	266
22-041043	VNE-4104	193
22-041043	VNE-4104	503
22-041043	VNE-4104	504
22-041043	VNE-4104	515
22-041050	VNE-4105	193
22-041050	VNE-4105	503
22-041050	VNE-4105	504
22-041050	VNE-4105	515
22-041067	VNE-4106	698
22-041081	VNE-4108	557
22-041081	VNE-4108	558
22-041081	VNE-4108	559
22-041081	VNE-4108	560
22-041128	VNE-4112	543
22-041135	VNE-4113	236
22-041135	VNE-4113	237
22-041135	VNE-4113	238
22-041135	VNE-4113	239
22-041135	VNE-4113	242
22-041135	VNE-4113	261
22-041142	VNE-4114	575
22-041142	VNE-4114	581
22-041142	VNE-4114	592
22-041142	VNE-4114	714
22-041142	VNE-4114	716
22-041142	VNE-4114	718
22-041142	VNE-4114	740
22-041142	VNE-4114	783
22-041159	VNE-4115	236
22-041159	VNE-4115	237
22-041159	VNE-4115	238
22-041159	VNE-4115	239
22-041159	VNE-4115	240
22-041159	VNE-4115	242
22-041159	VNE-4115	261
22-041166	VNE-4116	543
22-041173	VNE-4117	228
22-041180	VNE-4118	580
22-041180	VNE-4118	590
22-041210	VNE-4121	590
22-041210	VNE-4121	591
22-041234	VNE-4123	710
22-041234	VNE-4123	751
22-041234	VNE-4123	753
22-041234	VNE-4123	777
22-041241	VNE-4124	243
22-041241	VNE-4124	245
22-041258	VNE-4125	562
22-041265	VNE-4126	562
22-041296	V36-4129	238
22-041296	V36-4129	264
22-041296	V36-4129	265
22-041296	V36-4129	266
22-041302	V36-4130	265
22-041302	V36-4130	266
22-041364	V36-4136	769
22-041364	V36-4136	771
22-041364	V36-4136	772
22-041371	V36-4137	769
22-041371	V36-4137	771
22-041371	V36-4137	772
22-041401	VN3-4140	210
22-041760	VN3-4176	381
22-041852	VN3-4185	207
22-041852	VN3-4185	208
22-041852	VN3-4185	209
22-041982	VN3-4198	207
22-041982	VN3-4198	209
22-042552	VN7-4255	217
22-042569	VN7-4256	217
22-042750	VN7-4275	206
22-042767	VN7-4276	206
22-043016	VN3-4301	209
22-043023	VN3-4302	209
22-043085	VN3-4308	752
22-043085	VN3-4308	754
22-043085	VN3-4308	777
22-043092	VN3-4309	752
22-043092	VN3-4309	753
22-043092	VN3-4309	754
22-043092	VN3-4309	777
22-043313	VN7-4331	244
22-043313	VN7-4331	262
22-043320	VN7-4332	255
22-043337	VN7-4333	262
22-043344	VN7-4334	116
22-043344	VN7-4334	118
22-043344	VN7-4334	120
22-043344	VN7-4334	122
22-043351	VN7-4335	116
22-043351	VN7-4335	118
22-043351	VN7-4335	120
22-043351	VN7-4335	122
22-043375	VN7-4337	549
22-043375	VN7-4337	550
22-043375	VN7-4337	551
22-043542	VN7-4354	240
22-043542	VN7-4354	241
22-043559	VN7-4355	255
22-043696	VN7-4369	551
22-043825	VN7-4382	240
22-043825	VN7-4382	241
22-043832	VN7-4383	116
22-043832	VN7-4383	117
22-043832	VN7-4383	119
22-043832	VN7-4383	120
22-043849	VN7-4384	116
22-043849	VN7-4384	117
22-043849	VN7-4384	119
22-043849	VN7-4384	120
22-044099	VN2-4409	337
22-044105	VN2-4410	338
22-044150	VNE-4415	107
22-044150	VNE-4415	110
22-044167	VNE-4416	107
22-044167	VNE-4416	110
22-044174	VNE-4417	107
22-044174	VNE-4417	111
22-044181	VNE-4418	107
22-044181	VNE-4418	111
22-044198	VNE-4419	107
22-044198	VNE-4419	110
22-044198	VNE-4419	111
22-044198	VNE-4419	113
22-044198	VNE-4419	114
22-044204	VNE-4420	107
22-044204	VNE-4420	110
22-044204	VNE-4420	111
22-044204	VNE-4420	113
22-044204	VNE-4420	114
22-044389	VN3-4438	140
22-044389	VN3-4438	142
22-044396	VN3-4439	140
22-044402	VN3-4440	140
22-044402	VN3-4440	142
22-044419	VN3-4441	140
22-044419	VN3-4441	142
22-044587	VNE-4458	622
22-044761	VNE-4476	574
22-044761	VNE-4476	586
22-044761	VNE-4476	592
22-044761	VNE-4476	709
22-044761	VNE-4476	745
22-044761	VNE-4476	770
22-044761	VNE-4476	772
22-044792	VNE-4479	555
22-044808	VNE-4480	478
22-044808	VNE-4480	479
22-044808	VNE-4480	674
22-044808	VNE-4480	675
22-044815	VNE-4481	423
22-044822	VNE-4482	423
22-044839	VNE-4483	210
22-044839	VNE-4483	222
22-044839	VNE-4483	223
22-044969	VNE-4496	430
22-044976	VNE-4497	430
22-044983	VNE-4498	430
22-044990	VNE-4499	430
22-045010	VNE-4501	575
22-045010	VNE-4501	576
22-045010	VNE-4501	577
22-045010	VNE-4501	578
22-045010	VNE-4501	581
22-045010	VNE-4501	582
22-045010	VNE-4501	586
22-045010	VNE-4501	592
22-045010	VNE-4501	716
22-045010	VNE-4501	719
22-045010	VNE-4501	724
22-045010	VNE-4501	769
22-045010	VNE-4501	771
22-045010	VNE-4501	784
22-045027	VNE-4502	575
22-045027	VNE-4502	577
22-045027	VNE-4502	581
22-045027	VNE-4502	592
22-045027	VNE-4502	710
22-045027	VNE-4502	716
22-045027	VNE-4502	719
22-045027	VNE-4502	771
22-045027	VNE-4502	783
22-045034	VNE-4503	150
22-045041	VNE-4504	150
22-045072	VNE-4507	405
22-045089	VNE-4508	405
22-045089	VNE-4508	409
22-045119	VNE-4511	328
22-045126	VNE-4512	328
22-045133	VNE-4513	328
22-045461	VNE-4546	2
22-045461	VNE-4546	3
22-045461	VNE-4546	4
22-045478	VNE-4547	316
22-045485	VNE-4548	217
22-045492	VNE-4549	217
22-045508	VNE-4550	207
22-045508	VNE-4550	208
22-045515	VNE-4551	255
22-045522	VNE-4552	243
22-045522	VNE-4552	245
22-045546	VNE-4554	244
22-045546	VNE-4554	246
22-045546	VNE-4554	321
22-045553	VNE-4555	244
22-045553	VNE-4555	246
22-045553	VNE-4555	321
22-045560	VNE-4556	240
22-045560	VNE-4556	241
22-045560	VNE-4556	243
22-045584	VNE-4558	256
22-045607	VNE-4560	256
22-045607	VNE-4560	257
22-045614	VNE-4561	257
22-045614	VNE-4561	272
22-045621	VNE-4562	256
22-045621	VNE-4562	257
22-045621	VNE-4562	272
22-045638	VNE-4563	407
22-045669	VNE-4566	184
22-045669	VNE-4566	185
22-045669	VNE-4566	193
22-045669	VNE-4566	194
22-045669	VNE-4566	509
22-045669	VNE-4566	523
22-045676	VNE-4567	184
22-045676	VNE-4567	185
22-045676	VNE-4567	193
22-045676	VNE-4567	194
22-045676	VNE-4567	509
22-045676	VNE-4567	523
22-045683	VNE-4568	516
22-045706	VNE-4570	569
22-045713	VNE-4571	569
22-045720	VNE-4572	599
22-045737	VNE-4573	599
22-045737	VNE-4573	600
22-045744	VNE-4574	17
22-045744	VNE-4574	586
22-045744	VNE-4574	593
22-045744	VNE-4574	600
22-045744	VNE-4574	601
22-045744	VNE-4574	705
22-045744	VNE-4574	707
22-045744	VNE-4574	721
22-045744	VNE-4574	723
22-045744	VNE-4574	746
22-045744	VNE-4574	747
22-045744	VNE-4574	795
22-045751	VNE-4575	17
22-045751	VNE-4575	586
22-045751	VNE-4575	593
22-045751	VNE-4575	600
22-045751	VNE-4575	705
22-045751	VNE-4575	707
22-045751	VNE-4575	721
22-045751	VNE-4575	723
22-045751	VNE-4575	746
22-045751	VNE-4575	747
22-045768	VNE-4576	751
22-045768	VNE-4576	753
22-045768	VNE-4576	776
22-045768	VNE-4576	777
22-045799	VNE-4579	692
22-045799	VNE-4579	693
22-045799	VNE-4579	700
22-045799	VNE-4579	701
22-045874	VNE-4587	489
22-045874	VNE-4587	490
22-045874	VNE-4587	491
22-045874	VNE-4587	679
22-045874	VNE-4587	680
22-045874	VNE-4587	681
22-045881	VNE-4588	489

Новый заказной номер – Старый заказной номер

Новый	Старый	Страница
22-045881	VNE-4588	490
22-045881	VNE-4588	491
22-045881	VNE-4588	679
22-045881	VNE-4588	680
22-045881	VNE-4588	681
22-045942	VNE-4594	314
22-045959	VNE-4595	185
22-045959	VNE-4595	509
22-045959	VNE-4595	510
22-045959	VNE-4595	511
22-045959	VNE-4595	523
22-045966	VNE-4596	185
22-045966	VNE-4596	509
22-045966	VNE-4596	510
22-045966	VNE-4596	511
22-045966	VNE-4596	523
22-046123	VN7-4612	532
22-046123	VN7-4612	533
22-046130	VN7-4613	532
22-046130	VN7-4613	533
22-046215	VN7-4621	540
22-046222	VN3-4622	540
22-046239	VN7-4623	540
22-046246	VN3-4624	540
22-046390	VNE-4639	316
22-046734	VNE-4673	191
22-046734	VNE-4673	192
22-046734	VNE-4673	221
22-046734	VNE-4673	222
22-046734	VNE-4673	227
22-046734	VNE-4673	316
22-046734	VNE-4673	521
22-046734	VNE-4673	522
22-046734	VNE-4673	523
22-046741	VNE-4674	212
22-046758	VNE-4675	214
22-046765	VNE-4676	214
22-046772	VNE-4677	210
22-046772	VNE-4677	315
22-046772	VNE-4677	316
22-046789	VNE-4678	210
22-046789	VNE-4678	315
22-046789	VNE-4678	316
22-046796	VNE-4679	253
22-046796	VNE-4679	570
22-046796	VNE-4679	780
22-046802	VNE-4680	404
22-046802	VNE-4680	405
22-046802	VNE-4680	690
22-046819	VNE-4681	404
22-046819	VNE-4681	405
22-046819	VNE-4681	690
22-046826	VNE-4682	517
22-046826	VNE-4682	518
22-046833	VNE-4683	517
22-046833	VNE-4683	518
22-046840	VNE-4684	549
22-046840	VNE-4684	550
22-046840	VNE-4684	551
22-046857	VNE-4685	551
22-046864	VNE-4686	548
22-046871	VNE-4687	547
22-046871	VNE-4687	548
22-046888	VNE-4688	547
22-046888	VNE-4688	548
22-047281	VNE-4728	291
22-047281	VNE-4728	297
22-047298	VNE-4729	291
22-047298	VNE-4729	297
22-047304	VNE-4730	296
22-047304	VNE-4730	563
22-047311	VNE-4731	296
22-047311	VNE-4731	563
22-047328	VNE-4732	300
22-047328	VNE-4732	301
22-047328	VNE-4732	302
22-047335	VNE-4733	300
22-047335	VNE-4733	301
22-047335	VNE-4733	302
22-047342	VNE-4734	299
22-047342	VNE-4734	300
22-047359	VNE-4735	299
22-047359	VNE-4735	300
22-047366	VNE-4736	302
22-047373	VNE-4737	310
22-047373	VNE-4737	321
22-047380	VNE-4738	310
22-047380	VNE-4738	321
22-047397	VNE-4739	321
22-047410	VNE-4741	322
22-047427	VNE-4742	322
22-047441	VNE-4744	322
22-047441	VNE-4744	323
22-047472	VNE-4747	323
22-047472	VNE-4747	324
22-047472	VNE-4747	325
22-047489	VNE-4748	323
22-047489	VNE-4748	324
22-047489	VNE-4748	325
22-047571	VNE-4757	329
22-047588	VNE-4758	329
22-047595	VNE-4759	329
22-047601	VNE-4760	329
22-047625	VNE-4762	329
22-047625	VNE-4762	330
22-047625	VNE-4762	335
22-047632	VNE-4763	329
22-047632	VNE-4763	330
22-047649	VNE-4764	329
22-047649	VNE-4764	330
22-047656	VNE-4765	324
22-047663	VNE-4766	324
22-047670	VNE-4767	324
22-047687	VNE-4768	324
22-047724	VNE-4772	330
22-047724	VNE-4772	331
22-047755	VNE-4775	404
22-047755	VNE-4775	405
22-047762	VNE-4776	404
22-047762	VNE-4776	405
22-047786	VNE-4778	411
22-047816	VNE-4781	409
22-047823	VNE-4782	302
22-047823	VNE-4782	310
22-047823	VNE-4782	414
22-047847	VNE-4784	406
22-047847	VNE-4784	542
22-047854	VNE-4785	406
22-047854	VNE-4785	542
22-047885	VNE-4788	422
22-047892	VNE-4789	422
22-047922	VNE-4792	426
22-047939	VNE-4793	426
22-047946	VNE-4794	416
22-047946	VNE-4794	430
22-047946	VNE-4794	431
22-047946	VNE-4794	432
22-047953	VNE-4795	416
22-047953	VNE-4795	430
22-047953	VNE-4795	431
22-047953	VNE-4795	432
22-047960	VNE-4796	418
22-047960	VNE-4796	419
22-047977	VNE-4797	418
22-047977	VNE-4797	419
22-048028	VNE-4802	615
22-048035	VNE-4803	615
22-048066	VNE-4806	615
22-048073	VNE-4807	615
22-048103	VNE-4810	618
22-048110	VNE-4811	618
22-048141	VNE-4814	619
22-048141	VNE-4814	620
22-048172	VNE-4817	638
22-048189	VNE-4818	629
22-048189	VNE-4818	630
22-048189	VNE-4818	631
22-048196	VNE-4819	629
22-048196	VNE-4819	630
22-048196	VNE-4819	631
22-048202	VNE-4820	622
22-048202	VNE-4820	623
22-048202	VNE-4820	624
22-048202	VNE-4820	625
22-048219	VNE-4821	622
22-048219	VNE-4821	623
22-048219	VNE-4821	624
22-048219	VNE-4821	625
22-048226	VNE-4822	638
22-048233	VNE-4823	638
22-048264	VNE-4826	637
22-048271	VNE-4827	637
22-048318	VNE-4831	622
22-048318	VNE-4831	623
22-048318	VNE-4831	624
22-048318	VNE-4831	625
22-048325	VNE-4832	621
22-048332	VNE-4833	621
22-048349	VNE-4834	631
22-048349	VNE-4834	632
22-048356	VNE-4835	631
22-048356	VNE-4835	632
22-048707	VNE-4870	203
22-048714	VNE-4871	203
22-048721	VNE-4872	203
22-048820	VNE-4882	299
22-048820	VNE-4882	300
22-048837	VNE-4883	299
22-048837	VNE-4883	300
22-048844	VNE-4884	299
22-048844	VNE-4884	300
22-048851	VNE-4885	299
22-048851	VNE-4885	300
22-048912	VNE-4891	322
22-048912	VNE-4891	323
22-048936	VNE-4893	322
22-048936	VNE-4893	323
22-048967	VNE-4896	324
22-048967	VNE-4896	325
22-048974	VNE-4897	324
22-048974	VNE-4897	325
22-049001	VNE-4900	329
22-049018	VNE-4901	329
22-049025	VNE-4902	329
22-049032	VNE-4903	329
22-049032	VNE-4903	330
22-049032	VNE-4903	335
22-049049	VNE-4904	330
22-049049	VNE-4904	335
22-049056	VNE-4905	330
22-049063	VNE-4906	330
22-049070	VNE-4907	324
22-049087	VNE-4908	324
22-049094	VNE-4909	324
22-049100	VNE-4910	324
22-049148	VNE-4914	329
22-049155	VNE-4915	329
22-049162	VNE-4916	329
22-049179	VNE-4917	416
22-049179	VNE-4917	430
22-049179	VNE-4917	431
22-049179	VNE-4917	432
22-049186	VNE-4918	416
22-049186	VNE-4918	430
22-049186	VNE-4918	431
22-049186	VNE-4918	432
22-049209	VNE-4920	425
22-049209	VNE-4920	426
22-049216	VNE-4921	416
22-049216	VNE-4921	430
22-049216	VNE-4921	431
22-049230	VNE-4923	430
22-049230	VNE-4923	431
22-049230	VNE-4923	432
22-049254	VNE-4925	425
22-049254	VNE-4925	426
22-049261	VNE-4926	425
22-049261	VNE-4926	426
22-049285	VNE-4928	614
22-049285	VNE-4928	615
22-049308	VNE-4930	612
22-049315	VNE-4931	615
22-049322	VNE-4932	615
22-049339	VNE-4933	615
22-049384	VNE-4938	628
22-049384	VNE-4938	629
22-049391	VNE-4939	628
22-049391	VNE-4939	629
22-049407	VNE-4940	622
22-049445	VNE-4944	623
22-049445	VNE-4944	624
22-049445	VNE-4944	625
22-049452	VNE-4945	623
22-049452	VNE-4945	624
22-049452	VNE-4945	625
22-049469	VNE-4946	629
22-049469	VNE-4946	630
22-049476	VNE-4947	629
22-049476	VNE-4947	630
22-049483	VNE-4948	622
22-049490	VNE-4949	622
22-049506	VNE-4950	626
22-049513	VNE-4951	626
22-049582	VNE-4958	621
22-049599	VNE-4959	621
22-049605	VNE-4960	631
22-049605	VNE-4960	632
22-049612	VNE-4961	631
22-049612	VNE-4961	632
22-049636	VNE-4963	620
22-049636	VNE-4963	621
22-049698	VNE-4969	337
22-050106	VNE-5010	203
22-050113	VNE-5011	203
22-050120	VNE-5012	177
22-050120	VNE-5012	201
22-050137	VNE-5013	177
22-050137	VNE-5013	201
22-051189	VNE-5118	553
22-051196	VNE-5119	553
22-051202	VNE-5120	553
22-051219	VNE-5121	246
22-051219	VNE-5121	247
22-051219	VNE-5121	248
22-051226	VNE-5122	246
22-051226	VNE-5122	247
22-051226	VNE-5122	248
22-051707	VN7-5170	117
22-051714	VN7-5171	117
22-051813	VNE-5181	207
22-051813	VNE-5181	208
22-051813	VNE-5181	226
22-051813	VNE-5181	227
22-052261	VNE-5226	610
22-052261	VNE-5226	611
22-052544	VNE-5254	5
22-052544	VNE-5254	6
22-052544	VNE-5254	11
22-052568	VN3-5256	532
22-052568	VN3-5256	533
22-052698	VNE-5269	639
22-052704	VNE-5270	639
22-052728	VN3-5272	532
22-052728	VN3-5272	533
22-052810	VN7-5281	116
22-052810	VN7-5281	118
22-052810	VN7-5281	122
22-052827	VN7-5282	116
22-052827	VN7-5282	118
22-052827	VN7-5282	122
22-052834	VN7-5283	14
22-052834	VN7-5283	116
22-052834	VN7-5283	119
22-052834	VN7-5283	122
22-052841	VN7-5284	14
22-052841	VN7-5284	116
22-052841	VN7-5284	119
22-052841	VN7-5284	122
22-052940	VNE-5294	504
22-052957	VNE-5295	184
22-052957	VNE-5295	504
22-052957	VNE-5295	506
22-052957	VNE-5295	507
22-052964	VNE-5296	184
22-052964	VNE-5296	504
22-052964	VNE-5296	506
22-052964	VNE-5296	507
22-052971	VNE-5297	504
22-052988	VNE-5298	504
22-053039	VN7-5303	122
22-053046	VN7-5304	122
22-053060	VNE-5306	166
22-053060	VNE-5306	167
22-053060	VNE-5306	277
22-053060	VNE-5306	278
22-053060	VNE-5306	279
22-053060	VNE-5306	281
22-053060	VNE-5306	442
22-053060	VNE-5306	443
22-053060	VNE-5306	444
22-053060	VNE-5306	445
22-053060	VNE-5306	446
22-053060	VNE-5306	649
22-053060	VNE-5306	650
22-053060	VNE-5306	651
22-053060	VNE-5306	652
22-053060	VNE-5306	653
22-053060	VNE-5306	658
22-053077	VNE-5307	166
22-053077	VNE-5307	167
22-053077	VNE-5307	277
22-053077	VNE-5307	278
22-053077	VNE-5307	279
22-053077	VNE-5307	281
22-053077	VNE-5307	442
22-053077	VNE-5307	443
22-053077	VNE-5307	444
22-053077	VNE-5307	445
22-053077	VNE-5307	446
22-053077	VNE-5307	649
22-053077	VNE-5307	650
22-053077	VNE-5307	651
22-053077	VNE-5307	652
22-053077	VNE-5307	653
22-053077	VNE-5307	658
22-053541	VN2-5354	340
22-053596	VNE-5359	308
22-053602	VNE-5360	308
22-053619	VNE-5361	308
22-053626	VNE-5362	308
22-059543	VNE-5954	622
22-059543	VNE-5954	623
22-059543	VNE-5954	624
22-059550	VNE-5955	622
22-059550	VNE-5955	623
22-059550	VNE-5955	624
22-100030	VNE-A003	184
22-100030	VNE-A003	195
22-100047	VNE-A004	184
22-100047	VNE-A004	195
22-100177	VNE-A017	140
22-100177	VNE-A017	142
22-100412	VN3-A041	341
22-100436	VN3-A043	359
22-100436	VN3-A043	360
22-100436	VN3-A043	364
22-100436	VN3-A043	365
22-100436	VN3-A043	366
22-102089	VNE-A208	544
22-102089	VNE-A208	545
22-102348	VNE-A234	610
22-102621	VN7-A262	551
22-102621	VN7-A262	552
22-102645	VN7-A264	551
22-102645	VN7-A264	552
22-102645	VN7-A264	553
22-103093	VNE-A309	115
22-103093	VNE-A309	118
22-103093	VNE-A309	120
22-103093	VNE-A309	122
22-103093	VNE-A309	159
22-103109	VNE-A310	115
22-103109	VNE-A310	118
22-103109	VNE-A310	120
22-103109	VNE-A310	122
22-103109	VNE-A310	159
22-103130	VNE-A313	115
22-103130	VNE-A313	118
22-103130	VNE-A313	120
22-103130	VNE-A313	122
22-103147	VNE-A314	115
22-103147	VNE-A314	118
22-103147	VNE-A314	120
22-103147	VNE-A314	122
22-104885	VN7-A488	155
22-104892	VN7-A489	155
22-105349	VNE-A534	218
22-105356	VNE-A535	218
22-105356	VNE-A535	219
22-105813	VNE-A581	16
22-105813	VNE-A581	578
22-105813	VNE-A581	583
22-105813	VNE-A581	596
22-105813	VNE-A581	597
22-105813	VNE-A581	598
22-105813	VNE-A581	599
22-105813	VNE-A581	607
22-105813	VNE-A581	713
22-105813	VNE-A581	773
22-105813	VNE-A581	774
22-106605	VNE-A660	179
22-106605	VNE-A660	285
22-106605	VNE-A660	498
22-106605	VNE-A660	688
22-106612	VNE-A661	179
22-106612	VNE-A661	285
22-106612	VNE-A661	498
22-106612	VNE-A661	688
22-106735	VN7-A673	554
22-106742	VN7-A674	554
22-107985	VNE-A798	2
22-107985	VNE-A798	3
22-107985	VNE-A798	5
22-108951	VNE-A895	504
22-108968	VNE-A896	504
22-110442	VNE-B044	176
22-110442	VNE-B044	283
22-110442	VNE-B044	455
22-110442	VNE-B044	459
22-110442	VNE-B044	460
22-110442	VNE-B044	476
22-110442	VNE-B044	663
22-110442	VNE-B044	666
22-110442	VNE-B044	667
22-110442	VNE-B044	668
22-110442	VNE-B044	671
22-110459	VNE-B045	176
22-110459	VNE-B045	283
22-110459	VNE-B045	455
22-110459	VNE-B045	459
22-110459	VNE-B045	460
22-110459	VNE-B045	476
22-110459	VNE-B045	663
22-110459	VNE-B045	666
22-110459	VNE-B045	667
22-110459	VNE-B045	668
22-110459	VNE-B045	671
22-110893	VNE-B089	521
22-110909	VNE-B090	521
22-111074	VNE-B107	140
22-111074	VNE-B107	142
22-111081	VNE-B108	140
22-111081	VNE-B108	142
22-111111	VNE-B111	632
22-111111	VNE-B111	633
22-111111	VNE-B111	634
22-111128	VNE-B112	632
22-111128	VNE-B112	633
22-111128	VNE-B112	634
22-111715	VNE-B171	547
22-111760	VNE-B176	244
22-111760	VNE-B176	321
22-111777	VNE-B177	244
22-111777	VNE-B177	321
22-112743	VNE-B274	253
22-112750	VNE-B275	253
22-112774	VNE-B277	300
22-112781	VNE-B278	300
22-112798	VNE-B279	300
22-112804	VNE-B280	300
22-112811	VNE-B281	249
22-112811	VNE-B281	250
22-112811	VNE-B281	251
22-112811	VNE-B281	252
22-112811	VNE-B281	271
22-112811	VNE-B281	326
22-112811	VNE-B281	327
22-112811	VNE-B281	328
22-112811	VNE-B281	336
22-112811	VNE-B281	689

Новый заказной номер – Старый заказной номер

Новый	Старый	Страница
22-112811	VNE-B281	691
22-112811	VNE-B281	693
22-112811	VNE-B281	704
22-112880	VNE-B288	249
22-112880	VNE-B288	250
22-112880	VNE-B288	251
22-112880	VNE-B288	252
22-112880	VNE-B288	271
22-112880	VNE-B288	326
22-112880	VNE-B288	327
22-112880	VNE-B288	328
22-112880	VNE-B288	336
22-112880	VNE-B288	689
22-112880	VNE-B288	691
22-112880	VNE-B288	693
22-112880	VNE-B288	704
22-113108	*VNE-B310*	*209*
22-113108	*VNE-B310*	*224*
22-113108	*VNE-B310*	*225*
22-113108	*VNE-B310*	*315*
22-113115	VNE-B311	189
22-113115	VNE-B311	190
22-113115	VNE-B311	512
22-113115	VNE-B311	513
22-113115	VNE-B311	514
22-113313	VNE-B331	539
22-113320	VNE-B332	539
22-113337	VNE-B333	532
22-113337	VNE-B333	533
22-113344	VNE-B334	532
22-113344	VNE-B334	533
22-118608	VNE-B860	186
22-118608	VNE-B860	187
22-118608	VNE-B860	521
22-118615	VNE-B861	186
22-118615	VNE-B861	187
22-118615	VNE-B861	521
22-118684	VNE-B868	690
22-118691	VNE-B869	690
22-118714	VNE-B871	283
22-118714	VNE-B871	459
22-118714	VNE-B871	484
22-118714	VNE-B871	485
22-118714	VNE-B871	667
22-118714	VNE-B871	668
22-118714	VNE-B871	678
22-118721	VNE-B872	283
22-118721	VNE-B872	459
22-118721	VNE-B872	484
22-118721	VNE-B872	485
22-118721	VNE-B872	667
22-118721	VNE-B872	668
22-118721	VNE-B872	678
22-118738	VNE-B873	211
22-118738	VNE-B873	483
22-118738	VNE-B873	492
22-118738	VNE-B873	494
22-118738	VNE-B873	496
22-118738	VNE-B873	676
22-118738	VNE-B873	682
22-118738	VNE-B873	684
22-118738	VNE-B873	686
22-118745	VNE-B874	211
22-118745	VNE-B874	483
22-118745	VNE-B874	492
22-118745	VNE-B874	494
22-118745	VNE-B874	496
22-118745	VNE-B874	676
22-118745	VNE-B874	682
22-118745	VNE-B874	684
22-118745	VNE-B874	686
22-119186	VNE-B918	398
22-119186	VNE-B918	399
22-119193	VNE-B919	398
22-119193	VNE-B919	399
22-119261	VNE-B926	153
22-119278	VNE-B927	153
22-119315	VNE-B931	215
22-119315	VNE-B931	223
22-120199	VNE-C019	690
22-120205	VNE-C020	690
22-121349	*VNE-C134*	*300*
22-121356	*VNE-C135*	*300*
22-122469	VNE-C246	198
22-122469	VNE-C246	199
22-122469	VNE-C246	320
22-122469	VNE-C246	549
22-122483	VNE-C248	211
22-122483	VNE-C248	212
22-123602	VNE-C360	152
22-123619	VNE-C361	152
22-127426	VNE-C742	544
22-127426	VNE-C742	545
22-128188	VNE-C818	546
22-128188	VNE-C818	555
22-128201	VNE-C820	300
22-128218	VNE-C821	300
22-128225	VNE-C822	191
22-128225	VNE-C822	227
22-128225	VNE-C822	315
22-128225	VNE-C822	521
22-128249	VNE-C824	521
22-128256	VNE-C825	521
22-128287	VNE-C828	214
22-128300	VNE-C830	387
22-128300	VNE-C830	388
22-131492	VNE-D149	548
22-131607	VNE-D160	19
22-131607	VNE-D160	23
22-131607	VNE-D160	27
22-131607	VNE-D160	570
22-131607	VNE-D160	572
22-131607	VNE-D160	588
22-131607	VNE-D160	594
22-131607	VNE-D160	603
22-131607	VNE-D160	605
22-131607	VNE-D160	709
22-131607	VNE-D160	710
22-131607	VNE-D160	725
22-131607	VNE-D160	729
22-131607	VNE-D160	735
22-131607	VNE-D160	737
22-131607	VNE-D160	741
22-131607	VNE-D160	743
22-131614	VNE-D161	19
22-131614	VNE-D161	24
22-131614	VNE-D161	27
22-131614	VNE-D161	571
22-131614	VNE-D161	572
22-131614	VNE-D161	588
22-131614	VNE-D161	594
22-131614	VNE-D161	603
22-131614	VNE-D161	605
22-131614	VNE-D161	710
22-131614	VNE-D161	712
22-131614	VNE-D161	725
22-131614	VNE-D161	730
22-131614	VNE-D161	735
22-131614	VNE-D161	741
22-131614	VNE-D161	743
22-131614	VNE-D161	778
22-132390	VNE-D239	551
22-132390	VNE-D239	552
22-132482	VNE-D248	4
22-135001	VNE-D500	124
22-135001	VNE-D500	126
22-135001	VNE-D500	159
22-135018	VNE-D501	124
22-135018	VNE-D501	126
22-135018	VNE-D501	159
22-135032	VNE-D503	124
22-135032	VNE-D503	126
22-135032	VNE-D503	159
22-135049	VNE-D504	124
22-135049	VNE-D504	126
22-135049	VNE-D504	159
22-135971	VNE-D597	268
22-135971	VNE-D597	269
22-136244	VNE-D624	197
22-136244	VNE-D624	198
22-136244	VNE-D624	231
22-136244	VNE-D624	232
22-136244	VNE-D624	524
22-136244	VNE-D624	525
22-136251	VNE-D625	211
22-136251	VNE-D625	212
22-136572	VNE-D657	128
22-136589	VNE-D658	128
22-136602	VNE-D660	128
22-136619	VNE-D661	128
22-137197	VNE-D719	505
22-137197	VNE-D719	506
22-137203	VNE-D720	505
22-137203	VNE-D720	506
22-138361	VNE-D836	143
22-138361	VNE-D836	145
22-138361	VNE-D836	160
22-138392	VNE-D839	258
22-138392	VNE-D839	259
22-138392	VNE-D839	272
22-138712	*VNE-D871*	*629*
22-138712	*VNE-D871*	*630*
22-138729	*VNE-D872*	*629*
22-138729	*VNE-D872*	*630*
22-139122	VNE-D912	191
22-139122	VNE-D912	227
22-139122	VNE-D912	315
22-139122	VNE-D912	521
22-139184	VNE-D918	19
22-139184	VNE-D918	24
22-139184	VNE-D918	571
22-139184	VNE-D918	573
22-139184	VNE-D918	588
22-139184	VNE-D918	594
22-139184	VNE-D918	603
22-139184	VNE-D918	605
22-139184	VNE-D918	726
22-139184	VNE-D918	741
22-139184	VNE-D918	743
22-139191	VNE-D919	19
22-139191	VNE-D919	24
22-139191	VNE-D919	571
22-139191	VNE-D919	573
22-139191	VNE-D919	588
22-139191	VNE-D919	594
22-139191	VNE-D919	603
22-139191	VNE-D919	605
22-139191	VNE-D919	726
22-139191	VNE-D919	741
22-139191	VNE-D919	743
22-139191	VNE-D919	778
22-139320	VNE-D932	737
22-139320	VNE-D932	782
22-139924	VNE-D992	258
22-139924	VNE-D992	272
22-139931	VNE-D993	115
22-139931	VNE-D993	117
22-139931	VNE-D993	118
22-139931	VNE-D993	120
22-139931	VNE-D993	122
22-139931	VNE-D993	159
22-139948	VNE-D994	115
22-139948	VNE-D994	117
22-139948	VNE-D994	118
22-139948	VNE-D994	120
22-139948	VNE-D994	122
22-139948	VNE-D994	159
22-139993	VNE-D999	243
22-140012	VNE-E001	726
22-140067	VNE-E006	165
22-140067	VNE-E006	564
22-140067	VNE-E006	565
22-140074	VNE-E007	165
22-140074	VNE-E007	564
22-140074	VNE-E007	565
22-140098	VNE-E009	791
22-140098	VNE-E009	792
22-140098	VNE-E009	793
22-140098	VNE-E009	794
22-140388	VN7-E038	198
22-140388	VN7-E038	199
22-140388	VN7-E038	320
22-140388	VN7-E038	549
22-141590	VNE-E159	179
22-141590	VNE-E159	279
22-141590	VNE-E159	280
22-141590	VNE-E159	281
22-141590	VNE-E159	447
22-141590	VNE-E159	448
22-141590	VNE-E159	449
22-141590	VNE-E159	450
22-141590	VNE-E159	451
22-141590	VNE-E159	452
22-141590	VNE-E159	499
22-141590	VNE-E159	653
22-141590	VNE-E159	655
22-141590	VNE-E159	656
22-141590	VNE-E159	659
22-141590	VNE-E159	688
22-141606	VNE-E160	179
22-141606	VNE-E160	279
22-141606	VNE-E160	280
22-141606	VNE-E160	281
22-141606	VNE-E160	447
22-141606	VNE-E160	448
22-141606	VNE-E160	449
22-141606	VNE-E160	450
22-141606	VNE-E160	451
22-141606	VNE-E160	452
22-141606	VNE-E160	499
22-141606	VNE-E160	653
22-141606	VNE-E160	655
22-141606	VNE-E160	656
22-141606	VNE-E160	659
22-141606	VNE-E160	688
22-141705	VNE-E170	345
22-141705	VNE-E170	347
22-141705	VNE-E170	348
22-141705	VNE-E170	349
22-141705	VNE-E170	356
22-141705	VNE-E170	357
22-142429	VN3-E242	791
22-142429	VN3-E242	792
22-142429	VN3-E242	793
22-142429	VN3-E242	794
22-142436	VN3-E243	792
22-142436	VN3-E243	793
22-142436	VN3-E243	794
22-143358	VNE-E335	267
22-143365	VNE-E336	267
22-143372	VNE-E337	267
22-143389	VNE-E338	267
22-144249	VNE-E424	99
22-144256	VNE-E425	99
22-144263	VNE-E426	99
22-144270	VNE-E427	99
22-144928	VNE-E492	294
22-144928	VNE-E492	295
22-144935	VNE-E493	294
22-144935	VNE-E493	295
22-145246	VNE-E524	130
22-145253	VNE-E525	130
22-145277	VNE-E527	130
22-145284	VNE-E528	130
22-145550	VNE-E555	17
22-145550	VNE-E555	76
22-145550	VNE-E555	77
22-145550	VNE-E555	586
22-145550	VNE-E555	593
22-145550	VNE-E555	705
22-145550	VNE-E555	707
22-145550	VNE-E555	721
22-145697	VNE-E569	611
22-145697	VNE-E569	612
22-146809	VNE-E680	186
22-146809	VNE-E680	502
22-146809	VNE-E680	621
22-146816	VNE-E681	186
22-146816	VNE-E681	502
22-146816	VNE-E681	621
22-147073	VNE-E707	565
22-147073	VNE-E707	566
22-147080	VNE-E708	565
22-147080	VNE-E708	566
22-147448	VNE-E744	532
22-147448	VNE-E744	533
22-147455	VN7-E745	534
22-147455	VN7-E745	535
22-147462	VN7-E746	534
22-147462	VN7-E746	535
22-147493	VN7-E749	534
22-147493	VN7-E749	535
22-147493	VN7-E749	537
22-147509	VN7-E750	534
22-147509	VN7-E750	535
22-147509	VN7-E750	537
22-147516	VN7-E751	534
22-147516	VN7-E751	535
22-147516	VN7-E751	537
22-147523	VN7-E752	534
22-147523	VN7-E752	535
22-147523	VN7-E752	537
22-147530	VA7-E753	534
22-147530	VA7-E753	536
22-147554	VA7-E755	534
22-147554	VA7-E755	536
22-147554	VA7-E755	537
22-147561	VA7-E756	534
22-147561	VA7-E756	536
22-147561	VA7-E756	537
22-147578	VN7-E757	540
22-147578	VN7-E757	541
22-147585	VN7-E758	540
22-147585	VN7-E758	541
22-147592	VA7-E759	540
22-147592	VA7-E759	541
22-147608	VA7-E760	540
22-147608	VA7-E760	541
22-151025	*VNE-F102*	*352*
22-151025	*VNE-F102*	*353*
22-151032	VNE-F103	352
22-151032	VNE-F103	353
22-151049	VNE-F104	352
22-151049	VNE-F104	353
22-151056	VNE-F105	608
22-151056	VNE-F105	609
22-151056	VNE-F105	762
22-151056	VNE-F105	764
22-151056	VNE-F105	765
22-151056	VNE-F105	766
22-151056	VNE-F105	767
22-151056	VNE-F105	794
22-151070	VNE-F107	608
22-151070	VNE-F107	609
22-151070	VNE-F107	763
22-151070	VNE-F107	764
22-151070	VNE-F107	765
22-151070	VNE-F107	766
22-151070	VNE-F107	767
22-151070	VNE-F107	795
22-151094	VNE-F109	637
22-151100	VNE-F110	637
22-151223	VNE-F122	294
22-151223	VNE-F122	295
22-151230	VNE-F123	294
22-151230	VNE-F123	295
22-151773	VNE-F177	301
22-151780	VNE-F178	301
22-152749	VNE-F274	100
22-152749	VNE-F274	101
22-152756	VNE-F275	100
22-152756	VNE-F275	101
22-152770	VNE-F277	100
22-152770	VNE-F277	101
22-152787	VNE-F278	100
22-152787	VNE-F278	101
22-153746	*VN7-F374*	*338*
22-153746	*VN7-F374*	*339*
22-153753	*VN7-F375*	*338*
22-153753	*VN7-F375*	*339*
22-155344	VNE-F534	692
22-155344	VNE-F534	694
22-155344	VNE-F534	695
22-156358	VNE-F635	621
22-156365	VNE-F636	621
22-156655	VNE-F665	555
22-156662	VNE-F666	555
22-156679	VNE-F667	411
22-158390	VNE-F839	554
22-158444	VNE-F844	333
22-158451	VNE-F845	333
22-158475	VNE-F847	213
22-158475	VNE-F847	219
22-158475	VNE-F847	220
22-158475	VNE-F847	461
22-158475	VNE-F847	462
22-158475	VNE-F847	668
22-158475	VNE-F847	669
22-158482	VNE-F848	213
22-158482	VNE-F848	219
22-158482	VNE-F848	220
22-158482	VNE-F848	461
22-158482	VNE-F848	462
22-158482	VNE-F848	668
22-158482	VNE-F848	669
22-158819	VNE-F881	154
22-158826	VNE-F882	154
22-158857	VNE-F885	311
22-158864	VNE-F886	311
22-158901	*VN3-F890*	*209*
22-158901	*VN3-F890*	*224*
22-158901	*VN3-F890*	*225*
22-158901	*VN3-F890*	*315*
22-158918	*VN3-F891*	*209*
22-158918	*VN3-F891*	*224*
22-158918	*VN3-F891*	*225*
22-158918	*VN3-F891*	*315*
22-164568	VNE-G456	155
22-164575	VNE-G457	155
22-164773	VNE-G477	269
22-164773	VNE-G477	270
22-164858	VNE-G485	382
22-165022	VNE-G502	335
22-165039	VNE-G503	335
22-165381	VNE-G538	621
22-165398	VNE-G539	621
22-165565	VNE-G556	615
22-165572	VNE-G557	615
22-165756	VNE-G575	612
22-165763	VNE-G576	612
22-165770	VNE-G577	424
22-165787	VNE-G578	424
22-165794	VNE-G579	298
22-165800	VNE-G580	298
22-165954	VNE-G595	206
22-165978	VNE-G597	621
22-165985	VNE-G598	621
22-166029	VNE-G602	612
22-166036	VNE-G603	612
22-166258	VNE-G625	335
22-166265	VNE-G626	335
22-166357	VNE-G635	297
22-166364	VNE-G636	297
22-166371	VNE-G637	199
22-166371	VNE-G637	553
22-166432	VNE-G643	213
22-166432	VNE-G643	315
22-166494	VNE-G649	302
22-166500	VNE-G650	302
22-166722	VNE-G672	320
22-166722	VNE-G672	434
22-166722	VNE-G672	617
22-166722	VNE-G672	619
22-166722	VNE-G672	640
22-166739	VNE-G673	320
22-166739	VNE-G673	434
22-166739	VNE-G673	617
22-166739	VNE-G673	619
22-166739	VNE-G673	640
22-166746	VNE-G674	423
22-166753	VNE-G675	423
22-166814	VNE-G681	621
22-166821	VNE-G682	621
22-166838	VNE-G683	256
22-166838	VNE-G683	336
22-166845	VNE-G684	256
22-166845	VNE-G684	336
22-166920	VNE-G692	612
22-166937	VNE-G693	612
22-167002	VNE-G700	639
22-167019	VNE-G701	639
22-167026	VNE-G702	422
22-167033	VNE-G703	422
22-167071	VNE-G707	545
22-167071	VNE-G707	553
22-167095	VNE-G709	335
22-167101	VNE-G710	335
22-167293	VNE-G729	302
22-167309	VNE-G730	302
22-168061	VNE-G806	345

Новый заказной номер – Старый заказной номер

Новый	Старый	Страница
22-168061	VNE-G806	347
22-168061	VNE-G806	350
22-168085	VNE-G808	345
22-168085	VNE-G808	347
22-168085	VNE-G808	348
22-168085	VNE-G808	350
22-168085	VNE-G808	356
22-168085	VNE-G808	357
22-168337	VNE-G833	620
22-168337	VNE-G833	634
22-168344	VNE-G834	620
22-168344	VNE-G834	634
22-168467	VNE-G846	616
22-168474	VNE-G847	616
22-168535	VNE-G853	175
22-168535	VNE-G853	200
22-168542	VNE-G854	175
22-168542	VNE-G854	200
22-168597	VNE-G859	162
22-168597	VNE-G859	164
22-168597	VNE-G859	483
22-168597	VNE-G859	492
22-168597	VNE-G859	494
22-168597	VNE-G859	497
22-168597	VNE-G859	676
22-168597	VNE-G859	682
22-168597	VNE-G859	684
22-168597	VNE-G859	686
22-168603	VNE-G860	162
22-168603	VNE-G860	164
22-168603	VNE-G860	483
22-168603	VNE-G860	492
22-168603	VNE-G860	494
22-168603	VNE-G860	497
22-168603	VNE-G860	676
22-168603	VNE-G860	682
22-168603	VNE-G860	684
22-168603	VNE-G860	686
22-168665	VNE-G866	194
22-168672	VNE-G867	194
22-168771	VNE-G877	387
22-168771	VNE-G877	388
22-169242	VNE-G924	616
22-169259	VNE-G925	616
22-169945	VNE-G994	311
22-169952	VNE-G995	311
22-169976	VNE-G997	637
22-169983	VNE-G998	637
22-170071	VNE-H007	78
22-170071	VNE-H007	79
22-170408	VNE-H040	222
22-170408	VNE-H040	617
22-170415	VNE-H041	222
22-170415	VNE-H041	617
22-170729	VNE-H072	695
22-170897	VNE-H089	270
22-170897	VNE-H089	271
22-170903	VNE-H090	270
22-170903	VNE-H090	271
22-170996	VNE-H099	400
22-170996	VNE-H099	401
22-170996	VNE-H099	402
22-170996	VNE-H099	403
22-170996	VNE-H099	404
22-171009	VNE-H100	400
22-171009	VNE-H100	401
22-171009	VNE-H100	402
22-171009	VNE-H100	403
22-171009	VNE-H100	404
22-171443	VNE-H144	555
22-171528	VNE-H152	549
22-172433	VNE-H243	211
22-172433	VNE-H243	212
22-172518	VNE-H251	107
22-172518	VNE-H251	110
22-172518	VNE-H251	111
22-172518	VNE-H251	113
22-172518	VNE-H251	114
22-172525	VNE-H252	107
22-172525	VNE-H252	110
22-172525	VNE-H252	111
22-172525	VNE-H252	113
22-172525	VNE-H252	114
22-172662	VNE-H266	185
22-172662	VNE-H266	412
22-172662	VNE-H266	522
22-172679	VNE-H267	185
22-172679	VNE-H267	412
22-172679	VNE-H267	522
22-172839	VNE-H283	12
22-172846	VNE-H284	12
22-173089	VNE-H308	298
22-173096	VNE-H309	298
22-173560	VNE-H356	296
22-173577	VNE-H357	296
22-176158	VNE-H615	427
22-176158	VNE-H615	428
22-176165	VNE-H616	427
22-176165	VNE-H616	428
22-181459	*VNE-4457*	*622*
22-181602	*V36-0156*	*530*
22-181619	V36-0367	108
22-181619	V36-0367	111
22-181626	V36-0368	108
22-181626	V36-0368	111
22-181633	V36-0369	108
22-181633	V36-0369	111
22-181640	V36-0370	108
22-181640	V36-0370	111
22-181657	*V36-0372*	*581*
22-181657	*V36-0372*	*592*
22-181657	*V36-0372*	*717*
22-181657	*V36-0372*	*719*
22-181657	*V36-0372*	*784*
22-182821		255
22-182838		255
22-182869		254
22-182869		259
22-182869		260
22-182869		266
22-182869		272
22-182869		694
22-182869		695
22-182869		704
22-182876		254
22-182876		259
22-182876		260
22-182876		266
22-182876		272
22-182876		694
22-182876		695
22-182876		704
22-183415		198
22-183415		232
22-183415		233
22-183415		525
22-183460		303
22-183484		303
22-183491		303
22-183507		303
22-183583		407
22-183590		407
22-183644		174
22-183644		179
22-183644		284
22-183644		285
22-183644		452
22-183644		453
22-183644		499
22-183644		656
22-183644		657
22-183644		689
22-183651		174
22-183651		179
22-183651		284
22-183651		285
22-183651		452
22-183651		453
22-183651		499
22-183651		656
22-183651		657
22-183651		689
22-183675		164
22-183675		463
22-183675		464
22-183675		465
22-183675		670
22-183675		671
22-183682		164
22-183682		463
22-183682		464
22-183682		465
22-183682		670
22-183682		671
22-183699		514
22-183705		15
22-183705		584
22-183705		585
22-183705		775
22-183712		610
22-183712		731
22-183712		734
22-183712		795
22-183729		610
22-183729		731
22-183729		734
22-183750		781
22-183828	VNE-H775	507
22-183828	VNE-H775	508
22-183828	VNE-H775	509
22-183835	VNE-H776	507
22-183835	VNE-H776	508
22-183835	VNE-H776	509
22-183842		152
22-183842		161
22-183859		152
22-183859		161
22-183873		151
22-183873		161
22-183880		151
22-183880		161
22-183897		156
22-183903		156
22-184160	VNE-H888	507
22-184160	VNE-H888	508
22-184177	VNE-H889	507
22-184177	VNE-H889	508
22-184207		634
22-184207		635
22-184221		634
22-184221		635
22-184238		393
22-184238		394
22-184238		395
22-184238		396
22-184238		785
22-184238		786
22-184245		394
22-184245		395
22-184245		396
22-184245		397
22-184245		785
22-184245		786
22-184283	VNE-H783	151
22-184306	VNE-H784	151
22-188632		245
22-188649		245
22-188663		322
22-189271		192
22-189271		213
22-189271		221
22-189271		522
22-189288		192
22-189288		213
22-189288		221
22-189288		522
22-193032		791
22-193032		792
22-193032		793
22-193032		794
22-193339		322
22-193360		692
22-193360		693
22-193360		701
22-193414		351
22-193414		353
22-193421		187
22-193421		191
22-193438		187
22-193438		191
22-193452		553
22-193483		351
22-193483		353
22-194091		374
22-194091		376
22-194107		375
22-195241		187
22-195241		191
22-195258		187
22-195258		191
22-195302		10
22-195319		10
22-196309		596
22-196330		301
22-196330		302
22-196347		301
22-196347		302
22-196408		310
22-196415		310
22-196606		5
22-196682		198
22-196682		232
22-196682		233
22-196682		525
22-196743		422
22-196750		422
22-196859		570
22-196859		780
22-196934		216
22-196941		216
22-196958		216
22-196965		216
22-197313		387
22-197320		791
22-197320		792
22-197320		793
22-197320		794
22-197337		792
22-197337		793
22-197337		794
22-197351		229
22-197351		230
22-197351		255
22-197368		229
22-197368		230
22-197368		255
22-197665		375
22-197672		152
22-197689		152
22-197849		376
22-197931		222
22-197931		223
22-199492		118
22-199492		120
22-199508		118
22-199508		120
22-205414		569
22-205438		569
22-212696		145
22-212986		616
22-212993		616
22-213136		152
22-213143		152
22-213686		616
22-213693		616
22-213709		404
22-213716		404
22-213747		433
22-213747		547
22-213754		433
22-213754		547
22-213778		476
22-213778		672
22-213785		476
22-213785		672
22-213808		298
22-213815		298
22-213839		411
22-213846		411
22-213945		414
22-213952		414
22-214089		297
22-214096		297
22-214287		124
22-214287		126
22-214287		128
22-214294		124
22-214294		126
22-214294		128
22-214751		389
22-214751		390
22-214751		391
22-214751		392
22-214751		788
22-214768		392
22-214768		393
22-214768		788
22-214775		637
22-214782		637
22-215482		216
22-215505		216
22-215734		338
22-215840		339
22-215895		400
22-215895		404
22-215949		400
22-215949		404
22-216540		311
22-216557		311
22-217134		252
22-217134		253
22-217141		252
22-217141		253
22-217271		215
22-217714		181
22-217721		181
22-217981		102
22-218001		102
22-218230		383
22-218469		537
22-218469		538
22-218469		540
22-218506		301
22-218513		301
22-218537		345
22-218537		347
22-218537		348
22-218537		350
22-218537		356
22-218537		357
22-218858		311
22-218865		311
22-218919		151
22-218926		151
22-219947		537
22-220066		131
22-220080		132
22-220103		340
22-220127		340
22-220530		252
22-220547		252
22-220578		115
22-220585		115
22-221490		147
22-222121		619
22-222138		619
22-223456		298
22-223463		298
22-223616		544
22-223951		387
22-223951		388
22-224668		708
22-224668		713
22-224668		714
22-224668		778
22-225269		554
22-225290		192
22-225306		192
22-226556		209
22-226556		224
22-226556		225
22-226556		315
22-226563		209
22-226563		224
22-226563		225
22-226563		315
22-226570		209
22-226570		224
22-226570		225
22-226570		315
23-218482		538
23-218482		540
23-219960		537
23-219984		537
24-000024	B46-0002	361
24-000024	B46-0002	376
24-000123	B46-0012	361
24-000123	B46-0012	376
24-000307	*B36-0030*	*749*
24-000307	*B36-0030*	*750*
24-000307	*B36-0030*	*776*
24-000307	*B36-0030*	*777*
24-000321	B46-0032	98
24-000321	B46-0032	744
24-000321	B46-0032	785
24-000321	B46-0032	788
24-000338	B46-0033	744
24-000345	B46-0034	745
24-000574	B46-0057	417
24-000574	B46-0057	421
24-000574	B46-0057	422
24-000628	B46-0062	417
24-000642	BE3-H821	105
24-000642	BE3-H821	106
24-000819	B46-0081	435
24-000857	B36-0085	163
24-000857	B36-0085	165
24-000857	B36-0085	172
24-000857	B36-0085	173
24-000857	B36-0085	282
24-000857	B36-0085	283
24-000857	B36-0085	456
24-000857	B36-0085	457
24-000857	B36-0085	458
24-000857	B36-0085	459
24-000857	B36-0085	484
24-000857	B36-0085	664
24-000857	B36-0085	665
24-000857	B36-0085	666
24-000857	B36-0085	672
24-000857	B36-0085	673
24-000857	B36-0085	674
24-000857	B36-0085	677
24-000918	B46-0091	435
24-000918	B46-0091	661
24-000925	B46-0092	200
24-000925	B46-0092	201
24-000925	B46-0092	275
24-000925	B46-0092	468
24-000925	B46-0092	469
24-000925	B46-0092	471
24-000925	B46-0092	472
24-000925	B46-0092	474
24-000925	B46-0092	641
24-000925	B46-0092	642
24-000925	B46-0092	643
24-000970	*B36-0097*	*304*
24-000970	*B36-0097*	*435*
24-000970	*B36-0097*	*436*
24-000970	*B36-0097*	*661*
24-001182	B46-0118	157
24-001304	*B46-0130*	*90*
24-001304	*B46-0130*	*91*
24-001540	B46-0154	328
24-001540	B46-0154	333
24-001540	B46-0154	628
24-001564	B46-0156	170
24-001618	B36-0161	538
24-001618	B36-0161	539
24-001670	B46-0167	527
24-001670	B46-0167	528
24-001670	B46-0167	538
24-001694	B46-0169	527
24-001694	B46-0169	528
24-001694	B46-0169	529
24-001793	B46-0179	538
24-001861	B46-0186	304
24-001861	B46-0186	305
24-001960	B46-0196	305
24-001984	B46-0198	422

Новый заказной номер – Старый заказной номер

Новый	Старый	Страница
24-002288	B36-0228	173
24-002431	B46-0243	317
24-002431	B46-0243	318
24-002455	B36-0245	317
24-002455	B36-0245	318
24-002479	B46-0247	635
24-002486	B46-0248	635
24-002509	B46-0250	309
24-002509	B46-0250	612
24-002530	B46-0253	317
24-002530	B46-0253	318
24-002561	B46-0256	635
24-002585	B46-0258	635
24-002608	B46-0260	309
24-002608	B46-0260	612
24-002837	B46-0283	703
24-002837	B46-0283	704
24-002899	B46-0289	695
24-002899	B46-0289	696
24-002936	B46-0293	703
24-002936	B46-0293	704
24-002967	B46-0296	696
24-002967	B46-0296	697
24-003100	*B46-0310*	*617*
24-003162	*B46-0316*	*626*
24-003162	*B46-0316*	*627*
24-003179	B46-0317	304
24-003179	B46-0317	626
24-003193	B46-0319	328
24-003193	B46-0319	333
24-003193	B46-0319	622
24-003193	B46-0319	625
24-003193	B46-0319	627
24-003193	B46-0319	628
24-003209	B46-0320	617
24-003858	*B46-0385*	*567*
24-003971	B46-0397	568
24-004107	B46-0410	424
24-004107	B46-0410	425
24-004206	B46-0420	424
24-004237	*B36-0423*	*302*
24-004237	*B36-0423*	*303*
24-004244	B46-0424	415
24-004244	B46-0424	416
24-004374	*B46-0437*	*617*
24-004435	B36-0443	312
24-004435	B36-0443	313
24-004459	B36-0445	313
24-004473	B46-0447	312
24-004473	B46-0447	313
24-004534	B36-0453	312
24-004534	B36-0453	313
24-004541	*B46-0454*	*407*
24-004565	*B46-0456*	*405*
24-004572	B46-0457	312
24-004572	B46-0457	313
24-004602	*B46-0460*	*409*
24-004626	*B36-0462*	*9*
24-004633	B46-0463	9
24-004633	B46-0463	10
24-004633	B46-0463	11
24-004633	B46-0463	12
24-004657	B46-0465	9
24-004657	B46-0465	10
24-004657	B46-0465	11
24-004732	B46-0473	9
24-004732	B46-0473	10
24-004732	B46-0473	11
24-004732	B46-0473	12
24-004732	B46-0473	433
24-004732	B46-0473	434
24-004756	B46-0475	9
24-004756	B46-0475	10
24-004756	B46-0475	11
24-004862	B36-0486	200
24-004862	B36-0486	201
24-004862	B36-0486	202
24-004862	B36-0486	203
24-004862	B36-0486	275
24-004862	B36-0486	468
24-004862	B36-0486	469
24-004862	B36-0486	471
24-004862	B36-0486	472
24-004862	B36-0486	474
24-004862	B36-0486	640
24-004862	B36-0486	641
24-004862	B36-0486	643
24-004862	B36-0486	644
24-004862	B36-0486	645
24-004930	B46-0493	463
24-004930	B46-0493	465
24-004930	B46-0493	466
24-004930	B46-0493	467
24-004930	B46-0493	663
24-005012	B36-0501	378
24-005012	B36-0501	379
24-005043	B46-0504	385
24-005043	B46-0504	542
24-005067	*B46-0506*	*377*
24-005074	B36-0507	377
24-005111	B46-0511	377
24-005111	B46-0511	378
24-005111	B46-0511	381
24-005142	B46-0514	385
24-005142	B46-0514	542
24-005166	*B60-0516*	*377*
24-005241	B36-0524	381
24-005258	B36-0525	361
24-005258	B36-0525	362
24-005265	B36-0526	361
24-005265	B36-0526	362
24-005272	B36-0527	361
24-005272	B36-0527	376
24-005272	B36-0527	377
24-005272	B36-0527	380
24-005289	B36-0528	362
24-005289	B36-0528	363
24-005296	B36-0529	380
24-005340	B46-0534	377
24-005357	B46-0535	361
24-005357	B46-0535	362
24-005364	B46-0536	361
24-005364	B46-0536	362
24-005371	B46-0537	361
24-005371	B46-0537	376
24-005371	B46-0537	377
24-005371	B46-0537	380
24-005388	B46-0538	362
24-005388	B46-0538	363
24-005395	B46-0539	380
24-005494	*B46-0549*	*228*
24-005494	*B46-0549*	*274*
24-006071	B46-0607	135
24-006088	B46-0608	134
24-006088	B46-0608	135
24-006088	B46-0608	147
24-006125	B46-0612	103
24-006200	B46-0620	744
24-006200	B46-0620	745
24-006347	B46-0634	744
24-006347	B46-0634	745
24-006347	B46-0634	785
24-006552	*B36-0655*	*715*
24-006569	B36-0656	714
24-006569	B36-0656	715
24-006569	B36-0656	716
24-006569	B36-0656	741
24-006576	*B46-0657*	*713*
24-006866	B36-0686	435
24-006866	B36-0686	475
24-006866	B36-0686	661
24-007030	B36-0703	362
24-007030	B36-0703	363
24-007047	B36-0704	362
24-007047	B36-0704	363
24-007054	B36-0705	377
24-007061	B36-0706	377
24-007078	B36-0707	377
24-007078	B36-0707	381
24-007139	B46-0713	362
24-007139	B46-0713	363
24-007146	B46-0714	362
24-007146	B46-0714	363
24-007214	B46-0721	148
24-007252	B46-0725	147
24-007276	B46-0727	135
24-007306	B46-0730	133
24-007306	B46-0730	134
24-007382	B36-0738	104
24-007382	B36-0738	154
24-007405	*B36-0740*	*228*
24-007405	*B36-0740*	*229*
24-007405	*B36-0740*	*230*
24-007405	*B36-0740*	*274*
24-007405	*B36-0740*	*595*
24-007504	*B36-0750*	*228*
24-007504	*B36-0750*	*229*
24-007504	*B36-0750*	*230*
24-007504	*B36-0750*	*274*
24-007504	*B36-0750*	*595*
24-007641	*B46-0764*	*233*
24-007672	B46-0767	234
24-007733	B46-0773	233
24-007733	B46-0773	234
24-008020	B46-0802	146
24-008020	B46-0802	147
24-008037	B46-0803	156
24-008037	B46-0803	157
24-008136	B46-0813	157
24-008198	B46-0819	157
24-008198	B46-0819	158
24-008198	B46-0819	159
24-008204	B46-0820	789
24-008303	B46-0830	789
24-008372	B46-0837	713
24-008372	B46-0837	714
24-008372	B46-0837	740
24-008372	B46-0837	778
24-008716	B46-0871	234
24-008723	B46-0872	233
24-008723	B46-0872	234
24-008839	B46-0883	304
24-008839	B46-0883	435
24-008839	B46-0883	475
24-008938	B46-0893	435
24-008938	B46-0893	454
24-008938	B46-0893	475
24-008938	B46-0893	481
24-008938	B46-0893	660
24-008938	B46-0893	687
24-009089	B46-0908	304
24-009089	B46-0908	466
24-009089	B46-0908	467
24-009188	B46-0918	304
24-009188	B46-0918	434
24-009188	B46-0918	466
24-009188	B46-0918	467
24-009188	B46-0918	475
24-009232	B46-0923	178
24-009294	B46-0929	161
24-009294	B46-0929	162
24-009294	B46-0929	163
24-009294	B46-0929	166
24-009294	B46-0929	171
24-009294	B46-0929	176
24-009331	B46-0933	178
24-009492	B36-0949	161
24-009492	B36-0949	162
24-009492	B36-0949	176
24-009669	B46-0966	539
24-009676	B46-0967	527
24-009676	B46-0967	528
24-009676	B46-0967	529
24-009737	B46-0973	527
24-009737	B46-0973	528
24-009737	B46-0973	529
24-009744	B46-0974	539
24-009751	B46-0975	527
24-009751	B46-0975	528
24-009751	B46-0975	529
24-009805	*B46-0980*	*555*
24-009942	B36-0994	555
24-010047	B46-1004	635
24-010047	B46-1004	636
24-010146	*B46-1014*	*264*
24-010146	*B46-1014*	*265*
24-010146	*B46-1014*	*266*
24-010191	B46-1019	161
24-010191	B46-1019	162
24-010191	B46-1019	164
24-010191	B46-1019	176
24-010191	B46-1019	526
24-010214	B46-1021	170
24-010214	B46-1021	526
24-010245	B46-1024	635
24-010252	B46-1025	175
24-010269	B46-1026	175
24-010337	B46-1033	635
24-010351	B46-1035	635
24-010351	B46-1035	636
24-010382	B46-1038	503
24-010382	B46-1038	504
24-010382	B46-1038	515
24-010399	B46-1039	503
24-010399	B46-1039	504
24-010399	B46-1039	515
24-010450	B46-1045	309
24-010467	B46-1046	309
24-010474	B46-1047	167
24-010474	B46-1047	168
24-010894	*B36-1089*	*285*
24-010894	*B36-1089*	*286*
24-010993	B46-1099	425
24-011006	B46-1100	425
24-011020	B46-1102	204
24-011044	B46-1104	162
24-011044	B46-1104	163
24-011044	B46-1104	166
24-011044	B46-1104	167
24-011044	B46-1104	168
24-011044	B46-1104	170
24-011044	B46-1104	171
24-011105	B46-1110	304
24-011105	B46-1110	477
24-011105	B46-1110	482
24-011105	B46-1110	660
24-011105	B46-1110	675
24-011167	B46-1116	417
24-011211	B46-1121	170
24-011211	B46-1121	526
24-011259	B46-1125	638
24-011266	B46-1126	638
24-011310	B46-1131	173
24-011327	B46-1132	635
24-011358	*B36-1135*	*285*
24-011358	*B36-1135*	*286*
24-011365	*B36-1136*	*285*
24-011365	*B36-1136*	*286*
24-011396	B46-1139	639
24-011402	B46-1140	639
24-011419	B46-1141	175
24-011488	B46-1148	149
24-011754	B46-1175	2
24-011761	B46-1176	2
24-011778	B46-1177	173
24-011785	B46-1178	173
24-011839	B36-1183	378
24-011846	B46-1184	377
24-011846	B46-1184	378
24-011877	B46-1187	635
24-011884	B46-1188	635
24-011990	*B36-1199*	*1*
24-011990	*B36-1199*	*298*
24-012003	*B36-1200*	*1*
24-012003	*B36-1200*	*298*
24-012140	B46-1214	335
24-012157	B46-1215	617
24-012164	B46-1216	617
24-012171	B46-1217	421
24-012218	B46-1221	136
24-012218	B46-1221	139
24-012393	B46-1239	304
24-012393	B46-1239	305
24-012454	B46-1245	424
24-012454	B46-1245	432
24-012478	B46-1247	137
24-012669	B46-1266	425
24-012676	B46-1267	425
24-012744	B36-1274	698
24-012744	B36-1274	699
24-012744	B36-1274	700
24-012744	B36-1274	701
24-012744	B36-1274	702
24-012744	B36-1274	703
24-012768	B46-1276	181
24-012768	B46-1276	182
24-012768	B46-1276	193
24-012768	B46-1276	501
24-012768	B46-1276	502
24-013079	B46-1307	168
24-013079	B46-1307	169
24-013079	B46-1307	177
24-013093	B46-1309	310
24-013109	B46-1310	310
24-013161	B36-1316	381
24-013284	B46-1328	273
24-013321	B46-1332	301
24-013321	B46-1332	412
24-013321	B46-1332	415
24-013321	B46-1332	416
24-013338	B46-1333	301
24-013338	B46-1333	412
24-013338	B46-1333	415
24-013338	B46-1333	416
24-013369	B46-1336	412
24-013369	B46-1336	415
24-013369	B46-1336	416
24-013376	B46-1337	412
24-013789	B36-1378	341
24-013802	B36-1380	297
24-013819	B36-1381	297
24-013826	B46-1382	297
24-013840	B36-1384	340
24-013857	B36-1385	359
24-013857	B36-1385	364
24-013857	B36-1385	365
24-013857	B36-1385	366
24-013895	B36-1389	359
24-013895	B36-1389	365
24-013901	B36-1390	340
24-013932	B46-1393	202
24-013932	B46-1393	275
24-013932	B46-1393	468
24-013932	B46-1393	469
24-013932	B46-1393	471
24-013932	B46-1393	472
24-013932	B46-1393	474
24-013932	B46-1393	486
24-013932	B46-1393	488
24-013932	B46-1393	641
24-013932	B46-1393	642
24-013932	B46-1393	643
24-013932	B46-1393	644
24-013932	B46-1393	645
24-013932	B46-1393	662
24-013932	B46-1393	663
24-014052	B36-1405	340
24-014106	B46-1410	169
24-014106	B46-1410	177
24-014120	B46-1412	168
24-014120	B46-1412	169
24-014120	B46-1412	177
24-014137	B46-1413	168
24-014137	B46-1413	169
24-014175	B36-1417	710
24-014298	B46-1429	98
24-014304	B46-1430	98
24-014441	B46-1444	204
24-014458	B46-1445	204
24-014533	B46-1453	169
24-014533	B46-1453	170
24-014670	B46-1467	416
24-014687	B46-1468	635
24-014687	B46-1468	639
24-014687	B46-1468	780
24-014694	B46-1469	639
24-014700	B36-1470	341
24-014700	B36-1470	360
24-014700	B36-1470	361
24-014700	B36-1470	364
24-014700	B36-1470	365
24-014700	B36-1470	366
24-014717	B46-1471	429
24-014724	B46-1472	429
24-014731	B46-1473	429
24-014748	B46-1474	429
24-014779	B46-1477	636
24-014786	B46-1478	636
24-014816	B46-1481	417
24-014823	B46-1482	417
24-014847	B46-1484	636
24-014854	B46-1485	636
24-014861	B46-1486	136
24-014861	B46-1486	137
24-014861	B46-1486	139
24-014885	B46-1488	334
24-014892	B46-1489	334
24-014991	B46-1499	638
24-015035	B46-1503	397
24-015042	B36-1504	715
24-015042	B36-1504	741
24-015103	B46-1510	516
24-015110	B46-1511	313
24-015110	B46-1511	314
24-015141	B46-1514	713
24-015141	B46-1514	714
24-015141	B46-1514	740
24-015141	B46-1514	778
24-015165	B46-1516	163
24-015165	B46-1516	171
24-015172	B46-1517	163
24-015172	B46-1517	171
24-015189	B36-1518	359
24-015189	B36-1518	364
24-015189	B36-1518	365
24-015226	*B46-1522*	*181*
24-015226	*B46-1522*	*205*
24-015233	B36-1523	473
24-015233	B36-1523	645
24-015240	B36-1524	592
24-015240	B36-1524	716
24-015240	B36-1524	717
24-015240	B36-1524	719
24-015240	B36-1524	720
24-015240	B36-1524	725
24-015240	B36-1524	784
24-015257	B36-1525	107
24-015257	B36-1525	108
24-015257	B36-1525	111
24-015257	B36-1525	113
24-015264	B36-1526	108
24-015264	B36-1526	111
24-015264	B36-1526	113
24-015264	B36-1526	114
24-015271	B46-1527	149
24-015288	B46-1528	304
24-015288	B46-1528	477
24-015288	B46-1528	482
24-015288	B46-1528	660
24-015288	B46-1528	675
24-015295	B36-1529	592
24-015295	B36-1529	710
24-015295	B36-1529	717
24-015295	B36-1529	720
24-015295	B36-1529	725
24-015295	B36-1529	784
24-015356	B36-1535	378
24-015356	B36-1535	379
24-015363	B46-1536	378
24-015363	B46-1536	379
24-015370	B36-1537	380
24-015387	B46-1538	380
24-015479	B46-1547	529
24-015479	B46-1547	530
24-015509	*B46-1550*	*335*
24-015523	B46-1552	276
24-015523	B46-1552	437
24-015523	B46-1552	438
24-015523	B46-1552	439
24-015523	B46-1552	440
24-015523	B46-1552	441
24-015523	B46-1552	646
24-015523	B46-1552	647
24-015523	B46-1552	648
24-015530	B36-1553	711
24-015554	B46-1555	486
24-015554	B46-1555	487
24-015554	B46-1555	662
24-015554	B46-1555	663
24-015714	B46-1571	2

Новый заказной номер – Старый заказной номер

Новый	Старый	Страница
24-015714	B46-1571	3
24-015714	B46-1571	5
24-015714	B46-1571	207
24-015714	B46-1571	208
24-015714	B46-1571	209
24-015714	B46-1571	226
24-015714	B46-1571	227
24-015714	B46-1571	314
24-015738	B46-1573	61
24-015738	B46-1573	62
24-015738	B46-1573	92
24-015738	B46-1573	93
24-015738	B46-1573	94
24-015769	B46-1576	61
24-015769	B46-1576	62
24-015769	B46-1576	92
24-015769	B46-1576	93
24-015769	B46-1576	94
24-015776	B46-1577	236
24-015776	B46-1577	237
24-015776	B46-1577	238
24-015776	B46-1577	239
24-015776	B46-1577	240
24-015776	B46-1577	261
24-015837	B46-1583	303
24-015882	B36-1588	275
24-015882	B36-1588	619
24-015882	B36-1588	620
24-015974	B36-1597	751
24-015974	B36-1597	752
24-015974	B36-1597	753
24-015974	B36-1597	776
24-015974	B36-1597	777
24-016025	B46-1602	557
24-016025	B46-1602	558
24-016025	B46-1602	559
24-016025	B46-1602	560
24-016032	B36-1603	1
24-016032	B36-1603	292
24-016032	B36-1603	293
24-016032	B36-1603	297
24-016032	B36-1603	563
24-016049	B36-1604	1
24-016049	B36-1604	292
24-016049	B36-1604	293
24-016049	B36-1604	297
24-016049	B36-1604	563
24-016056	B46-1605	1
24-016056	B46-1605	292
24-016056	B46-1605	293
24-016056	B46-1605	297
24-016063	B46-1606	286
24-016063	B46-1606	287
24-016063	B46-1606	563
24-016087	B36-1608	286
24-016087	B36-1608	287
24-016087	B36-1608	563
24-016094	B36-1609	286
24-016094	B36-1609	287
24-016094	B36-1609	563
24-016100	B46-1610	284
24-016100	B46-1610	453
24-016100	B46-1610	488
24-016100	B46-1610	659
24-016100	B46-1610	662
24-016100	B46-1610	663
24-016124	B36-1612	359
24-016124	B36-1612	360
24-016124	B36-1612	364
24-016124	B36-1612	365
24-016124	B36-1612	366
24-016179	B46-1617	273
24-016186	B46-1618	273
24-016193	B46-1619	80
24-016193	B46-1619	711
24-016193	B46-1619	712
24-016193	B46-1619	767
24-016193	B46-1619	768
24-016193	B46-1619	769
24-016247	B46-1624	196
24-016353	B46-1635	386
24-016353	B46-1635	542
24-016360	B46-1636	386
24-016360	B46-1636	542
24-016377	B36-1637	237
24-016377	B36-1637	239
24-016384	B46-1638	546
24-016391	B36-1639	546
24-016407	B36-1640	692
24-016407	B36-1640	693
24-016407	B36-1640	701
24-016476	B36-1647	439
24-016476	B36-1647	441
24-016476	B36-1647	473
24-016476	B36-1647	645
24-016476	B36-1647	648
24-016476	B36-1647	658
24-016483	B36-1648	439
24-016483	B36-1648	441
24-016483	B36-1648	473
24-016483	B36-1648	645
24-016483	B36-1648	648
24-016483	B36-1648	658
24-016714	B46-1671	207
24-016582	B46-1658	486
24-016582	B46-1658	487
24-016582	B46-1658	662
24-016582	B46-1658	663
24-016629	B46-1662	698
24-016629	B46-1662	699
24-016629	B46-1662	700
24-016629	B46-1662	702
24-016629	B46-1662	703
24-016636	B46-1663	1
24-016636	B46-1663	298
24-016650	B46-1665	1
24-016650	B46-1665	298
24-016681	B36-1668	364
24-016681	B36-1668	366
24-016728	B46-1672	429
24-016735	B46-1673	429
24-016766	B46-1676	318
24-016766	B46-1676	463
24-016766	B46-1676	612
24-016766	B46-1676	669
24-016773	B46-1677	318
24-016773	B46-1677	463
24-016773	B46-1677	669
24-016780	B36-1678	298
24-016797	B36-1679	298
24-016810	B46-1681	169
24-016810	B46-1681	177
24-016827	B36-1682	379
24-016834	B46-1683	379
24-016964	B36-1696	85
24-016964	B36-1696	86
24-016971	B46-1697	169
24-016971	B46-1697	170
24-016988	B46-1698	169
24-016988	B46-1698	170
24-017015	B46-1701	557
24-017015	B46-1701	558
24-017015	B46-1701	559
24-017015	B46-1701	560
24-017060	B36-1706	379
24-017060	B36-1706	380
24-017077	B46-1707	379
24-017077	B46-1707	380
24-017176	B46-1717	557
24-017176	B46-1717	558
24-017176	B46-1717	559
24-017176	B46-1717	560
24-017183	B46-1718	557
24-017183	B46-1718	558
24-017183	B46-1718	559
24-017183	B46-1718	560
24-017213	B36-1721	286
24-017213	B36-1721	287
24-017213	B36-1721	563
24-017220	B36-1722	286
24-017220	B36-1722	287
24-017220	B36-1722	563
24-017237	B46-1723	286
24-017237	B46-1723	287
24-017237	B46-1723	563
24-017275	B46-1727	386
24-017275	B46-1727	542
24-017282	B46-1728	386
24-017282	B46-1728	542
24-017343	B46-1734	386
24-017350	B46-1735	529
24-017350	B46-1735	530
24-017381	B46-1738	305
24-017381	B46-1738	476
24-017381	B46-1738	672
24-017398	B46-1739	476
24-017398	B46-1739	672
24-017428	B46-1742	415
24-017435	B46-1743	415
24-017442	B46-1744	417
24-017473	B36-1747	291
24-017480	B36-1748	291
24-017497	B46-1749	291
24-017503	B46-1750	421
24-017534	B46-1753	237
24-017534	B46-1753	238
24-017534	B46-1753	239
24-017534	B46-1753	240
24-017534	B46-1753	261
24-017534	B46-1753	262
24-017701	B46-1770	304
24-017701	B46-1770	477
24-017701	B46-1770	479
24-017701	B46-1770	661
24-017763	B36-1776	299
24-017787	B46-1778	335
24-017794	B46-1779	335
24-017824	B46-1782	304
24-017824	B46-1782	426
24-017824	B46-1782	427
24-017831	B46-1783	319
24-017848	B46-1784	319
24-017855	B36-1785	569
24-017923	B46-1792	638
24-017930	B46-1793	638
24-017947	B46-1794	413
24-017947	B46-1794	414
24-017954	B46-1795	413
24-017985	B46-1798	309
24-017992	B46-1799	309
24-018005	B46-1800	207
24-018005	B46-1800	209
24-018005	B46-1800	226
24-018005	B46-1800	227
24-018005	B46-1800	314
24-018043	B36-1804	205
24-018043	B36-1804	306
24-018050	B46-1805	205
24-018050	B46-1805	306
24-018067	B46-1806	264
24-018067	B46-1806	265
24-018067	B46-1806	266
24-018074	B46-1807	264
24-018074	B46-1807	265
24-018074	B46-1807	266
24-018197	B46-1819	168
24-018197	B46-1819	169
24-018197	B46-1819	177
24-018333	B46-1833	543
24-018432	B36-1843	84
24-018449	B36-1844	84
24-018548	B36-1854	343
24-018548	B36-1854	344
24-018555	B36-1855	343
24-018555	B36-1855	344
24-018555	B36-1855	355
24-018562	B36-1856	343
24-018562	B36-1856	344
24-018579	B36-1857	343
24-018579	B36-1857	344
24-018579	B36-1857	354
24-018579	B36-1857	355
24-018586	B46-1858	205
24-018586	B46-1858	307
24-018593	B46-1859	385
24-018593	B46-1859	386
24-018593	B46-1859	542
24-018609	B46-1860	385
24-018609	B46-1860	386
24-018609	B46-1860	542
24-018616	B36-1861	205
24-018616	B36-1861	307
24-018630	B36-1863	307
24-018647	B46-1864	307
24-018692	B46-1869	319
24-018708	B46-1870	319
24-018739	B46-1873	429
24-018753	B36-1875	637
24-018999	B46-1899	166
24-019118	B46-1911	790
24-019118	B46-1911	791
24-019156	B36-1915	555
24-019163	B46-1916	417
24-019163	B46-1916	429
24-020251	B46-2025	319
24-020268	B46-2026	319
24-020275	B36-2027	13
24-020275	B36-2027	14
24-020275	B36-2027	104
24-020275	B36-2027	105
24-020275	B36-2027	106
24-020275	B36-2027	110
24-020282	B36-2028	104
24-020282	B36-2028	105
24-020282	B36-2028	106
24-020282	B36-2028	110
24-020336	B46-2033	169
24-020336	B46-2033	170
24-020404	B46-2040	169
24-020404	B46-2040	179
24-020411	B46-2041	178
24-020428	B46-2042	178
24-020435	B46-2043	169
24-020459	B46-2045	302
24-020473	B46-2047	719
24-020480	B46-2048	719
24-020503	B36-2050	81
24-020503	B36-2050	82
24-020503	B36-2050	83
24-020503	B36-2050	86
24-020503	B36-2050	87
24-020510	B36-2051	81
24-020510	B36-2051	82
24-020510	B36-2051	83
24-020510	B36-2051	86
24-020510	B36-2051	87
24-020527	B36-2052	538
24-020527	B36-2052	539
24-020534	B46-2053	173
24-020541	B46-2054	173
24-020558	B46-2055	173
24-020602	B36-2060	238
24-020602	B36-2060	264
24-020602	B36-2060	265
24-020602	B36-2060	266
24-020657	B46-2065	61
24-020657	B46-2065	62
24-020657	B46-2065	73
24-020657	B46-2065	90
24-020657	B46-2065	91
24-020657	B46-2065	92
24-020657	B46-2065	93
24-020657	B46-2065	94
24-020664	B46-2066	61
24-020664	B46-2066	62
24-020664	B46-2066	73
24-020664	B46-2066	90
24-020664	B46-2066	91
24-020664	B46-2066	92
24-020664	B46-2066	93
24-020664	B46-2066	94
24-020664	B46-2066	95
24-020749	B36-2074	510
24-020749	B36-2074	511
24-020756	B36-2075	181
24-020756	B36-2075	193
24-020756	B36-2075	501
24-020756	B36-2075	502
24-020763	B46-2076	256
24-020763	B46-2076	432
24-020770	B46-2077	256
24-020770	B46-2077	424
24-020770	B46-2077	425
24-020770	B46-2077	432
24-020787	B46-2078	612
24-020794	B36-2079	29
24-020794	B36-2079	34
24-020794	B36-2079	64
24-020794	B36-2079	67
24-020794	B36-2079	96
24-020794	B36-2079	755
24-020794	B36-2079	756
24-020800	B36-2080	29
24-020800	B36-2080	34
24-020817	B36-2081	29
24-020817	B36-2081	34
24-020817	B36-2081	64
24-020817	B36-2081	67
24-020817	B36-2081	96
24-020817	B36-2081	755
24-020817	B36-2081	757
24-020824	B36-2082	29
24-020824	B36-2082	34
24-020879	B46-2087	169
24-020909	B36-2090	306
24-021050	B46-2105	299
24-021074	B46-2107	429
24-021081	B46-2108	429
24-021098	B46-2109	414
24-021104	B46-2110	414
24-021111	B46-2111	414
24-021142	B46-2114	1
24-021142	B46-2114	287
24-021197	B36-2119	575
24-021197	B36-2119	576
24-021197	B36-2119	581
24-021197	B36-2119	582
24-021197	B36-2119	769
24-021197	B36-2119	771
24-021197	B36-2119	772
24-021203	B36-2120	637
24-021210	B36-2121	637
24-021227	B36-2122	575
24-021227	B36-2122	576
24-021227	B36-2122	581
24-021227	B36-2122	769
24-021227	B36-2122	771
24-021227	B36-2122	772
24-021289	B46-2128	635
24-021289	B46-2128	780
24-021319	B46-2131	272
24-021326	B46-2132	272
24-021333	B46-2133	272
24-021333	B46-2133	273
24-021340	B46-2134	272
24-021340	B46-2134	273
24-021357	B36-2135	273
24-021364	B46-2136	167
24-021364	B46-2136	168
24-021388	B46-2138	150
24-021487	B46-2148	273
24-021494	B36-2149	273
24-021524	B46-2152	318
24-021531	B46-2153	318
24-021548	B36-2154	368
24-021548	B36-2154	369
24-021555	B36-2155	368
24-021555	B36-2155	369
24-021562	B36-2156	369
24-021579	B36-2157	369
24-021609	B46-2160	555
24-021685	B46-2168	2
24-021685	B46-2168	3
24-021685	B46-2168	210
24-021791	B46-2179	166
24-021791	B46-2179	179
24-021890	B46-2189	238
24-021906	B46-2190	234
24-022033	B36-2203	699
24-022033	B36-2203	700
24-022118	B46-2211	696
24-022118	B46-2211	697
24-022149	B46-2214	318
24-022156	B46-2215	318
24-022217	B46-2221	543
24-022354	B36-2235	317
24-022477	B46-2247	178
24-022484	B46-2248	178
24-022576	B36-2257	381
24-022583	B46-2258	478
24-022583	B46-2258	674
24-022590	B46-2259	477
24-022590	B46-2259	479
24-022590	B46-2259	675
24-022606	B46-2260	478
24-022606	B46-2260	674
24-022989	BE5-2298	463
24-022989	BE5-2298	669
24-023368	BE5-2336	292
24-023368	BE5-2336	293
24-023375	BE5-2337	292
24-023375	BE5-2337	293
24-023382	BE5-2338	296
24-023399	BE5-2339	296
24-023405	BE5-2340	1
24-023405	BE5-2340	297
24-023412	BE5-2341	1
24-023412	BE5-2341	297
24-023429	BE5-2342	420
24-023443	BE5-2344	426
24-023443	BE5-2344	427
24-023450	BE5-2345	424
24-023528	BE5-2352	638
24-023719	BE5-2371	1
24-023719	BE5-2371	287
24-023726	BE3-2372	307
24-023733	BE5-2373	307
24-023740	BE3-2374	307
24-023757	BE5-2375	307
24-023863	BE3-2386	154
24-023900	BE3-2390	172
24-023900	BE3-2390	173
24-023900	BE3-2390	282
24-023900	BE3-2390	283
24-023900	BE3-2390	456
24-023900	BE3-2390	457
24-023900	BE3-2390	458
24-023900	BE3-2390	459
24-023900	BE3-2390	484
24-023900	BE3-2390	665
24-023900	BE3-2390	673
24-023900	BE3-2390	674
24-023900	BE3-2390	678
24-023917	BE3-2391	172
24-023917	BE3-2391	173
24-023917	BE3-2391	282
24-023917	BE3-2391	283
24-023917	BE3-2391	456
24-023917	BE3-2391	457
24-023917	BE3-2391	459
24-023917	BE3-2391	484
24-023917	BE3-2391	665
24-023917	BE3-2391	673
24-023917	BE3-2391	674
24-023917	BE3-2391	678
24-024051	BE5-2405	178
24-024068	BE5-2406	170
24-024068	BE5-2406	171
24-024068	BE5-2406	526
24-024075	BE5-2407	170
24-024075	BE5-2407	171
24-024075	BE5-2407	526
24-024129	BE5-2412	179
24-024136	BE5-2413	179
24-024167	BE5-2416	178
24-024174	BE5-2417	178
24-024181	BE5-2418	178
24-024198	BE5-2419	178
24-024211	BE5-2421	178
24-024228	BE5-2422	178
24-024235	BE5-2423	178
24-024242	BE5-2424	166
24-024426	BE5-2442	310
24-024433	BE5-2443	310
24-024457	BE3-2445	205
24-024457	BE3-2445	306
24-024464	BE3-2446	205
24-024464	BE3-2446	306
24-024518	BE5-2451	639
24-024532	BE5-2453	14
24-024532	BE5-2453	108

в стадии подготовки **в программе** *по запросу / снято с производства*

Новый заказной номер – Старый заказной номер

Новый	Старый	Страница
24-024532	BE5-2453	111
24-024532	BE5-2453	113
24-024648	BE3-2464	382
24-024655	BE3-2465	382
24-024662	BE5-2466	206
24-024662	BE5-2466	217
24-024679	BE5-2467	206
24-024679	BE5-2467	217
24-024693	BE3-2469	423
24-024815	BE5-2481	175
24-024846	*BE5-2484*	*200*
24-024846	*BE5-2484*	*201*
24-024846	*BE5-2484*	*202*
24-024846	*BE5-2484*	*275*
24-024846	*BE5-2484*	*468*
24-024846	*BE5-2484*	*471*
24-024846	*BE5-2484*	*472*
24-024846	*BE5-2484*	*474*
24-024846	*BE5-2484*	*641*
24-024846	*BE5-2484*	*642*
24-024846	*BE5-2484*	*643*
24-024884	BE5-2488	238
24-024921	BE3-2492	305
24-025027	BE5-2502	168
24-025027	BE5-2502	178
24-025256	BE3-2525	382
24-025263	BE3-2526	382
24-025287	BE5-2528	398
24-025324	BE3-2532	64
24-025324	BE3-2532	96
24-025324	BE3-2532	755
24-025324	BE3-2532	756
24-025331	BE3-2533	64
24-025331	BE3-2533	96
24-025331	BE3-2533	755
24-025331	BE3-2533	757
24-025386	BE5-2538	569
24-025409	*BE5-2540*	*532*
24-025430	BE3-2543	17
24-025430	BE3-2543	600
24-025447	BE3-2544	17
24-025447	BE3-2544	601
24-025508	*BE5-2550*	*206*
24-025515	BE3-2551	179
24-025515	BE3-2551	489
24-025515	BE3-2551	490
24-025515	BE3-2551	491
24-025515	BE3-2551	679
24-025515	BE3-2551	680
24-025515	BE3-2551	681
24-025522	BE3-2552	489
24-025522	BE3-2552	490
24-025522	BE3-2552	491
24-025522	BE3-2552	680
24-025652	BE5-2565	175
24-025683	BE5-2568	170
24-025706	BE5-2570	175
24-025768	*BE3-2576*	*98*
24-025775	*BE3-2577*	*98*
24-025782	*BE5-2578*	*309*
24-025799	BE5-2579	309
24-025829	BE5-2582	408
24-025829	BE5-2582	409
24-025836	BE3-2583	408
24-025836	BE3-2583	409
24-025935	BE5-2593	61
24-025935	BE5-2593	62
24-025935	BE5-2593	92
24-025935	BE5-2593	93
24-025935	BE5-2593	94
24-025980	BE3-2598	355
24-025997	BE3-2599	355
24-026017	BE3-2601	752
24-026017	BE3-2601	753
24-026017	BE3-2601	754
24-026017	BE3-2601	777
24-026055	*BE3-2605*	*11*
24-026055	*BE3-2605*	*13*
24-026093	BE3-2609	74
24-026161	BE5-2616	74
24-026192	BE3-2619	576
24-026192	BE3-2619	577
24-026192	BE3-2619	578
24-026192	BE3-2619	582
24-026192	BE3-2619	772
24-026208	BE3-2620	576
24-026208	BE3-2620	577
24-026208	BE3-2620	578
24-026208	BE3-2620	582
24-026208	BE3-2620	772
24-026215	BE3-2621	29
24-026222	BE3-2622	29
24-026239	BE3-2623	586
24-026239	BE3-2623	593
24-026239	BE3-2623	705
24-026239	BE3-2623	721
24-026239	BE3-2623	746
24-026239	BE3-2623	747
24-026239	BE3-2623	795
24-026246	BE3-2624	586
24-026246	BE3-2624	593
24-026246	BE3-2624	705
24-026246	BE3-2624	721
24-026246	BE3-2624	746
24-026246	BE3-2624	747
24-026246	BE3-2624	795
24-026314	BE5-2631	543
24-026413	BE5-2641	244
24-026413	BE5-2641	255
24-026413	BE5-2641	262
24-026505	BE5-2650	551
24-026512	BE5-2651	549
24-026512	BE5-2651	550
24-026529	BE5-2652	153
24-026604	BE5-2660	240
24-026604	BE5-2660	241
24-026611	*BE5-2661*	*241*
24-026628	BE5-2662	305
24-026703	*BE5-2670*	*178*
24-026727	*BE5-2672*	*178*
24-026758	BE5-2675	635
24-026758	BE5-2675	780
24-026895	BE5-2689	240
24-026895	BE5-2689	241
24-026901	*BE5-2690*	*241*
24-026970	BE3-2697	116
24-026970	BE3-2697	117
24-026970	BE3-2697	118
24-026970	BE3-2697	120
24-026970	BE3-2697	122
24-026970	BE3-2697	159
24-026987	BE3-2698	116
24-026987	BE3-2698	118
24-026987	BE3-2698	119
24-026987	BE3-2698	120
24-026987	BE3-2698	122
24-026987	BE3-2698	159
24-026994	BE3-2699	67
24-027007	BE3-2700	67
24-027045	BE3-2704	222
24-027045	BE3-2704	223
24-027083	BE3-2708	565
24-027083	BE3-2708	566
24-027090	BE3-2709	565
24-027090	BE3-2709	566
24-027113	BE5-2711	262
24-027182	BE5-2718	154
24-027182	BE5-2718	155
24-027243	BE5-2724	108
24-027243	BE5-2724	111
24-027243	BE5-2724	113
24-027243	BE5-2724	114
24-027250	BE5-2725	108
24-027250	BE5-2725	111
24-027250	BE5-2725	113
24-027250	BE5-2725	114
24-027267	*BE5-2726*	*640*
24-027274	*BE5-2727*	*640*
24-027304	BE5-2730	154
24-027304	BE5-2730	155
24-027342	BE5-2734	319
24-027359	BE5-2735	319
24-027366	*BE5-2736*	*201*
24-027397	BE5-2739	636
24-027403	BE5-2740	636
24-027410	BE5-2741	636
24-027434	BE5-2743	319
24-027441	BE5-2744	319
24-027458	BE3-2745	337
24-027465	BE3-2746	338
24-027571	BE5-2757	564
24-027588	BE5-2758	564
24-027618	BE3-2761	708
24-027717	BE5-2771	274
24-027724	BE5-2772	274
24-027786	BE5-2778	636
24-027823	BE5-2782	166
24-027823	BE5-2782	167
24-027823	BE5-2782	277
24-027823	BE5-2782	278
24-027823	BE5-2782	279
24-027823	BE5-2782	281
24-027823	BE5-2782	442
24-027823	BE5-2782	443
24-027823	BE5-2782	444
24-027823	BE5-2782	445
24-027823	BE5-2782	649
24-027823	BE5-2782	650
24-027823	BE5-2782	652
24-027823	BE5-2782	653
24-027823	BE5-2782	658
24-027830	BE5-2783	166
24-027830	BE5-2783	167
24-027830	BE5-2783	277
24-027830	BE5-2783	278
24-027830	BE5-2783	279
24-027830	BE5-2783	281
24-027830	BE5-2783	442
24-027830	BE5-2783	443
24-027830	BE5-2783	445
24-027830	BE5-2783	446
24-027830	BE5-2783	649
24-027830	BE5-2783	650
24-027830	BE5-2783	652
24-027830	BE5-2783	653
24-027847	BE5-2784	167
24-027847	BE5-2784	278
24-027847	BE5-2784	444
24-027847	BE5-2784	446
24-027847	BE5-2784	651
24-027847	BE5-2784	658
24-027960	BE3-2796	4
24-027960	BE3-2796	5
24-027960	BE3-2796	6
24-027960	BE3-2796	11
24-027977	BE3-2797	4
24-027977	BE3-2797	5
24-027977	BE3-2797	6
24-027977	BE3-2797	11
24-028004	BE3-2800	601
24-028004	BE3-2800	602
24-028011	BE3-2801	602
24-028028	BE5-2802	319
24-028035	BE5-2803	319
24-028066	BE3-2806	574
24-028066	BE3-2806	745
24-028073	BE3-2807	574
24-028073	BE3-2807	746
24-028172	BE3-2817	154
24-028288	BE5-2828	140
24-028295	BE5-2829	14
24-028295	BE5-2829	140
24-028318	BE5-2831	463
24-028318	BE5-2831	669
24-028929	BE3-2892	504
24-028929	BE3-2892	505
24-028929	BE3-2892	506
24-029025	BE5-2902	177
24-029056	BE5-2905	177
24-029063	BE5-2906	177
24-029070	BE5-2907	177
24-029513	*BE5-2951*	*615*
24-029636	BE5-2963	309
24-029643	BE5-2964	309
24-029728	BE3-2972	170
24-029759	BE5-2975	174
24-029766	BE5-2976	174
24-029773	BE5-2977	173
24-029773	BE5-2977	174
24-029780	BE5-2978	173
24-029780	BE5-2978	174
24-029810	BE5-2981	308
24-029858	BE5-2985	383
24-029865	BE5-2986	463
24-029865	BE5-2986	669
24-029896	BE5-2989	179
24-029896	BE5-2989	285
24-029896	BE5-2989	498
24-029896	BE5-2989	688
24-029902	BE5-2990	179
24-029902	BE5-2990	285
24-029902	BE5-2990	498
24-029902	BE5-2990	688
24-029933	BE5-2993	532
24-029933	BE5-2993	533
24-029940	BE5-2994	532
24-029940	BE5-2994	533
24-044578	*BE3-04457*	*265*
24-060196	BE3-6019	703
24-060288	BE5-6028	288
24-060288	BE5-6028	289
24-060288	BE5-6028	290
24-060295	BE5-6029	288
24-060295	BE5-6029	289
24-060295	BE5-6029	290
24-060301	BE5-6030	288
24-060301	BE5-6030	289
24-060301	BE5-6030	290
24-060318	BE5-6031	288
24-060318	BE5-6031	289
24-060318	BE5-6031	290
24-060325	BE3-6032	76
24-060325	BE3-6032	77
24-060332	BE3-6033	76
24-060332	BE3-6033	78
24-060349	BE5-6034	17
24-060349	BE5-6034	76
24-060349	BE5-6034	77
24-060349	BE5-6034	586
24-060349	BE5-6034	593
24-060349	BE5-6034	600
24-060349	BE5-6034	602
24-060349	BE5-6034	705
24-060349	BE5-6034	707
24-060349	BE5-6034	721
24-060349	BE5-6034	723
24-060356	BE5-6035	17
24-060356	BE5-6035	76
24-060356	BE5-6035	78
24-060356	BE5-6035	586
24-060356	BE5-6035	593
24-060356	BE5-6035	601
24-060356	BE5-6035	602
24-060356	BE5-6035	705
24-060356	BE5-6035	707
24-060356	BE5-6035	721
24-060356	BE5-6035	723
24-060417	BE5-6041	563
24-060424	BE5-6042	563
24-060431	BE5-6043	425
24-060448	BE5-6044	425
24-060462	BE5-6046	317
24-060479	BE5-6047	317
24-060486	BE5-6048	319
24-060493	BE5-6049	319
24-060554	BE3-6055	563
24-060561	BE3-6056	563
24-060608	BE3-6060	194
24-060608	BE3-6060	195
24-060615	BE5-6061	142
24-060646	BE3-6064	218
24-060653	BE5-6065	13
24-060653	BE5-6065	14
24-060653	BE5-6065	104
24-060653	BE5-6065	106
24-060813	BE5-6081	168
24-060813	BE5-6081	177
24-060813	BE5-6081	178
24-060813	BE5-6081	299
24-060820	BE5-6082	177
24-060905	BE3-6090	368
24-060905	BE3-6090	371
24-060950	BE5-6095	244
24-060950	BE5-6095	255
24-060950	BE5-6095	262
24-060967	BE5-6096	14
24-060967	BE5-6096	142
24-060974	BE5-6097	9
24-060981	BE5-6098	9
24-060998	BE5-6099	9
24-061001	BE5-6100	9
24-061025	BE5-6102	309
24-061032	BE5-6103	309
24-061308	BE5-6130	531
24-062039	BE3-6203	369
24-062046	BE3-6204	369
24-062053	BE3-6205	369
24-062114	BE3-6211	34
24-062121	BE3-6212	29
24-062121	BE3-6212	34
24-062121	BE3-6212	85
24-062121	BE3-6212	86
24-062138	BE3-6213	29
24-062138	BE3-6213	34
24-062145	BE3-6214	29
24-062145	BE3-6214	34
24-062145	BE3-6214	85
24-062145	BE3-6214	86
24-062275	BE5-6227	308
24-062596	BE3-6259	29
24-062596	BE3-6259	34
24-062657	BE5-6265	308
24-062718	BE5-6271	413
24-062725	BE5-6272	413
24-064095	BE3-6409	707
24-064095	BE3-6409	723
24-064101	BE3-6410	707
24-064101	BE3-6410	723
24-064187	*BE5-6418*	*273*
24-064255	BE5-6425	414
24-064569	BE5-6456	383
24-064606	BE5-6460	205
24-064927	BE5-6492	308
24-065009	BE5-6500	168
24-065009	BE5-6500	177
24-065009	BE5-6500	178
24-065009	BE5-6500	179
24-065085	BE5-6508	64
24-065085	BE5-6508	67
24-065085	BE5-6508	96
24-065092	BE5-6509	64
24-065092	BE5-6509	67
24-065092	BE5-6509	756
24-065092	BE5-6509	759
24-065092	BE5-6509	761
24-065108	BE5-6510	64
24-065108	BE5-6510	67
24-065108	BE5-6510	96
24-065115	BE5-6511	64
24-065115	BE5-6511	67
24-065115	BE5-6511	757
24-065115	BE5-6511	759
24-065115	BE5-6511	761
24-065122	BE5-6512	29
24-065122	BE5-6512	34
24-065122	BE5-6512	608
24-065122	BE5-6512	756
24-065122	BE5-6512	759
24-065122	BE5-6512	761
24-065139	BE5-6513	29
24-065139	BE5-6513	34
24-065139	BE5-6513	608
24-065139	BE5-6513	757
24-065139	BE5-6513	759
24-065139	BE5-6513	761
24-065146	BE5-6514	40
24-065146	BE5-6514	43
24-065146	BE5-6514	46
24-065153	BE5-6515	40
24-065153	BE5-6515	43
24-065153	BE5-6515	46
24-065160	BE5-6516	40
24-065160	BE5-6516	43
24-065160	BE5-6516	46
24-065177	BE5-6517	40
24-065177	BE5-6517	43
24-065177	BE5-6517	46
24-065184	BE3-6518	616
24-065191	BE3-6519	505
24-065191	BE3-6519	506
24-065191	BE3-6519	507
24-065290	BE5-6529	317
24-065382	BE5-6538	205
24-065405	BE5-6540	317
24-065429	BE5-6542	64
24-065429	BE5-6542	96
24-065429	BE5-6542	608
24-065429	BE5-6542	759
24-065436	BE5-6543	64
24-065436	BE5-6543	96
24-065436	BE5-6543	608
24-065436	BE5-6543	759
24-065443	BE5-6544	67
24-065443	BE5-6544	761
24-065450	BE5-6545	67
24-065450	BE5-6545	761
24-065504	BE5-6550	334
24-065511	BE5-6551	334
24-065528	BE5-6552	310
24-065580	BE5-6558	334
24-065597	BE5-6559	334
24-065733	BE5-6573	544
24-065733	BE5-6573	545
24-065740	BE5-6574	544
24-065955	BE3-6595	305
24-066457	BE5-6645	305
24-066471	BE5-6647	299
24-066648	BE5-6664	305
24-066655	BE5-6665	247
24-066662	BE5-6666	247
24-066679	BE5-6667	248
24-066754	BE5-6675	259
24-066761	BE5-6676	308
24-066778	BE5-6677	308
24-066785	BE5-6678	74
24-067263	BE5-6726	307
24-067270	BE5-6727	307
24-067287	BE3-6728	305
24-067430	BE3-6743	306
24-067447	BE3-6744	305
24-067454	BE5-6745	305
24-067461	BE5-6746	408
24-067461	BE5-6746	409
24-067478	BE3-6747	408
24-067478	BE3-6747	409
24-067577	BE3-6757	117
24-067713	BE5-6771	305
24-067720	BE5-6772	306
24-067782	BE5-6778	306
24-067799	BE3-6779	306
24-067829	BE3-6782	337
24-067898	BE3-6789	15
24-067898	BE3-6789	16
24-067898	BE3-6789	578
24-067898	BE3-6789	583
24-067898	BE3-6789	584
24-067898	BE3-6789	585
24-067898	BE3-6789	596
24-067898	BE3-6789	597
24-067898	BE3-6789	598
24-067898	BE3-6789	599
24-067898	BE3-6789	607
24-067898	BE3-6789	773
24-067898	BE3-6789	774
24-067898	BE3-6789	775
24-067904	BE3-6790	15
24-067904	BE3-6790	16
24-067904	BE3-6790	579
24-067904	BE3-6790	583
24-067904	BE3-6790	584
24-067904	BE3-6790	585
24-067904	BE3-6790	596
24-067904	BE3-6790	597
24-067904	BE3-6790	598
24-067904	BE3-6790	599
24-067904	BE3-6790	607
24-067904	BE3-6790	773
24-067904	BE3-6790	774
24-067904	BE3-6790	775
24-067911	BE5-6791	209

Новый заказной номер – Старый заказной номер

Новый	Старый	Страница
24-067911	BE5-6791	224
24-067911	BE5-6791	315
24-067928	BE5-6792	209
24-067928	BE5-6792	224
24-067928	BE5-6792	315
24-067935	BE5-6793	692
24-067935	BE5-6793	694
24-067935	BE5-6793	695
24-067942	BE5-6794	692
24-067942	BE5-6794	694
24-067942	BE5-6794	695
24-067966	*BE3-6796*	*620*
24-068116	BE5-6811	532
24-068116	BE5-6811	533
24-068598	BE5-6859	532
24-068598	BE5-6859	533
24-068604	BE5-6860	189
24-068604	BE5-6860	190
24-068604	BE5-6860	512
24-068604	BE5-6860	513
24-068604	BE5-6860	514
24-068611	BE5-6861	189
24-068611	BE5-6861	190
24-068611	BE5-6861	512
24-068611	BE5-6861	513
24-068611	BE5-6861	514
24-068659	BE3-6865	116
24-068659	BE3-6865	118
24-068659	BE3-6865	122
24-068666	BE3-6866	14
24-068666	BE3-6866	116
24-068666	BE3-6866	119
24-068666	BE3-6866	122
24-068734	BE3-6873	374
24-068741	BE3-6874	373
24-068802	BE3-6880	346
24-068802	BE3-6880	347
24-068802	BE3-6880	348
24-068802	BE3-6880	350
24-068802	BE3-6880	356
24-068819	BE3-6881	346
24-068819	BE3-6881	347
24-068819	BE3-6881	349
24-068819	BE3-6881	350
24-068819	BE3-6881	356
24-069052	BE5-6905	372
24-069052	BE5-6905	374
24-069069	BE3-6906	372
24-069076	BE5-6907	372
24-069076	BE5-6907	374
24-069083	BE3-6908	358
24-069083	BE3-6908	372
24-069243	BE5-6924	632
24-069243	BE5-6924	633
24-069243	BE5-6924	634
24-069250	BE5-6925	632
24-069250	BE5-6925	633
24-069250	BE5-6925	634
24-069274	*BE5-6927*	*206*
24-069281	*BE5-6928*	*206*
24-069366	BE3-6936	340
24-069533	*BE5-6953*	*761*
24-069540	*BE5-6954*	*761*
24-069601	BE5-6960	162
24-069601	BE5-6960	164
24-069601	BE5-6960	211
24-069601	BE5-6960	483
24-069601	BE5-6960	492
24-069601	BE5-6960	494
24-069601	BE5-6960	497
24-069601	BE5-6960	676
24-069601	BE5-6960	682
24-069601	BE5-6960	684
24-069601	BE5-6960	686
24-069618	BE5-6961	162
24-069618	BE5-6961	164
24-069618	BE5-6961	211
24-069618	BE5-6961	483
24-069618	BE5-6961	492
24-069618	BE5-6961	494
24-069618	BE5-6961	497
24-069618	BE5-6961	676
24-069618	BE5-6961	682
24-069618	BE5-6961	683
24-069618	BE5-6961	684
24-069618	BE5-6961	686
24-069687	BE5-6968	513
24-100397	BE3-A039	343
24-100397	BE3-A039	344
24-100403	BE3-A040	343
24-100403	BE3-A040	344
24-100403	BE3-A040	355
24-100427	BE3-A042	341
24-100441	BE3-A044	359
24-100441	BE3-A044	364
24-100441	BE3-A044	365
24-100441	BE3-A044	366
24-100458	BE3-A045	369
24-100465	BE3-A046	369
24-100540	BE3-A054	368
24-100540	BE3-A054	370
24-100557	BE3-A055	368
24-100564	BE3-A056	368
24-100571	BE3-A057	368
24-100571	BE3-A057	369
24-100571	BE3-A057	370
24-100588	BE3-A058	368
24-100588	BE3-A058	369
24-100595	BE3-A059	354
24-100595	BE3-A059	355
24-100878	BE3-A087	382
24-100885	BE3-A088	382
24-101561	BE5-A156	417
24-101578	BE5-A157	417
24-101585	BE5-A158	417
24-101707	*BE5-A170*	*615*
24-101813	BE5-A181	312
24-102520	BE5-A252	165
24-102520	BE5-A252	166
24-102520	BE5-A252	564
24-102520	BE5-A252	565
24-102551	BE5-A255	165
24-102551	BE5-A255	166
24-102551	BE5-A255	564
24-102551	BE5-A255	565
24-102568	BE5-A256	331
24-102568	BE5-A256	332
24-102568	BE5-A256	333
24-102575	BE5-A257	331
24-102575	BE5-A257	332
24-102575	BE5-A257	333
24-102582	BE5-A258	331
24-102582	BE5-A258	332
24-102582	BE5-A258	333
24-102599	BE5-A259	332
24-102599	BE5-A259	333
24-102605	BE5-A260	332
24-102605	BE5-A260	333
24-102612	BE5-A261	332
24-102612	BE5-A261	333
24-102636	BE5-A263	551
24-102636	BE5-A263	552
24-102636	BE5-A263	553
24-102636	BE5-A263	554
24-102650	BE5-A265	551
24-102650	BE5-A265	552
24-102650	BE5-A265	553
24-102650	BE5-A265	554
24-102667	BE5-A266	225
24-102674	BE5-A267	225
24-103251	BE3-A325	398
24-103251	BE3-A325	399
24-103336	*BE5-A333*	*179*
24-103336	*BE5-A333*	*304*
24-103336	*BE5-A333*	*566*
24-103343	BE5-A334	179
24-103343	BE5-A334	566
24-103350	*BE5-A335*	*179*
24-103350	*BE5-A335*	*304*
24-103527	BE5-A352	253
24-103527	BE5-A352	570
24-103527	BE5-A352	780
24-103534	BE5-A353	253
24-103534	BE5-A353	570
24-103534	BE5-A353	780
24-103565	BE3-A356	244
24-103565	BE3-A356	321
24-103596	BE3-A359	244
24-103596	BE3-A359	321
24-104050	BE5-A405	166
24-104050	BE5-A405	168
24-104050	BE5-A405	169
24-104050	BE5-A405	170
24-104050	BE5-A405	178
24-104371	BE3-A437	338
24-104401	BE3-A440	253
24-104616	BE3-A461	338
24-104807	BE5-A480	636
24-104814	BE5-A481	636
24-104906	BE3-A490	155
24-104937	BE3-A493	155
24-104937	BE3-A493	156
24-105804	BE3-A580	317
24-105910	BE3-A591	371
24-105910	BE3-A591	373
24-105927	BE3-A592	358
24-105927	BE3-A592	371
24-105927	BE3-A592	372
24-106290	BE3-A629	357
24-106320	*BE3-A632*	*357*
24-107013	BE5-A701	205
24-107303	BE5-A730	290
24-107310	BE5-A731	290
24-107327	BE5-A732	290
24-107440	BE5-A744	153
24-107488	BE5-A748	296
24-107839	*BE3-A783*	*180*
24-107938	BE5-A793	290
24-107945	BE5-A794	290
24-108096	BE5-A809	14
24-108096	BE5-A809	151
24-108256	BE3-A825	368
24-108256	BE3-A825	370
24-108263	BE3-A826	368
24-109116	BE5-A911	791
24-109116	BE5-A911	792
24-109116	BE5-A911	793
24-109116	BE5-A911	794
24-109130	BE5-A913	792
24-109130	BE5-A913	793
24-109130	BE5-A913	794
24-109642	BE5-A964	145
24-109642	BE5-A964	160
24-109666	BE5-A966	145
24-109666	BE5-A966	160
24-109987	BE3-A998	180
24-109994	BE3-A999	180
24-110013	BE3-B001	180
24-110044	BE5-B004	336
24-110051	BE5-B005	336
24-110068	BE5-B006	336
24-110075	BE5-B007	336
24-110204	BE3-B020	339
24-110211	BE3-B021	339
24-110570	BE5-B057	541
24-110570	BE5-B057	781
24-110600	BE5-B060	541
24-110600	BE5-B060	781
24-110754	BE5-B075	249
24-111041	BE5-B104	311
24-111058	BE5-B105	311
24-112703	BE5-B270	147
24-112727	BE5-B272	147
24-113205	BE5-B320	303
24-113212	BE5-B321	303
24-113359	VNE-B335	532
24-113359	VNE-B335	533
24-113366	BE5-B336	385
24-113366	BE5-B336	542
24-113373	BE5-B337	385
24-113373	BE5-B337	542
24-113441	BE3-B344	382
24-113465	BE3-B346	382
24-114240	BE5-B424	294
24-114240	BE5-B424	295
24-114455	BE5-B445	307
24-114462	BE5-B446	307
24-114479	*BE5-B447*	*308*
24-114486	*BE5-B448*	*308*
24-114585	BE5-B458	152
24-114653	BE5-B465	279
24-114653	BE5-B465	447
24-114653	BE5-B465	448
24-114653	BE5-B465	449
24-114653	BE5-B465	450
24-114653	BE5-B465	452
24-114653	BE5-B465	654
24-114653	BE5-B465	655
24-114684	BE5-B468	280
24-114684	BE5-B468	447
24-114684	BE5-B468	448
24-114684	BE5-B468	449
24-114684	BE5-B468	451
24-114684	BE5-B468	452
24-114684	BE5-B468	654
24-114684	BE5-B468	655
24-114714	BE3-B471	345
24-114714	BE3-B471	347
24-114714	BE3-B471	348
24-114714	BE3-B471	349
24-114714	BE3-B471	350
24-114714	BE3-B471	356
24-114714	BE3-B471	357
24-115926	BE5-B592	99
24-115926	BE5-B592	100
24-115926	BE5-B592	101
24-115957	BE5-B595	100
24-115957	BE5-B595	101
24-115957	BE5-B595	102
24-116237	*BE5-B623*	*432*
24-116244	BE5-B624	432
24-116299	BE5-B629	69
24-116299	BE5-B629	71
24-116299	BE5-B629	97
24-116312	BE5-B631	69
24-116312	BE5-B631	71
24-116312	BE5-B631	97
24-118224	BE5-B822	534
24-118224	BE5-B822	536
24-118224	BE5-B822	537
24-118248	BE5-B824	534
24-118248	BE5-B824	536
24-118248	BE5-B824	537
24-118323	BE5-B832	615
24-118354	BE5-B835	615
24-118354	BE5-B835	616
24-118446	BE5-B844	411
24-118460	BE5-B846	411
24-118576	BE5-B857	179
24-118576	BE5-B857	279
24-118576	BE5-B857	280
24-118576	BE5-B857	281
24-118576	BE5-B857	451
24-118576	BE5-B857	499
24-118576	BE5-B857	656
24-118576	BE5-B857	659
24-118576	BE5-B857	688
24-118927	BE5-B892	417
24-118934	BE5-B893	417
24-118941	BE5-B894	417
24-119788	BE5-B978	40
24-119788	BE5-B978	43
24-119788	BE5-B978	46
24-119788	BE5-B978	50
24-119788	BE5-B978	54
24-119788	BE5-B978	95
24-119788	BE5-B978	579
24-119788	BE5-B978	580
24-119795	BE5-B979	40
24-119795	BE5-B979	43
24-119795	BE5-B979	46
24-119795	BE5-B979	50
24-119795	BE5-B979	54
24-119795	BE5-B979	95
24-119795	BE5-B979	579
24-119795	BE5-B979	580
24-119818	BE5-B981	40
24-119818	BE5-B981	44
24-119818	BE5-B981	46
24-119818	BE5-B981	50
24-119818	BE5-B981	54
24-119818	BE5-B981	95
24-119818	BE5-B981	579
24-119818	BE5-B981	580
24-119825	BE5-B982	40
24-119825	BE5-B982	44
24-119825	BE5-B982	46
24-119825	BE5-B982	50
24-119825	BE5-B982	54
24-119825	BE5-B982	95
24-119825	BE5-B982	579
24-119825	BE5-B982	580
24-120227	BE3-C022	358
24-120227	BE3-C022	372
24-120234	BE5-C023	358
24-120234	BE5-C023	372
24-120241	BE5-C024	358
24-120241	BE5-C024	372
24-120340	BE3-C034	338
24-120340	BE3-C034	339
24-120364	BE3-C036	338
24-120364	BE3-C036	339
24-120395	BE5-C039	124
24-120395	BE5-C039	127
24-120395	BE5-C039	128
24-120395	BE5-C039	130
24-120395	BE5-C039	159
24-120425	BE5-C042	124
24-120425	BE5-C042	127
24-120425	BE5-C042	129
24-120425	BE5-C042	130
24-120425	BE5-C042	159
24-120708	BE5-C070	143
24-121774	BE3-C177	371
24-121781	BE3-C178	358
24-121781	BE3-C178	372
24-121781	BE3-C178	374
24-121798	BE3-C179	372
24-121934	BE5-C193	385
24-122245	BE5-C224	273
24-122245	BE5-C224	274
24-122610	*BE5-C261*	*334*
24-122627	*BE5-C262*	*334*
24-122740	BE5-C274	518
24-122740	BE5-C274	519
24-122757	BE5-C275	518
24-122757	BE5-C275	519
24-122764	BE5-C276	519
24-122771	BE5-C277	519
24-123266	BE3-C326	338
24-124362	BE5-C436	384
24-124379	BE5-C437	384
24-124508	BE5-C450	251
24-124515	BE5-C451	251
24-126649	BE5-C664	383
24-126793	BE3-C679	611
24-126793	BE3-C679	612
24-128636	BE5-C863	424
24-128636	BE5-C863	545
24-128650	BE5-C865	424
24-128650	BE5-C865	545
24-128780	BE5-C878	7
24-128780	BE5-C878	8
24-128780	BE5-C878	9
24-128780	BE5-C878	13
24-128797	BE5-C879	7
24-128797	BE5-C879	8
24-128797	BE5-C879	9
24-128797	BE5-C879	13
24-128803	BE5-C880	7
24-128803	BE5-C880	8
24-128803	BE5-C880	9
24-128803	BE5-C880	13
24-128810	BE5-C881	7
24-128810	BE5-C881	8
24-128810	BE5-C881	9
24-128810	BE5-C881	13
24-128933	BE5-C893	168
24-131742	BE5-D174	335
24-131759	BE5-D175	335
24-131766	BE5-D176	335
24-131773	BE5-D177	335
24-132725	BE5-D272	310
24-132732	BE5-D273	310
24-136709	BE5-D670	318
24-136716	BE5-D671	318
24-136822	BE5-D682	78
24-136822	BE5-D682	79
24-136846	BE5-D684	78
24-136846	BE5-D684	79
24-137867	BE5-D786	712
24-137874	BE5-D787	712
24-138284	BE5-D828	507
24-138284	BE5-D828	508
24-138338	BE5-D833	508
24-139106	BE5-D910	205
24-139113	BE5-D911	205
24-139168	BE5-D916	206
24-139168	BE5-D916	309
24-139175	BE5-D917	206
24-139175	BE5-D917	309
24-139380	BE3-D938	400
24-139380	BE3-D938	401
24-139380	BE3-D938	402
24-139380	BE3-D938	403
24-139380	BE3-D938	404
24-139397	BE3-D939	400
24-139397	BE3-D939	401
24-139397	BE3-D939	402
24-139397	BE3-D939	403
24-139397	BE3-D939	404
24-140225	BE5-E022	219
24-140225	BE5-E022	220
24-140225	BE5-E022	461
24-140225	BE5-E022	462
24-140225	BE5-E022	668
24-140225	BE5-E022	669
24-140256	BE5-E025	12
24-140256	BE5-E025	219
24-140256	BE5-E025	220
24-140256	BE5-E025	461
24-140256	BE5-E025	462
24-140256	BE5-E025	668
24-140256	BE5-E025	669
24-140812	BE3-E081	186
24-140812	BE3-E081	187
24-140812	BE3-E081	521
24-140874	BE5-E087	423
24-140874	BE5-E087	424
24-140874	BE5-E087	432
24-140881	BE5-E088	424
24-141086	BE3-E108	284
24-141086	BE3-E108	460
24-141086	BE3-E108	485
24-141086	BE3-E108	667
24-141086	BE3-E108	668
24-141086	BE3-E108	678
24-141116	BE3-E111	284
24-141116	BE3-E111	460
24-141116	BE3-E111	485
24-141116	BE3-E111	667
24-141116	BE3-E111	668
24-141116	BE3-E111	678
24-141352	BE5-E135	318
24-141369	BE5-E136	318
24-141680	BE3-E168	155
24-141680	BE3-E168	156
24-141727	*BE5-E172*	*310*
24-141734	*BE5-E173*	*310*
24-141789	BE5-E178	145
24-141819	BE5-E181	145
24-141833	BE3-E183	352
24-141833	BE3-E183	353
24-141833	BE3-E183	354
24-141857	BE3-E185	352
24-141857	BE3-E185	354
24-141857	BE3-E185	376
24-142182	BE5-E218	252
24-142182	BE5-E218	693
24-142199	BE5-E219	252
24-142199	BE5-E219	693
24-142304	BE3-E230	400
24-142304	BE3-E230	402
24-142304	BE3-E230	403
24-142304	BE3-E230	404
24-142311	BE3-E231	400
24-142311	BE3-E231	402
24-142311	BE3-E231	403
24-142311	BE3-E231	404
24-142342	BE3-E234	284

в стадии подготовки **в программе** *по запросу / снято с производства*

Новый заказной номер – Старый заказной номер

Новый	Старый	Страница
24-142342	BE3-E234	460
24-142342	BE3-E234	485
24-142342	BE3-E234	667
24-142342	BE3-E234	668
24-142342	BE3-E234	678
24-143318	BE5-E331	124
24-143318	BE5-E331	129
24-143318	BE5-E331	131
24-143349	BE5-E334	124
24-143349	BE5-E334	128
24-143349	BE5-E334	130
24-143639	BE5-E363	254
24-143639	BE5-E363	259
24-143639	BE5-E363	260
24-143639	BE5-E363	266
24-143639	BE5-E363	272
24-143639	BE5-E363	694
24-143639	BE5-E363	695
24-143639	BE5-E363	704
24-143646	BE5-E364	254
24-143646	BE5-E364	259
24-143646	BE5-E364	260
24-143646	BE5-E364	266
24-143646	BE5-E364	272
24-143646	BE5-E364	695
24-143646	BE5-E364	704
24-143806	BE5-E380	168
24-143806	BE5-E380	178
24-143806	BE5-E380	179
24-143936	BE5-E393	153
24-143943	BE5-E394	153
24-143950	BE5-E395	153
24-143967	BE5-E396	153
24-143974	BE5-E397	153
24-143981	BE5-E398	153
24-143998	BE3-E399	118
24-143998	BE3-E399	120
24-144384	BE5-E438	423
24-144384	BE5-E438	432
24-144766	BE5-E476	181
24-144773	BE5-E477	181
24-144780	BE5-E478	181
24-144834	BE5-E483	384
24-144889	BE5-E488	385
24-144896	BE5-E489	384
24-144919	BE5-E491	384
24-145404	BE3-E540	387
24-145404	BE3-E540	388
24-145961	BE5-E596	55
24-145961	BE5-E596	56
24-145961	BE5-E596	57
24-145961	BE5-E596	58
24-145961	BE5-E596	59
24-145961	BE5-E596	72
24-145961	BE5-E596	73
24-145961	BE5-E596	74
24-145961	BE5-E596	95
24-145961	BE5-E596	98
24-145978	BE5-E597	55
24-145978	BE5-E597	56
24-145978	BE5-E597	57
24-145978	BE5-E597	58
24-145978	BE5-E597	59
24-145978	BE5-E597	72
24-145978	BE5-E597	73
24-145978	BE5-E597	74
24-145978	BE5-E597	95
24-145978	BE5-E597	98
24-145985	BE5-E598	55
24-145985	BE5-E598	58
24-145985	BE5-E598	59
24-145985	BE5-E598	72
24-145985	BE5-E598	73
24-145985	BE5-E598	75
24-145985	BE5-E598	95
24-145985	BE5-E598	98
24-145992	BE5-E599	55
24-145992	BE5-E599	58
24-145992	BE5-E599	59
24-145992	BE5-E599	72
24-145992	BE5-E599	73
24-145992	BE5-E599	75
24-145992	BE5-E599	95
24-145992	BE5-E599	98
24-146135	BE5-E613	694
24-146708	BE5-E670	310
24-146715	BE5-E671	310
24-146944	BE5-E694	74
24-146944	BE5-E694	781
24-147002	BE5-E700	695
24-147477	BE5-E747	534
24-147477	BE5-E747	535
24-147477	BE5-E747	537
24-147484	BE5-E748	534
24-147484	BE5-E748	535
24-147484	BE5-E748	537
24-147644	VNE-E764	532
24-147644	VNE-E764	533
24-151368	BE5-F136	414
24-151375	BE5-F137	414
24-152921	BE5-F292	636
24-152938	BE5-F293	636
24-155311	BE5-F531	319
24-155328	BE5-F532	319
24-155335	BE5-F533	319
24-156530	BE5-F653	255
24-158428	BE3-F842	310
24-158657	BE5-F865	386
24-158756	BE5-F875	732
24-158756	BE5-F875	734
24-158756	BE5-F875	795
24-158879	BE5-F887	12
24-164429	BE3-G442	387
24-165464	BE5-G546	514
24-165686	BE5-G568	514
24-165686	BE5-G568	515
24-166218	BE3-G621	351
24-166218	BE3-G621	352
24-166218	BE3-G621	353
24-166522	BE3-G652	351
24-166522	BE3-G652	352
24-166522	BE3-G652	353
24-166539	BE3-G653	352
24-166539	BE3-G653	353
24-166607	BE5-G660	384
24-166621	BE5-G662	385
24-166652	BE5-G665	384
24-166874	BE3-G687	375
24-166898	BE3-G689	375
24-166980	BE5-G698	384
24-166980	BE5-G698	386
24-166997	BE5-G699	386
24-167659	BE5-G765	385
24-167666	BE5-G766	385
24-168014	BE5-G801	164
24-168014	BE5-G801	463
24-168014	BE5-G801	464
24-168014	BE5-G801	465
24-168014	BE5-G801	670
24-168014	BE5-G801	671
24-168045	BE5-G804	164
24-168045	BE5-G804	464
24-168045	BE5-G804	465
24-168045	BE5-G804	670
24-168045	BE5-G804	671
24-168731	BE5-G873	197
24-168731	BE5-G873	231
24-168731	BE5-G873	232
24-168731	BE5-G873	524
24-168731	BE5-G873	525
24-168748	BE5-G874	197
24-168748	BE5-G874	231
24-168748	BE5-G874	232
24-168748	BE5-G874	524
24-168748	BE5-G874	525
24-169608	BE3-G960	387
24-169608	BE3-G960	388
24-170659	BE3-H065	156
24-170680	BE3-H068	156
24-170826	BE3-H082	352
24-170826	BE3-H082	354
24-171014	BE5-H101	376
24-171311	BE5-H131	152
24-171311	BE5-H131	161
24-171472	BE5-H147	311
24-171687	BE3-H168	174
24-171687	BE3-H168	179
24-171687	BE3-H168	284
24-171687	BE3-H168	285
24-171687	BE3-H168	452
24-171687	BE3-H168	453
24-171687	BE3-H168	499
24-171687	BE3-H168	657
24-171687	BE3-H168	689
24-171717	BE3-H171	174
24-171717	BE3-H171	180
24-171717	BE3-H171	285
24-171717	BE3-H171	452
24-171717	BE3-H171	453
24-171717	BE3-H171	499
24-171717	BE3-H171	657
24-171717	BE3-H171	689
24-172936	BE3-H293	19
24-172936	BE3-H293	24
24-172936	BE3-H293	27
24-172936	BE3-H293	570
24-172936	BE3-H293	571
24-172936	BE3-H293	573
24-172936	BE3-H293	588
24-172936	BE3-H293	594
24-172936	BE3-H293	603
24-172936	BE3-H293	605
24-172936	BE3-H293	608
24-172936	BE3-H293	609
24-172936	BE3-H293	726
24-172936	BE3-H293	730
24-172936	BE3-H293	735
24-172936	BE3-H293	737
24-172936	BE3-H293	742
24-172936	BE3-H293	743
24-172936	BE3-H293	763
24-172936	BE3-H293	764
24-172936	BE3-H293	765
24-172936	BE3-H293	766
24-172936	BE3-H293	767
24-172936	BE3-H293	778
24-172936	BE3-H293	780
24-172936	BE3-H293	782
24-172936	BE3-H293	795
24-172981	BE3-H298	387
24-172981	BE3-H298	388
24-173032	BE5-H303	636
24-173049	BE5-H304	636
24-176002	BE3-H600	188
24-176002	BE3-H600	191
24-176255	BE5-H625	144
24-176255	BE5-H625	161
24-176422	BE5-H642	539
24-176880	BE3-H688	187
24-178006	BE3-H800	20
24-178006	BE3-H800	24
24-178006	BE3-H800	27
24-178006	BE3-H800	571
24-178006	BE3-H800	573
24-178006	BE3-H800	588
24-178006	BE3-H800	594
24-178006	BE3-H800	603
24-178006	BE3-H800	605
24-178006	BE3-H800	606
24-178006	BE3-H800	608
24-178006	BE3-H800	609
24-178006	BE3-H800	726
24-178006	BE3-H800	730
24-178006	BE3-H800	735
24-178006	BE3-H800	737
24-178006	BE3-H800	742
24-178006	BE3-H800	743
24-178006	BE3-H800	763
24-178006	BE3-H800	764
24-178006	BE3-H800	765
24-178006	BE3-H800	766
24-178006	BE3-H800	767
24-178006	BE3-H800	778
24-178006	BE3-H800	782
24-178006	BE3-H800	795
24-178488	BE5-H848	144
24-178488	BE5-H848	146
24-178488	BE5-H848	148
24-178488	BE5-H848	161
24-178495	BE5-H849	144
24-178495	BE5-H849	146
24-178495	BE5-H849	148
24-178495	BE5-H849	161
24-178501	BE5-H850	144
24-178501	BE5-H850	146
24-178501	BE5-H850	148
24-178501	BE5-H850	161
24-178518	BE5-H851	144
24-178518	BE5-H851	146
24-178518	BE5-H851	148
24-178518	BE5-H851	161
24-178525	BE5-H852	144
24-178617	BE5-H861	144
24-178617	BE5-H861	146
24-181464	B36-0370	98
24-181464	B36-0370	304
24-181464	B36-0370	398
24-181464	B36-0370	563
24-181464	B36-0370	564
24-181471	B36-0380	98
24-181471	B36-0380	304
24-181471	B36-0380	398
24-181471	B36-0380	563
24-181471	B36-0380	564
24-181488	B46-0040	744
24-181495	B46-0137	80
24-181495	B46-0137	711
24-181495	B46-0137	712
24-181495	B46-0137	767
24-181495	B46-0137	768
24-181501	B46-0387	568
24-181846	BE5-63207	567
24-181853	BE5-63310	80
24-184724	B46-1495	272
24-184724	B46-1495	320
24-184724	B46-1495	398
24-184731	B46-1497	272
24-184731	B46-1497	319
24-184748	B46-1496	272
24-184748	B46-1496	320
24-184748	B46-1496	398
24-184755	B46-1498	272
24-184755	B46-1498	319
24-185233	BE5-2617	205
24-185240	BE5-2618	205
24-185967	BE5-B625	432
24-186162	BE5-D934	171
24-186179	BE5-D935	171
24-186797	BE5-D721	309
24-186803	BE5-D722	309
24-187541	BE5-H150	635
24-187558	BE5-H151	635
24-188050	BE3-H785	382
24-188111	BE3-H786	345
24-188111	BE3-H786	347
24-188111	BE3-H786	350
24-188654		245
24-188654		322
24-191128		376
24-191371		311
24-193221		421
24-193238		421
24-193245		421
24-193276		692
24-193276		694
24-193276		695
24-193382		616
24-193399		616
24-193580		144
24-193597		144
24-193672	BE5-H325	301
24-193702		301
24-194112		358
24-194112		374
24-194112		375
24-194129		358
24-194129		375
24-194136		376
24-195065		10
24-195096		10
24-195294		531
24-195409		404
24-195416		404
24-195690		704
24-195706		704
24-196390		301
24-196499		635
24-196529		252
24-196529		271
24-196529		327
24-196529		328
24-196529		337
24-196529		689
24-196529		691
24-196529		704
24-196550		252
24-196550		271
24-196550		327
24-196550		328
24-196550		337
24-196550		689
24-196550		691
24-196550		704
24-196901		376
24-196918		387
24-196925		381
24-197069		541
24-197069		781
24-197076		541
24-197076		781
24-197083		541
24-197083		781
24-197205		152
24-197236		358
24-197243		358
24-197656		432
24-197953		196
24-202664	B46-1506	274
24-202961		148
24-202992		148
24-203012	BE5-D242	306
24-203029	BE5-D243	306
24-214230		790
24-214230		791
24-215220		326
24-215220		327
24-215220		336
24-215237		326
24-215237		327
24-215237		336
24-217552		381
24-217859		102
24-217859		132
24-217873		102
24-217873		132
24-218245		383
24-218474		537
24-218474		538
24-218474		540
24-219952		537
24-220118		340
24-221726	BE5-2398	228
24-221726	BE5-2398	274
24-222143		619
24-222181		704
24-222198		704
24-223706		555
24-224000		273
24-224000		274
24-224024	BE5-2738	711
24-224024	BE5-2738	715
24-224024	BE5-2738	718
24-224024	BE5-2738	741
24-224024	BE5-2738	785
24-577403	B46-57740	228
24-577410	B36-57741	228
24-577700	B46-57770	228
24-591522	B46-59152	454
24-591522	B46-59152	480
24-593762	BE5-59376	539
24-595452	BE5-59545	528
24-599955	BE5-59995	526
24-599955	BE5-59995	527
24-599962	BE5-59996	526
24-599962	BE5-59996	527
24-604277	BE5-60427	157
24-607896	BE3-60789	574
24-607896	BE3-60789	746
24-618106	BE3-61810	795
24-618113	BE3-61811	795
24-627009	BE5-62700	715
24-627009	BE5-62700	718
24-627009	BE5-62700	741
24-627726	BE5-62772	434
24-627726	BE5-62772	475
24-629485	BE3-62948	714
24-629485	BE3-62948	715
24-629485	BE3-62948	717
24-629485	BE3-62948	741
24-630016	BE5-63001	151
24-630085	BE3-63008	433
24-630085	BE3-63008	434
24-631129	BE5-63112	454
24-631129	BE5-63112	480
24-631136	BE3-63113	454
24-631136	BE3-63113	480
24-632133	BE5-63213	157
24-632140	BE5-63214	157
24-632157	BE5-63215	87
24-632164	BE5-63216	87
24-632171	BE3-63217	463
24-632171	BE3-63217	465
24-632171	BE3-63217	466
24-632188	BE3-63218	785
24-632539	BE5-63253	87
24-632560	BE5-63256	87
24-632614	BE5-63261	87
24-632621	BE5-63262	87
24-632683	BE3-63268	463
24-632690	BE5-63269	463
24-632799	BE5-63279	788
24-632805	BE5-63280	788
24-633116	BE5-63311	80
24-633369	BE5-63336	304
24-633369	BE5-63336	466
24-633369	BE5-63336	467
24-633376	BE5-63337	304
24-633376	BE5-63337	466
24-633376	BE5-63337	467
24-634038	BE3-63403	205
24-634045	BE3-63404	205
24-634649	BE5-63464	788
25-177909	BR5-H790	635
26-118260	BA5-B826	534
26-118260	BA5-B826	536
26-118260	BA5-B826	537
26-118284	BA5-B828	534
26-118284	BA5-B828	536
26-118284	BA5-B828	537
26-147543	VA7-E754	534
26-147543	VA7-E754	536
26-147543	VA7-E754	537
26-181905	BM5-H364	116
26-181905	BM5-H364	118
26-181905	BM5-H364	120
26-181905	BM5-H364	122
26-181905	BM5-H364	159
26-181936	BM5-H618	99
26-181936	BM5-H618	100
26-181936	BM5-H618	101
26-181936	BM5-H618	124
26-181936	BM5-H618	127
26-181936	BM5-H618	129
26-181936	BM5-H618	130
26-181936	BM5-H618	159
26-181943	0028860	15
26-181950	0028861	15
26-181967	0030091	533
26-181974	0030664	533
26-181981	0035650	535
26-181998	0035751	535
26-182001	0036439	174
26-182018	0036440	174
26-182025	0037419	15
26-182032	0037420	15
26-203034	BA5-D244	306
26-203041	BA5-D245	306
26-203058	BA5-E030	306
26-203065	BA5-E031	306
26-203072	BA5-G471	306

Новый заказной номер – Старый заказной номер

Новый	Старый	Страница
26-203089	BA5-G472	306
26-218496		538
26-218496		540
26-219974		537
26-219998		537
26-220048		374
26-220055		374
26-224572		124
26-224572		128
26-224572		130
26-602059	BM5-60205	117
26-602059	BM5-60205	120
26-602059	BM5-60205	121
26-602059	BM5-60205	123
26-602059	BM5-60205	155
26-602059	BM5-60205	156
26-624648	BM5-62464	532
26-630113	VM3-63011	532
26-633510	BM5-63351	126
26-633510	BM5-63351	128
26-633510	BM5-63351	130
26-633510	BM5-63351	131
27-029732	BR5-2973	532
27-105993	BF3-A599	374
27-124260	BR5-C426	533
27-219935		384
28-214212	P30-57939	638
29-196500		252
29-196517		252
29-196531		252
29-196548		252
31-181884	VM3-H362	116
31-181884	VM3-H362	118
31-181884	VM3-H362	120
31-181884	VM3-H362	122
31-181884	VM3-H362	159
31-181891	VM3-H363	116
31-181891	VM3-H363	118
31-181891	VM3-H363	120
31-181891	VM3-H363	122
31-181891	VM3-H363	159
31-181914	VM3-H616	99
31-181914	VM3-H616	100
31-181914	VM3-H616	101
31-181914	VM3-H616	124
31-181914	VM3-H616	127
31-181914	VM3-H616	129
31-181914	VM3-H616	130
31-181914	VM3-H616	159
31-181921	VM3-H617	99
31-181921	VM3-H617	100
31-181921	VM3-H617	101
31-181921	VM3-H617	124
31-181921	VM3-H617	127
31-181921	VM3-H617	129
31-181921	VM3-H617	130
31-181921	VM3-H617	159
31-224550		124
31-224550		128
31-224550		130
31-224567		124
31-224567		128
31-224567		130
31-633499	VM3-63349	117
31-633499	VM3-63349	120
31-633499	VM3-63349	121
31-633499	VM3-63349	123
31-633499	VM3-63349	126
31-633499	VM3-63349	128
31-633499	VM3-63349	130
31-633499	VM3-63349	131
31-633499	VM3-63349	155
31-633499	VM3-63349	156
31-633505	VM3-63350	117
31-633505	VM3-63350	120
31-633505	VM3-63350	121
31-633505	VM3-63350	123
31-633505	VM3-63350	126
31-633505	VM3-63350	128
31-633505	VM3-63350	130
31-633505	VM3-63350	131
31-633505	VM3-63350	155
31-633505	VM3-63350	156
32-145519	VR3-E551	533
32-145526	BR5-E552	535
32-616965	BR5-61696	532
33-023519	BE5-2351	636
33-067230	BE5-6723	696
33-067230	BE5-6723	697
33-124254	VR3-C425	535
33-158723	BE5-F872	732
33-158723	BE5-F872	734
33-158723	BE5-F872	795
33-185859	BE5-A702	205
33-187174	BE5-E703	635
33-616957	VR3-61695	532
34-000144	P30-0014	747
34-000144	P30-0014	748
34-000175	P30-0017	80
34-000175	P30-0017	711
34-000175	P30-0017	712
34-000175	P30-0017	767
34-000175	P30-0017	768
34-000236	P30-0023	156
34-000236	P30-0023	157
34-000243	P36-0024	133
34-000243	P36-0024	134
34-000243	P36-0024	157
34-000243	P36-0024	158
34-000250	P30-0025	157
34-000311	P36-0031	785
34-000403	P30-0040	538
34-000403	P30-0040	539
34-000403	P30-0040	745
34-000427	P30-0042	98
34-000533	P30-0053	228
34-000533	P30-0053	229
34-000540	P30-0054	228
34-000540	P30-0054	229
34-000557	P30-0055	229
34-000564	P30-0056	229
34-000588	P30-0058	228
34-000670	P36-0067	405
34-000748	P30-0074	626
34-000748	P30-0074	627
34-000779	P30-0077	626
34-000885	P30-0088	405
34-000885	P30-0088	407
34-000885	P30-0088	409
34-000939	P36-0093	314
34-000984	P30-0098	627
34-000984	P30-0098	628
34-001011	P30-0101	234
34-001028	P30-0102	714
34-001028	P30-0102	741
34-001042	P30-0104	538
34-001042	P30-0104	539
34-001103	P36-0110	233
34-001127	P36-0112	527
34-001127	P36-0112	528
34-001127	P36-0112	538
34-001134	P36-0113	527
34-001134	P36-0113	528
34-001134	P36-0113	529
34-001141	P36-0114	527
34-001158	P36-0115	527
34-001158	P36-0115	528
34-001158	P36-0115	529
34-001165	P36-0116	527
34-001165	P36-0116	528
34-001165	P36-0116	529
34-001219	P30-0121	103
34-001363	P36-0136	104
34-001363	P36-0136	105
34-001363	P36-0136	106
34-001363	P36-0136	154
34-001370	P30-0137	708
34-001370	P30-0137	713
34-001370	P30-0137	714
34-001370	P30-0137	740
34-001370	P30-0137	778
34-001417	P36-0141	454
34-001417	P36-0141	481
34-001417	P36-0141	660
34-001417	P36-0141	661
34-001417	P36-0141	675
34-001417	P36-0141	687
34-001424	P36-0142	200
34-001424	P36-0142	201
34-001424	P36-0142	202
34-001424	P36-0142	203
34-001424	P36-0142	275
34-001424	P36-0142	468
34-001424	P36-0142	469
34-001424	P36-0142	470
34-001424	P36-0142	471
34-001424	P36-0142	472
34-001424	P36-0142	473
34-001424	P36-0142	474
34-001424	P36-0142	640
34-001424	P36-0142	641
34-001424	P36-0142	642
34-001424	P36-0142	643
34-001424	P36-0142	644
34-001424	P36-0142	645
34-001462	P36-0146	200
34-001462	P36-0146	201
34-001462	P36-0146	275
34-001462	P36-0146	468
34-001462	P36-0146	469
34-001462	P36-0146	471
34-001462	P36-0146	472
34-001462	P36-0146	474
34-001462	P36-0146	641
34-001462	P36-0146	642
34-001462	P36-0146	643
34-001592	P36-0159	486
34-001592	P36-0159	488
34-001592	P36-0159	662
34-001592	P36-0159	663
34-002230	P36-0223	103
34-002292	P36-0229	146
34-002292	P36-0229	147
34-002315	P36-0231	148
34-002339	P36-0233	134
34-002339	P36-0233	135
34-002339	P36-0233	147
34-002421	P36-0242	135
34-002421	P36-0242	147
34-002513	P36-0251	104
34-002513	P36-0251	105
34-002629	P36-0262	417
34-002636	P30-0263	421
34-002643	P30-0264	417
34-002681	P30-0268	421
34-002926	P36-0292	698
34-002926	P36-0292	699
34-002926	P36-0292	700
34-002926	P36-0292	701
34-002926	P36-0292	702
34-002926	P36-0292	703
34-003114	P36-0311	202
34-003114	P36-0311	275
34-003114	P36-0311	468
34-003114	P36-0311	469
34-003114	P36-0311	471
34-003114	P36-0311	472
34-003114	P36-0311	473
34-003114	P36-0311	474
34-003114	P36-0311	641
34-003114	P36-0311	642
34-003114	P36-0311	643
34-003114	P36-0311	644
34-003114	P36-0311	645
34-003268	P36-0326	133
34-003268	P36-0326	134
34-003268	P36-0326	157
34-003268	P36-0326	158
34-003268	P36-0326	159
34-003343	P30-0334	104
34-003343	P30-0334	105
34-003343	P30-0334	106
34-003350	P36-0335	13
34-003350	P36-0335	14
34-003350	P36-0335	104
34-003350	P36-0335	106
34-003497	P36-0349	636
34-003510	P30-0351	182
34-003510	P30-0351	193
34-003510	P30-0351	501
34-003510	P30-0351	502
34-003527	P30-0352	626
34-003534	P36-0353	149
34-003671	P36-0367	486
34-003671	P36-0367	487
34-003671	P36-0367	662
34-003671	P36-0367	663
34-003688	P36-0368	149
34-003695	P36-0369	61
34-003695	P36-0369	62
34-003695	P36-0369	73
34-003695	P36-0369	90
34-003695	P36-0369	91
34-003695	P36-0369	92
34-003695	P36-0369	93
34-003695	P36-0369	94
34-003695	P36-0369	95
34-003701	P36-0370	61
34-003701	P36-0370	62
34-003701	P36-0370	73
34-003701	P36-0370	88
34-003701	P36-0370	90
34-003701	P36-0370	91
34-003701	P36-0370	92
34-003701	P36-0370	93
34-003701	P36-0370	94
34-003725	P36-0372	284
34-003725	P36-0372	453
34-003725	P36-0372	659
34-030011	P30-3001	80
34-030011	P30-3001	711
34-030011	P30-3001	712
34-030011	P30-3001	767
34-030011	P30-3001	768
34-030011	P30-3001	769
34-030035	P36-3003	276
34-030035	P36-3003	437
34-030035	P36-3003	438
34-030035	P36-3003	439
34-030035	P36-3003	440
34-030035	P36-3003	441
34-030035	P36-3003	646
34-030035	P36-3003	647
34-030035	P36-3003	648
34-030035	P36-3003	658
34-030059	P30-3005	80
34-030059	P30-3005	81
34-030059	P30-3005	82
34-030059	P30-3005	83
34-030059	P30-3005	84
34-030059	P30-3005	85
34-030059	P30-3005	86
34-030059	P30-3005	87
34-030059	P30-3005	749
34-030059	P30-3005	750
34-030059	P30-3005	776
34-030059	P30-3005	777
34-030066	P30-3006	81
34-030066	P30-3006	82
34-030066	P30-3006	83
34-030066	P30-3006	84
34-030066	P30-3006	85
34-030066	P30-3006	86
34-030066	P30-3006	87
34-030097	P30-3009	629
34-030097	P30-3009	630
34-030103	P36-3010	421
34-030110	P30-3011	304
34-030110	P30-3011	426
34-030165	P36-3016	81
34-030165	P36-3016	82
34-030165	P36-3016	86
34-030172	P36-3017	81
34-030172	P36-3017	82
34-030172	P36-3017	83
34-030172	P36-3017	86
34-030172	P36-3017	87
34-030189	P36-3018	137
34-030189	P36-3018	149
34-030196	P36-3019	137
34-030196	P36-3019	139
34-030202	P36-3020	136
34-030202	P36-3020	137
34-030202	P36-3020	139
34-030219	P36-3021	136
34-030226	P36-3022	136
34-030226	P36-3022	139
34-030233	P36-3023	136
34-030233	P36-3023	139
34-030585	P36-3058	83
34-030585	P36-3058	84
34-030585	P36-3058	87
34-030592	P30-3059	181
34-030592	P30-3059	182
34-030592	P30-3059	193
34-030592	P30-3059	501
34-030592	P30-3059	502
34-030608	P30-3060	181
34-030608	P30-3060	193
34-030608	P30-3060	501
34-030608	P30-3060	502
34-030615	P30-3061	637
34-030622	P30-3062	637
34-030677	P36-3067	699
34-030677	P36-3067	700
34-030684	P36-3068	313
34-030684	P36-3068	314
34-030721	P36-3072	200
34-030721	P36-3072	201
34-030721	P36-3072	202
34-030721	P36-3072	275
34-030721	P36-3072	468
34-030721	P36-3072	471
34-030721	P36-3072	472
34-030721	P36-3072	474
34-030721	P36-3072	641
34-030721	P36-3072	642
34-030721	P36-3072	643
34-030806	P36-3080	696
34-030806	P36-3080	697
34-030837	PE3-3083	696
34-030837	PE3-3083	697
34-030868	PE3-3086	83
34-030868	PE3-3086	85
34-030868	PE3-3086	86
34-030936	PE3-3093	569
34-031049	PE3-3104	564
34-031056	PE3-3105	564
34-031483	PE3-3148	149
34-031520	PE3-3152	696
34-031520	PE3-3152	697
34-046012	VR3-4601	532
34-046296	PE3-04629	105
34-046296	PE3-04629	106
34-050019	R36-5001	527
34-050019	R36-5001	528
34-050019	R36-5001	529
34-050149	R30-5014	335
34-050194	R30-5019	638
34-050217	R30-5021	629
34-050217	R30-5021	630
34-050224	R36-5022	415
34-050231	R36-5023	417
34-050248	R30-5024	302
34-050248	R30-5024	303
34-050255	R36-5025	303
34-050262	R30-5026	336
34-050279	R36-5027	336
34-050316	R30-5031	637
34-050361	R30-5036	302
34-050453	RE2-5045	420
34-050460	RE3-5046	424
34-050484	RE2-5048	638
34-050491	RE3-5049	527
34-050491	RE3-5049	528
34-050491	RE3-5049	529
34-050507	RE3-5050	527
34-050507	RE3-5050	528
34-050507	RE3-5050	529
34-050514	RE2-5051	299
34-050514	RE2-5051	300
34-050521	RE2-5052	299
34-050521	RE2-5052	300
34-050538	RE2-5053	302
34-050545	RE2-5054	302
34-100608	PE3-A060	149
34-101803	PE3-A180	312
34-110096	PE3-B009	14
34-110096	PE3-B009	151
34-181515	P30-0034	744
34-181515	P30-0034	745
34-181522	P30-0128	104
34-181522	P30-0128	105
34-181522	P30-0128	106
34-181539	P36-0081	696
34-181539	P36-0081	697
34-181546	P36-0243	135
34-181553	P36-0258	149
34-181560	P36-0361	149
34-181577	P36-0365	276
34-181577	P36-0365	437
34-181577	P36-0365	438
34-181577	P36-0365	439
34-181577	P36-0365	440
34-181577	P36-0365	441
34-181577	P36-0365	646
34-181577	P36-0365	647
34-181577	P36-0365	648
34-181577	P36-0365	658
34-181584	P36-0366	284
34-181584	P36-0366	453
34-181584	P36-0366	659
34-188620	RE3-H772	528
34-188620	RE3-H772	529
34-465578	P30-46557	795
34-465585	P30-46558	795
34-594520	P30-59452	157
34-610848	VE3-61084	532
34-612200	RE3-61220	527
34-612200	RE3-61220	528
34-612200	RE3-61220	529
34-632192	PE3-63219	157
35-000396	V36-0039	235
35-000945	V36-0094	304
35-000945	V36-0094	477
35-000945	V36-0094	482
35-000945	V36-0094	660
35-000945	V36-0094	661
35-000945	V36-0094	675
35-001065	V36-0106	715
35-001270	V36-0127	527
35-001270	V36-0127	528
35-001270	V36-0127	529
35-001287	V36-0128	527
35-001287	V36-0128	528
35-001287	V36-0128	529
35-002147	V36-0214	710
35-003663	V36-0366	715
35-003663	V36-0366	717
35-003663	V36-0366	741
35-003717	V36-0371	304
35-003717	V36-0371	477
35-003717	V36-0371	482
35-003717	V36-0371	660
35-003717	V36-0371	675
35-003779	V36-0377	243
35-003878	V36-0387	711
35-003885	V36-0388	527
35-003885	V36-0388	528
35-003885	V36-0388	529
35-003892	V36-0389	527
35-003892	V36-0389	528
35-003892	V36-0389	529
35-003908	V36-0390	527
35-003908	V36-0390	528
35-003908	V36-0390	529
35-003915	V36-0391	527
35-003915	V36-0391	528
35-003915	V36-0391	529
35-003922	V36-0392	527
35-003922	V36-0392	528
35-003922	V36-0392	529
35-003939	V36-0393	527
35-003939	V36-0393	528
35-003939	V36-0393	529
35-003984	V36-0398	236
35-003984	V36-0398	237
35-003984	V36-0398	238
35-003984	V36-0398	239
35-003984	V36-0398	240

Новый заказной номер – Старый заказной номер

Новый	Старый	Страница
35-003984	V36-0398	261
35-003991	V36-0399	275
35-003991	V36-0399	619
35-003991	V36-0399	620
35-004004	V36-0400	557
35-004004	V36-0400	558
35-004004	V36-0400	559
35-004004	V36-0400	560
35-005452	V36-0545	503
35-005452	V36-0545	504
35-005452	V36-0545	515
35-005469	V36-0546	503
35-005469	V36-0546	504
35-005469	V36-0546	515
35-005476	*V36-0547*	*503*
35-005476	*V36-0547*	*515*
35-005483	*V36-0548*	*503*
35-005483	*V36-0548*	*515*
35-005520	V36-0552	516
35-040163	V36-4016	557
35-040163	V36-4016	558
35-040163	V36-4016	559
35-040163	V36-4016	560
35-040194	V36-4019	636
35-040200	V36-4020	636
35-040286	V36-4028	237
35-040286	V36-4028	238
35-040286	V36-4028	239
35-040286	V36-4028	240
35-040286	V36-4028	261
35-040286	V36-4028	262
35-040408	V36-4040	264
35-040408	V36-4040	265
35-040408	V36-4040	266
35-040415	V36-4041	264
35-040415	V36-4041	265
35-040415	V36-4041	266
35-040460	V36-4046	543
35-040477	V36-4047	543
35-040590	V36-4059	163
35-040590	V36-4059	165
35-040590	V36-4059	172
35-040590	V36-4059	173
35-040590	V36-4059	282
35-040590	V36-4059	283
35-040590	V36-4059	456
35-040590	V36-4059	457
35-040590	V36-4059	458
35-040590	V36-4059	459
35-040590	V36-4059	484
35-040590	V36-4059	664
35-040590	V36-4059	665
35-040590	V36-4059	666
35-040590	V36-4059	672
35-040590	V36-4059	673
35-040590	V36-4059	674
35-040590	V36-4059	677
35-040606	V32-4060	555
35-041283	*V36-4128*	*242*
35-041283	*V36-4128*	*245*
35-041313	V36-4131	510
35-041313	V36-4131	511
35-041320	V36-4132	510
35-041320	V36-4132	511
35-041337	V36-4133	510
35-041337	V36-4133	511
35-041344	V36-4134	510
35-041344	V36-4134	511
35-041382	*V36-4138*	*273*
35-041696	VE3-4169	150
35-041702	VE3-4170	150
35-041757	*VE3-4175*	*172*
35-041757	*VE3-4175*	*173*
35-041757	*VE3-4175*	*282*
35-041757	*VE3-4175*	*283*
35-041757	*VE3-4175*	*456*
35-041757	*VE3-4175*	*457*
35-041757	*VE3-4175*	*459*
35-041757	*VE3-4175*	*484*
35-041757	*VE3-4175*	*665*
35-041757	*VE3-4175*	*673*
35-041757	*VE3-4175*	*674*
35-041757	*VE3-4175*	*678*
35-042013	*VE3-4201*	*243*
35-042136	VE3-4213	172
35-042136	VE3-4213	173
35-042136	VE3-4213	282
35-042136	VE3-4213	283
35-042136	VE3-4213	456
35-042136	VE3-4213	457
35-042136	VE3-4213	458
35-042136	VE3-4213	459
35-042136	VE3-4213	484
35-042136	VE3-4213	665
35-042136	VE3-4213	673
35-042136	VE3-4213	674
35-042136	VE3-4213	678
35-042372	VE3-4237	108
35-042372	VE3-4237	111
35-042372	VE3-4237	113
35-042389	VE3-4238	108
35-042389	VE3-4238	111
35-042389	VE3-4238	113
35-042747	VE3-4274	543
35-043126	*VE3-4312*	*11*
35-043126	*VE3-4312*	*13*
35-043256	VE3-4325	543
35-043713	VE3-4371	565
35-043713	VE3-4371	566
35-043881	VE3-4388	565
35-043881	VE3-4388	566
35-043898	VE3-4389	262
35-043911	VE3-4391	575
35-043911	VE3-4391	576
35-043911	VE3-4391	577
35-043911	VE3-4391	578
35-043911	VE3-4391	581
35-043911	VE3-4391	582
35-043911	VE3-4391	710
35-043911	VE3-4391	714
35-043911	VE3-4391	716
35-043911	VE3-4391	717
35-043911	VE3-4391	719
35-043911	VE3-4391	720
35-043911	VE3-4391	725
35-043911	VE3-4391	741
35-043911	VE3-4391	772
35-043911	VE3-4391	784
35-043928	VE3-4392	576
35-043928	VE3-4392	577
35-043928	VE3-4392	578
35-043928	VE3-4392	582
35-043928	VE3-4392	711
35-043928	VE3-4392	717
35-043928	VE3-4392	719
35-043928	VE3-4392	720
35-043928	VE3-4392	725
35-043928	VE3-4392	784
35-043935	VE3-4393	154
35-043935	VE3-4393	155
35-043942	VE3-4394	154
35-043942	VE3-4394	155
35-043959	VE3-4395	575
35-043959	VE3-4395	581
35-043959	VE3-4395	592
35-043959	VE3-4395	716
35-043959	VE3-4395	719
35-043959	VE3-4395	784
35-043966	VE3-4396	575
35-043966	VE3-4396	581
35-043966	VE3-4396	592
35-043966	VE3-4396	717
35-043966	VE3-4396	719
35-043966	VE3-4396	784
35-044000	VE3-4400	108
35-044000	VE3-4400	110
35-044000	VE3-4400	111
35-044000	VE3-4400	113
35-044000	VE3-4400	114
35-044017	VE3-4401	108
35-044017	VE3-4401	110
35-044017	VE3-4401	111
35-044017	VE3-4401	113
35-044017	VE3-4401	114
35-044024	VE3-4402	14
35-044024	VE3-4402	108
35-044024	VE3-4402	110
35-044024	VE3-4402	111
35-044024	VE3-4402	113
35-044024	VE3-4402	114
35-044024	VE3-4402	154
35-044031	VE3-4403	14
35-044031	VE3-4403	108
35-044031	VE3-4403	110
35-044031	VE3-4403	111
35-044031	VE3-4403	113
35-044031	VE3-4403	114
35-044031	VE3-4403	154
35-044048	VE3-4404	154
35-044048	VE3-4404	155
35-044055	VE3-4405	154
35-044055	VE3-4405	155
35-044062	*VE3-4406*	*711*
35-044062	*VE3-4406*	*715*
35-044062	*VE3-4406*	*718*
35-044062	*VE3-4406*	*741*
35-044062	*VE3-4406*	*785*
35-044079	VE3-4407	17
35-044079	VE3-4407	586
35-044079	VE3-4407	593
35-044079	VE3-4407	600
35-044079	VE3-4407	601
35-044079	VE3-4407	705
35-044079	VE3-4407	707
35-044079	VE3-4407	721
35-044079	VE3-4407	723
35-044079	VE3-4407	746
35-044079	VE3-4407	747
35-044079	VE3-4407	795
35-044086	VE3-4408	17
35-044086	VE3-4408	586
35-044086	VE3-4408	593
35-044086	VE3-4408	601
35-044086	VE3-4408	602
35-044086	VE3-4408	705
35-044086	VE3-4408	707
35-044086	VE3-4408	721
35-044086	VE3-4408	723
35-044086	VE3-4408	746
35-044086	VE3-4408	747
35-044086	VE3-4408	795
35-044253	VE3-4425	478
35-044253	VE3-4425	479
35-044253	VE3-4425	674
35-044253	VE3-4425	675
35-044260	VE3-4426	478
35-044260	VE3-4426	479
35-044260	VE3-4426	674
35-044260	VE3-4426	675
35-044338	VE3-4433	166
35-044338	VE3-4433	167
35-044338	VE3-4433	277
35-044338	VE3-4433	278
35-044338	VE3-4433	279
35-044338	VE3-4433	281
35-044338	VE3-4433	442
35-044338	VE3-4433	443
35-044338	VE3-4433	444
35-044338	VE3-4433	445
35-044338	VE3-4433	446
35-044338	VE3-4433	649
35-044338	VE3-4433	650
35-044338	VE3-4433	651
35-044338	VE3-4433	652
35-044338	VE3-4433	653
35-044338	VE3-4433	658
35-044345	VE3-4434	166
35-044345	VE3-4434	167
35-044345	VE3-4434	277
35-044345	VE3-4434	278
35-044345	VE3-4434	279
35-044345	VE3-4434	281
35-044345	VE3-4434	442
35-044345	VE3-4434	443
35-044345	VE3-4434	444
35-044345	VE3-4434	445
35-044345	VE3-4434	446
35-044345	VE3-4434	649
35-044345	VE3-4434	650
35-044345	VE3-4434	652
35-044345	VE3-4434	653
35-044345	VE3-4434	658
35-044468	VE3-04446	265
35-045984	VE3-4598	179
35-045984	VE3-4598	285
35-045984	VE3-4598	498
35-045984	VE3-4598	688
35-045991	VE3-4599	179
35-045991	VE3-4599	285
35-045991	VE3-4599	498
35-045991	VE3-4599	688
35-046196	VE3-4619	574
35-046196	VE3-4619	745
35-046202	VE3-4620	574
35-046202	VE3-4620	746
35-046370	VE3-4637	17
35-046370	VE3-4637	76
35-046370	VE3-4637	77
35-046370	VE3-4637	586
35-046370	VE3-4637	593
35-046370	VE3-4637	600
35-046370	VE3-4637	602
35-046370	VE3-4637	705
35-046370	VE3-4637	707
35-046370	VE3-4637	721
35-046370	VE3-4637	723
35-046387	VE3-4638	17
35-046387	VE3-4638	76
35-046387	VE3-4638	78
35-046387	VE3-4638	586
35-046387	VE3-4638	593
35-046387	VE3-4638	601
35-046387	VE3-4638	602
35-046387	VE3-4638	705
35-046387	VE3-4638	707
35-046387	VE3-4638	721
35-046387	VE3-4638	723
35-046462	VE3-4646	194
35-046462	VE3-4646	195
35-046462	VE3-4646	504
35-046462	VE3-4646	505
35-046462	VE3-4646	506
35-046479	VE3-4647	194
35-046479	VE3-4647	195
35-046479	VE3-4647	504
35-046479	VE3-4647	505
35-046479	VE3-4647	506
35-046509	VE3-4650	218
35-046547	VE3-4654	218
35-046929	VE3-4692	531
35-046936	VE3-4693	531
35-047209	VE3-4720	5
35-047209	VE3-4720	6
35-047209	VE3-4720	11
35-047216	VE3-4721	5
35-047216	VE3-4721	6
35-047216	VE3-4721	11
35-050162	VE3-5016	194
35-050162	VE3-5016	195
35-050162	VE3-5016	505
35-050162	VE3-5016	506
35-050162	VE3-5016	507
35-050179	VE3-5017	194
35-050179	VE3-5017	195
35-050179	VE3-5017	505
35-050179	VE3-5017	506
35-050179	VE3-5017	507
35-051145	VE3-5114	544
35-051145	VE3-5114	545
35-051152	VE3-5115	544
35-051169	VE3-5116	544
35-051169	VE3-5116	545
35-051176	VE3-5117	544
35-051398	VE3-5139	247
35-051398	VE3-5139	248
35-051404	VE3-5140	247
35-051404	VE3-5140	248
35-051411	VE3-5141	247
35-051411	VE3-5141	248
35-051428	VE3-5142	247
35-051428	VE3-5142	248
35-051442	VE3-5144	746
35-051480	VE3-5148	258
35-051480	VE3-5148	259
35-051480	VE3-5148	272
35-051497	VE3-5149	308
35-051503	VE3-5150	308
35-051688	VE3-5168	565
35-051688	VE3-5168	566
35-051695	VE3-5169	565
35-051695	VE3-5169	566
35-052173	VE3-5217	16
35-052173	VE3-5217	578
35-052173	VE3-5217	583
35-052173	VE3-5217	596
35-052173	VE3-5217	597
35-052173	VE3-5217	598
35-052173	VE3-5217	599
35-052173	VE3-5217	607
35-052173	VE3-5217	773
35-052173	VE3-5217	774
35-052180	VE3-5218	16
35-052180	VE3-5218	579
35-052180	VE3-5218	583
35-052180	VE3-5218	596
35-052180	VE3-5218	597
35-052180	VE3-5218	598
35-052180	VE3-5218	599
35-052180	VE3-5218	607
35-052180	VE3-5218	773
35-052180	VE3-5218	774
35-052210	VE3-5221	692
35-052210	VE3-5221	694
35-052210	VE3-5221	695
35-052227	VE3-5222	692
35-052227	VE3-5222	694
35-052227	VE3-5222	695
35-052746	VE3-5274	189
35-052746	VE3-5274	190
35-052746	VE3-5274	512
35-052746	VE3-5274	513
35-052746	VE3-5274	514
35-052753	VE3-5275	189
35-052753	VE3-5275	190
35-052753	VE3-5275	512
35-052753	VE3-5275	513
35-052753	VE3-5275	514
35-052777	VE3-5277	529
35-052777	VE3-5277	530
35-052784	VE3-5278	529
35-052784	VE3-5278	530
35-053446	VE3-5344	346
35-053446	VE3-5344	347
35-053446	VE3-5344	348
35-053446	VE3-5344	350
35-053446	VE3-5344	356
35-053446	VE3-5344	357
35-053453	VE3-5345	346
35-053453	VE3-5345	347
35-053453	VE3-5345	349
35-053453	VE3-5345	350
35-053453	VE3-5345	356
35-053453	VE3-5345	357
35-053460	VE3-5346	632
35-053460	VE3-5346	633
35-053460	VE3-5346	634
35-053477	VE3-5347	632
35-053477	VE3-5347	633
35-053477	VE3-5347	634
35-053484	VE3-5348	632
35-053484	VE3-5348	633
35-053484	VE3-5348	634
35-053491	VE3-5349	632
35-053491	VE3-5349	633
35-053491	VE3-5349	634
35-100324	VE3-A032	4
35-100331	VE3-A033	4
35-101680	*VE3-A168*	*615*
35-102502	VE3-A250	165
35-102502	VE3-A250	166
35-102502	VE3-A250	564
35-102502	VE3-A250	565
35-102519	VE3-A251	165
35-102519	VE3-A251	166
35-102519	VE3-A251	564
35-102519	VE3-A251	565
35-102533	VE3-A253	165
35-102533	VE3-A253	166
35-102533	VE3-A253	564
35-102533	VE3-A253	565
35-102540	VE3-A254	165
35-102540	VE3-A254	166
35-102540	VE3-A254	564
35-102540	VE3-A254	565
35-103233	VE3-A323	398
35-103233	VE3-A323	399
35-103240	VE3-A324	398
35-103240	VE3-A324	399
35-103509	VE3-A350	253
35-103509	VE3-A350	570
35-103509	VE3-A350	780
35-103516	VE3-A351	253
35-103516	VE3-A351	570
35-103516	VE3-A351	780
35-103547	VE3-A354	244
35-103547	VE3-A354	321
35-103554	VE3-A355	244
35-103554	VE3-A355	321
35-103578	VE3-A357	244
35-103578	VE3-A357	321
35-103585	VE3-A358	244
35-103585	VE3-A358	321
35-104384	VE3-A438	253
35-104391	VE3-A439	253
35-105855	VE3-A585	108
35-105855	VE3-A585	111
35-105855	VE3-A585	113
35-105862	VE3-A586	108
35-105862	VE3-A586	111
35-105862	VE3-A586	113
35-107354	VE3-A735	300
35-107361	VE3-A736	300
35-107378	VE3-A737	300
35-107385	VE3-A738	300
35-107392	VE3-A739	300
35-107408	VE3-A740	300
35-107422	VE3-A742	153
35-107439	VE3-A743	153
35-107460	VE3-A746	296
35-107477	VE3-A747	296
35-108177	VE3-A817	19
35-108177	VE3-A817	24
35-108177	VE3-A817	27
35-108177	VE3-A817	74
35-108177	VE3-A817	570
35-108177	VE3-A817	571
35-108177	VE3-A817	573
35-108177	VE3-A817	588
35-108177	VE3-A817	594
35-108177	VE3-A817	603
35-108177	VE3-A817	605
35-108177	VE3-A817	704
35-108177	VE3-A817	712
35-108177	VE3-A817	726
35-108177	VE3-A817	730
35-108177	VE3-A817	735
35-108177	VE3-A817	737
35-108177	VE3-A817	742
35-108177	VE3-A817	743
35-108177	VE3-A817	778
35-108177	VE3-A817	780
35-108177	VE3-A817	781
35-108177	VE3-A817	782
35-108191	VE3-A819	20
35-108191	VE3-A819	24
35-108191	VE3-A819	27
35-108191	VE3-A819	571
35-108191	VE3-A819	573
35-108191	VE3-A819	588
35-108191	VE3-A819	594
35-108191	VE3-A819	603
35-108191	VE3-A819	606
35-108191	VE3-A819	704
35-108191	VE3-A819	712
35-108191	VE3-A819	726
35-108191	VE3-A819	730
35-108191	VE3-A819	735
35-108191	VE3-A819	737
35-108191	VE3-A819	742
35-108191	VE3-A819	743

Новый заказной номер – Старый заказной номер

Новый	Старый	Страница
35-108191	VE3-A819	778
35-108191	VE3-A819	782
35-109631	VE3-A963	143
35-109631	VE3-A963	145
35-109631	VE3-A963	160
35-109655	VE3-A965	143
35-109655	VE3-A965	145
35-109655	VE3-A965	147
35-109655	VE3-A965	160
35-110552	VE3-B055	541
35-110552	VE3-B055	781
35-110569	VE3-B056	541
35-110569	VE3-B056	781
35-110583	VE3-B058	541
35-110583	VE3-B058	781
35-110590	VE3-B059	541
35-110590	VE3-B059	781
35-110651	VE3-B065	211
35-110651	VE3-B065	483
35-110651	VE3-B065	492
35-110651	VE3-B065	494
35-110651	VE3-B065	497
35-110651	VE3-B065	676
35-110651	VE3-B065	682
35-110651	VE3-B065	684
35-110651	VE3-B065	686
35-110668	VE3-B066	211
35-110668	VE3-B066	483
35-110668	VE3-B066	492
35-110668	VE3-B066	494
35-110668	VE3-B066	497
35-110668	VE3-B066	676
35-110668	VE3-B066	682
35-110668	VE3-B066	684
35-110668	VE3-B066	686
35-110675	VE3-B067	211
35-110675	VE3-B067	483
35-110675	VE3-B067	492
35-110675	VE3-B067	494
35-110675	VE3-B067	497
35-110675	VE3-B067	676
35-110675	VE3-B067	682
35-110675	VE3-B067	684
35-110675	VE3-B067	686
35-110682	VE3-B068	211
35-110682	VE3-B068	483
35-110682	VE3-B068	492
35-110682	VE3-B068	494
35-110682	VE3-B068	497
35-110682	VE3-B068	676
35-110682	VE3-B068	682
35-110682	VE3-B068	684
35-110682	VE3-B068	686
35-110736	VE3-B073	249
35-110736	VE3-B073	250
35-110736	VE3-B073	251
35-110736	VE3-B073	252
35-110736	VE3-B073	271
35-110736	VE3-B073	326
35-110736	VE3-B073	327
35-110736	VE3-B073	328
35-110736	VE3-B073	336
35-110736	VE3-B073	337
35-110736	VE3-B073	689
35-110736	VE3-B073	691
35-110736	VE3-B073	693
35-110736	VE3-B073	704
35-110743	VE3-B074	249
35-110743	VE3-B074	250
35-110743	VE3-B074	251
35-110743	VE3-B074	252
35-110743	VE3-B074	271
35-110743	VE3-B074	326
35-110743	VE3-B074	327
35-110743	VE3-B074	328
35-110743	VE3-B074	336
35-110743	VE3-B074	337
35-110743	VE3-B074	689
35-110743	VE3-B074	691
35-110743	VE3-B074	693
35-110743	VE3-B074	704
35-110767	VE3-B076	249
35-110767	VE3-B076	250
35-110767	VE3-B076	251
35-110767	VE3-B076	252
35-110767	VE3-B076	271
35-110767	VE3-B076	326
35-110767	VE3-B076	327
35-110767	VE3-B076	328
35-110767	VE3-B076	336
35-110767	VE3-B076	337
35-110767	VE3-B076	689
35-110767	VE3-B076	691
35-110767	VE3-B076	693
35-110767	VE3-B076	704
35-110774	VE3-B077	249
35-110774	VE3-B077	250
35-110774	VE3-B077	251
35-110774	VE3-B077	252
35-110774	VE3-B077	271
35-110774	VE3-B077	326
35-110774	VE3-B077	327
35-110774	VE3-B077	328
35-110774	VE3-B077	336
35-110774	VE3-B077	337
35-110774	VE3-B077	689
35-110774	VE3-B077	691
35-110774	VE3-B077	693
35-110774	VE3-B077	704
35-110767	VE3-B076	249
35-110767	VE3-B076	250
35-110767	VE3-B076	251
35-110767	VE3-B076	252
35-110767	VE3-B076	271
35-110767	VE3-B076	326
35-110767	VE3-B076	327
35-110767	VE3-B076	328
35-110767	VE3-B076	336
35-110767	VE3-B076	337
35-110767	VE3-B076	689
35-110767	VE3-B076	691
35-110767	VE3-B076	693
35-110767	VE3-B076	704
35-110774	VE3-B077	249
35-110774	VE3-B077	250
35-110774	VE3-B077	251
35-110774	VE3-B077	252
35-110774	VE3-B077	271

Новый	Старый	Страница
35-110774	VE3-B077	326
35-110774	VE3-B077	327
35-110774	VE3-B077	328
35-110774	VE3-B077	336
35-110774	VE3-B077	337
35-110774	VE3-B077	689
35-110774	VE3-B077	691
35-110774	VE3-B077	693
35-110774	VE3-B077	704
35-110873	VE3-B087	300
35-110880	VE3-B088	300
35-112716	VE3-B271	147
35-113430	VE3-B343	382
35-113454	VE3-B345	382
35-113751	VE3-B375	19
35-113751	VE3-B375	24
35-113751	VE3-B375	571
35-113751	VE3-B375	588
35-113751	VE3-B375	594
35-113751	VE3-B375	603
35-113751	VE3-B375	605
35-113751	VE3-B375	726
35-113751	VE3-B375	730
35-113751	VE3-B375	737
35-113751	VE3-B375	742
35-113751	VE3-B375	743
35-113768	VE3-B376	20
35-113768	VE3-B376	24
35-113768	VE3-B376	571
35-113768	VE3-B376	588
35-113768	VE3-B376	594
35-113768	VE3-B376	603
35-113768	VE3-B376	605
35-113768	VE3-B376	726
35-113768	VE3-B376	730
35-113768	VE3-B376	737
35-113768	VE3-B376	742
35-113768	VE3-B376	743
35-114062	VE3-B406	140
35-114062	VE3-B406	142
35-114079	VE3-B407	140
35-114079	VE3-B407	142
35-114086	VE3-B408	140
35-114086	VE3-B408	142
35-114093	VE3-B409	14
35-114093	VE3-B409	140
35-114093	VE3-B409	142
35-114222	VE3-B422	294
35-114239	VE3-B423	294
35-114253	VE3-B425	294
35-114260	VE3-B426	294
35-114567	VE3-B456	152
35-114574	VE3-B457	152
35-114635	VE3-B463	179
35-114635	VE3-B463	279
35-114635	VE3-B463	280
35-114635	VE3-B463	447
35-114635	VE3-B463	448
35-114635	VE3-B463	449
35-114635	VE3-B463	450
35-114635	VE3-B463	452
35-114635	VE3-B463	499
35-114635	VE3-B463	654
35-114635	VE3-B463	655
35-114635	VE3-B463	656
35-114635	VE3-B463	659
35-114635	VE3-B463	688
35-114642	VE3-B464	179
35-114642	VE3-B464	279
35-114642	VE3-B464	280
35-114642	VE3-B464	447
35-114642	VE3-B464	448
35-114642	VE3-B464	449
35-114642	VE3-B464	450
35-114642	VE3-B464	452
35-114642	VE3-B464	499
35-114642	VE3-B464	654
35-114642	VE3-B464	655
35-114642	VE3-B464	656
35-114642	VE3-B464	659
35-114642	VE3-B464	688
35-114666	VE3-B466	279
35-114666	VE3-B466	280
35-114666	VE3-B466	281
35-114666	VE3-B466	447
35-114666	VE3-B466	448
35-114666	VE3-B466	449
35-114666	VE3-B466	451
35-114666	VE3-B466	452
35-114666	VE3-B466	654
35-114666	VE3-B466	655
35-114666	VE3-B466	656
35-114666	VE3-B466	659
35-114673	VE3-B467	279
35-114673	VE3-B467	280
35-114673	VE3-B467	281
35-114673	VE3-B467	447
35-114673	VE3-B467	448
35-114673	VE3-B467	449
35-114673	VE3-B467	451

Новый	Старый	Страница
35-114673	VE3-B467	452
35-114673	VE3-B467	654
35-114673	VE3-B467	655
35-114673	VE3-B467	656
35-114673	VE3-B467	659
35-115045	VE3-B504	116
35-115045	VE3-B504	118
35-115045	VE3-B504	120
35-115045	VE3-B504	122
35-115045	VE3-B504	159
35-115052	VE3-B505	116
35-115052	VE3-B505	118
35-115052	VE3-B505	120
35-115052	VE3-B505	122
35-115052	VE3-B505	159
35-115069	VE3-B506	116
35-115069	VE3-B506	117
35-115069	VE3-B506	118
35-115069	VE3-B506	120
35-115069	VE3-B506	122
35-115069	VE3-B506	159
35-115076	VE3-B507	116
35-115076	VE3-B507	117
35-115076	VE3-B507	118
35-115076	VE3-B507	120
35-115076	VE3-B507	122
35-115076	VE3-B507	159
35-115106	VE3-B510	116
35-115106	VE3-B510	117
35-115106	VE3-B510	119
35-115106	VE3-B510	120
35-115106	VE3-B510	122
35-115113	VE3-B511	116
35-115113	VE3-B511	117
35-115113	VE3-B511	119
35-115113	VE3-B511	120
35-115113	VE3-B511	122
35-115298	VE3-B529	294
35-115298	VE3-B529	295
35-115304	VE3-B530	294
35-115304	VE3-B530	295
35-115311	VE3-B531	294
35-115311	VE3-B531	295
35-115328	VE3-B532	294
35-115328	VE3-B532	295
35-115908	VE3-B590	99
35-115908	VE3-B590	100
35-115908	VE3-B590	101
35-115915	VE3-B591	99
35-115915	VE3-B591	100
35-115915	VE3-B591	101
35-115939	VE3-B593	100
35-115939	VE3-B593	101
35-115939	VE3-B593	102
35-115946	VE3-B594	100
35-115946	VE3-B594	101
35-115946	VE3-B594	102
35-116288	VE3-B628	69
35-116288	VE3-B628	71
35-116288	VE3-B628	97
35-116301	VE3-B630	69
35-116301	VE3-B630	71
35-116301	VE3-B630	97
35-116486	*VE3-B648*	*531*
35-116493	*VE3-B649*	*531*
35-118213	VE3-B821	534
35-118213	VE3-B821	536
35-118237	VE3-B823	534
35-118237	VE3-B823	536
35-118251	VA3-B825	534
35-118251	VA3-B825	536
35-118275	VA3-B827	534
35-118275	VA3-B827	536
35-118305	VE3-B830	615
35-118312	VE3-B831	615
35-118336	VE3-B833	615
35-118336	VE3-B833	616
35-118343	VE3-B834	615
35-118343	VE3-B834	616
35-118435	VE3-B843	411
35-118459	VE3-B845	411
35-118657	*VE3-B865*	*14*
35-118657	*VE3-B865*	*142*
35-120377	VE3-C037	124
35-120377	VE3-C037	127
35-120377	VE3-C037	128
35-120377	VE3-C037	130
35-120377	VE3-C037	159
35-120384	VE3-C038	124
35-120384	VE3-C038	127
35-120384	VE3-C038	128
35-120384	VE3-C038	130
35-120384	VE3-C038	159
35-120407	VE3-C040	124
35-120407	VE3-C040	127
35-120407	VE3-C040	129
35-120407	VE3-C040	130
35-120407	VE3-C040	159
35-120414	VE3-C041	124
35-120414	VE3-C041	127

Новый	Старый	Страница
35-120414	VE3-C041	129
35-120414	VE3-C041	130
35-120414	VE3-C041	159
35-122074	VE3-C207	608
35-122074	VE3-C207	609
35-122074	VE3-C207	763
35-122074	VE3-C207	764
35-122074	VE3-C207	765
35-122074	VE3-C207	766
35-122074	VE3-C207	767
35-122074	VE3-C207	795
35-122081	VE3-C208	608
35-122081	VE3-C208	609
35-122081	VE3-C208	763
35-122081	VE3-C208	764
35-122081	VE3-C208	765
35-122081	VE3-C208	766
35-122081	VE3-C208	767
35-122081	VE3-C208	795
35-122111	VA3-C211	540
35-122111	VA3-C211	541
35-122128	VA3-C212	540
35-122128	VA3-C212	541
35-122135	VA3-C213	540
35-122135	VA3-C213	541
35-122142	VA3-C214	540
35-122142	VA3-C214	541
35-122180	VE3-C218	540
35-122180	VE3-C218	541
35-122197	VE3-C219	540
35-122197	VE3-C219	541
35-122203	VE3-C220	540
35-122203	VE3-C220	541
35-122210	VE3-C221	540
35-122210	VE3-C221	541
35-124092	VE3-C409	155
35-124108	VE3-C410	155
35-124115	VE3-C411	155
35-124115	VE3-C411	156
35-124122	VE3-C412	155
35-124122	VE3-C412	156
35-125228	*VE3-C522*	*170*
35-125228	*VE3-C522*	*526*
35-128625	VE3-C862	424
35-128625	VE3-C862	545
35-128649	VE3-C864	424
35-128649	VE3-C864	545
35-128717	VE3-C871	273
35-128717	VE3-C871	274
35-132462	*VE3-D246*	*161*
35-132462	*VE3-D246*	*162*
35-132462	*VE3-D246*	*164*
35-132462	*VE3-D246*	*176*
35-132462	*VE3-D246*	*526*
35-135845	VA3-D584	534
35-135845	VA3-D584	536
35-135845	VA3-D584	537
35-135852	VA3-D585	534
35-135852	VA3-D585	536
35-135852	VA3-D585	537
35-135869	VA3-D586	534
35-135869	VA3-D586	536
35-135869	VA3-D586	537
35-135876	VA3-D587	534
35-135876	VA3-D587	536
35-135876	VA3-D587	537
35-135913	VE3-D591	534
35-135913	VE3-D591	536
35-135913	VE3-D591	537
35-135920	VE3-D592	534
35-135920	VE3-D592	536
35-135920	VE3-D592	537
35-135937	VE3-D593	534
35-135937	VE3-D593	536
35-135937	VE3-D593	537
35-135944	VE3-D594	534
35-135944	VE3-D594	536
35-135944	VE3-D594	537
35-136811	VE3-D681	78
35-136811	VE3-D681	79
35-136835	VE3-D683	78
35-136835	VE3-D683	79
35-138266	VE3-D826	507
35-138273	VE3-D827	507
35-138297	VE3-D829	508
35-138303	VE3-D830	508
35-138310	VE3-D831	508
35-138327	VE3-D832	508
35-138341	VE3-D834	508
35-138358	VE3-D835	508
35-139362	VE3-D936	400
35-139362	VE3-D936	401
35-139362	VE3-D936	402
35-139362	VE3-D936	403
35-139362	VE3-D936	404
35-139379	VE3-D937	400
35-139379	VE3-D937	401
35-139379	VE3-D937	402
35-139379	VE3-D937	403
35-139379	VE3-D937	404

Новый	Старый	Страница
35-140207	VE3-E020	219
35-140207	VE3-E020	220
35-140207	VE3-E020	461
35-140207	VE3-E020	462
35-140207	VE3-E020	668
35-140207	VE3-E020	669
35-140214	VE3-E021	219
35-140214	VE3-E021	220
35-140214	VE3-E021	461
35-140214	VE3-E021	462
35-140214	VE3-E021	668
35-140214	VE3-E021	669
35-140238	VE3-E023	12
35-140238	VE3-E023	219
35-140238	VE3-E023	220
35-140238	VE3-E023	461
35-140238	VE3-E023	462
35-140238	VE3-E023	668
35-140238	VE3-E023	669
35-140245	VE3-E024	12
35-140245	VE3-E024	219
35-140245	VE3-E024	220
35-140245	VE3-E024	461
35-140245	VE3-E024	462
35-140245	VE3-E024	668
35-140245	VE3-E024	669
35-140610	VE3-E061	258
35-140610	VE3-E061	259
35-140610	VE3-E061	272
35-140627	VE3-E062	258
35-140627	VE3-E062	272
35-140634	VE3-E063	258
35-140634	VE3-E063	272
35-140795	VE3-E079	186
35-140795	VE3-E079	187
35-140795	VE3-E079	521
35-140801	VE3-E080	186
35-140801	VE3-E080	187
35-140801	VE3-E080	521
35-141068	VE3-E106	176
35-141068	VE3-E106	284
35-141068	VE3-E106	460
35-141068	VE3-E106	476
35-141068	VE3-E106	485
35-141068	VE3-E106	667
35-141068	VE3-E106	668
35-141068	VE3-E106	671
35-141068	VE3-E106	678
35-141075	VE3-E107	176
35-141075	VE3-E107	284
35-141075	VE3-E107	460
35-141075	VE3-E107	476
35-141075	VE3-E107	485
35-141075	VE3-E107	667
35-141075	VE3-E107	668
35-141075	VE3-E107	671
35-141075	VE3-E107	678
35-141099	VE3-E109	176
35-141099	VE3-E109	284
35-141099	VE3-E109	460
35-141099	VE3-E109	476
35-141099	VE3-E109	485
35-141099	VE3-E109	667
35-141099	VE3-E109	668
35-141099	VE3-E109	671
35-141099	VE3-E109	678
35-141105	VE3-E110	176
35-141105	VE3-E110	284
35-141105	VE3-E110	460
35-141105	VE3-E110	476
35-141105	VE3-E110	485
35-141105	VE3-E110	667
35-141105	VE3-E110	668
35-141105	VE3-E110	671
35-141105	VE3-E110	678
35-141662	VE3-E166	155
35-141662	VE3-E166	156
35-141679	VE3-E167	155
35-141679	VE3-E167	156
35-141761	VE3-E176	143
35-141761	VE3-E176	145
35-141778	VE3-E177	143
35-141778	VE3-E177	145
35-141792	VE3-E179	143
35-141792	VE3-E179	145
35-141808	VE3-E180	143
35-141808	VE3-E180	145
35-141822	VE3-E182	352
35-141822	VE3-E182	353
35-141822	VE3-E182	354
35-141846	VE3-E184	352
35-141846	VE3-E184	354
35-141846	VE3-E184	376
35-142102	VE3-E210	118
35-142102	VE3-E210	120
35-142119	VE3-E211	118
35-142119	VE3-E211	120
35-142287	VE3-E228	400
35-142287	VE3-E228	402
35-142287	VE3-E228	403

в стадии подготовки **в программе** *по запросу / снято с производства*

Новый заказной номер – Старый заказной номер

Новый	Старый	Страница
35-142287	VE3-E228	404
35-142294	VE3-E229	400
35-142294	VE3-E229	402
35-142294	VE3-E229	403
35-142294	VE3-E229	404
35-142454	VE3-E245	124
35-142454	VE3-E245	127
35-142454	VE3-E245	128
35-142461	VE3-E246	124
35-142461	VE3-E246	127
35-142461	VE3-E246	128
35-142478	VE3-E247	124
35-142478	VE3-E247	127
35-142478	VE3-E247	129
35-142485	VE3-E248	124
35-142485	VE3-E248	127
35-142485	VE3-E248	129
35-143291	VE3-E329	124
35-143291	VE3-E329	129
35-143291	VE3-E329	131
35-143307	VE3-E330	124
35-143307	VE3-E330	129
35-143307	VE3-E330	131
35-143321	VE3-E332	124
35-143321	VE3-E332	128
35-143321	VE3-E332	130
35-143338	VE3-E333	124
35-143338	VE3-E333	128
35-143338	VE3-E333	130
35-143598	VE3-E359	254
35-143598	VE3-E359	259
35-143598	VE3-E359	260
35-143598	VE3-E359	266
35-143598	VE3-E359	272
35-143604	VE3-E360	254
35-143604	VE3-E360	259
35-143604	VE3-E360	260
35-143604	VE3-E360	266
35-143604	VE3-E360	272
35-143611	VE3-E361	254
35-143611	VE3-E361	259
35-143611	VE3-E361	260
35-143611	VE3-E361	266
35-143611	VE3-E361	272
35-143628	VE3-E362	254
35-143628	VE3-E362	259
35-143628	VE3-E362	260
35-143628	VE3-E362	266
35-143628	VE3-E362	272
35-144960	VE3-E496	694
35-144960	VE3-E496	695
35-144960	VE3-E496	704
35-144977	VE3-E497	694
35-144977	VE3-E497	695
35-144977	VE3-E497	704
35-144984	VE3-E498	694
35-144984	VE3-E498	695
35-144984	VE3-E498	704
35-144991	VE3-E499	694
35-144991	VE3-E499	695
35-144991	VE3-E499	704
35-146995	VE3-E699	695
35-156338	VE3-F633	209
35-156338	VE3-F633	224
35-156338	VE3-F633	225
35-156338	VE3-F633	315
35-156345	VE3-F634	209
35-156345	VE3-F634	224
35-156345	VE3-F634	225
35-156345	VE3-F634	315
35-156512	VE3-F651	255
35-156529	VE3-F652	255
35-158707	VE3-F870	732
35-158707	VE3-F870	734
35-158707	VE3-F870	795
35-158714	VE3-F871	732
35-158714	VE3-F871	734
35-158738	VE3-F873	732
35-158738	VE3-F873	734
35-158738	VE3-F873	795
35-158745	VE3-F874	732
35-158745	VE3-F874	734
35-158790	VE3-F879	12
35-158806	VE3-F880	12
35-164418	VE3-G441	387
35-164432	VE3-G443	179
35-164432	VE3-G443	489
35-164432	VE3-G443	490
35-164432	VE3-G443	491
35-164432	VE3-G443	679
35-164432	VE3-G443	680
35-164432	VE3-G443	681
35-164449	VE3-G444	179
35-164449	VE3-G444	489
35-164449	VE3-G444	490
35-164449	VE3-G444	491
35-164449	VE3-G444	679
35-164449	VE3-G444	680
35-164449	VE3-G444	681
35-164456	VE3-G445	179
35-164456	VE3-G445	489
35-164456	VE3-G445	490
35-164456	VE3-G445	491
35-164456	VE3-G445	679
35-164456	VE3-G445	680
35-164456	VE3-G445	681
35-164463	VE3-G446	179
35-164463	VE3-G446	489
35-164463	VE3-G446	490
35-164463	VE3-G446	491
35-164463	VE3-G446	679
35-164463	VE3-G446	680
35-164463	VE3-G446	681
35-165453	VE3-G545	514
35-165453	VE3-G545	515
35-165675	VE3-G567	514
35-165675	VE3-G567	515
35-166856	VE3-G685	553
35-166863	VE3-G686	375
35-166863	VE3-G686	376
35-166887	VE3-G688	375
35-166887	VE3-G688	376
35-167990	VE3-G799	164
35-167990	VE3-G799	463
35-167990	VE3-G799	464
35-167990	VE3-G799	465
35-167990	VE3-G799	670
35-167990	VE3-G799	671
35-168003	VE3-G800	164
35-168003	VE3-G800	463
35-168003	VE3-G800	464
35-168003	VE3-G800	465
35-168003	VE3-G800	670
35-168003	VE3-G800	671
35-168027	VE3-G802	164
35-168027	VE3-G802	464
35-168027	VE3-G802	465
35-168027	VE3-G802	670
35-168027	VE3-G802	671
35-168034	VE3-G803	164
35-168034	VE3-G803	464
35-168034	VE3-G803	465
35-168034	VE3-G803	670
35-168034	VE3-G803	671
35-168560	VE3-G856	15
35-168560	VE3-G856	16
35-168560	VE3-G856	584
35-168560	VE3-G856	585
35-168560	VE3-G856	775
35-168577	VE3-G857	15
35-168577	VE3-G857	16
35-168577	VE3-G857	584
35-168577	VE3-G857	585
35-168577	VE3-G857	775
35-170631	VE3-H063	156
35-170648	VE3-H064	156
35-170662	VE3-H066	156
35-170679	VE3-H067	156
35-170815	VE3-H081	352
35-170815	VE3-H081	354
35-171294	VE3-H129	152
35-171294	VE3-H129	161
35-171300	VE3-H130	152
35-171300	VE3-H130	161
35-171553	VE3-H155	152
35-171553	VE3-H155	161
35-171560	VE3-H156	152
35-171560	VE3-H156	161
35-171669	VE3-H166	174
35-171669	VE3-H166	179
35-171669	VE3-H166	284
35-171669	VE3-H166	285
35-171669	VE3-H166	452
35-171669	VE3-H166	453
35-171669	VE3-H166	499
35-171669	VE3-H166	657
35-171669	VE3-H166	689
35-171676	VE3-H167	174
35-171676	VE3-H167	179
35-171676	VE3-H167	284
35-171676	VE3-H167	285
35-171676	VE3-H167	452
35-171676	VE3-H167	453
35-171676	VE3-H167	499
35-171676	VE3-H167	657
35-171690	VE3-H169	174
35-171690	VE3-H169	180
35-171690	VE3-H169	285
35-171690	VE3-H169	452
35-171690	VE3-H169	453
35-171690	VE3-H169	499
35-171690	VE3-H169	657
35-171690	VE3-H169	689
35-171706	VE3-H170	174
35-171706	VE3-H170	180
35-171706	VE3-H170	285
35-171706	VE3-H170	452
35-171706	VE3-H170	453
35-171706	VE3-H170	499
35-171706	VE3-H170	657
35-171706	VE3-H170	689
35-176862	VE3-H686	187
35-176879	VE3-H687	187
35-176893	VE3-H689	188
35-176893	VE3-H689	191
35-176909	VE3-H690	188
35-176909	VE3-H690	191
35-181590	V36-0104	714
35-181590	V36-0104	715
35-181590	V36-0104	716
35-181590	V36-0104	741
35-181675	VE3-5001	616
35-191117		375
35-191117		376
35-191339		358
35-191353		311
35-191360		311
35-192954		162
35-192954		164
35-192954		483
35-192954		492
35-192954		494
35-192954		497
35-192954		676
35-192954		682
35-192954		684
35-192954		686
35-192961		162
35-192961		164
35-192961		483
35-192961		492
35-192961		494
35-192961		497
35-192961		676
35-192961		682
35-192961		684
35-192961		686
35-192978		162
35-192978		164
35-192978		483
35-192978		492
35-192978		494
35-192978		497
35-192978		676
35-192978		683
35-192978		684
35-192978		686
35-192985		162
35-192985		164
35-192985		483
35-192985		492
35-192985		494
35-192985		497
35-192985		676
35-192985		683
35-192985		684
35-192985		686
35-193654	VE3-H323	301
35-193661	VE3-H324	301
35-195047		10
35-195054		10
35-195078		10
35-195085		10
35-195276		531
35-195283		531
35-195382		404
35-195399		404
35-196389		301
35-197157		152
35-197195		152
35-197263		358
35-197348		301
35-212676		273
35-212676		274
35-217480		102
35-217480		132
35-217862		102
35-217862		132
35-221715	*V36-4135*	*555*
35-223276		187
35-223283		187
35-223290		188
35-223290		191
35-223306		188
35-223306		191
35-223993		273
35-224013		273
35-224013		274
35-587736	*V36-58773*	*528*
35-587743	*V36-58774*	*528*
35-593744	VE3-59374	539
35-593751	VE3-59375	539
35-603207	*VE3-60320*	*713*
35-604525	*VE3-60452*	*715*
35-604525	*VE3-60452*	*718*
35-604525	*VE3-60452*	*741*
35-607885	*VE3-60788*	*574*
35-607885	*VE3-60788*	*746*
36-129034	FE1-C903	107
36-129034	FE1-C903	110
36-129041	FE1-C904	107
36-129041	FE1-C904	110
36-129041	FE1-C904	114
36-129058	FE1-C905	107
36-129065	FE1-C906	107
36-129065	FE1-C906	110
36-129065	FE1-C906	114
36-129096	FE1-C909	135
36-129119	FE1-C911	138
36-129126	FE1-C912	150
36-129133	FE1-C913	150
36-129140	FE1-C914	140
36-129157	FE1-C915	150
36-129164	FE1-C916	140
36-129164	FE1-C916	141
36-129164	FE1-C916	142
36-129171	FE1-C917	140
36-129171	FE1-C917	142
36-129188	FE1-C918	150
36-129195	FE1-C919	150
36-129201	FE1-C920	150
36-129249	FE1-C924	115
36-129249	FE1-C924	118
36-129249	FE1-C924	121
36-129256	FE1-C925	115
36-129256	FE1-C925	118
36-129256	FE1-C925	120
36-129256	FE1-C925	121
36-129263	FE1-C926	103
36-129263	FE1-C926	105
36-129270	FE1-C927	134
36-129300	FE1-C930	103
36-129300	FE1-C930	105
36-129317	FE1-C931	135
36-129317	FE1-C931	138
36-129317	FE1-C931	139
36-129331	FE1-C933	135
36-129348	FE1-C934	148
36-129355	FE1-C935	359
36-129355	FE1-C935	360
36-129355	FE1-C935	363
36-129362	FE1-C936	359
36-129362	FE1-C936	360
36-129362	FE1-C936	364
36-129362	FE1-C936	365
36-129362	FE1-C936	366
36-129379	FE1-C937	359
36-129379	FE1-C937	364
36-129379	FE1-C937	365
36-129379	FE1-C937	366
36-129386	FE1-C938	359
36-129386	FE1-C938	364
36-129416	FE1-C941	359
36-129416	FE1-C941	363
36-129416	FE1-C941	364
36-129416	FE1-C941	366
36-129423	FE1-C942	359
36-129423	FE1-C942	364
36-129423	FE1-C942	366
36-129430	FE1-C943	360
36-129430	FE1-C943	365
36-129447	FE1-C944	337
36-129454	FE1-C945	337
36-129461	FE1-C946	341
36-129478	FE1-C947	341
36-129478	FE1-C947	342
36-129485	FE1-C948	341
36-129485	FE1-C948	343
36-129485	FE1-C948	366
36-129485	FE1-C948	367
36-129485	FE1-C948	370
36-129508	FE1-C950	342
36-129515	FE1-C951	342
36-129522	FE1-C952	379
36-129539	*FE1-C953*	*379*
36-129539	*FE1-C953*	*380*
36-129546	FE1-C954	379
36-129553	FE1-C955	379
36-129553	FE1-C955	380
36-129560	FE1-C956	379
36-129560	FE1-C956	380
36-129577	FE1-C957	379
36-129577	FE1-C957	380
36-129584	FE1-C958	366
36-129584	FE1-C958	367
36-129584	FE1-C958	370
36-129591	FE1-C959	366
36-129591	FE1-C959	367
36-129591	FE1-C959	368
36-129591	FE1-C959	370
36-129607	FE1-C960	366
36-129607	FE1-C960	367
36-129607	FE1-C960	382
36-129614	FE1-C961	355
36-129614	FE1-C961	366
36-129614	FE1-C961	367
36-129614	FE1-C961	368
36-129614	FE1-C961	370
36-129621	FE1-C962	366
36-129621	FE1-C962	367
36-129621	FE1-C962	368
36-129621	FE1-C962	370
36-129638	FE1-C963	341
36-129638	FE1-C963	342
36-129638	FE1-C963	344
36-129645	FE1-C964	341
36-129645	FE1-C964	342
36-129645	FE1-C964	343
36-129645	FE1-C964	344
36-129652	FE1-C965	341
36-129652	FE1-C965	343
36-129652	FE1-C965	344
36-129652	FE1-C965	354
36-129652	FE1-C965	381
36-129669	FE1-C966	366
36-129669	FE1-C966	367
36-129669	FE1-C966	368
36-129676	FE1-C967	355
36-129676	FE1-C967	356
36-129676	FE1-C967	357
36-129676	FE1-C967	366
36-129676	FE1-C967	367
36-129676	FE1-C967	368
36-129676	FE1-C967	370
36-129683	FE1-C968	367
36-129690	FE1-C969	345
36-129690	FE1-C969	366
36-129690	FE1-C969	367
36-129690	FE1-C969	368
36-129706	FE1-C970	385
36-129713	FE1-C971	362
36-129713	FE1-C971	363
36-129720	FE1-C972	362
36-129720	FE1-C972	363
36-129737	FE1-C973	361
36-129737	FE1-C973	362
36-129737	FE1-C973	363
36-129744	FE1-C974	377
36-129744	FE1-C974	378
36-129751	FE1-C975	340
36-129768	FE1-C976	340
36-129775	FE1-C977	340
36-129782	FE1-C978	361
36-129782	FE1-C978	362
36-129782	FE1-C978	363
36-129782	FE1-C978	377
36-129782	FE1-C978	381
36-129799	FE1-C979	377
36-129799	FE1-C979	378
36-129805	FE1-C980	340
36-129812	FE1-C981	340
36-129829	FE1-C982	234
36-129829	FE1-C982	235
36-129829	FE1-C982	236
36-129829	FE1-C982	260
36-129829	FE1-C982	261
36-129836	FE1-C983	264
36-129836	FE1-C983	265
36-129843	FE1-C984	262
36-129843	FE1-C984	263
36-129850	FE1-C985	262
36-129850	FE1-C985	263
36-129867	FE1-C986	262
36-129867	FE1-C986	263
36-129874	FE1-C987	264
36-129874	FE1-C987	265
36-129874	FE1-C987	266
36-129898	FE1-C989	235
36-129898	FE1-C989	236
36-129898	FE1-C989	237
36-129904	FE1-C990	238
36-129904	FE1-C990	239
36-129904	FE1-C990	261
36-129911	FE1-C991	236
36-129911	FE1-C991	237
36-129911	FE1-C991	238
36-129911	FE1-C991	239
36-129911	FE1-C991	261
36-129928	FE1-C992	256
36-129935	FE1-C993	256
36-129942	FE1-C994	256
36-129959	FE1-C995	256
36-129966	FE1-C996	257
36-129980	FE1-C998	257
36-129980	FE1-C998	272
36-129997	FE1-C999	257
36-130016	FE1-D001	257
36-130016	FE1-D001	272
36-130023	FE1-D002	257
36-130023	FE1-D002	272
36-130030	FE1-D003	243
36-130030	FE1-D003	244
36-130047	FE1-D004	254
36-130047	FE1-D004	255
36-130054	FE1-D005	254
36-130061	*FE1-D006*	*240*
36-130078	FE1-D007	240
36-130078	FE1-D007	241
36-130085	FE1-D008	240

Новый заказной номер – Старый заказной номер

Новый	Старый	Страница
36-130085	FE1-D008	241
36-130092	FE1-D009	240
36-130092	FE1-D009	241
36-130092	FE1-D009	242
36-130108	FE1-D010	172
36-130108	FE1-D010	457
36-130108	FE1-D010	458
36-130108	FE1-D010	664
36-130115	FE1-D011	437
36-130115	FE1-D011	438
36-130115	FE1-D011	439
36-130115	FE1-D011	440
36-130115	FE1-D011	441
36-130115	FE1-D011	647
36-130115	FE1-D011	648
36-130122	FE1-D012	437
36-130122	FE1-D012	438
36-130122	FE1-D012	440
36-130122	FE1-D012	646
36-130139	FE1-D013	436
36-130139	FE1-D013	437
36-130139	FE1-D013	438
36-130139	FE1-D013	439
36-130139	FE1-D013	440
36-130139	FE1-D013	646
36-130139	FE1-D013	647
36-130139	FE1-D013	648
36-130146	FE1-D014	276
36-130146	FE1-D014	277
36-130146	FE1-D014	278
36-130146	FE1-D014	441
36-130146	FE1-D014	442
36-130146	FE1-D014	444
36-130146	FE1-D014	445
36-130146	FE1-D014	446
36-130146	FE1-D014	488
36-130146	FE1-D014	489
36-130146	FE1-D014	490
36-130146	FE1-D014	649
36-130146	FE1-D014	650
36-130146	FE1-D014	651
36-130146	FE1-D014	652
36-130146	FE1-D014	678
36-130146	FE1-D014	679
36-130146	FE1-D014	681
36-130153	FE1-D015	277
36-130153	FE1-D015	278
36-130153	FE1-D015	279
36-130153	FE1-D015	441
36-130153	FE1-D015	443
36-130153	FE1-D015	444
36-130153	FE1-D015	445
36-130153	FE1-D015	446
36-130153	FE1-D015	488
36-130153	FE1-D015	489
36-130153	FE1-D015	490
36-130153	FE1-D015	491
36-130153	FE1-D015	497
36-130153	FE1-D015	649
36-130153	FE1-D015	650
36-130153	FE1-D015	651
36-130153	FE1-D015	652
36-130153	FE1-D015	653
36-130153	FE1-D015	678
36-130153	FE1-D015	679
36-130153	FE1-D015	680
36-130153	FE1-D015	681
36-130153	FE1-D015	688
36-130160	FE1-D016	277
36-130160	FE1-D016	441
36-130160	FE1-D016	442
36-130160	FE1-D016	443
36-130160	FE1-D016	444
36-130160	FE1-D016	445
36-130160	FE1-D016	446
36-130160	FE1-D016	488
36-130160	FE1-D016	489
36-130160	FE1-D016	491
36-130160	FE1-D016	497
36-130160	FE1-D016	649
36-130160	FE1-D016	650
36-130160	FE1-D016	651
36-130160	FE1-D016	652
36-130160	FE1-D016	653
36-130160	FE1-D016	678
36-130160	FE1-D016	680
36-130160	FE1-D016	681
36-130160	FE1-D016	688
36-130177	FE1-D017	484
36-130177	FE1-D017	677
36-130214	FE1-D021	285
36-130214	FE1-D021	488
36-130214	FE1-D021	489
36-130214	FE1-D021	490
36-130214	FE1-D021	491
36-130214	FE1-D021	498
36-130214	FE1-D021	678
36-130214	FE1-D021	679
36-130214	FE1-D021	680
36-130214	FE1-D021	681
36-130214	FE1-D021	688
36-130221	FE1-D022	477
36-130221	FE1-D022	478
36-130221	FE1-D022	674
36-130252	FE1-D025	488
36-130252	FE1-D025	489
36-130252	FE1-D025	490
36-130252	FE1-D025	678
36-130252	FE1-D025	679
36-130252	FE1-D025	680
36-130269	FE1-D026	490
36-130269	FE1-D026	491
36-130269	FE1-D026	681
36-130337	FE1-D033	172
36-130337	FE1-D033	457
36-130337	FE1-D033	458
36-130337	FE1-D033	664
36-130399	FE1-D039	470
36-130399	FE1-D039	471
36-130399	FE1-D039	472
36-130399	FE1-D039	473
36-130399	FE1-D039	643
36-130399	FE1-D039	644
36-130412	FE1-D041	485
36-130412	FE1-D041	487
36-130412	FE1-D041	662
36-130429	FE1-D042	486
36-130429	FE1-D042	487
36-130436	FE1-D043	486
36-130436	FE1-D043	487
36-130436	FE1-D043	663
36-130443	FE1-D044	486
36-130443	FE1-D044	487
36-130443	FE1-D044	662
36-130474	FE1-D047	476
36-130474	FE1-D047	477
36-130474	FE1-D047	660
36-130481	FE1-D048	436
36-130481	FE1-D048	437
36-130481	FE1-D048	438
36-130481	FE1-D048	439
36-130481	FE1-D048	440
36-130481	FE1-D048	646
36-130481	FE1-D048	647
36-130481	FE1-D048	648
36-130498	FE1-D049	228
36-130504	FE1-D050	557
36-130504	FE1-D050	558
36-130504	FE1-D050	559
36-130504	FE1-D050	560
36-130511	FE1-D051	555
36-130528	FE1-D052	555
36-130535	FE1-D053	555
36-130542	FE1-D054	543
36-130559	FE1-D055	543
36-130573	FE1-D057	549
36-130573	FE1-D057	550
36-130580	FE1-D058	550
36-130580	FE1-D058	554
36-130597	FE1-D059	549
36-130597	FE1-D059	550
36-130603	FE1-D060	544
36-130610	FE1-D061	544
36-130627	FE1-D062	322
36-130627	FE1-D062	323
36-130634	FE1-D063	322
36-130634	FE1-D063	323
36-130641	FE1-D064	575
36-130641	FE1-D064	576
36-130641	FE1-D064	577
36-130641	FE1-D064	770
36-130658	FE1-D065	576
36-130658	FE1-D065	577
36-130665	FE1-D066	714
36-130665	FE1-D066	740
36-130672	FE1-D067	85
36-130689	FE1-D068	85
36-130696	FE1-D069	714
36-130696	FE1-D069	740
36-130702	FE1-D070	714
36-130702	FE1-D070	740
36-130719	FE1-D071	89
36-130719	FE1-D071	90
36-130719	FE1-D071	91
36-130719	FE1-D071	94
36-130726	FE1-D072	28
36-130726	FE1-D072	93
36-130733	FE1-D073	28
36-130740	FE1-D074	82
36-130740	FE1-D074	83
36-130740	FE1-D074	87
36-130757	FE1-D075	88
36-130757	FE1-D075	89
36-130757	FE1-D075	90
36-130757	FE1-D075	91
36-130757	FE1-D075	93
36-130764	FE1-D076	60
36-130764	FE1-D076	62
36-130764	FE1-D076	91
36-130764	FE1-D076	92
36-130771	FE1-D077	82
36-130771	FE1-D077	83
36-130771	FE1-D077	87
36-130788	FE1-D078	751
36-130795	FE1-D079	751
36-130795	FE1-D079	752
36-130795	FE1-D079	753
36-130795	FE1-D079	777
36-130801	FE1-D080	751
36-130801	FE1-D080	752
36-130801	FE1-D080	777
36-130818	FE1-D081	575
36-130818	FE1-D081	576
36-130818	FE1-D081	581
36-130818	FE1-D081	592
36-130818	FE1-D081	716
36-130818	FE1-D081	718
36-130818	FE1-D081	783
36-130825	FE1-D082	575
36-130825	FE1-D082	576
36-130825	FE1-D082	581
36-130825	FE1-D082	592
36-130825	FE1-D082	716
36-130825	FE1-D082	718
36-130825	FE1-D082	719
36-130825	FE1-D082	783
36-130832	FE1-D083	751
36-130832	FE1-D083	752
36-130832	FE1-D083	777
36-130849	FE1-D084	751
36-130849	FE1-D084	753
36-130856	FE1-D085	751
36-130856	FE1-D085	753
36-130863	FE1-D086	752
36-130870	FE1-D087	752
36-130870	FE1-D087	777
36-130887	FE1-D088	718
36-130894	FE1-D089	718
36-130900	FE1-D090	581
36-130900	FE1-D090	769
36-130900	FE1-D090	770
36-130900	FE1-D090	772
36-130917	FE1-D091	752
36-130917	FE1-D091	753
36-130917	FE1-D091	777
36-130924	FE1-D092	752
36-130924	FE1-D092	753
36-130948	FE1-D094	711
36-130948	FE1-D094	768
36-130948	FE1-D094	769
36-130955	FE1-D095	740
36-130962	FE1-D096	81
36-130962	FE1-D096	748
36-130962	FE1-D096	750
36-130979	FE1-D097	80
36-130979	FE1-D097	81
36-130979	FE1-D097	86
36-130986	FE1-D098	85
36-130993	FE1-D099	85
36-131006	FE1-D100	60
36-131006	FE1-D100	91
36-131013	FE1-D101	60
36-131013	FE1-D101	91
36-131020	FE1-D102	62
36-131020	FE1-D102	92
36-131044	FE1-D104	16
36-131051	FE1-D105	80
36-131051	FE1-D105	711
36-131051	FE1-D105	767
36-131051	FE1-D105	768
36-131051	FE1-D105	769
36-131068	FE1-D106	713
36-131075	FE1-D107	748
36-131075	FE1-D107	749
36-131075	FE1-D107	776
36-131082	FE1-D108	748
36-131082	FE1-D108	749
36-131082	FE1-D108	750
36-131105	FE1-D110	713
36-131105	FE1-D110	778
36-131112	FE1-D111	575
36-131112	FE1-D111	576
36-131112	FE1-D111	581
36-131112	FE1-D111	591
36-131112	FE1-D111	716
36-131112	FE1-D111	718
36-131112	FE1-D111	783
36-131129	FE1-D112	62
36-131129	FE1-D112	92
36-131136	FE1-D113	591
36-131136	FE1-D113	592
36-131136	FE1-D113	716
36-131136	FE1-D113	783
36-131143	FE1-D114	716
36-131143	FE1-D114	783
36-131167	FE1-D116	63
36-131167	FE1-D116	66
36-131167	FE1-D116	754
36-131167	FE1-D116	756
36-131181	FE1-D118	60
36-131181	FE1-D118	62
36-131181	FE1-D118	91
36-131181	FE1-D118	92
36-131204	FE1-D120	60
36-131204	FE1-D120	62
36-131204	FE1-D120	91
36-131204	FE1-D120	92
36-131228	FE1-D122	592
36-131228	FE1-D122	593
36-131228	FE1-D122	720
36-131228	FE1-D122	721
36-131280	FE1-D128	66
36-131297	FE1-D129	586
36-131297	FE1-D129	592
36-131297	FE1-D129	705
36-131297	FE1-D129	707
36-131297	FE1-D129	709
36-131297	FE1-D129	720
36-131297	FE1-D129	721
36-131297	FE1-D129	723
36-131297	FE1-D129	746
36-131310	FE1-D131	786
36-131310	FE1-D131	787
36-131358	FE1-D135	28
36-131358	FE1-D135	33
36-133048	FE1-D304	63
36-133048	FE1-D304	66
36-133055	FE1-D305	725
36-133062	FE1-D306	85
36-133086	FE1-D308	88
36-133086	FE1-D308	89
36-133086	FE1-D308	93
36-133093	FE1-D309	88
36-133109	FE1-D310	88
36-133109	FE1-D310	89
36-133109	FE1-D310	90
36-133116	FE1-D311	89
36-133116	FE1-D311	93
36-133123	FE1-D312	89
36-133123	FE1-D312	94
36-133130	FE1-D313	90
36-133130	FE1-D313	91
36-133130	FE1-D313	94
36-133147	FE1-D314	60
36-133147	FE1-D314	62
36-133147	FE1-D314	91
36-133147	FE1-D314	92
36-133154	FE1-D315	90
36-133154	FE1-D315	91
36-133154	FE1-D315	94
36-133161	FE1-D316	107
36-133161	FE1-D316	110
36-133161	FE1-D316	114
36-133178	FE1-D317	107
36-133185	FE1-D318	112
36-133185	FE1-D318	113
36-133208	FE1-D320	115
36-133208	FE1-D320	118
36-133208	FE1-D320	120
36-133208	FE1-D320	121
36-133222	FE1-D322	134
36-133239	FE1-D323	134
36-133246	FE1-D324	138
36-133253	FE1-D325	139
36-133260	FE1-D326	141
36-133277	FE1-D327	142
36-133284	FE1-D328	148
36-133291	FE1-D329	150
36-133314	FE1-D331	150
36-133321	FE1-D332	228
36-133338	FE1-D333	234
36-133338	FE1-D333	260
36-133345	FE1-D334	234
36-133345	FE1-D334	235
36-133352	FE1-D335	234
36-133352	FE1-D335	235
36-133352	FE1-D335	261
36-133369	FE1-D336	235
36-133369	FE1-D336	236
36-133369	FE1-D336	237
36-133376	FE1-D337	235
36-133376	FE1-D337	236
36-133376	FE1-D337	237
36-133383	FE1-D338	238
36-133383	FE1-D338	239
36-133383	FE1-D338	261
36-133390	FE1-D339	236
36-133390	FE1-D339	237
36-133390	FE1-D339	238
36-133390	FE1-D339	239
36-133390	FE1-D339	261
36-133406	FE1-D340	238
36-133406	FE1-D340	239
36-133406	FE1-D340	261
36-133413	FE1-D341	240
36-133413	FE1-D341	241
36-133420	FE1-D342	240
36-133420	FE1-D342	241
36-133420	FE1-D342	242
36-133437	FE1-D343	243
36-133437	FE1-D343	244
36-133437	FE1-D343	246
36-133451	FE1-D345	256
36-133468	FE1-D346	257
36-133468	FE1-D346	272
36-133475	FE1-D347	257
36-133482	FE1-D348	261
36-133505	FE1-D350	261
36-133529	FE1-D352	238
36-133529	FE1-D352	239
36-133529	FE1-D352	261
36-133550	FE1-D355	262
36-133550	FE1-D355	263
36-133567	FE1-D356	264
36-133574	FE1-D357	264
36-133581	*FE1-D358*	*264*
36-133604	*FE1-D360*	*265*
36-133611	*FE1-D361*	*262*
36-133611	*FE1-D361*	*265*
36-133611	*FE1-D361*	*266*
36-133635	FE1-D363	341
36-133635	FE1-D363	342
36-133635	FE1-D363	343
36-133642	FE1-D364	341
36-133659	FE1-D365	341
36-133659	FE1-D365	343
36-133659	FE1-D365	344
36-133659	FE1-D365	348
36-133659	FE1-D365	355
36-133666	FE1-D366	341
36-133666	FE1-D366	381
36-133666	FE1-D366	382
36-133673	FE1-D367	341
36-133673	FE1-D367	354
36-133673	FE1-D367	367
36-133680	FE1-D368	341
36-133680	FE1-D368	342
36-133680	FE1-D368	343
36-133680	FE1-D368	345
36-133697	FE1-D369	342
36-133703	FE1-D370	341
36-133703	FE1-D370	342
36-133703	FE1-D370	343
36-133789	FE1-D378	362
36-133789	FE1-D378	363
36-133796	FE1-D379	362
36-133796	FE1-D379	363
36-133819	FE1-D381	362
36-133819	FE1-D381	363
36-133826	*FE1-D382*	*377*
36-133833	FE1-D383	361
36-133833	FE1-D383	377
36-133840	FE1-D384	378
36-133857	FE1-D385	378
36-133864	FE1-D386	378
36-133895	FE1-D389	361
36-133895	FE1-D389	362
36-133918	FE1-D391	470
36-133918	FE1-D391	472
36-133918	FE1-D391	473
36-133918	FE1-D391	643
36-133918	FE1-D391	644
36-133918	FE1-D391	645
36-133925	FE1-D392	441
36-133925	FE1-D392	442
36-133925	FE1-D392	444
36-133925	FE1-D392	649
36-133925	FE1-D392	650
36-133925	FE1-D392	651
36-133932	FE1-D393	284
36-133932	FE1-D393	453
36-133932	FE1-D393	659
36-133949	FE1-D394	172
36-133949	FE1-D394	457
36-133949	FE1-D394	664
36-133963	FE1-D396	470
36-133963	FE1-D396	471
36-133963	FE1-D396	473
36-133963	FE1-D396	643
36-133963	FE1-D396	644
36-133963	FE1-D396	645
36-133970	FE1-D397	470
36-133970	FE1-D397	472
36-133970	FE1-D397	473
36-133970	FE1-D397	643
36-133970	FE1-D397	644
36-133994	FE1-D399	476
36-133994	FE1-D399	477
36-133994	FE1-D399	660
36-134007	FE1-D400	476
36-134007	FE1-D400	477
36-134007	FE1-D400	660
36-134014	FE1-D401	477
36-134014	FE1-D401	478
36-134014	FE1-D401	674
36-134021	FE1-D402	477
36-134021	FE1-D402	478
36-134021	FE1-D402	479
36-134021	FE1-D402	675
36-134038	FE1-D403	477

Новый заказной номер – Старый заказной номер

Новый	Старый	Страница
36-134038	FE1-D403	478
36-134038	FE1-D403	479
36-134038	FE1-D403	675
36-134045	FE1-D404	477
36-134045	FE1-D404	478
36-134045	FE1-D404	479
36-134045	FE1-D404	675
36-134076	FE1-D407	570
36-134076	FE1-D407	602
36-134076	FE1-D407	725
36-134076	FE1-D407	729
36-134076	FE1-D407	737
36-134083	FE1-D408	582
36-134106	FE1-D410	582
36-134106	FE1-D410	770
36-134106	FE1-D410	771
36-134113	FE1-D411	586
36-134113	FE1-D411	592
36-134113	FE1-D411	593
36-134113	FE1-D411	720
36-134113	FE1-D411	746
36-134137	FE1-D413	705
36-134151	*FE1-D415*	*80*
36-134151	*FE1-D415*	*711*
36-134151	*FE1-D415*	*767*
36-134175	*FE1-D417*	*713*
36-134182	*FE1-D418*	*713*
36-134182	*FE1-D418*	*778*
36-134199	FE1-D419	708
36-134199	FE1-D419	714
36-134243	FE1-D424	713
36-134243	FE1-D424	740
36-134250	FE1-D425	574
36-134250	FE1-D425	709
36-134250	FE1-D425	745
36-134267	*FE1-D426*	*745*
36-134281	*FE1-D428*	*748*
36-134281	*FE1-D428*	*750*
36-134298	*FE1-D429*	*80*
36-134298	*FE1-D429*	*748*
36-134298	*FE1-D429*	*749*
36-134298	*FE1-D429*	*750*
36-134298	*FE1-D429*	*776*
36-134311	FE1-D431	748
36-134311	FE1-D431	749
36-134335	FE1-D433	383
36-134342	FE1-D434	711
36-134342	FE1-D434	768
36-134397	*FE1-D439*	*81*
36-134397	*FE1-D439*	*86*
36-134397	*FE1-D439*	*748*
36-134397	*FE1-D439*	*750*
36-134397	*FE1-D439*	*776*
36-134410	FE1-D441	754
36-134427	FE1-D442	754
36-134465	FE1-D446	789
36-134472	FE1-D447	789
36-134489	FE1-D448	477
36-134489	FE1-D448	478
36-134489	FE1-D448	479
36-134489	FE1-D448	675
36-134496	FE1-D449	340
36-134502	FE1-D450	264
36-134502	FE1-D450	266
36-134519	FE1-D451	342
36-134526	FE1-D452	367
36-134526	FE1-D452	368
36-134526	FE1-D452	370
36-147694	FE1-E769	16
36-147700	FE1-E770	16
36-147717	FE1-E771	16
36-147762	FE1-E776	18
36-147779	FE1-E777	23
36-147786	FE1-E778	18
36-147786	FE1-E778	19
36-147786	FE1-E778	23
36-147793	FE1-E779	18
36-147793	FE1-E779	19
36-147793	FE1-E779	23
36-147854	FE1-E785	38
36-147861	FE1-E786	38
36-147878	FE1-E787	38
36-147878	FE1-E787	39
36-147885	FE1-E788	38
36-147885	FE1-E788	39
36-147885	FE1-E788	41
36-147885	FE1-E788	42
36-147885	FE1-E788	47
36-147885	FE1-E788	48
36-147885	FE1-E788	49
36-147892	FE1-E789	38
36-147892	FE1-E789	39
36-147892	FE1-E789	42
36-147892	FE1-E789	43
36-147892	FE1-E789	47
36-147892	FE1-E789	48
36-147892	FE1-E789	49
36-147908	FE1-E790	42
36-147908	FE1-E790	43
36-147908	FE1-E790	48
36-147908	FE1-E790	49
36-147908	FE1-E790	51
36-147908	FE1-E790	52
36-147908	FE1-E790	53
36-147915	FE1-E791	38
36-147915	FE1-E791	42
36-147915	FE1-E791	43
36-147915	FE1-E791	48
36-147915	FE1-E791	49
36-147915	FE1-E791	51
36-147915	FE1-E791	52
36-147915	FE1-E791	53
36-147977	FE1-E797	38
36-147977	FE1-E797	607
36-147977	FE1-E797	608
36-147984	FE1-E798	38
36-147984	FE1-E798	39
36-147991	FE1-E799	38
36-147991	FE1-E799	39
36-148004	FE1-E800	38
36-148004	FE1-E800	39
36-148004	FE1-E800	42
36-148004	FE1-E800	47
36-148004	FE1-E800	48
36-148004	FE1-E800	49
36-148011	FE1-E801	38
36-148011	FE1-E801	39
36-148011	FE1-E801	42
36-148011	FE1-E801	43
36-148011	FE1-E801	47
36-148011	FE1-E801	48
36-148011	FE1-E801	49
36-148028	FE1-E802	42
36-148028	FE1-E802	43
36-148028	FE1-E802	51
36-148028	FE1-E802	52
36-148028	FE1-E802	53
36-148035	FE1-E803	43
36-148035	FE1-E803	45
36-148035	FE1-E803	46
36-148066	FE1-E806	244
36-148066	FE1-E806	246
36-148073	FE1-E807	553
36-148080	FE1-E808	424
36-148080	FE1-E808	545
36-148080	FE1-E808	553
36-148097	FE1-E809	545
36-148097	FE1-E809	553
36-148134	FE1-E813	725
36-148158	FE1-E815	604
36-148158	FE1-E815	605
36-148158	FE1-E815	729
36-148158	FE1-E815	737
36-148240	FE1-E824	729
36-148240	FE1-E824	782
36-148257	FE1-E825	782
36-148264	FE1-E826	42
36-148264	FE1-E826	43
36-148264	FE1-E826	46
36-148264	FE1-E826	51
36-148264	FE1-E826	52
36-148264	FE1-E826	53
36-153855	FE1-F385	135
36-153855	FE1-F385	139
36-153862	FE1-F386	135
36-153879	*FE1-F387*	*148*
36-153886	FE1-F388	135
36-153886	FE1-F388	138
36-153893	FE1-F389	106
36-153923	FE1-F392	139
36-153930	FE1-F393	132
36-153930	FE1-F393	146
36-153930	FE1-F393	148
36-153930	FE1-F393	149
36-153947	FE1-F394	150
36-153954	FE1-F395	141
36-153961	FE1-F396	146
36-153978	FE1-F397	148
36-153978	FE1-F397	149
36-154012	FE1-F401	341
36-154012	FE1-F401	342
36-154029	FE1-F402	342
36-154036	FE1-F403	342
36-154036	FE1-F403	343
36-154043	FE1-F404	341
36-154043	FE1-F404	342
36-154050	FE1-F405	379
36-154067	FE1-F406	379
36-154074	FE1-F407	343
36-154074	FE1-F407	344
36-154104	FE1-F410	342
36-154104	FE1-F410	344
36-154104	FE1-F410	354
36-154104	FE1-F410	355
36-154135	FE1-F413	371
36-154142	FE1-F414	371
36-154159	FE1-F415	371
36-154166	FE1-F416	346
36-154166	FE1-F416	347
36-154166	FE1-F416	348
36-154166	FE1-F416	356
36-154166	FE1-F416	357
36-154166	FE1-F416	367
36-154166	FE1-F416	368
36-154197	FE1-F419	385
36-154203	FE1-F420	385
36-154210	FE1-F421	385
36-154227	FE1-F422	378
36-154234	FE1-F423	385
36-154241	FE1-F424	362
36-154241	FE1-F424	363
36-154265	FE1-F426	264
36-154265	FE1-F426	265
36-154272	FE1-F427	263
36-154289	FE1-F428	243
36-154289	FE1-F428	245
36-154296	FE1-F429	246
36-154296	FE1-F429	247
36-154302	FE1-F430	246
36-154302	FE1-F430	247
36-154319	FE1-F431	263
36-154326	FE1-F432	246
36-154326	FE1-F432	247
36-154326	FE1-F432	248
36-154333	FE1-F433	243
36-154340	FE1-F434	243
36-154357	FE1-F435	248
36-154364	FE1-F436	263
36-154388	FE1-F438	263
36-154432	FE1-F443	244
36-154432	FE1-F443	245
36-154432	FE1-F443	246
36-154432	FE1-F443	262
36-154449	FE1-F444	262
36-154456	FE1-F445	248
36-154487	FE1-F448	441
36-154487	FE1-F448	443
36-154487	FE1-F448	444
36-154487	FE1-F448	446
36-154487	FE1-F448	649
36-154487	FE1-F448	650
36-154487	FE1-F448	651
36-154531	FE1-F453	455
36-154531	FE1-F453	456
36-154531	FE1-F453	672
36-154531	FE1-F453	673
36-154654	FE1-F465	192
36-154654	FE1-F465	501
36-154654	FE1-F465	502
36-154654	FE1-F465	504
36-154654	FE1-F465	506
36-154661	FE1-F466	193
36-154661	FE1-F466	501
36-154661	FE1-F466	502
36-154661	FE1-F466	504
36-154661	FE1-F466	506
36-154678	FE1-F467	504
36-154678	FE1-F467	506
36-154685	FE1-F468	509
36-154685	FE1-F468	510
36-154685	FE1-F468	511
36-154692	FE1-F469	215
36-154692	FE1-F469	216
36-154692	FE1-F469	590
36-154692	FE1-F469	591
36-154708	FE1-F470	227
36-154715	FE1-F471	227
36-154722	FE1-F472	561
36-154760	FE1-F476	690
36-154784	FE1-F478	690
36-154791	FE1-F479	698
36-154807	FE1-F480	292
36-154807	FE1-F480	293
36-154814	FE1-F481	291
36-154814	FE1-F481	292
36-154814	FE1-F481	293
36-154821	FE1-F482	336
36-154845	FE1-F484	404
36-154845	FE1-F484	405
36-154852	FE1-F485	404
36-154852	FE1-F485	405
36-154869	FE1-F486	416
36-154869	FE1-F486	430
36-154869	FE1-F486	431
36-154876	FE1-F487	425
36-154876	FE1-F487	426
36-154883	FE1-F488	430
36-154883	FE1-F488	431
36-154890	FE1-F489	426
36-154906	FE1-F490	426
36-154906	FE1-F490	427
36-154913	FE1-F491	427
36-154944	FE1-F494	329
36-154951	FE1-F495	200
36-154951	FE1-F495	202
36-154968	FE1-F496	200
36-154968	FE1-F496	202
36-154999	FE1-F499	85
36-155002	FE1-F500	82
36-155002	FE1-F500	83
36-155002	FE1-F500	87
36-155019	FE1-F501	82
36-155019	FE1-F501	83
36-155019	FE1-F501	87
36-155071	FE1-F507	85
36-155088	FE1-F508	750
36-155095	FE1-F509	713
36-155095	FE1-F509	778
36-155101	FE1-F510	707
36-155101	FE1-F510	723
36-155118	FE1-F511	786
36-155118	FE1-F511	787
36-155125	FE1-F512	786
36-155125	FE1-F512	787
36-159048	FE1-F904	556
36-159055	FE1-F905	241
36-159062	FE1-F906	244
36-159123	FE1-F912	235
36-159123	FE1-F912	236
36-159147	FE1-F914	234
36-159147	FE1-F914	235
36-159147	FE1-F914	236
36-159147	FE1-F914	237
36-159178	FE1-F917	242
36-159178	FE1-F917	243
36-159192	FE1-F919	265
36-159208	FE1-F920	255
36-159222	FE1-F922	235
36-159239	FE1-F923	265
36-159260	FE1-F926	242
36-159284	FE1-F928	234
36-159307	FE1-F930	260
36-159314	FE1-F931	234
36-159321	FE1-F932	234
36-159321	FE1-F932	235
36-159345	*FE1-F934*	*234*
36-159345	*FE1-F934*	*260*
36-159369	FE1-F936	340
36-159376	FE1-F937	377
36-159376	FE1-F937	381
36-159383	FE1-F938	340
36-159413	FE1-F941	385
36-159420	FE1-F942	377
36-159444	FE1-F944	377
36-159451	FE1-F945	341
36-159451	FE1-F945	342
36-159451	FE1-F945	343
36-159468	FE1-F946	379
36-159475	FE1-F947	381
36-159505	FE1-F950	381
36-159512	FE1-F951	379
36-159512	FE1-F951	380
36-159529	FE1-F952	381
36-159536	FE1-F953	381
36-159543	FE1-F954	381
36-159550	FE1-F955	381
36-159567	FE1-F956	381
36-159574	FE1-F957	343
36-159581	FE1-F958	343
36-159598	FE1-F959	343
36-159604	FE1-F960	341
36-159604	FE1-F960	342
36-159611	FE1-F961	342
36-159635	FE1-F963	103
36-159642	FE1-F964	146
36-159659	FE1-F965	146
36-159697	FE1-F969	148
36-159710	FE1-F971	102
36-159710	FE1-F971	103
36-159734	FE1-F973	148
36-159741	FE1-F974	103
36-159765	FE1-F976	133
36-159819	FE1-F981	102
36-159819	FE1-F981	103
36-159826	FE1-F982	133
36-159826	FE1-F982	146
36-159864	FE1-F986	329
36-159888	FE1-F988	336
36-159895	FE1-F989	329
36-159901	FE1-F990	329
36-159901	FE1-F990	330
36-159925	FE1-F992	329
36-159925	FE1-F992	330
36-159932	FE1-F993	329
36-159949	FE1-F994	329
36-159949	FE1-F994	330
36-159987	FE1-F998	567
36-159987	FE1-F998	568
36-159994	*FE1-F999*	*567*
36-159994	*FE1-F999*	*568*
36-160013	FE1-G001	567
36-160013	FE1-G001	568
36-160051	FE1-G005	8
36-160068	FE1-G006	8
36-160099	FE1-G009	8
36-160150	FE1-G015	198
36-160150	FE1-G015	199
36-160150	FE1-G015	320
36-160150	FE1-G015	549
36-160167	FE1-G016	424
36-160167	FE1-G016	545
36-160174	FE1-G017	198
36-160174	FE1-G017	199
36-160174	FE1-G017	549
36-160181	FE1-G018	198
36-160181	FE1-G018	320
36-160181	FE1-G018	549
36-160204	FE1-G020	126
36-160211	FE1-G021	543
36-160211	FE1-G021	544
36-160228	FE1-G022	126
36-160235	FE1-G023	130
36-160242	*FE1-G024*	*88*
36-160266	FE1-G026	88
36-160273	FE1-G027	88
36-160280	*FE1-G028*	*87*
36-160303	FE1-G030	744
36-160310	FE1-G031	80
36-160310	FE1-G031	81
36-160327	FE1-G032	80
36-160341	*FE1-G034*	*80*
36-160341	*FE1-G034*	*81*
36-160358	FE1-G035	708
36-160358	FE1-G035	714
36-160358	FE1-G035	740
36-160372	*FE1-G037*	*80*
36-160372	*FE1-G037*	*747*
36-160372	*FE1-G037*	*748*
36-160389	FE1-G038	74
36-160396	FE1-G039	74
36-160402	FE1-G040	73
36-160402	FE1-G040	74
36-160419	FE1-G041	130
36-160433	FE1-G043	198
36-160433	FE1-G043	199
36-160433	FE1-G043	320
36-160433	FE1-G043	549
36-160464	FE1-G046	546
36-160464	FE1-G046	556
36-160471	FE1-G047	556
36-160488	FE1-G048	561
36-160495	FE1-G049	561
36-160501	FE1-G050	561
36-160518	FE1-G051	546
36-160518	FE1-G051	556
36-160518	FE1-G051	557
36-160549	FE1-G054	556
36-160556	FE1-G055	316
36-160563	FE1-G056	710
36-160570	FE1-G057	316
36-160587	FE1-G058	89
36-160587	FE1-G058	94
36-160594	FE1-G059	89
36-160594	FE1-G059	90
36-160600	FE1-G060	316
36-160617	FE1-G061	89
36-160617	FE1-G061	90
36-160624	FE1-G062	316
36-160631	FE1-G063	745
36-160648	FE1-G064	210
36-160686	FE1-G068	210
36-160716	FE1-G071	578
36-160716	FE1-G071	583
36-160716	FE1-G071	712
36-160716	FE1-G071	773
36-160716	FE1-G071	774
36-160723	FE1-G072	563
36-160730	FE1-G073	228
36-160730	FE1-G073	580
36-160747	FE1-G074	563
36-160778	FE1-G077	516
36-160785	FE1-G078	515
36-160792	FE1-G079	563
36-160815	FE1-G081	201
36-160822	FE1-G082	201
36-160839	FE1-G083	520
36-160839	FE1-G083	521
36-160884	*FE1-G088*	*322*
36-160891	FE1-G089	520
36-160891	FE1-G089	521
36-160907	FE1-G090	329
36-160914	FE1-G091	520
36-160921	FE1-G092	333
36-160945	FE1-G094	519
36-160952	FE1-G095	519
36-160952	FE1-G095	520
36-161003	FE1-G100	186
36-161041	FE1-G104	322
36-161072	FE1-G107	333
36-161096	FE1-G109	322
36-161133	FE1-G113	628
36-161133	FE1-G113	629
36-161157	FE1-G115	485
36-161157	FE1-G115	487
36-161195	FE1-G119	626
36-161249	FE1-G124	638
36-161317	FE1-G131	100
36-161317	FE1-G131	128
36-161324	FE1-G132	123
36-161324	FE1-G132	124

Новый заказной номер – Старый заказной номер

Новый	Старый	Страница
36-161324	FE1-G132	130
36-161331	FE1-G133	99
36-161331	FE1-G133	101
36-161331	FE1-G133	123
36-161331	FE1-G133	124
36-161348	FE1-G134	123
36-161348	FE1-G134	128
36-161355	FE1-G135	99
36-161355	FE1-G135	101
36-161362	FE1-G136	123
36-161362	FE1-G136	128
36-161379	FE1-G137	99
36-161379	FE1-G137	101
36-161386	FE1-G138	128
36-161393	FE1-G139	99
36-161393	FE1-G139	100
36-161409	FE1-G140	144
36-161409	FE1-G140	145
36-161416	FE1-G141	470
36-161416	FE1-G141	472
36-161416	FE1-G141	643
36-161447	FE1-G144	172
36-161447	FE1-G144	282
36-161447	FE1-G144	283
36-161447	FE1-G144	457
36-161447	FE1-G144	664
36-161454	FE1-G145	467
36-161454	FE1-G145	468
36-161454	FE1-G145	469
36-161454	FE1-G145	641
36-161454	FE1-G145	642
36-161461	FE1-G146	467
36-161461	FE1-G146	468
36-161461	FE1-G146	469
36-161461	FE1-G146	641
36-161461	FE1-G146	642
36-161485	FE1-G148	144
36-161485	FE1-G148	145
36-161515	FE1-G151	435
36-161515	FE1-G151	436
36-161522	FE1-G152	435
36-161522	FE1-G152	436
36-161539	FE1-G153	435
36-161539	FE1-G153	436
36-161553	FE1-G155	399
36-161560	FE1-G156	435
36-161560	FE1-G156	436
36-161591	FE1-G159	638
36-161614	FE1-G161	628
36-161614	FE1-G161	629
36-161638	FE1-G163	628
36-161638	FE1-G163	629
36-161652	FE1-G165	638
36-161676	FE1-G167	425
36-161676	FE1-G167	426
36-161690	FE1-G169	426
36-161713	FE1-G171	426
36-161720	FE1-G172	425
36-161720	FE1-G172	426
36-161768	*FE1-G176*	*481*
36-161812	FE1-G181	435
36-161812	FE1-G181	436
36-161829	FE1-G182	435
36-161829	FE1-G182	436
36-161843	FE1-G184	398
36-161935	FE1-G193	430
36-161980	FE1-G198	398
36-161997	FE1-G199	398
36-162017	FE1-G201	148
36-162055	FE1-G205	148
36-162062	FE1-G206	148
36-162222	*FE1-G222*	*406*
36-162222	*FE1-G222*	*409*
36-162222	*FE1-G222*	*410*
36-162260	FE1-G226	407
36-162307	FE1-G230	454
36-162338	FE1-G233	454
36-162390	FE1-G239	467
36-162390	FE1-G239	468
36-162390	FE1-G239	469
36-162390	FE1-G239	640
36-162390	FE1-G239	641
36-162451	FE1-G245	490
36-162451	FE1-G245	491
36-162451	FE1-G245	681
36-162468	FE1-G246	488
36-162468	FE1-G246	489
36-162468	FE1-G246	490
36-162468	FE1-G246	491
36-162468	FE1-G246	678
36-162468	FE1-G246	679
36-162468	FE1-G246	680
36-162475	FE1-G247	467
36-162475	FE1-G247	468
36-162475	FE1-G247	469
36-162475	FE1-G247	640
36-162475	FE1-G247	641
36-162475	FE1-G247	642
36-162475	FE1-G247	645
36-162499	FE1-G249	467
36-162499	FE1-G249	468
36-162499	FE1-G249	469
36-162499	FE1-G249	641
36-162499	FE1-G249	642
36-162512	FE1-G251	467
36-162512	FE1-G251	468
36-162512	FE1-G251	469
36-162512	FE1-G251	640
36-162512	FE1-G251	641
36-162512	FE1-G251	642
36-162550	FE1-G255	466
36-162550	FE1-G255	467
36-162567	FE1-G256	466
36-162574	FE1-G257	304
36-162574	FE1-G257	466
36-162604	FE1-G260	434
36-162604	FE1-G260	475
36-162635	FE1-G263	405
36-162635	FE1-G263	409
36-162642	FE1-G264	284
36-162642	FE1-G264	453
36-162642	FE1-G264	659
36-162659	FE1-G265	434
36-162659	FE1-G265	475
36-162680	FE1-G268	434
36-162680	FE1-G268	475
36-162741	FE1-G274	304
36-162741	FE1-G274	434
36-162741	FE1-G274	465
36-162741	FE1-G274	466
36-162741	FE1-G274	467
36-162741	FE1-G274	475
36-162765	FE1-G276	405
36-162765	FE1-G276	409
36-162857	FE1-G285	480
36-162857	FE1-G285	481
36-162871	FE1-G287	249
36-162888	FE1-G288	259
36-162895	FE1-G289	259
36-162901	FE1-G290	257
36-162901	FE1-G290	258
36-162963	FE1-G296	241
36-162987	FE1-G298	156
36-163007	FE1-G300	4
36-163014	FE1-G301	4
36-163021	FE1-G302	2
36-163021	FE1-G302	3
36-163021	FE1-G302	4
36-163045	FE1-G304	113
36-163045	FE1-G304	114
36-163083	FE1-G308	698
36-163106	FE1-G310	696
36-163106	FE1-G310	697
36-163113	FE1-G311	690
36-163120	FE1-G312	698
36-163120	FE1-G312	699
36-163137	FE1-G313	696
36-163137	FE1-G313	697
36-163144	FE1-G314	690
36-163151	FE1-G315	698
36-163151	FE1-G315	699
36-163151	FE1-G315	700
36-163168	FE1-G316	698
36-163168	FE1-G316	699
36-163168	FE1-G316	700
36-163182	FE1-G318	696
36-163182	FE1-G318	697
36-163199	FE1-G319	696
36-163199	FE1-G319	697
36-163205	FE1-G320	698
36-163212	FE1-G321	695
36-163212	FE1-G321	696
36-163212	FE1-G321	697
36-163243	FE1-G324	695
36-163250	FE1-G325	638
36-163274	FE1-G327	600
36-163281	FE1-G328	599
36-163281	FE1-G328	600
36-163298	FE1-G329	600
36-163304	FE1-G330	599
36-163304	FE1-G330	600
36-163342	FE1-G334	563
36-163359	FE1-G335	563
36-163366	FE1-G336	563
36-163380	FE1-G338	503
36-163403	FE1-G340	503
36-163410	FE1-G341	503
36-163588	FE1-G358	430
36-163588	FE1-G358	431
36-163595	FE1-G359	430
36-163595	FE1-G359	431
36-163601	FE1-G360	426
36-163618	FE1-G361	426
36-163618	FE1-G361	427
36-163625	FE1-G362	426
36-163625	FE1-G362	427
36-163632	FE1-G363	426
36-163632	FE1-G363	427
36-163649	FE1-G364	422
36-163649	FE1-G364	423
36-163656	FE1-G365	422
36-163663	FE1-G366	422
36-163670	FE1-G367	422
36-163670	FE1-G367	423
36-163687	FE1-G368	422
36-163694	FE1-G369	422
36-163700	FE1-G370	422
36-163717	FE1-G371	422
36-163731	FE1-G373	371
36-163779	FE1-G377	371
36-163786	FE1-G378	363
36-163793	FE1-G379	346
36-163816	FE1-G381	343
36-163816	FE1-G381	344
36-163823	FE1-G382	336
36-163847	FE1-G384	298
36-163854	FE1-G385	292
36-163854	FE1-G385	293
36-163861	FE1-G386	292
36-163878	FE1-G387	291
36-163878	FE1-G387	292
36-163878	FE1-G387	293
36-163885	FE1-G388	297
36-163922	FE1-G392	263
36-163991	FE1-G399	246
36-163991	FE1-G399	247
36-164004	FE1-G400	243
36-164011	FE1-G401	243
36-164042	FE1-G404	242
36-164042	FE1-G404	245
36-164059	FE1-G405	242
36-164066	FE1-G406	242
36-164073	FE1-G407	242
36-164080	FE1-G408	242
36-164097	FE1-G409	242
36-164110	FE1-G411	233
36-164127	FE1-G412	222
36-164134	FE1-G413	222
36-164141	FE1-G414	210
36-164158	FE1-G415	210
36-164158	FE1-G415	222
36-164165	FE1-G416	203
36-164172	FE1-G417	203
36-164189	FE1-G418	203
36-164196	FE1-G419	187
36-164202	FE1-G420	186
36-164202	FE1-G420	187
36-164264	FE1-G426	154
36-164271	FE1-G427	154
36-164288	FE1-G428	154
36-164295	FE1-G429	115
36-164295	FE1-G429	118
36-164295	FE1-G429	120
36-164295	FE1-G429	121
36-164301	FE1-G430	699
36-164301	FE1-G430	700
36-164301	FE1-G430	703
36-164318	FE1-G431	202
36-164318	FE1-G431	470
36-164318	FE1-G431	472
36-164318	FE1-G431	473
36-164318	FE1-G431	643
36-164318	FE1-G431	644
36-164318	FE1-G431	645
36-164325	FE1-G432	481
36-164332	*FE1-G433*	*454*
36-164332	*FE1-G433*	*480*
36-164332	*FE1-G433*	*481*
36-165599	FE1-G559	383
36-166640	FE1-G664	383
36-166640	FE1-G664	384
36-171835	FE1-H183	351
36-171859	FE1-H185	351
36-171859	FE1-H185	353
36-171873	FE1-H187	351
36-171873	FE1-H187	353
36-171897	FE1-H189	351
36-171897	FE1-H189	353
36-171910	FE1-H191	511
36-171910	FE1-H191	512
36-171910	FE1-H191	513
36-171910	FE1-H191	514
36-171927	FE1-H192	512
36-171927	FE1-H192	513
36-171927	FE1-H192	514
36-171958	FE1-H195	253
36-171989	FE1-H198	349
36-171989	FE1-H198	370
36-171989	FE1-H198	382
36-172061	FE1-H206	338
36-172078	FE1-H207	338
36-172078	FE1-H207	339
36-172085	FE1-H208	338
36-172085	FE1-H208	339
36-172092	FE1-H209	338
36-172092	FE1-H209	339
36-172153	FE1-H215	249
36-172153	FE1-H215	250
36-172160	FE1-H216	249
36-172160	FE1-H216	250
36-172214	FE1-H221	251
36-172238	FE1-H223	507
36-172238	FE1-H223	509
36-172245	FE1-H224	507
36-172245	FE1-H224	509
36-172276	FE1-H227	508
36-172283	FE1-H228	351
36-172283	FE1-H228	353
36-172382	FE1-H238	353
36-174041	FE1-H404	152
36-174041	FE1-H404	153
36-181438	FE1-F929	233
36-181438	FE1-F929	234
36-191536		227
36-191598		49
36-191598		53
36-195428		3
36-195428		4
36-195428		5
36-195428		10
36-195428		11
36-195435		3
36-195435		10
36-195435		11
36-195442		3
36-195442		11
36-195459		3
36-195473		11
36-195473		12
36-195480		11
36-195480		12
36-195497		13
36-195503		11
36-195503		13
36-195534		12
36-195565		2
36-195565		3
36-195565		208
36-195589		2
36-195589		3
36-195596		2
36-195596		3
36-195602		2
36-195602		3
36-195619		4
36-195633		3
36-195640		5
36-195640		6
36-195657		5
36-195657		6
36-195664		5
36-195664		6
36-195671		5
36-195688		5
36-195718		6
36-195749		6
36-195756		5
36-195763		73
36-195770		73
36-195787		84
36-195794		84
36-195848		28
36-195893		77
36-195909		75
36-195909		76
36-195909		77
36-195916		75
36-195916		76
36-195916		77
36-195923		75
36-195923		76
36-195923		77
36-195930		75
36-195930		76
36-195930		77
36-195947		75
36-195947		77
36-195978		76
36-195978		77
36-195985		75
36-195985		76
36-195992		75
36-195992		77
36-196029		75
36-196029		77
36-196036		75
36-196036		76
36-196036		77
36-196043		76
36-196043		77
36-196050		76
36-196050		77
36-196067		77
36-196081		7
36-196098		7
36-196128		7
36-196142		9
36-196166		9
36-196173		9
36-196814		387
36-196814		388
36-197484	FE1-G207	151
36-197491	FE1-G203	151
36-197507		184
36-197507		196
36-197620		269
36-197620		270
36-197880		285
36-197880		488
36-197880		490
36-197880		491
36-197880		498
36-197880		679
36-197880		681
36-197880		688
36-197910		361
36-197910		362
36-197910		377
36-197941		436
36-197941		438
36-197941		439
36-197941		646
36-197941		647
36-197941		648
36-197965		770
36-197965		771
36-197972		199
36-197989		199
36-197996		199
36-198054		423
36-198078		433
36-198078		500
36-198078		561
36-198078		562
36-198085		423
36-198092		423
36-198108		423
36-198122		423
36-198139		546
36-198153		182
36-198153		183
36-198153		185
36-198153		523
36-198184		182
36-198184		183
36-198184		184
36-198184		185
36-198184		523
36-198191		183
36-198191		185
36-198207		632
36-198207		633
36-198207		634
36-198221		182
36-198221		183
36-198221		184
36-198221		185
36-198221		196
36-198245		195
36-198245		506
36-198252		182
36-198252		183
36-198252		185
36-198269		185
36-198269		195
36-198276		182
36-198276		184
36-198313		422
36-198320		548
36-198337		421
36-198337		546
36-198344		692
36-198351		351
36-198368		183
36-198368		523
36-198375		370
36-198658		577
36-199358		541
36-199358		781
36-199365		541
36-199365		781
36-199372		541
36-199372		781
36-199389		541
36-199389		781
36-199419		546
36-199426		546
36-199433		546
36-199488		433
36-199488		500
36-199488		561
36-199488		562
36-199525		*600*
36-199525		*601*
36-199525		*607*
36-199532		588
36-199549		588
36-199556		762
36-199556		764
36-199563		762

в стадии подготовки **в программе** *по запросу / снято с производства*

Новый заказной номер – Старый заказной номер

Новый	Старый	Страница
36-199563		764
36-199570		605
36-199587		596
36-199587		597
36-199587		598
36-199587		599
36-199587		607
36-199594		602
36-199594		604
36-199600		602
36-199600		604
36-199617		605
36-199624		18
36-199624		570
36-199624		572
36-199631		570
36-199631		572
36-199648		602
36-199655		604
36-199662		762
36-199662		764
36-199679		764
36-199686		229
36-199686		230
36-199693		255
36-199709		229
36-199716		188
36-199716		189
36-199723		188
36-199723		189
36-199723		190
36-199730		188
36-199730		189
36-199730		190
36-199747		188
36-199747		189
36-199754		188
36-199754		189
36-199761		188
36-199761		189
36-199785		188
36-199785		189
36-199785		190
36-199808		188
36-199808		189
36-199808		190
36-199815		762
36-199815		764
36-199822		70
36-199822		71
36-199839		762
36-199839		764
36-199846		762
36-199853		476
36-199853		671
36-199860		176
36-199860		475
36-199860		671
36-199877		71
36-199884		607
36-199891		213
36-199891		214
36-199907		296
36-199914		551
36-199921		207
36-199921		208
36-199938		420
36-199945		638
36-199952		420
36-199969		288
36-199976		428
36-199983		639
36-199990		639
36-200009		255
36-200016		206
36-200016		207
36-200016		208
36-200023		213
36-200023		214
36-200030		213
36-200030		214
36-200047		631
36-200054		632
36-200054		633
36-200061		632
36-200078		427
36-200078		428
36-200085		633
36-200085		637
36-200092		296
36-200108	FE1-H190	597
36-200108	FE1-H190	598
36-200108	FE1-H190	599
36-200108	FE1-H190	713
36-200146		639
36-200153		638
36-200153		639
36-200160		639
36-200184		296
36-200191		293
36-200191		294
36-200207		632
36-200238		632
36-200238		633
36-200245		639
36-200252		293
36-200252		294
36-200269		229
36-200276		206
36-200276		207
36-200276		208
36-200283		427
36-200283		428
36-200306		420
36-200313		631
36-200337		631
36-200344		631
36-200351		633
36-200375		634
36-200382		635
36-200399		639
36-200405		293
36-200405		294
36-200412		295
36-200429		206
36-200436		206
36-200443		630
36-200443		631
36-200450		420
36-200481		639
36-200498		296
36-200504		295
36-200511		428
36-200528		428
36-200535		621
36-200542		406
36-200542		542
36-200559		639
36-200566		420
36-200573		418
36-200580		183
36-200580		184
36-200580		185
36-200580		195
36-200580		523
36-200597		630
36-200597		631
36-200610		255
36-200627		418
36-200627		419
36-200634		255
36-200641		206
36-200641		207
36-200641		208
36-200658		418
36-200658		420
36-200665		621
36-200672		632
36-200672		633
36-200689		635
36-200702		420
36-200726		295
36-200740		168
36-200740		175
36-200740		200
36-200757		229
36-200757		230
36-200764		186
36-200764		502
36-200771		229
36-200788		186
36-200788		502
36-200795		186
36-200795		502
36-200801		600
36-200818		384
36-200825		578
36-200825		771
36-200832		621
36-200849		600
36-200856		316
36-200863		316
36-200870		618
36-200887		323
36-200887		324
36-200887		325
36-200894		326
36-200900		325
36-200917		416
36-200917		418
36-200917		419
36-200924		406
36-200931		410
36-200948		619
36-200955		168
36-200955		175
36-200962		28
36-200979		323
36-200979		324
36-200979		325
36-200986		618
36-201006		216
36-201013		216
36-201020		546
36-201037		554
36-201044		701
36-201051		316
36-201068		212
36-201075		693
36-201075		694
36-201082		692
36-201082		693
36-201099		694
36-201105		694
36-201112		237
36-201112		239
36-201112		242
36-201129		237
36-201129		245
36-201136		240
36-201136		242
36-201143		268
36-201150		267
36-201150		268
36-201167		267
36-201167		268
36-201174		267
36-201174		268
36-201181		270
36-201204		269
36-201204		270
36-201211		418
36-201211		419
36-201228		422
36-201235		639
36-201242		619
36-201259		616
36-201266		269
36-201266		270
36-201280		269
36-201358		73
36-201365		75
36-201365		76
36-201365		77
36-201372		75
36-201372		77
36-201372		716
36-201372		718
36-201372		719
36-201372		724
36-201389		552
36-201396		209
36-201402		223
36-201402		225
36-201419		419
36-201426		420
36-201433		418
36-201440		546
36-201457		218
36-201457		219
36-201464		325
36-201471		408
36-201488		619
36-201495		548
36-201501		223
36-201501		225
36-201518		218
36-201525		223
36-201525		225
36-201532		218
36-201549		218
36-201556		412
36-201563		213
36-201563		315
36-201570		218
36-201570		219
36-201587		223
36-201587		225
36-201594		223
36-201594		225
36-201600		223
36-201600		225
36-201617		387
36-201617		388
36-201624		217
36-201624		218
36-201624		219
36-201631		323
36-201631		324
36-201631		325
36-201648		223
36-201648		225
36-201655		217
36-201655		218
36-201655		219
36-201662		477
36-201679		418
36-201679		419
36-201686		213
36-201686		315
36-201693		217
36-201693		219
36-201709		384
36-201723		219
36-201730		601
36-201747		295
36-201761		695
36-201785		553
36-201792		225
36-201792		226
36-201808		226
36-201815		268
36-201822		268
36-201846		218
36-201853		384
36-201860		599
36-201877		412
36-201884		577
36-201884		578
36-201884		770
36-201884		771
36-201891		600
36-201891		601
36-201907		574
36-201914		599
36-201938		599
36-201945	FE1-F452	476
36-201945	FE1-F452	477
36-201945	FE1-F452	478
36-201969		601
36-201969		607
36-202126		383
36-202133		476
36-202133		671
36-202140		176
36-202140		475
36-202140		671
36-202157		315
36-202164		192
36-202164		193
36-202164		501
36-202171		501
36-202188		501
36-202201		502
36-202249		188
36-202249		189
36-202287		782
36-202584		285
36-202676		635
36-202683	FE1-G438	254
36-202690	FE1-G323	697
36-202706	FE1-G398	233
36-202706	FE1-G398	254
36-202713	FE1-G391	233
36-202713	FE1-G391	267
36-202720	FE1-G011	1
36-202720	FE1-G011	9
36-202737	FE1-G098	509
36-202744	FE1-G118	627
36-202751	FE1-G099	509
36-202768	FE1-G121	627
36-202782	FE1-F968	148
36-202799	FE1-F948	381
36-202843		216
36-202850		384
36-202867	FE1-H219	339
36-202874	FE1-H220	339
36-202928		517
36-202928		518
36-202935		546
36-203000	FE1-F850	363
36-203000	FE1-F850	378
36-203109		770
36-203109		771
36-203123		770
36-203123		771
36-203130		585
36-203130		586
36-203130		709
36-203130		770
36-203130		771
36-203147		69
36-203147		71
36-203154		69
36-203154		71
36-203161		69
36-203178		69
36-203178		71
36-203185		69
36-203192		69
36-203192		70
36-203208		69
36-203208		71
36-203215		69
36-203215		71
36-203239		213
36-203239		214
36-203246		213
36-203246		214
36-203253		214
36-203260	FE1-F911	236
36-203260	FE1-F911	238
36-203277	FE1-F913	236
36-203277	FE1-F913	238
36-203277	FE1-F913	239
36-203284		551
36-203284		552
36-203291		551
36-203291		552
36-203307		551
36-203307		552
36-203314		551
36-203314		552
36-203321		552
36-203987		639
36-204649		639
36-204823		634
36-207275		47
36-207275		48
36-207275		49
36-207275		51
36-207275		52
36-207275		53
36-211272		516
36-211272		517
36-211272		518
36-211593		548
36-211968		185
36-212484		184
36-212484		185
36-212491		185
36-212514		182
36-212514		184
36-212514		501
36-212538		182
36-212545		183
36-212545		523
36-212552		182
36-212552		195
36-212552		523
36-212569		182
36-212569		184
36-212583		421
36-212583		546
36-212590		427
36-212590		428
36-212613		39
36-212613		49
36-212613		53
36-212705		323
36-212705		324
36-212705		325
36-212712		323
36-212712		324
36-212712		325
36-212910		298
36-213016		554
36-213023		554
36-213030		554
36-213177		415
36-213184		414
36-213184		415
36-213191		415
36-213207		414
36-213207		415
36-213214		414
36-213214		415
36-213221		415
36-213238		415
36-213245		554
36-213252		415
36-213269		420
36-213276		420
36-213290		420
36-213306		420
36-213450		288
36-213467		288
36-213474		288
36-213542		428
36-213559		428
36-213566		428
36-213672		461
36-213931		709
36-213962		599
36-213962		709
36-214334		217
36-214334		218
36-214426		517
36-214433		215
36-214457		331
36-214457		332
36-214457		333
36-214464		331
36-214464		332
36-214464		333
36-214471		331
36-214471		332
36-214471		333
36-214501		245
36-214518		245

Новый заказной номер – Старый заказной номер

Новый	Старый	Страница
36-214525		632
36-214532		632
36-214549		245
36-214556		632
36-214563		632
36-214570		632
36-214594		333
36-214792		692
36-214792		693
36-214792		694
36-214808		411
36-214815		298
36-214839		407
36-214846		407
36-214853		427
36-214853		428
36-214860		289
36-214860		290
36-214884		293
36-214884		294
36-214891		325
36-214907		326
36-214914		326
36-214914		327
36-214921		326
36-214921		327
36-214938		321
36-214945		290
36-214952		290
36-214969		290
36-214976		290
36-214983		290
36-214990		332
36-215003		334
36-215010		204
36-215027		333
36-215034		411
36-215041		411
36-215058		455
36-215058		484
36-215065		210
36-215096		293
36-215096		294
36-215102		331
36-215119		331
36-215119		332
36-215126		334
36-215133		432
36-215140		335
36-215171		433
36-215188		289
36-215188		290
36-215195		177
36-215201		427
36-215201		428
36-215218		418
36-215218		419
36-215249		176
36-215249		177
36-215256		176
36-215256		177
36-215270		168
36-215270		175
36-215287		434
36-215300		175
36-215324		296
36-215331		518
36-215348		244
36-215348		245
36-215379		*434*
36-215386		216
36-215393		216
36-215409		216
36-215416		216
36-215416		217
36-215423		216
36-215423		217
36-215430		216
36-215447		216
36-215447		217
36-215515		183
36-215515		523
36-215522		504
36-215522		506
36-215539		506
36-215546		184
36-215638		418
36-215638		419
36-215645		419
36-215652		418
36-215652		419
36-215669		418
36-215669		419
36-215676		418
36-215676		419
36-215744		620
36-215751		620
36-215768		620
36-215775		620
36-215782		620
36-215898		296
36-215911		413
36-215959		408
36-215966		335
36-216093		335
36-216109		335
36-216116		335
36-216123		335
36-216130		295
36-216147		407
36-216147		611
36-216154		407
36-216161		407
36-216178		321
36-216192		499
36-216192		500
36-216208		321
36-216215		321
36-216222		321
36-216239		406
36-216246		542
36-216260		406
36-216260		410
36-216277		406
36-216277		410
36-216284		433
36-216291		433
36-216307		433
36-216314		422
36-216321		433
36-216338		225
36-216345		225
36-216369		427
36-216369		428
36-216376		427
36-216376		428
36-216390		295
36-216406		295
36-216413		295
36-216420		295
36-216437		295
36-216444		295
36-216468		294
36-216475		293
36-216475		294
36-216581		175
36-216581		200
36-216598		176
36-216604		176
36-216611		176
36-216628		176
36-216628		177
36-216635		176
36-216635		177
36-216642		176
36-216659		176
36-216659		177
36-216666		177
36-216673		176
36-216680		177
36-216697		177
36-216703		638
36-216710		638
36-216727		638
36-216734		638
36-216741		334
36-216758		334
36-216765		334
36-216772		333
36-216789		334
36-216796		334
36-216802		334
36-216819		334
36-216826		334
36-216833		334
36-216840		211
36-216857		211
36-216857		212
36-216864		211
36-216864		212
36-216871		211
36-216871		212
36-216888		211
36-217014		424
36-217021		424
36-217038		424
36-217045		432
36-217052		214
36-217069		214
36-217076		214
36-217083		214
36-217090		215
36-217106		215
36-217113		215
36-217120		215
36-217168		215
36-217205		548
36-217212		548
36-217229		421
36-217229		546
36-217236		421
36-217236		547
36-217243		286
36-217243		287
36-217250		286
36-217250		287
36-217267		287
36-217281		286
36-217281		287
36-217298		287
36-217304		289
36-217311		289
36-217328		290
36-217335		290
36-217342		287
36-217359		287
36-217366		421
36-217366		422
36-217366		547
36-217373		421
36-217373		547
36-217380		547
36-217397		297
36-217403		297
36-217410		297
36-217427		297
36-217434		297
36-217472		177
36-217496		177
36-217502		175
36-217519		175
36-217533		190
36-217533		521
36-217540		191
36-217564		191
36-217564		521
36-217571		190
36-217588		191
36-217595		191
36-217601		191
36-217601		521
36-217618		225
36-217618		226
36-217625		226
36-217632		226
36-217649		226
36-217847		175
36-217939		219
36-218080		692
36-218080		693
36-218080		701
36-218097		690
36-218110		411
36-218127		701
36-218134		701
36-218141		701
36-218158		693
36-218158		701
36-218165		693
36-218165		701
36-218219		692
36-218219		693
36-218226		413
36-218295		692
36-218295		693
36-218301		693
36-218301		694
36-218318		695
36-218349		692
36-218547		461
36-218547		462
36-218554		631
36-218585		2
36-218585		3
36-218776		461
36-218776		462
36-218783		461
36-218783		462
36-218790		461
36-218806		461
36-218806		462
36-218813		461
36-218820		461
36-218820		462
36-218837		703
36-218844		703
36-218943		517
36-218943		518
36-218950		517
36-218950		518
36-218967		516
36-218967		517
36-218974		517
36-218981		517
36-218998		517
36-219001		413
36-219018		413
36-219025		413
36-219032		408
36-219049		408
36-219056		331
36-219056		332
36-219063		331
36-219063		332
36-219148		631
36-219162		210
36-219179		210
36-219193		331
36-219193		332
36-219209		331
36-219209		332
36-219230		432
36-219247		432
36-219254		432
36-219261		455
36-219261		484
36-219278		484
36-219285		434
36-219292		690
36-219308		631
36-219315		631
36-219322		410
36-219322		334
36-219339		334
36-219346		204
36-219353		316
36-219360		617
36-219360		618
36-219377		618
36-219384		617
36-219384		618
36-219391		617
36-219407		617
36-219414		618
36-219421		617
36-219438		618
36-219445		619
36-219452		616
36-219476		408
36-219506		213
36-219506		315
36-219513		695
36-219520		695
36-219537		553
36-219544		412
36-219544		413
36-219551		412
36-219551		413
36-219568		412
36-219575		412
36-219605		315
36-219605		316
36-219612		315
36-219612		316
36-219636		267
36-219643		267
36-219650		484
36-219667		521
36-219674		521
36-219681		518
36-219681		519
36-219698		518
36-219704		518
36-219704		519
36-219711		518
36-219728		519
36-219735		519
36-219742		614
36-219742		616
36-219759		614
36-219759		616
36-219766		204
36-219766		614
36-219773		204
36-219773		614
36-219780		616
36-219797		616
36-219803		616
36-219810		616
36-219841		631
36-219858		416
36-219865		416
36-219872		204
36-219902		84
36-220601		497
36-220601		498
36-221158		204
36-221165		204
36-222438		422
36-222445		546
36-223046		410
36-223053		331
36-223053		332
36-223053		333
36-223060		331
36-223060		332
36-224067		277
36-224067		441
36-224067		442
36-224067		443
36-224067		445
36-224067		649
36-224067		650
36-224067		652
36-224098		201
36-225378		316
36-226764		578
36-300013		551
36-300013		552
36-300037		223
36-300044		223
36-300051		424
36-300068		424
36-300075		598
36-774210		285
36-774210		497
36-774210		498
36-774210		688
37-000806		249
37-000806		250
37-000806		251
37-129392	FE1-C939	337
37-129408	FE1-C940	337
37-129491	FE1-C949	342
37-129491	FE1-C949	351
37-130275	FE1-D027	459
37-130275	FE1-D027	666
37-130282	FE1-D028	459
37-130282	FE1-D028	460
37-130282	FE1-D028	666
37-130930	FE1-D093	574
37-130930	FE1-D093	769
37-130930	FE1-D093	770
37-130930	FE1-D093	771
37-131197	FE1-D119	16
37-131302	FE1-D130	63
37-131302	FE1-D130	66
37-131302	FE1-D130	754
37-131302	FE1-D130	756
37-131302	FE1-D130	758
37-131302	FE1-D130	760
37-131326	FE1-D132	716
37-131326	FE1-D132	718
37-131333	FE1-D133	16
37-131333	FE1-D133	716
37-131333	FE1-D133	718
37-131333	FE1-D133	783
37-131364	FE1-D136	28
37-131371	FE1-D137	28
37-131371	FE1-D137	33
37-131371	FE1-D137	607
37-131371	FE1-D137	754
37-131371	FE1-D137	756
37-131371	FE1-D137	758
37-131371	FE1-D137	760
37-131388	FE1-D138	28
37-131388	FE1-D138	33
37-131388	FE1-D138	49
37-131388	FE1-D138	53
37-131388	FE1-D138	63
37-131388	FE1-D138	66
37-131388	FE1-D138	607
37-131388	FE1-D138	608
37-131388	FE1-D138	754
37-131388	FE1-D138	756
37-131388	FE1-D138	758
37-131388	FE1-D138	760
37-131395	FE1-D139	63
37-131395	FE1-D139	66
37-131395	FE1-D139	607
37-131395	FE1-D139	754
37-131395	FE1-D139	756
37-131401	FE1-D140	577
37-131401	FE1-D140	578
37-131401	FE1-D140	582
37-131401	FE1-D140	772
37-131418	FE1-D141	577
37-131418	FE1-D141	578
37-131418	FE1-D141	582
37-131418	FE1-D141	772
37-131425	FE1-D142	574
37-131425	FE1-D142	586
37-131425	FE1-D142	593
37-131425	FE1-D142	600
37-131425	FE1-D142	601
37-131425	FE1-D142	705
37-131425	FE1-D142	707
37-131425	FE1-D142	720
37-131425	FE1-D142	721
37-131425	FE1-D142	723
37-131425	FE1-D142	745
37-131432	FE1-D143	574
37-131432	FE1-D143	705
37-131432	FE1-D143	707
37-131432	FE1-D143	720
37-131449	FE1-D144	63
37-131449	FE1-D144	66
37-131449	FE1-D144	608
37-131449	FE1-D144	754
37-131449	FE1-D144	756

в стадии подготовки **в программе** *по запросу / снято с производства*

Новый заказной номер – Старый заказной номер

Новый	Старый	Страница
37-131449	FE1-D144	758
37-131449	FE1-D144	759
37-131449	FE1-D144	760
37-131449	FE1-D144	761
37-133030	FE1-D303	18
37-133030	FE1-D303	23
37-133030	FE1-D303	588
37-133030	FE1-D303	602
37-133030	FE1-D303	604
37-133030	FE1-D303	725
37-133030	FE1-D303	729
37-133498	FE1-D349	725
37-133498	FE1-D349	729
37-133498	FE1-D349	737
37-133627	FE1-D362	337
37-133719	FE1-D371	345
37-133719	FE1-D371	346
37-133719	FE1-D371	349
37-133719	FE1-D371	355
37-133719	FE1-D371	357
37-133726	FE1-D372	345
37-133726	FE1-D372	346
37-133726	FE1-D372	347
37-133726	FE1-D372	356
37-133726	FE1-D372	357
37-133733	FE1-D373	345
37-133733	FE1-D373	346
37-133733	FE1-D373	347
37-133733	FE1-D373	349
37-133733	FE1-D373	356
37-133740	FE1-D374	345
37-133740	FE1-D374	346
37-133740	FE1-D374	347
37-133740	FE1-D374	356
37-133740	FE1-D374	357
37-133757	FE1-D375	602
37-133757	FE1-D375	605
37-133757	FE1-D375	725
37-133757	FE1-D375	729
37-133955	FE1-D395	459
37-133955	FE1-D395	666
37-133955	FE1-D395	667
37-134051	FE1-D405	253
37-134051	FE1-D405	569
37-134051	FE1-D405	780
37-134129	FE1-D412	586
37-134129	FE1-D412	592
37-134129	FE1-D412	593
37-134129	FE1-D412	600
37-134129	FE1-D412	707
37-134129	FE1-D412	723
37-134211	FE1-D421	593
37-134211	FE1-D421	716
37-134211	FE1-D421	720
37-134211	FE1-D421	745
37-134211	FE1-D421	746
37-134211	FE1-D421	783
37-134228	FE1-D422	716
37-134228	FE1-D422	718
37-134228	FE1-D422	783
37-134327	FE1-D432	253
37-134327	FE1-D432	569
37-134327	FE1-D432	570
37-134327	FE1-D432	780
37-134440	FE1-D444	758
37-134440	FE1-D444	760
37-134457	FE1-D445	253
37-134457	FE1-D445	570
37-134457	FE1-D445	780
37-147662	FE1-E766	16
37-147679	FE1-E767	16
37-147686	FE1-E768	16
37-147730	FE1-E773	18
37-147730	FE1-E773	19
37-147730	FE1-E773	23
37-147747	FE1-E774	18
37-147747	FE1-E774	23
37-147747	FE1-E774	570
37-147747	FE1-E774	572
37-147747	FE1-E774	588
37-147747	FE1-E774	602
37-147747	FE1-E774	605
37-147754	FE1-E775	18
37-147754	FE1-E775	19
37-147754	FE1-E775	23
37-147808	FE1-E780	38
37-147808	FE1-E780	41
37-147808	FE1-E780	42
37-147808	FE1-E780	47
37-147808	FE1-E780	48
37-147808	FE1-E780	51
37-147808	FE1-E780	52
37-147815	FE1-E781	38
37-147815	FE1-E781	42
37-147822	FE1-E782	38
37-147822	FE1-E782	39
37-147822	FE1-E782	42
37-147839	FE1-E783	38
37-147839	FE1-E783	39
37-147839	FE1-E783	42
37-147839	FE1-E783	43
37-147839	FE1-E783	47
37-147839	FE1-E783	48
37-147839	FE1-E783	49
37-147839	FE1-E783	51
37-147839	FE1-E783	52
37-147839	FE1-E783	53
37-147846	FE1-E784	38
37-147846	FE1-E784	39
37-147846	FE1-E784	42
37-147846	FE1-E784	43
37-147846	FE1-E784	47
37-147846	FE1-E784	48
37-147846	FE1-E784	49
37-147846	FE1-E784	51
37-147846	FE1-E784	52
37-147846	FE1-E784	53
37-147921	FE1-E792	38
37-147921	FE1-E792	42
37-147921	FE1-E792	47
37-147921	FE1-E792	48
37-147921	FE1-E792	51
37-147921	FE1-E792	52
37-147938	FE1-E793	38
37-147938	FE1-E793	42
37-147938	FE1-E793	47
37-147938	FE1-E793	48
37-147938	FE1-E793	51
37-147938	FE1-E793	52
37-147945	FE1-E794	38
37-147945	FE1-E794	39
37-147945	FE1-E794	42
37-147945	FE1-E794	45
37-147945	FE1-E794	46
37-147945	FE1-E794	48
37-147945	FE1-E794	52
37-147952	FE1-E795	38
37-147952	FE1-E795	39
37-147952	FE1-E795	42
37-147952	FE1-E795	43
37-147952	FE1-E795	45
37-147952	FE1-E795	46
37-147952	FE1-E795	48
37-147952	FE1-E795	49
37-147952	FE1-E795	52
37-147952	FE1-E795	53
37-147969	FE1-E796	38
37-147969	FE1-E796	39
37-147969	FE1-E796	42
37-147969	FE1-E796	43
37-147969	FE1-E796	45
37-147969	FE1-E796	46
37-147969	FE1-E796	48
37-147969	FE1-E796	49
37-147969	FE1-E796	52
37-147969	FE1-E796	53
37-148041	FE1-E804	244
37-148041	FE1-E804	246
37-148058	FE1-E805	244
37-148058	FE1-E805	246
37-148102	FE1-E810	709
37-148102	FE1-E810	710
37-148102	FE1-E810	729
37-148119	FE1-E811	709
37-148119	FE1-E811	710
37-148126	FE1-E812	725
37-148140	FE1-E814	729
37-148140	FE1-E814	737
37-148140	FE1-E814	782
37-148164	FE1-E816	791
37-148164	FE1-E816	792
37-148164	FE1-E816	793
37-148164	FE1-E816	794
37-148171	FE1-E817	791
37-148171	FE1-E817	792
37-148171	FE1-E817	793
37-148171	FE1-E817	794
37-148188	FE1-E818	793
37-148188	FE1-E818	794
37-148485	*FE1-E848*	*123*
37-148485	*FE1-E848*	*126*
37-148485	*FE1-E848*	*128*
37-148492	FE1-E849	123
37-148492	FE1-E849	126
37-148492	FE1-E849	128
37-148492	FE1-E849	130
37-148508	FE1-E850	123
37-148508	FE1-E850	126
37-148508	FE1-E850	128
37-148508	FE1-E850	130
37-153991	FE1-F399	371
37-154110	FE1-F411	371
37-154110	FE1-F411	373
37-154127	FE1-F412	371
37-154127	FE1-F412	373
37-154172	FE1-F417	348
37-154189	FE1-F418	348
37-154370	FE1-F437	263
37-154578	FE1-F457	493
37-154578	FE1-F457	495
37-154578	FE1-F457	496
37-154578	FE1-F457	682
37-154578	FE1-F457	683
37-154578	FE1-F457	684
37-154578	FE1-F457	685
37-154578	FE1-F457	686
37-154585	FE1-F458	482
37-154585	FE1-F458	493
37-154585	FE1-F458	495
37-154585	FE1-F458	496
37-154585	FE1-F458	676
37-154585	FE1-F458	682
37-154585	FE1-F458	684
37-154585	FE1-F458	686
37-154592	FE1-F459	482
37-154592	FE1-F459	493
37-154592	FE1-F459	494
37-154592	FE1-F459	495
37-154592	FE1-F459	496
37-154592	FE1-F459	682
37-154592	FE1-F459	684
37-154592	FE1-F459	685
37-154592	FE1-F459	686
37-154608	FE1-F460	482
37-154608	FE1-F460	494
37-154608	FE1-F460	496
37-154608	FE1-F460	676
37-154608	FE1-F460	682
37-154608	FE1-F460	684
37-154608	FE1-F460	686
37-154615	FE1-F461	482
37-154615	FE1-F461	483
37-154615	FE1-F461	494
37-154615	FE1-F461	496
37-154622	FE1-F462	482
37-154622	FE1-F462	492
37-154622	FE1-F462	495
37-154622	FE1-F462	496
37-154622	FE1-F462	686
37-154639	FE1-F463	482
37-154639	FE1-F463	492
37-154639	FE1-F463	496
37-154639	FE1-F463	676
37-154639	FE1-F463	686
37-154646	FE1-F464	187
37-154745	FE1-F474	547
37-154752	FE1-F475	547
37-154752	FE1-F475	548
37-155131	*FE1-F513*	*745*
37-155155	FE1-F515	592
37-155155	FE1-F515	593
37-155155	FE1-F515	705
37-155155	FE1-F515	720
37-159108	FE1-F910	249
37-159801	FE1-F980	123
37-159801	FE1-F980	124
37-159801	FE1-F980	126
37-159801	FE1-F980	128
37-159801	FE1-F980	130
37-160531	FE1-G053	123
37-160531	FE1-G053	126
37-160531	FE1-G053	128
37-160531	FE1-G053	130
37-160654	FE1-G065	596
37-160654	FE1-G065	713
37-160654	FE1-G065	773
37-160678	FE1-G067	596
37-160678	FE1-G067	598
37-160678	FE1-G067	712
37-160678	FE1-G067	773
37-160692	FE1-G069	578
37-160692	FE1-G069	583
37-160692	FE1-G069	597
37-160692	FE1-G069	598
37-160692	FE1-G069	773
37-160692	FE1-G069	774
37-161019	FE1-G101	186
37-161033	FE1-G103	186
37-161255	FE1-G125	124
37-161255	FE1-G125	126
37-161255	FE1-G125	130
37-161262	FE1-G126	99
37-161262	FE1-G126	101
37-161279	FE1-G127	99
37-161279	FE1-G127	101
37-161286	FE1-G128	99
37-161286	FE1-G128	100
37-161286	FE1-G128	101
37-161293	FE1-G129	99
37-161293	FE1-G129	100
37-161309	FE1-G130	99
37-161781	FE1-G178	498
37-161781	FE1-G178	688
37-161798	FE1-G179	498
37-161798	FE1-G179	499
37-161798	FE1-G179	688
37-161804	FE1-G180	498
37-161804	FE1-G180	499
37-161804	FE1-G180	688
37-161859	FE1-G185	143
37-161866	FE1-G186	143
37-161880	FE1-G188	144
37-161880	FE1-G188	145
37-161897	FE1-G189	144
37-161903	FE1-G190	144
37-161910	FE1-G191	399
37-161927	FE1-G192	399
37-161941	FE1-G194	398
37-161972	FE1-G197	398
37-161972	FE1-G197	399
37-162023	FE1-G202	398
37-162627	FE1-G262	459
37-162627	FE1-G262	666
37-162627	FE1-G262	667
37-162917	FE1-G291	249
37-162924	FE1-G292	249
37-162931	FE1-G293	258
37-162931	FE1-G293	259
37-162948	FE1-G294	257
37-162948	FE1-G294	258
37-162948	FE1-G294	259
37-163075	FE1-G307	746
37-163372	*FE1-G337*	*547*
37-163433	FE1-G343	492
37-163433	FE1-G343	495
37-163433	FE1-G343	685
37-163433	FE1-G343	686
37-163488	FE1-G348	482
37-163488	FE1-G348	483
37-163488	FE1-G348	492
37-163488	FE1-G348	496
37-163495	FE1-G349	482
37-163495	FE1-G349	492
37-163495	FE1-G349	496
37-163495	FE1-G349	498
37-163495	FE1-G349	676
37-163495	FE1-G349	686
37-163549	FE1-G354	279
37-163549	FE1-G354	280
37-163549	FE1-G354	281
37-163549	FE1-G354	447
37-163549	FE1-G354	448
37-163549	FE1-G354	449
37-163549	FE1-G354	450
37-163549	FE1-G354	451
37-163549	FE1-G354	452
37-163549	FE1-G354	653
37-163549	FE1-G354	654
37-163549	FE1-G354	656
37-163556	FE1-G355	279
37-163556	FE1-G355	280
37-163556	FE1-G355	281
37-163556	FE1-G355	447
37-163556	FE1-G355	448
37-163556	FE1-G355	449
37-163556	FE1-G355	450
37-163556	FE1-G355	451
37-163556	FE1-G355	452
37-163556	FE1-G355	653
37-163556	FE1-G355	654
37-163556	FE1-G355	655
37-163556	FE1-G355	656
37-163556	FE1-G355	658
37-163563	FE1-G356	279
37-163563	FE1-G356	280
37-163563	FE1-G356	281
37-163563	FE1-G356	446
37-163563	FE1-G356	447
37-163563	FE1-G356	448
37-163563	FE1-G356	449
37-163563	FE1-G356	450
37-163563	FE1-G356	451
37-163563	FE1-G356	653
37-163563	FE1-G356	654
37-163563	FE1-G356	655
37-163563	FE1-G356	658
37-163570	FE1-G357	446
37-163570	FE1-G357	448
37-163570	FE1-G357	450
37-163570	FE1-G357	653
37-163570	FE1-G357	654
37-163570	FE1-G357	655
37-163570	FE1-G357	658
37-163747	FE1-G374	371
37-163747	FE1-G374	373
37-163754	FE1-G375	371
37-163761	FE1-G376	371
37-163761	FE1-G376	373
37-164218	FE1-G421	187
37-164225	FE1-G422	187
37-171827	FE1-H182	351
37-171827	FE1-H182	353
37-171841	FE1-H184	351
37-171841	FE1-H184	353
37-171865	FE1-H186	351
37-171865	FE1-H186	353
37-171889	FE1-H188	351
37-171889	FE1-H188	353
37-171933	FE1-H193	511
37-171933	FE1-H193	512
37-171933	FE1-H193	513
37-171933	FE1-H193	514
37-171940	FE1-H194	189
37-171940	FE1-H194	512
37-171940	FE1-H194	513
37-171940	FE1-H194	514
37-171964	FE1-H196	253
37-171971	FE1-H197	253
37-171995	FE1-H199	382
37-172008	FE1-H200	382
37-172015	FE1-H201	338
37-172015	FE1-H201	339
37-172022	FE1-H202	338
37-172022	FE1-H202	339
37-172039	FE1-H203	338
37-172039	FE1-H203	339
37-172046	FE1-H204	338
37-172046	FE1-H204	339
37-172053	FE1-H205	338
37-172053	FE1-H205	339
37-172107	FE1-H210	338
37-172107	FE1-H210	339
37-172114	FE1-H211	338
37-172114	FE1-H211	339
37-172121	FE1-H212	338
37-172121	FE1-H212	339
37-172138	FE1-H213	338
37-172138	FE1-H213	339
37-172145	FE1-H214	338
37-172145	FE1-H214	339
37-172183	*FE1-H218*	*250*
37-172183	*FE1-H218*	*251*
37-172220	FE1-H222	507
37-172251	FE1-H225	507
37-172251	FE1-H225	509
37-172268	FE1-H226	507
37-172268	FE1-H226	508
37-172299	FE1-H229	351
37-172299	FE1-H229	353
37-172305	FE1-H230	351
37-172312	FE1-H231	351
37-172329	FE1-H232	351
37-172336	FE1-H233	351
37-172343	FE1-H234	351
37-172350	FE1-H235	351
37-172367	FE1-H236	351
37-172374	FE1-H237	351
37-173425	FE1-H342	349
37-174026	FE1-H402	152
37-174033	FE1-H403	153
38-120008		172
38-120008		282
38-120008		283
38-120008		455
38-120008		456
38-120008		457
38-120008		484
38-120008		664
38-120008		672
38-120008		673
38-120008		677
38-129070	FE1-C907	107
38-129070	FE1-C907	110
38-129070	FE1-C907	114
38-129087	FE1-C908	107
38-129087	FE1-C908	110
38-129087	FE1-C908	114
38-129100	FE1-C910	112
38-129216	FE1-C921	115
38-129216	FE1-C921	118
38-129223	FE1-C922	115
38-129223	FE1-C922	118
38-129223	FE1-C922	121
38-129230	FE1-C923	115
38-129230	FE1-C923	118
38-129230	FE1-C923	120
38-129230	FE1-C923	121
38-129285	FE1-C928	103
38-129292	FE1-C929	103
38-129322	FE1-C932	105
38-129889	FE1-C988	237
38-129889	FE1-C988	239
38-129889	FE1-C988	241
38-130182	FE1-D018	459
38-130182	FE1-D018	666
38-130182	FE1-D018	667
38-130199	FE1-D019	276
38-130199	FE1-D019	277
38-130199	FE1-D019	441
38-130199	FE1-D019	442
38-130199	FE1-D019	445
38-130199	FE1-D019	649
38-130199	FE1-D019	650
38-130205	FE1-D020	477
38-130205	FE1-D020	478
38-130205	FE1-D020	674
38-130236	FE1-D023	278
38-130236	FE1-D023	444
38-130236	FE1-D023	446
38-130236	FE1-D023	651

Новый заказной номер – Старый заказной номер

Новый	Старый	Страница
38-130243	FE1-D024	278
38-130243	FE1-D024	444
38-130243	FE1-D024	445
38-130243	FE1-D024	446
38-130243	FE1-D024	651
38-130243	FE1-D024	652
38-130243	FE1-D024	653
38-130298	FE1-D029	485
38-130298	FE1-D029	486
38-130298	FE1-D029	487
38-130298	FE1-D029	662
38-130298	FE1-D029	663
38-130304	FE1-D030	476
38-130304	FE1-D030	477
38-130304	FE1-D030	478
38-130304	FE1-D030	479
38-130304	FE1-D030	660
38-130304	FE1-D030	674
38-130304	FE1-D030	675
38-130311	FE1-D031	477
38-130311	FE1-D031	478
38-130311	FE1-D031	479
38-130311	FE1-D031	660
38-130311	FE1-D031	675
38-130328	FE1-D032	476
38-130328	FE1-D032	660
38-130342	FE1-D034	172
38-130342	FE1-D034	457
38-130342	FE1-D034	458
38-130342	FE1-D034	664
38-130366	FE1-D036	436
38-130366	FE1-D036	437
38-130366	FE1-D036	438
38-130366	FE1-D036	440
38-130366	FE1-D036	470
38-130366	FE1-D036	471
38-130366	FE1-D036	472
38-130366	FE1-D036	643
38-130366	FE1-D036	644
38-130366	FE1-D036	646
38-130373	FE1-D037	202
38-130373	FE1-D037	470
38-130373	FE1-D037	472
38-130373	FE1-D037	473
38-130373	FE1-D037	643
38-130373	FE1-D037	644
38-130380	FE1-D038	438
38-130380	FE1-D038	439
38-130380	FE1-D038	441
38-130380	FE1-D038	473
38-130380	FE1-D038	645
38-130380	FE1-D038	647
38-130403	FE1-D040	172
38-130403	FE1-D040	282
38-130403	FE1-D040	283
38-130403	FE1-D040	457
38-130403	FE1-D040	458
38-130403	FE1-D040	459
38-130403	FE1-D040	664
38-130458	*FE1-D045*	*284*
38-130458	*FE1-D045*	*453*
38-130458	*FE1-D045*	*659*
38-130465	FE1-D046	436
38-130465	FE1-D046	437
38-130465	FE1-D046	439
38-130465	FE1-D046	440
38-130465	FE1-D046	646
38-130465	FE1-D046	647
38-130465	FE1-D046	648
38-130564	FE1-D056	544
38-131097	FE1-D109	63
38-131097	FE1-D109	754
38-131097	FE1-D109	756
38-131097	FE1-D109	758
38-131097	FE1-D109	760
38-131158	FE1-D115	63
38-131158	FE1-D115	754
38-131158	FE1-D115	756
38-131172	FE1-D117	789
38-131219	FE1-D121	789
38-131233	FE1-D123	790
38-131240	FE1-D124	790
38-131257	FE1-D125	253
38-131257	FE1-D125	569
38-131257	FE1-D125	780
38-131264	FE1-D126	253
38-131264	FE1-D126	569
38-131264	FE1-D126	570
38-131264	FE1-D126	780
38-131271	FE1-D127	253
38-131271	FE1-D127	570
38-131271	FE1-D127	780
38-131349	FE1-D134	607
38-131349	FE1-D134	756
38-131349	FE1-D134	760
38-133190	FE1-D319	115
38-133190	FE1-D319	118
38-133985	FE1-D398	469
38-133985	FE1-D398	473
38-133985	FE1-D398	642
38-133985	FE1-D398	645
38-134401	FE1-D440	754
38-134401	FE1-D440	758
38-134401	FE1-D440	759
38-134401	FE1-D440	760
38-134401	FE1-D440	761
38-148194	FE1-E819	791
38-148194	FE1-E819	792
38-148194	FE1-E819	793
38-148200	FE1-E820	791
38-148200	FE1-E820	792
38-148224	FE1-E822	794
38-153907	FE1-F390	106
38-153914	FE1-F391	113
38-154089	FE1-F408	387
38-154089	FE1-F408	388
38-154508	FE1-F450	435
38-154508	FE1-F450	436
38-154515	FE1-F451	485
38-154515	FE1-F451	486
38-154515	FE1-F451	487
38-154546	FE1-F454	493
38-154546	FE1-F454	494
38-154546	FE1-F454	682
38-154546	FE1-F454	683
38-154546	FE1-F454	684
38-154553	FE1-F455	482
38-154553	FE1-F455	493
38-154553	FE1-F455	494
38-154553	FE1-F455	676
38-154553	FE1-F455	682
38-154553	FE1-F455	684
38-154560	FE1-F456	492
38-161063	FE1-G106	436
38-161063	FE1-G106	438
38-161063	FE1-G106	646
38-161063	FE1-G106	647
38-161421	FE1-G142	455
38-161421	FE1-G142	456
38-161421	FE1-G142	672
38-161421	FE1-G142	673
38-161438	FE1-G143	470
38-161438	FE1-G143	472
38-161438	FE1-G143	643
38-161834	*FE1-G183*	*476*
38-161834	*FE1-G183*	*481*
38-161834	*FE1-G183*	*482*
38-162343	FE1-G234	498
38-162343	FE1-G234	499
38-162343	FE1-G234	688
38-162350	FE1-G235	280
38-162350	FE1-G235	281
38-162350	FE1-G235	450
38-162350	FE1-G235	451
38-162350	FE1-G235	452
38-162350	FE1-G235	498
38-162350	FE1-G235	499
38-162350	FE1-G235	655
38-162350	FE1-G235	656
38-162350	FE1-G235	658
38-162350	FE1-G235	688
38-162367	FE1-G236	280
38-162367	FE1-G236	450
38-162367	FE1-G236	452
38-162367	FE1-G236	655
38-162367	FE1-G236	656
38-162367	FE1-G236	658
38-162374	FE1-G237	280
38-162374	FE1-G237	450
38-162374	FE1-G237	452
38-162374	FE1-G237	655
38-162374	FE1-G237	656
38-162374	FE1-G237	658
38-162534	FE1-G253	459
38-162534	FE1-G253	666
38-162534	FE1-G253	667
38-163036	FE1-G303	113
38-163050	FE1-G305	793
38-163067	FE1-G306	791
38-163067	FE1-G306	792
38-163425	FE1-G342	495
38-163425	FE1-G342	496
38-163425	FE1-G342	685
38-163425	FE1-G342	686
38-163456	FE1-G345	495
38-163456	FE1-G345	496
38-163456	FE1-G345	685
38-163456	FE1-G345	686
38-163470	FE1-G347	482
38-163470	FE1-G347	483
38-163470	FE1-G347	676
38-163500	FE1-G350	482
38-163500	FE1-G350	483
38-163500	FE1-G350	676
38-163524	FE1-G352	279
38-163524	FE1-G352	281
38-163524	FE1-G352	446
38-163524	FE1-G352	447
38-163524	FE1-G352	448
38-163524	FE1-G352	449
38-163524	FE1-G352	653
38-163524	FE1-G352	654
38-163524	FE1-G352	655
38-163531	FE1-G353	279
38-163531	FE1-G353	281
38-163531	FE1-G353	446
38-163531	FE1-G353	447
38-163531	FE1-G353	448
38-163531	FE1-G353	449
38-163531	FE1-G353	653
38-163531	FE1-G353	654
38-164231	FE1-G423	154
38-164248	FE1-G424	154
38-164255	FE1-G425	154
38-222412		482
38-222412		483
38-222412		495
38-222412		496
38-222412		676
38-222412		685
38-222412		686
38-225819		284
39-203359		389
39-203359		390
39-203359		391
39-203359		787
39-207999		388
39-207999		389
39-207999		787
39-208002		388
39-208002		389
39-208002		787
39-208033		390
39-208040		390
39-208040		391
39-208040		393
39-208064		390
39-208064		391
39-208071		389
39-208071		787
39-208088		389
39-208088		787
39-208149		390
39-208149		391
39-208187		*392*
39-208187		*393*
39-208194		392
39-208194		393
39-208200		392
39-208200		393
39-208217		392
39-208217		393
39-208224		392
39-208224		393
39-208231		390
39-208231		391
39-208248		392
39-208248		393
39-208255		392
39-208255		393
39-208262		397
39-208279		390
39-208279		391
39-208286		390
39-208286		391
39-208293		390
39-208293		391
39-208316		390
39-208316		391
39-208347		393
39-208347		394
39-208347		395
39-208347		396
39-208361		394
39-208361		395
39-208378		396
39-208385		394
39-208385		395
39-208392		393
39-208392		394
39-208392		395
39-208408		393
39-208408		394
39-208408		395
39-208408		396
39-208897		396
39-208903		396
40-076614	KLF-7661	358
40-076614	KLF-7661	372
40-076614	KLF-7661	374
40-076621	KLF-7662	358
40-076621	KLF-7662	372
40-076621	KLF-7662	374
40-076638	KLF-7663	373
40-076638	KLF-7663	374
40-076676	KLF-7667	372
40-076683	KLF-7668	372
40-116402	KLF-B640	358
40-116419	KLF-B641	358
40-118673	KLF-B867	384
40-148335	*KLF-E833*	*384*
40-148342	KLF-E834	384
40-148342	KLF-E834	386
40-148359	KLF-E835	385
41-173435	BL5-H343	383
44-042295	VA5-4229	380
44-042301	VA5-4230	380
44-045357	VA5-4535	380
44-045821	VA5-4582	380
44-046972	VA5-4697	380
44-047023	VA5-4702	380
44-051518	VA5-5151	380
44-051525	VA5-5152	380
44-069483	BL3-6948	307
44-069506	BL3-6950	307
44-100827	VA5-A082	372
44-100827	VA5-A082	374
44-100834	VA5-A083	372
44-100834	VA5-A083	374
44-102265	VA5-A226	372
44-102265	VA5-A226	374
44-102272	VA5-A227	372
44-102272	VA5-A227	374
44-104535	VA5-A453	358
44-104542	VA5-A454	358
44-109462	VA5-A946	380
44-109479	VA5-A947	380
44-109486	VA5-A948	380
44-110475	VA5-B047	380
44-110482	VA5-B048	380
44-110499	VA5-B049	380
44-110505	VA5-B050	380
44-111533	BL5-B153	385
44-121167	BL5-C116	385
44-124748	BL5-C474	318
44-140779	VA5-E077	380
44-140786	VA5-E078	380
44-143657	VA5-E365	372
44-143657	VA5-E365	374
44-143664	VA5-E366	372
44-143664	VA5-E366	374
44-146108	BL5-E610	384
44-156251	BL5-F625	384
44-156251	BL5-F625	386
44-156268	BL5-F626	386
44-165062	BL5-G506	386
44-181666	VA5-5281	372
44-181666	VA5-5281	374
44-181680	VA5-5282	372
44-181680	VA5-5282	374
44-191177	BL5-A775	318
44-191825		151
44-191832		151
44-192075	VA5-H536	380
44-192082	VA5-H537	380
46-000033		155
46-000033		156
46-000040		13
46-000057		9
46-000064		10
46-000071		10
46-000088		13
46-000095		13
46-000101		105
46-000118		104
46-000132		106
46-000156		106
46-000163		105
46-000187		571
46-000194		571
46-000200		588
46-000200		589
46-000217		588
46-000224		589
46-000262		589
46-000279		603
46-000286		603
46-000293		606
46-000354		606
46-000361		746
46-000378		746
46-000439		759
46-000446		759
46-000453		759
46-000491		761
46-000507		761
46-000514		761
46-000613		119
46-000613		121
46-000637		340
46-000682		180
46-000736		108
46-000736		111
46-000750		109
46-000750		112
46-000767		109
46-000767		112
46-000781		108
46-000781		111
46-000781		113
46-111890	SN5-B189	17
46-111890	SN5-B189	586
46-111890	SN5-B189	593
46-111890	SN5-B189	601
46-111890	SN5-B189	705
46-111890	SN5-B189	721
46-111906	SN5-B190	17
46-111906	SN5-B190	586
46-111906	SN5-B190	593
46-111906	SN5-B190	601
46-111906	SN5-B190	705
46-111906	SN5-B190	721
46-111920	SN5-B192	276
46-111920	SN5-B192	437
46-111920	SN5-B192	438
46-111920	SN5-B192	440
46-111920	SN5-B192	441
46-111920	SN5-B192	646
46-111920	SN5-B192	647
46-111937	SN5-B193	602
46-111937	SN5-B193	707
46-111937	SN5-B193	724
46-111944	SN5-B194	602
46-111944	SN5-B194	707
46-111944	SN5-B194	723
46-111951	SN5-B195	172
46-111951	SN5-B195	282
46-111951	SN5-B195	283
46-111951	SN5-B195	456
46-111951	SN5-B195	457
46-111951	SN5-B195	458
46-111951	SN5-B195	459
46-111951	SN5-B195	664
46-111951	SN5-B195	665
46-111951	SN5-B195	666
46-111951	SN5-B195	672
46-111951	SN5-B195	673
46-111975	SN5-B197	575
46-111975	SN5-B197	582
46-111999	SN5-B199	769
46-112002	SN5-B200	574
46-112002	SN5-B200	746
46-112019	SN5-B201	574
46-112019	SN5-B201	746
46-112255	SN5-B225	720
46-112255	SN5-B225	725
46-112279	SN5-B227	717
46-112279	SN5-B227	784
46-113047	SN5-B304	108
46-113047	SN5-B304	111
46-113054	SN5-B305	108
46-113054	SN5-B305	111
46-113221	SN5-B322	717
46-113221	SN5-B322	784
46-180001		116
46-180001		119
46-180001		120
46-180001		122
46-180018		116
46-180018		119
46-180018		121
46-180018		122
46-180018		159
46-180025		116
46-180025		119
46-180025		121
46-180025		122
46-180032		116
46-180049		116
46-180070		117
46-180087		117
46-180094		122
46-180100		117
46-180117		116
46-180117		119
46-180117		122
46-180117		159
46-180124		117
46-180131		116
46-180131		119
46-180148		17
46-180155		17
46-180162		17
46-180179		17
46-180186		17
46-180193		706
46-180193		708
46-180193		721
46-180193		724
46-180209		706
46-180209		708
46-180209		722
46-180209		724
46-180216		17
46-180223		18
46-180230		601
46-180247		601
46-180254		587
46-180261		587
46-180278		587

в стадии подготовки **в программе** *по запросу / снято с производства*

Новый заказной номер – Старый заказной номер

Новый	Старый	Страница
46-180285		593
46-180292		593
46-180308		706
46-180308		722
46-180315		706
46-180315		722
46-180322		722
46-180339		721
46-180339		722
46-180346		721
46-180346		722
46-180353		721
46-180360		705
46-180377		706
46-180384		706
46-180391		706
46-180407		708
46-180407		724
46-180414		708
46-180414		724
46-180421		708
46-180421		724
46-180438		708
46-180438		724
46-180452		399
46-180452		400
46-180469		401
46-180469		404
46-180476		402
46-180476		403
46-180483		100
46-180490		100
46-180506		100
46-180513		100
46-180520		102
46-180537		101
46-180544		124
46-180544		160
46-180551		125
46-180551		160
46-180568		125
46-180575		127
46-180582		127
46-180599		127
46-180605		125
46-180612		125
46-180629		127
46-180636		127
46-180643		129
46-180650		129
46-180667		131
46-180674		131
46-180681		131
46-180698		125
46-180698		129
46-180704		131
46-180711		125
46-180711		160
46-180728		125
46-180728		160
46-180735		127
46-180742		127
46-180759		352
46-180766		352
46-180773		354
46-180780		354
46-180797		105
46-180803		104
46-180810		106
46-180827		106
46-180834		105
46-180841		140
46-180858		140
46-180865		140
46-180872		142
46-180889		143
46-180896		143
46-180902		142
46-180919		143
46-180926		141
46-180933		108
46-180933		111
46-180940		108
46-180957		108
46-180957		111
46-180964		113
46-180971		113
46-180988		110
46-180995		114
46-181008		110
46-181015		114
46-181022		109
46-181022		112
46-181039		109
46-181039		112
46-181046		115
46-181053		113
46-181060		113
46-181077		110
46-181084		110
46-181091		115
46-181107		145
46-181107		160
46-181114		145
46-181121		145
46-181138		143
46-181145		143
46-181152		147
46-181169		147
46-181176		147
46-181183		147
46-181190		145
46-181206		145
46-181220		153
46-181237		155
46-181251		156
46-181268		156
46-181275		156
46-181282		250
46-181282		251
46-181299		250
46-181299		251
46-181305		251
46-181312		252
46-181329		250
46-181336		247
46-181336		248
46-181343		247
46-181343		248
46-181350		248
46-181367		248
46-181374		247
46-181374		248
46-181381		248
46-181398		378
46-181398		379
46-181404		341
46-181701		343
46-181725		343
46-181732		343
46-181749		343
46-181756		382
46-181763		355
46-181770		355
46-181787		355
46-181794		355
46-181800		346
46-181800		356
46-181800		357
46-181817		346
46-181817		356
46-181817		357
46-181824		347
46-181831		347
46-181862		373
46-181879		372
46-181879		373
46-182043		382
46-182050		382
46-182067		375
46-182074		375
46-182081		358
46-182098		339
46-182104		339
46-182111		340
46-182128		279
46-182128		280
46-182128		281
46-182128		447
46-182128		448
46-182128		449
46-182128		654
46-182128		655
46-182135		280
46-182135		281
46-182135		447
46-182135		448
46-182135		449
46-182135		654
46-182135		655
46-182142		280
46-182142		451
46-182142		656
46-182142		659
46-182159		280
46-182159		451
46-182159		452
46-182159		656
46-182159		659
46-182166		279
46-182166		280
46-182166		281
46-182166		447
46-182166		448
46-182166		449
46-182166		654
46-182166		655
46-182173		281
46-182173		447
46-182173		448
46-182173		449
46-182173		654
46-182180		281
46-182180		451
46-182197		451
46-182197		656
46-182197		659
46-182203		505
46-182203		506
46-182210		505
46-182210		506
46-182227		505
46-182227		506
46-182227		507
46-182234		505
46-182234		506
46-182241		505
46-182258		505
46-182258		506
46-182258		507
46-182265		632
46-182265		633
46-182265		634
46-182272		632
46-182272		633
46-182272		634
46-182289		691
46-182296		452
46-182296		691
46-182302		587
46-182319		586
46-182326		587
46-182333		587
46-182340		589
46-182357		589
46-182364		588
46-182371		589
46-182388		579
46-182388		580
46-182395		579
46-182395		580
46-182401		45
46-182418		45
46-182425		584
46-182425		585
46-182432		584
46-182432		585
46-182449		583
46-182456		583
46-182463		582
46-182470		582
46-182487		571
46-182494		571
46-182500		573
46-182517		573
46-182524		601
46-182531		601
46-182548		602
46-182555		602
46-182562		603
46-182579		603
46-182586		606
46-182593		606
46-182609		597
46-182616		597
46-182623		596
46-182630		596
46-182647		596
46-182654		608
46-182661		608
46-182678		598
46-182685		609
46-182692		598
46-182708		599
46-182715		599
46-182739		5
46-182739		6
46-182753		5
46-182753		6
46-182760		7
46-182777		7
46-182784		8
46-182791		8
46-182807		7
46-182814		8
46-182852		4
46-182883		4
46-182890		12
46-182906		12
46-182913		6
46-182920		6
46-182920		7
46-182937		4
46-182944		8
46-182951		7
46-182968		40
46-182975		40
46-182982		41
46-182999		40
46-183002		40
46-183019		40
46-183026		44
46-183033		44
46-183040		44
46-183057		44
46-183064		44
46-183071		44
46-183088		20
46-183095		20
46-183101		21
46-183118		21
46-183125		20
46-183132		25
46-183156		24
46-183156		25
46-183163		25
46-183170		25
46-183187		25
46-183194		29
46-183194		30
46-183200		30
46-183200		31
46-183217		30
46-183224		30
46-183224		31
46-183231		34
46-183248		35
46-183248		36
46-183255		35
46-183262		35
46-183262		36
46-183279		31
46-183279		32
46-183286		31
46-183286		32
46-183293		36
46-183293		37
46-183309		36
46-183309		37
46-183316		36
46-183323		56
46-183323		57
46-183323		96
46-183330		56
46-183330		57
46-183347		57
46-183354		57
46-183361		32
46-183361		37
46-183378		41
46-183385		41
46-183408		21
46-183422		21
46-183439		26
46-183446		26
46-183446		736
46-183521		56
46-183521		57
46-183521		96
46-183736		773
46-183767		727
46-183767		728
46-183767		732
46-183774		728
46-183774		733
46-183781		738
46-183798		739
46-183804		742
46-183811		742
46-183927		773
46-183927		774
46-183934		773
46-183934		774
46-183941		757
46-183941		762
46-183958		757
46-183965		757
46-183972		757
46-183972		762
46-183989		757
46-183989		761
46-183996		757
46-184009		782
46-184016		782
46-184023		747
46-184030		747
46-184047		726
46-184115		726
46-184115		727
46-184153		727
46-184184		730
46-184191		730
46-184214		730
46-184214		731
46-184269		742
46-184290		742
46-184313		742
46-184320		737
46-184337		737
46-184337		738
46-184344		738
46-184351		712
46-184368		712
46-184375		712
46-184382		779
46-184399		765
46-184405		763
46-184412		763
46-184429		765
46-184436		764
46-184443		763
46-184443		765
46-184450		775
46-184467		775
46-184474		727
46-184481		732
46-184498		732
46-184504		734
46-184504		736
46-184511		735
46-184511		736
46-187901		781
46-187918		541
46-187925		252
46-187932		252
46-187949		732
46-187956		732
46-187963		734
46-187963		736
46-187970		734
46-187970		736
46-187987		154
46-187994		587
46-188007		593
46-188014		593
46-188021		593
46-188069		733
46-188076		732
46-188083		75
46-188083		98
46-188090		75
46-188106		151
46-188120		220
46-188137		220
46-188144		462
46-188144		463
46-188144		668
46-188144		669
46-188151		462
46-188151		463
46-188151		669
46-188168		220
46-188168		221
46-188175		220
46-188175		221
46-188427		108
46-188427		111
46-188427		113
46-188434		11
46-188441		11
46-188465		40
46-188465		50
46-188465		95
46-188472		40
46-188472		50
46-188472		95
46-188489		41
46-188489		50
46-188489		95
46-188496		40
46-188496		50
46-188502		40
46-188502		50
46-188519		41
46-188519		50
46-188526		44
46-188526		54
46-188533		44
46-188533		54
46-188540		44
46-188540		54
46-188557		44
46-188557		54
46-188564		44
46-188564		54
46-188571		44
46-188571		54
46-188588		41
46-188588		50
46-188588		95
46-188595		41
46-188595		50
46-188595		95
46-188601		45
46-188601		54
46-188601		579
46-188601		580
46-188618		45
46-188618		54
46-188618		579

Новый заказной номер – Старый заказной номер

Новый	Старый	Страница
46-188618		580
46-188670		46
46-188687		46
46-188694		755
46-188700		755
46-188717		755
46-188755		452
46-188755		657
46-188762		453
46-188762		657
46-188779		453
46-188779		657
46-188786		464
46-188786		670
46-188793		464
46-188793		670
46-188816		464
46-188816		465
46-188816		670
46-188823		465
46-188823		671
46-188830		465
46-188830		671
46-188847		465
46-188847		671
46-188854		465
46-188854		671
46-188861		276
46-188861		437
46-188861		438
46-188861		439
46-188861		646
46-188861		647
46-188861		648
46-188878		439
46-188878		648
46-188878		658
46-188885		276
46-188885		437
46-188885		438
46-188885		646
46-188885		647
46-188892		445
46-188892		652
46-188908		279
46-188908		282
46-188908		446
46-188908		653
46-188915		445
46-188922		446
46-188939		277
46-188939		278
46-188939		442
46-188939		443
46-188939		649
46-188939		651
46-188946		277
46-188946		278
46-188946		442
46-188946		443
46-188946		649
46-188946		650
46-188953		167
46-188953		278
46-188953		444
46-188953		652
46-188953		658
46-188960		277
46-188960		278
46-188960		442
46-188960		443
46-188960		649
46-188960		651
46-188977		167
46-188977		444
46-188977		652
46-188984		277
46-188984		278
46-188984		442
46-188984		443
46-188984		649
46-188984		650
46-188991		278
46-188991		444
46-188991		652
46-188991		658
46-189004		282
46-189004		283
46-189004		456
46-189004		457
46-189004		458
46-189004		664
46-189004		665
46-189004		666
46-189011		282
46-189011		283
46-189011		458
46-189011		664
46-189011		665
46-189011		666
46-189028		460
46-189028		667
46-189035		284
46-189035		460
46-189035		667
46-189035		668
46-189042		460
46-189059		284
46-189059		460
46-189059		667
46-189059		668
46-189066		30
46-189073		30
46-189073		31
46-189080		30
46-189080		31
46-189097		30
46-189097		31
46-189103		30
46-189103		31
46-189110		30
46-189110		31
46-189127		34
46-189127		35
46-189134		34
46-189134		35
46-189141		35
46-189141		36
46-189158		35
46-189158		36
46-189165		35
46-189172		35
46-189172		36
46-189189		31
46-189189		32
46-189196		31
46-189196		32
46-189202		31
46-189202		32
46-189219		36
46-189219		37
46-189226		36
46-189226		37
46-189233		36
46-189233		37
46-189257		32
46-189257		37
46-189264		32
46-189264		37
46-189301		182
46-189318		193
46-189325		193
46-189332		189
46-189332		190
46-189349		189
46-189349		190
46-189356		194
46-189356		195
46-189363		186
46-189363		187
46-189370		186
46-189370		187
46-189387		198
46-189387		320
46-189394		199
46-189400		200
46-189424		202
46-189424		203
46-189431		202
46-189431		203
46-189448		149
46-189455		149
46-189462		150
46-189479		150
46-189493		154
46-189509		154
46-189516		155
46-189523		153
46-189530		153
46-189547		152
46-189554		152
46-189554		161
46-189578		78
46-189585		76
46-189585		78
46-189592		76
46-189608		76
46-189608		78
46-189615		78
46-189622		79
46-189639		79
46-189646		79
46-189653		79
46-189721		58
46-189738		58
46-189745		59
46-189752		60
46-189769		60
46-189776		60
46-189783		59
46-189790		59
46-189806		84
46-189813		84
46-189820		46
46-189837		46
46-189844		70
46-189844		97
46-189851		70
46-189851		97
46-189868		713
46-189868		740
46-189868		778
46-189875		70
46-189882		70
46-189899		71
46-189905		71
46-189912		71
46-189929		72
46-189936		71
46-189943		714
46-189950		715
46-189950		741
46-189967		715
46-189967		741
46-189981		717
46-189981		784
46-190000		717
46-190000		784
46-190017		717
46-190017		784
46-190024		717
46-190024		785
46-190048		717
46-190048		784
46-190062		720
46-190062		725
46-190079		719
46-190086		719
46-190093		711
46-190109		711
46-190116		244
46-190123		244
46-190130		288
46-190130		289
46-190147		289
46-190154		290
46-190178		290
46-190192		*299*
46-190208		292
46-190215		294
46-190215		295
46-190246		294
46-190246		295
46-190284		300
46-190291		300
46-190307		326
46-190307		327
46-190307		336
46-190314		326
46-190314		327
46-190321		326
46-190321		327
46-190338		336
46-190345		335
46-190383		338
46-190413		369
46-190420		369
46-190437		369
46-190444		369
46-190475		349
46-190475		350
46-190482		349
46-190482		350
46-190499		374
46-190505		374
46-190529		417
46-190536		493
46-190536		494
46-190536		683
46-190536		685
46-190543		493
46-190543		495
46-190543		683
46-190543		685
46-190550		493
46-190550		495
46-190550		683
46-190550		684
46-190567		493
46-190567		495
46-190567		683
46-190567		685
46-190574		483
46-190574		497
46-190574		676
46-190574		686
46-190581		483
46-190581		497
46-190581		677
46-190581		687
46-190598		483
46-190598		497
46-190598		677
46-190598		687
46-190604		483
46-190604		497
46-190604		677
46-190604		686
46-190611		483
46-190611		497
46-190611		677
46-190611		687
46-190628		483
46-190628		497
46-190628		677
46-190628		687
46-190635		512
46-190642		512
46-190659		512
46-190673		540
46-190697		541
46-190703		694
46-190710		694
46-190727		692
46-190734		692
46-190741		695
46-190765		769
46-190772		772
46-190789		769
46-190796		772
46-190802		772
46-190819		771
46-190833		746
46-190840		771
46-190871		138
46-190888		138
46-190888		139
46-190895		138
46-190901		137
46-190918		138
46-190925		137
46-190925		138
46-190925		139
46-190932		138
46-190949		138
46-190956		138
46-190963		224
46-190970		224
46-190987		224
46-190994		224
46-191007		224
46-191014		224
46-191021		224
46-191038		224
46-191045		225
46-191052		225
46-191465		152
46-191465		161
46-192134		790
46-192134		791
46-192141		792
46-192141		793
46-192141		794
46-192158		792
46-192158		793
46-192158		794
46-192165		780
46-192172		780
46-192189		768
46-192189		769
46-192196		64
46-192196		96
46-192202		65
46-192202		96
46-192219		65
46-192219		96
46-192226		65
46-192226		97
46-192233		65
46-192240		65
46-192257		65
46-192264		65
46-192271		67
46-192288		67
46-192295		68
46-192301		68
46-192318		68
46-192325		68
46-192332		68
46-192349		68
46-192356		61
46-192363		61
46-192363		92
46-192370		62
46-192387		63
46-192394		61
46-192400		61
46-192400		92
46-192417		62
46-192424		63
46-192431		27
46-192448		209
46-192455		209
46-192462		209
46-192479		210
46-192486		210
46-192493		209
46-192509		206
46-192516		219
46-192523		218
46-192530		218
46-192547		259
46-192547		260
46-192554		259
46-192554		260
46-192561		260
46-192578		260
46-192608		259
46-192615		259
46-192646		332
46-192653		333
46-192660		332
46-192677		333
46-192721		486
46-192721		488
46-192738		486
46-192738		488
46-192745		489
46-192745		490
46-192745		679
46-192745		680
46-192752		489
46-192752		490
46-192752		679
46-192752		680
46-192769		491
46-192769		681
46-192776		491
46-192776		681
46-192783		489
46-192783		490
46-192783		679
46-192783		680
46-192783		681
46-192790		491
46-192806		478
46-192806		674
46-192813		478
46-192813		674
46-192820		479
46-192820		675
46-192837		479
46-192837		675
46-192851		284
46-192851		454
46-192851		659
46-192868		454
46-192875		501
46-192875		502
46-192882		501
46-192899		501
46-192899		502
46-193285		720
46-193605		531
46-193605		532
46-193803		540
46-193810		74
46-193827		74
46-193834		74
46-193841		74
46-193858		570
46-193865		570
46-193872		253
46-193889		253
46-193896		574
46-193902		344
46-193919		344
46-193926		381
46-193940		266
46-193957		266
46-193964		384
46-194008		493
46-194008		495
46-194008		683
46-194008		685
46-194022		451
46-194039		452
46-194046		308
46-194060		493
46-194060		495
46-194060		683
46-194060		685
46-194077		492
46-194077		495
46-194077		683
46-194077		685
46-194084		495
46-194084		683
46-194084		685
46-194152		211

в стадии подготовки **в программе** *по запросу / снято с производства*

Новый заказной номер – Старый заказной номер

Новый	Старый	Страница
46-194169		211
46-194183		485
46-194190		485
46-194206		485
46-194213		485
46-194220		285
46-194220		498
46-194220		688
46-194237		499
46-194237		689
46-194244		179
46-194244		499
46-194244		689
46-194275		508
46-194282		508
46-194299		508
46-194305		508
46-194312		510
46-194312		511
46-194329		510
46-194329		511
46-194336		254
46-194343		254
46-194350		689
46-194367		689
46-194374		566
46-194381		566
46-194398		566
46-194404		566
46-194534		20
46-194541		20
46-194558		21
46-194565		21
46-194572		25
46-194589		24
46-194589		25
46-194596		25
46-194640		25
46-194657		21
46-194664		21
46-194671		26
46-194688		26
46-194688		736
46-194695		355
46-194749		594
46-194756		594
46-194763		594
46-194763		595
46-194770		595
46-194787		737
46-194794		738
46-194800		738
46-194817		738
46-194824		739
46-194855		726
46-194862		727
46-194879		727
46-194909		727
46-194909		728
46-194916		728
46-194961		727
46-194978		730
46-194985		730
46-194992		731
46-195104		144
46-195111		144
46-195128		144
46-195173		146
46-195180		146
46-195197		15
46-195197		16
46-195203		15
46-195203		16
46-223500		10
46-223609		102
46-223661		132
46-223678		132
47-080386	HE5-8038	299
47-080416	HE5-8041	18
47-080416	HE5-8041	76
47-080416	HE5-8041	78
47-080416	HE5-8041	587
47-080416	HE5-8041	706
47-080416	HE5-8041	722
47-080416	HE5-8041	747
47-080478	HE5-8047	76
47-080478	HE5-8047	78
47-080478	HE5-8047	587
47-080713	HE5-8071	163
47-080713	HE5-8071	165
47-080713	HE5-8071	172
47-080713	HE5-8071	173
47-080713	HE5-8071	282
47-080713	HE5-8071	283
47-080713	HE5-8071	456
47-080713	HE5-8071	457
47-080713	HE5-8071	458
47-080713	HE5-8071	459
47-080713	HE5-8071	484
47-080713	HE5-8071	664
47-080713	HE5-8071	665
47-080713	HE5-8071	666
47-080713	HE5-8071	673
47-080713	HE5-8071	677
47-080720	HE5-8072	575
47-080720	HE5-8072	576
47-080720	HE5-8072	577
47-080720	HE5-8072	582
47-080720	HE5-8072	769
47-081888	HE5-8188	577
47-081888	HE5-8188	578
47-081888	HE5-8188	583
47-081888	HE5-8188	772
47-083004	SS0-8300	334
47-083011	*SS0-8301*	*319*
47-086401	HE5-8640	319
47-086937	HE5-8693	65
47-086937	HE5-8693	68
47-086937	HE5-8693	755
47-086937	HE5-8693	757
47-086937	HE5-8693	759
47-086937	HE5-8693	762
47-087392	*HE5-8739*	*286*
47-087392	*HE5-8739*	*287*
47-087392	*HE5-8739*	*288*
47-087484	HE5-8748	166
47-087484	HE5-8748	167
47-087484	HE5-8748	442
47-087484	HE5-8748	649
47-087484	HE5-8748	651
47-087569	HE5-8756	505
47-087569	HE5-8756	506
47-087569	HE5-8756	507
47-087750	HE5-8775	544
47-100763	HE5-A076	141
47-100770	HE5-A077	346
47-100770	HE5-A077	348
47-100770	HE5-A077	349
47-100770	HE5-A077	350
47-100770	HE5-A077	356
47-100770	HE5-A077	358
47-100817	HE5-A081	189
47-100817	HE5-A081	190
47-100817	HE5-A081	512
47-100817	HE5-A081	513
47-100817	HE5-A081	514
47-100817	HE5-A081	515
47-101623	HE5-A162	417
47-101623	HE5-A162	418
47-101746	HE5-A174	615
47-101791	HE5-A179	613
47-101791	HE5-A179	614
47-107632	HE5-A763	610
47-107632	HE5-A763	611
47-110267	HE5-B026	336
47-111165	HE5-B116	145
47-111165	HE5-B116	160
47-111264	HE5-B126	141
47-114609	*HE5-B460*	*534*
47-114609	*HE5-B460*	*536*
47-116115	HE5-B611	383
47-116573	HE5-B657	70
47-116573	HE5-B657	72
47-116573	HE5-B657	97
47-118478	HE5-B847	411
47-118768	HE5-B876	294
47-119215	HE5-B921	4
47-119215	HE5-B921	6
47-119215	HE5-B921	7
47-119215	HE5-B921	11
47-119444	*HE5-B944*	*41*
47-119444	*HE5-B944*	*45*
47-119444	*HE5-B944*	*47*
47-119444	*HE5-B944*	*51*
47-119444	*HE5-B944*	*54*
47-119444	*HE5-B944*	*55*
47-119536	HE5-B953	180
47-119536	HE5-B953	382
47-120471	HE5-C047	100
47-120471	HE5-C047	101
47-120471	HE5-C047	102
47-120471	HE5-C047	125
47-120471	HE5-C047	127
47-120471	HE5-C047	129
47-120471	HE5-C047	131
47-120471	HE5-C047	160
47-121133	HE5-C113	279
47-121133	HE5-C113	280
47-121133	HE5-C113	281
47-121133	HE5-C113	447
47-121133	HE5-C113	449
47-121133	HE5-C113	654
47-121133	HE5-C113	655
47-121225	HE5-C122	250
47-121225	HE5-C122	251
47-121225	HE5-C122	271
47-121225	HE5-C122	326
47-121225	HE5-C122	327
47-121225	HE5-C122	328
47-121225	HE5-C122	336
47-121225	HE5-C122	337
47-121225	HE5-C122	689
47-121225	HE5-C122	691
47-121225	HE5-C122	692
47-121225	HE5-C122	704
47-121928	*HE5-C192*	*540*
47-121928	*HE5-C192*	*542*
47-124226	HE5-C422	613
47-124226	HE5-C422	614
47-124806	HE5-C480	65
47-124806	HE5-C480	68
47-124806	HE5-C480	97
47-124806	HE5-C480	608
47-124806	HE5-C480	755
47-124806	HE5-C480	757
47-124806	HE5-C480	759
47-124806	HE5-C480	762
47-124813	HE5-C481	109
47-124813	HE5-C481	112
47-124813	HE5-C481	113
47-124813	HE5-C481	115
47-124844	HE5-C484	711
47-124844	HE5-C484	715
47-124844	HE5-C484	717
47-124844	HE5-C484	720
47-124844	HE5-C484	725
47-124844	HE5-C484	741
47-124844	HE5-C484	785
47-124851	HE5-C485	18
47-124851	HE5-C485	587
47-124851	HE5-C485	594
47-124851	HE5-C485	706
47-124851	HE5-C485	722
47-124851	HE5-C485	747
47-126848	HE5-C684	117
47-126848	HE5-C684	119
47-126848	HE5-C684	121
47-126848	HE5-C684	122
47-126848	HE5-C684	159
47-126916	HE5-C691	399
47-126916	HE5-C691	400
47-127708	HE5-C770	22
47-127708	HE5-C770	26
47-127708	HE5-C770	27
47-127708	HE5-C770	572
47-127708	HE5-C770	573
47-127708	HE5-C770	589
47-127708	HE5-C770	595
47-127708	HE5-C770	604
47-127708	HE5-C770	606
47-127708	HE5-C770	609
47-127708	HE5-C770	728
47-127708	HE5-C770	731
47-127708	HE5-C770	735
47-127708	HE5-C770	736
47-127708	HE5-C770	739
47-127708	HE5-C770	743
47-127708	HE5-C770	744
47-127708	HE5-C770	763
47-127708	HE5-C770	765
47-127708	HE5-C770	766
47-127708	HE5-C770	767
47-127708	HE5-C770	782
47-128347	HE5-C834	21
47-128347	HE5-C834	26
47-128347	HE5-C834	572
47-128347	HE5-C834	573
47-128347	HE5-C834	589
47-128347	HE5-C834	595
47-128347	HE5-C834	604
47-128347	HE5-C834	606
47-128347	HE5-C834	728
47-128347	HE5-C834	731
47-128347	HE5-C834	735
47-128347	HE5-C834	739
47-128347	HE5-C834	742
47-128347	HE5-C834	744
47-128705	HE5-C870	545
47-131811	HE5-D181	335
47-138896	HE5-D889	79
47-139060	HE5-D906	401
47-139060	HE5-D906	402
47-139060	HE5-D906	403
47-139060	HE5-D906	404
47-139275	HE5-D927	7
47-139275	HE5-D927	8
47-139275	HE5-D927	10
47-139275	HE5-D927	13
47-140868	HE5-E086	712
47-141179	HE5-E117	352
47-141179	HE5-E117	354
47-141179	HE5-E117	376
47-146631	HE5-E663	303
47-146914	HE5-E691	579
47-146914	HE5-E691	583
47-146914	HE5-E691	596
47-146914	HE5-E691	597
47-146914	HE5-E691	598
47-146914	HE5-E691	773
47-146914	HE5-E691	774
47-155770	HE5-F577	229
47-155770	HE5-F577	230
47-155770	HE5-F577	255
47-158276	HE5-F827	733
47-158283	HE5-F828	733
47-158283	HE5-F828	779
47-158993	HE5-F899	210
47-158993	HE5-F899	315
47-164499	HE5-G449	12
47-164499	HE5-G449	220
47-164499	HE5-G449	221
47-164499	HE5-G449	462
47-164499	HE5-G449	463
47-164499	HE5-G449	669
47-165403	HE5-G540	611
47-165403	HE5-G540	612
47-165854	HE5-G585	298
47-167254	HE5-G725	284
47-167254	HE5-G725	460
47-167254	HE5-G725	485
47-167254	HE5-G725	667
47-167254	HE5-G725	668
47-167254	HE5-G725	678
47-167490	HE5-G749	245
47-167490	HE5-G749	271
47-167490	HE5-G749	322
47-167551	HE5-G755	320
47-167551	HE5-G755	321
47-167551	HE5-G755	619
47-168053	HE5-G805	407
47-168091	HE5-G809	15
47-168091	HE5-G809	16
47-168091	HE5-G809	584
47-168091	HE5-G809	585
47-168091	HE5-G809	775
47-168299	HE5-G829	186
47-168299	HE5-G829	187
47-169289	HE5-G928	41
47-169289	HE5-G928	45
47-169289	HE5-G928	47
47-169289	HE5-G928	51
47-169289	HE5-G928	54
47-169289	HE5-G928	95
47-169289	HE5-G928	579
47-169289	HE5-G928	580
47-171329	HE5-H132	296
47-171725	HE5-H172	174
47-171725	HE5-H172	180
47-171725	HE5-H172	285
47-171725	HE5-H172	453
47-171725	HE5-H172	657
47-172401	HE5-H240	298
47-172586	HE5-H258	555
47-172708	HE5-H270	301
47-175976	HE5-H597	188
47-175976	HE5-H597	191
47-188044	HE5-H416	639
47-193680		301
47-196568		252
47-217522		102
47-217522		132
47-218871		619
48-080347	GM5-8034	109
48-080347	GM5-8034	112
48-080347	GM5-8034	113
48-080347	GM5-8034	115
48-080408	GM5-8040	110
48-080422	GM5-8042	18
48-080422	GM5-8042	77
48-080422	GM5-8042	78
48-080422	GM5-8042	587
48-080422	GM5-8042	707
48-080422	GM5-8042	723
48-080422	GM5-8042	747
48-080453	GM5-8045	249
48-080460	GM5-8046	247
48-080460	GM5-8046	248
48-080484	GM5-8048	76
48-080484	GM5-8048	78
48-080484	GM5-8048	587
48-080569	S03-8056	711
48-080569	S03-8056	715
48-080569	S03-8056	718
48-080569	S03-8056	720
48-080569	S03-8056	725
48-080569	S03-8056	741
48-080569	S03-8056	785
48-080651	GM5-8065	18
48-080651	GM5-8065	587
48-080651	GM5-8065	594
48-080651	GM5-8065	706
48-080651	GM5-8065	722
48-080651	GM5-8065	747
48-080736	GM5-8073	575
48-080736	GM5-8073	576
48-080736	GM5-8073	577
48-080736	GM5-8073	582
48-080736	GM5-8073	769
48-080750	*GM5-8075*	*429*
48-080767	GM5-8076	163
48-080767	GM5-8076	165
48-080767	GM5-8076	172
48-080767	GM5-8076	173
48-080767	GM5-8076	282
48-080767	GM5-8076	283
48-080767	GM5-8076	456
48-080767	GM5-8076	457
48-080767	GM5-8076	458
48-080767	GM5-8076	459
48-080767	GM5-8076	484
48-080767	GM5-8076	665
48-080767	GM5-8076	666
48-080767	GM5-8076	673
48-080767	GM5-8076	674
48-080767	GM5-8076	677
48-081894	GM5-8189	578
48-081894	GM5-8189	583
48-081894	GM5-8189	772
48-086035	GM5-8603	613
48-086059	GM5-8605	32
48-086059	GM5-8605	37
48-086097	GM5-8609	334
48-086103	GM5-8610	33
48-086103	GM5-8610	38
48-086165	GM5-8616	33
48-086165	GM5-8616	38
48-086202	*GM5-8620*	*613*
48-086202	*GM5-8620*	*614*
48-086424	GM5-8642	411
48-088428	*GM5-8842*	*288*
48-088428	*GM5-8842*	*289*
48-088435	*GM5-8843*	*118*
48-088459	GM5-8845	109
48-088459	GM5-8845	112
48-088459	GM5-8845	114
48-088473	GM5-8847	540
48-088602	GM5-8860	346
48-088602	GM5-8860	348
48-088602	GM5-8860	349
48-088602	GM5-8860	350
48-088602	GM5-8860	357
48-088602	GM5-8860	358
48-088657	GM5-8865	299
48-088688	GM5-8868	66
48-088688	GM5-8868	68
48-088688	GM5-8868	69
48-088688	GM5-8868	755
48-088688	GM5-8868	758
48-088688	GM5-8868	760
48-088688	GM5-8868	762
48-088749	GM5-8874	65
48-088749	GM5-8874	68
48-088749	GM5-8874	97
48-088749	GM5-8874	608
48-088749	GM5-8874	755
48-088749	GM5-8874	757
48-088749	GM5-8874	759
48-088749	GM5-8874	762
48-088756	GM5-8875	632
48-088756	GM5-8875	633
48-088756	GM5-8875	634
48-088756	GM5-8875	635
48-088763	GM5-8876	358
48-088763	GM5-8876	373
48-100724	GM5-A072	4
48-100724	GM5-A072	6
48-100724	GM5-A072	7
48-100724	GM5-A072	11
48-103398	GM5-A339	613
48-103398	GM5-A339	614
48-104555	GM5-A455	141
48-104692	GM5-A469	141
48-104739	GM5-A473	155
48-104739	GM5-A473	156
48-105958	GM5-A595	41
48-105958	GM5-A595	45
48-105958	GM5-A595	47
48-105958	GM5-A595	51
48-105958	GM5-A595	55
48-108041	*GM5-A804*	*300*
48-110297	GM5-B029	336
48-115575	GM5-B557	534
48-115575	GM5-B557	536
48-115674	GM5-B567	109
48-115674	GM5-B567	112
48-115674	GM5-B567	114
48-115766	GM5-B576	109
48-115766	GM5-B576	112
48-115766	GM5-B576	114
48-116077	GM5-B607	383
48-116541	GM5-B654	70
48-116541	GM5-B654	72
48-116541	GM5-B654	97
48-118804	GM5-B880	294
48-118804	GM5-B880	295
48-119542	GM5-B954	180
48-119542	GM5-B954	382
48-121262	GM5-C126	250
48-121262	GM5-C126	251
48-121262	GM5-C126	271

Новый заказной номер – Старый заказной номер

Новый	Старый	Страница
48-121262	GM5-C126	272
48-121262	GM5-C126	326
48-121262	GM5-C126	327
48-121262	GM5-C126	328
48-121262	GM5-C126	336
48-121262	GM5-C126	337
48-121262	GM5-C126	689
48-121262	GM5-C126	691
48-121262	GM5-C126	692
48-121262	GM5-C126	704
48-121897	GM5-C189	540
48-121897	GM5-C189	542
48-123525	GM5-C352	613
48-123525	GM5-C352	614
48-123952	GM5-C395	147
48-123952	GM5-C395	148
48-126380	GM5-C638	117
48-126380	GM5-C638	119
48-126380	GM5-C638	121
48-126380	GM5-C638	123
48-126380	GM5-C638	159
48-126687	GM5-C668	119
48-126687	GM5-C668	121
48-131636	GM5-D163	100
48-131636	GM5-D163	101
48-131636	GM5-D163	102
48-131636	GM5-D163	125
48-131636	GM5-D163	127
48-131636	GM5-D163	129
48-131636	GM5-D163	131
48-131636	GM5-D163	160
48-131841	GM5-D184	335
48-132626	GM5-D262	530
48-132633	GM5-D263	530
48-132633	GM5-D263	531
48-132688	GM5-D268	531
48-132688	GM5-D268	532
48-135238	GM5-D523	22
48-135238	GM5-D523	26
48-135238	GM5-D523	572
48-135238	GM5-D523	573
48-135238	GM5-D523	590
48-135238	GM5-D523	595
48-135238	GM5-D523	604
48-135238	GM5-D523	606
48-135238	GM5-D523	728
48-135238	GM5-D523	731
48-135238	GM5-D523	735
48-135238	GM5-D523	739
48-135238	GM5-D523	743
48-135238	GM5-D523	744
48-135245	GM5-D524	22
48-135245	GM5-D524	26
48-135245	GM5-D524	27
48-135245	GM5-D524	28
48-135245	GM5-D524	572
48-135245	GM5-D524	573
48-135245	GM5-D524	590
48-135245	GM5-D524	595
48-135245	GM5-D524	604
48-135245	GM5-D524	606
48-135245	GM5-D524	607
48-135245	GM5-D524	609
48-135245	GM5-D524	610
48-135245	GM5-D524	729
48-135245	GM5-D524	731
48-135245	GM5-D524	735
48-135245	GM5-D524	736
48-135245	GM5-D524	739
48-135245	GM5-D524	743
48-135245	GM5-D524	744
48-135245	GM5-D524	763
48-135245	GM5-D524	765
48-135245	GM5-D524	766
48-135245	GM5-D524	767
48-135245	GM5-D524	782
48-135344	GM5-D534	532
48-135344	GM5-D534	533
48-135351	GM5-D535	532
48-135351	GM5-D535	533
48-135368	GM5-D536	532
48-135368	GM5-D536	533
48-135498	GM5-D549	146
48-135498	GM5-D549	160
48-135887	GM5-D588	534
48-135887	GM5-D588	535
48-135887	GM5-D588	536
48-135887	GM5-D588	537
48-136013	GM5-D601	534
48-136013	GM5-D601	535
48-136013	GM5-D601	536
48-136013	GM5-D601	537
48-136648	GM5-D664	399
48-136648	GM5-D664	400
48-136723	GM5-D672	320
48-136723	GM5-D672	484
48-136723	GM5-D672	677
48-136723	GM5-D672	687
48-137539	GM5-D753	530
48-138864	GM5-D886	79
48-138864	GM5-D886	80
48-139137	GM5-D913	712
48-139243	GM5-D924	8
48-139243	GM5-D924	10
48-139243	GM5-D924	13
48-141147	GM5-E114	352
48-141147	GM5-E114	354
48-141147	GM5-E114	376
48-141635	GM5-E163	155
48-141635	GM5-E163	156
48-145459	GM5-E545	535
48-145701	GM5-E570	101
48-145701	GM5-E570	125
48-145701	GM5-E570	129
48-145701	GM5-E570	131
48-146142	GM5-E614	417
48-146142	GM5-E614	418
48-146852	GM5-E685	579
48-146852	GM5-E685	583
48-146852	GM5-E685	596
48-146852	GM5-E685	597
48-146852	GM5-E685	598
48-146852	GM5-E685	774
48-147231	GM5-E723	56
48-147231	GM5-E723	57
48-147231	GM5-E723	58
48-147231	GM5-E723	59
48-147231	GM5-E723	60
48-147231	GM5-E723	96
48-153690	GR5-F369	75
48-153720	GM5-F372	401
48-153720	GM5-F372	402
48-153720	GM5-F372	403
48-153720	GM5-F372	404
48-155830	GM5-F583	614
48-156745	GM5-F674	733
48-158176	GM5-F817	733
48-158176	GM5-F817	779
48-165815	GM5-G581	303
48-165815	GM5-G581	418
48-166560	GM5-G656	375
48-168229	GM5-G822	15
48-168229	GM5-G822	16
48-168229	GM5-G822	584
48-168229	GM5-G822	585
48-168229	GM5-G822	775
48-169301	GM5-G930	41
48-169301	GM5-G930	45
48-169301	GM5-G930	47
48-169301	GM5-G930	51
48-169301	GM5-G930	55
48-169301	GM5-G930	95
48-169301	GM5-G930	579
48-169301	GM5-G930	580
48-169998	GM5-G999	156
48-177580	GM5-H758	144
48-177580	GM5-H758	161
48-181440	GM5-H606	540
48-191845		171
48-195232		100
48-195232		101
48-195232		102
48-195232		125
48-195232		127
48-195232		129
48-195232		131
48-197441		359
48-213660		119
48-215855		109
48-215855		112
48-215909		22
48-215909		27
48-215909		590
48-215909		604
48-215909		607
48-215909		609
48-215909		610
48-215909		729
48-215909		734
48-215909		743
48-215909		744
48-215909		779
48-216036		538
48-217170		102
48-217170		132
48-218412		535
48-221832		72
48-221832		73
48-222983		171
48-223539		101
48-223539		126
48-223539		130
48-223539		131
48-223867		541
49-115604	GA5-B560	535
49-115604	GA5-B560	536
49-122046	GA5-C204	540
49-122046	GA5-C204	542
49-131543	GA5-D154	100
49-131543	GA5-D154	101
49-131543	GA5-D154	102
49-131543	GA5-D154	126
49-131543	GA5-D154	128
49-131543	GA5-D154	130
49-131543	GA5-D154	131
49-131543	GA5-D154	160
49-132380	GA5-D238	358
49-132380	GA5-D238	373
49-135121	GA5-D512	117
49-135121	GA5-D512	119
49-135121	GA5-D512	121
49-135121	GA5-D512	123
49-135121	GA5-D512	159
49-135169	GA5-D516	146
49-135169	GA5-D516	161
49-135817	GA5-D581	535
49-135817	GA5-D581	537
49-135985	GA5-D598	535
49-135985	GA5-D598	537
49-145489	GA5-E548	535
49-151282	GA5-F128	56
49-151282	GA5-F128	57
49-151282	GA5-F128	58
49-151282	GA5-F128	59
49-151282	GA5-F128	60
49-151282	GA5-F128	96
49-196849		22
49-196849		27
49-196849		28
49-196849		572
49-196849		590
49-196849		595
49-196849		604
49-196849		607
49-196849		609
49-196849		729
49-196849		731
49-196849		733
49-196849		734
49-196849		735
49-196849		736
49-196849		740
49-196849		743
49-196849		744
49-196849		763
49-196849		765
49-196849		766
49-196849		767
49-196849		779
49-196849		782
49-216042		538
49-223873		541
49-224658		102
49-224658		132
50-174546	ACO-H454	123

новинка в программе 2012

Заказной номер	тип
12-116669	B1
12-116867	B1
12-117024	B1
12-117048	B1
12-117772	B1
12-117796	B1
12-117802	B1
12-117819	B1
12-117864	B1
12-117932	B1
12-224036	B1
12-224074	B1
12-224081	B1
12-224098	B1
12-224104	B1
12-224111	B1
12-224128	B1
12-224135	B1
12-224142	B1
12-224159	B1
12-224166	B1
12-224173	B1
12-224180	B1
12-224197	B1
12-224203	B1
12-224210	B1
12-224227	B1
12-224234	B1
12-224241	B1
12-224258	B1
12-224265	B1
12-224272	B1
12-224289	B1
12-224296	B1
12-224302	B1
12-224319	B1
12-224326	B1
12-224333	B1
12-224340	B1
12-224357	B1
12-224364	B1
12-224371	B1
12-224388	B1
12-224395	B1
12-224401	B1
12-224418	B1
12-224425	B1
12-224432	B1
12-224449	B1
12-224456	B1
12-224463	B1
12-224470	B1
12-224487	B1
12-224623	B1
12-225323	B1
12-225347	B1
12-225354	B1
12-225385	B1
12-225828	B1
12-225835	B1
12-225842	B1
12-226344	B1
12-226351	B1
12-226368	B1
12-226399	B1
12-226405	B1
12-226412	B1
12-226429	B1
12-226436	B1
12-226443	B1
12-226450	B1
12-226467	B1
12-226481	B1
12-226504	B1
12-226528	B1
12-226535	B1
12-226542	B1
12-226559	B1
12-226580	B1
19-183398	B4
19-193441	B4
19-194875	B4
19-194882	B4
19-194899	B4
19-195322	B4
19-195339	B4
19-195346	B4
19-195353	B4
19-196862	B4
19-197135	B4
19-197210	B4
19-197227	B4
19-197692	B4
19-197791	B4
19-199511	B4
19-212647	B4
19-212722	B4
19-213156	B4
19-213729	B4
19-213736	B4

Заказной номер	тип
19-213767	B4
19-213798	B4
19-213828	B4
19-213859	B4
19-214108	B4
19-214221	B4
19-214252	B4
19-214269	B4
19-214276	B4
19-214405	B4
19-214481	B4
19-214498	B4
19-214634	B4
19-214641	B4
19-214658	B4
19-215693	B4
19-215976	B4
19-215983	B4
19-215990	B4
19-216003	B4
19-216942	B4
19-216966	B4
19-216973	B4
19-216980	B4
19-217000	B4
19-217154	B4
19-217161	B4
19-217468	B4
19-217994	B4
19-218014	B4
19-218458	B4
19-218939	B4
19-219189	B4
19-220079	B4
19-220093	B4
19-220598	B4
19-220970	B4
19-221519	B4
19-223025	B4
19-223322	B4
19-226651	B4
20-146078	B4-DTC
20-146085	B4-DTC
20-146092	B4-DTC
21-216381	B4
22-183415	B4
22-193421	B4
22-193438	B4
22-195241	B4
22-195258	B4
22-195302	B4
22-195319	B4
22-196408	B4
22-196415	B4
22-196606	B4
22-196682	B4
22-196743	B4
22-196750	B4
22-196859	B4
22-196934	B4
22-196941	B4
22-196958	B4
22-196965	B4
22-197320	B6-Sport
22-197337	B8
22-197672	B4
22-197689	B4
22-197849	B4
22-199492	B4
22-199508	B4
22-212696	B4
22-212986	B4
22-212993	B4
22-213136	B4
22-213143	B4
22-213686	B4
22-213693	B4
22-213709	B4
22-213716	B4
22-213747	B4
22-213754	B4
22-213778	B4
22-213785	B4
22-213808	B4
22-213815	B4
22-213839	B4
22-213846	B4
22-213945	B4
22-213952	B4
22-214089	B4
22-214096	B4
22-214287	B4
22-214294	B4
22-214751	B4
22-214768	B4
22-214775	B4
22-214782	B4
22-215482	B4
22-215505	B4
22-215734	B4

Заказной номер	тип
22-215840	B4
22-215895	B4
22-215949	B4
22-216540	B4
22-216557	B4
22-217134	B4
22-217141	B4
22-217271	B4
22-217714	B4
22-217721	B4
22-217981	B4
22-218001	B4
22-218230	B4
22-218469	B6-Sport
22-218506	B4
22-218513	B4
22-218537	B4
22-218858	B4
22-218865	B4
22-218919	B4
22-218926	B4
22-219947	B4
22-220066	B4
22-220080	B4
22-220103	B4
22-220127	B4
22-220530	B4
22-220547	B4
22-220578	B4
22-220585	B4
22-221490	B4
22-222121	B6-Sport
22-222138	B6-Sport
22-223456	B4
22-223463	B4
22-223616	B4
22-223951	B4
22-224668	B4
22-225269	B4
22-225290	B4
22-225306	B4
22-226556	B4
22-226563	B6-Sport
22-226570	B8
23-218482	B6-DTC
23-219960	B4-DTC
23-219984	B4-DTC
24-103336	B6-Sport
24-103350	B6-Sport
24-184724	B6-Sport
24-184731	B6-Sport
24-184748	B6-Sport
24-184755	B6-Sport
24-185233	B6-Offrd
24-185240	B6-Offrd
24-185967	B6-Offrd
24-186162	B6-Offrd
24-186179	B6-Offrd
24-186797	B6-Offrd
24-186803	B6-Offrd
24-193221	B4-DTC
24-193238	B4-DTC
24-193245	B4-DTC
24-195690	B6-Sport
24-195706	B6-Sport
24-196529	B6-Sport
24-196550	B8
24-196901	B4
24-197656	5100-Series
24-203012	B4
24-203029	B4
24-214230	B6-Sport
24-215220	B6-Sport
24-215237	B8
24-217552	B4
24-217859	B6-Sport
24-217873	B8
24-218245	B4
24-218474	B6-Sport
24-219952	B4
24-220118	B4
24-221726	B6-Sport
24-222143	B6-Sport
24-222181	B6-Sport
24-222198	B6-Sport
24-223706	MS
24-224000	B6-Sport
24-224024	MS
26-203034	B4-ACD
26-203041	B4-ACD
26-203058	B4-DTC
26-203065	B4-DTC
26-203072	B4-DTC
26-203089	B4-DTC
26-218496	B6-DTC
26-219974	B4-DTC
26-219998	B4-DTC
26-220048	B4-AMC
26-220055	B4-AMC
26-224572	B6-DTC

Заказной номер	тип
27-219935	B4-AMC
28-214212	B6-Sport
29-196500	B6-Sport
29-196517	B6-Sport
29-196531	B8
29-196548	B8
31-224550	B6-DTC
31-224567	B6-DTC
33-185859	B6-Offrd
35-044062	MS
35-212676	B6-Sport
35-217480	B6-Sport
35-217862	B8
35-221715	B6-Sport
35-223276	B6-Sport
35-223283	B6-Sport
35-223290	B8
35-223306	B8
35-223993	B6-Sport
35-224013	B6-Sport
36-195442	B3
36-195459	B3
36-195473	B3
36-195534	B3
36-195565	B3
36-195589	B3
36-195596	B3
36-195602	B3
36-195619	B3
36-195633	B3
36-195640	B3
36-195657	B3
36-195664	B3
36-195688	B3
36-195718	B3
36-195749	B3
36-195756	B3
36-195787	B3
36-195794	B3
36-196142	B3
36-196166	B3
36-196173	B3
36-197507	B3
36-198153	B3
36-198184	B3
36-198191	B3
36-198221	B3
36-198245	B3
36-198252	B3
36-198269	B3
36-198276	B3
36-198313	B3
36-198320	B3
36-198337	B3
36-198344	B3
36-198368	B3
36-198375	B3
36-199358	B3
36-199365	B3
36-199372	B3
36-199389	B3
36-199761	B3
36-199921	B3
36-199938	B3
36-199952	B3
36-199969	B3
36-199976	B3
36-200016	B3
36-200047	B3
36-200054	B3
36-200061	B3
36-200078	B3
36-200085	B3
36-200191	B3
36-200207	B3
36-200238	B3
36-200252	B3
36-200276	B3
36-200283	B3
36-200306	B3
36-200337	B3
36-200351	B3
36-200405	B3
36-200412	B3
36-200443	B3
36-200450	B3
36-200504	B3
36-200511	B3
36-200528	B3
36-200542	B3
36-200566	B3
36-200573	B3
36-200580	B3
36-200627	B3
36-200641	B3
36-200658	B3
36-200672	B3
36-200702	B3
36-200726	B3
36-200856	B3

Заказной номер	тип
36-200863	B3
36-200870	B3
36-200894	B3
36-200900	B3
36-200917	B3
36-200924	B3
36-200931	B3
36-200948	B3
36-200986	B3
36-201006	B3
36-201013	B3
36-201020	B3
36-201037	B3
36-201044	B3
36-201068	B3
36-201075	B3
36-201082	B3
36-201099	B3
36-201105	B3
36-201112	B3
36-201136	B3
36-201143	B3
36-201150	B3
36-201167	B3
36-201174	B3
36-201181	B3
36-201204	B3
36-201211	B3
36-201228	B3
36-201259	B3
36-201266	B3
36-201280	B3
36-201402	B3
36-201419	B3
36-201426	B3
36-201433	B3
36-201440	B3
36-201464	B3
36-201471	B3
36-201488	B3
36-201495	B3
36-201501	B3
36-201518	B3
36-201525	B3
36-201532	B3
36-201549	B3
36-201556	B3
36-201563	B3
36-201587	B3
36-201594	B3
36-201600	B3
36-201648	B3
36-201662	B3
36-201679	B3
36-201686	B3
36-201730	B3
36-201747	B3
36-201761	B3
36-201785	B3
36-201792	B3
36-201808	B3
36-201815	B3
36-201822	B3
36-201846	B3
36-201877	B3
36-202126	B3
36-202157	B3
36-202164	B3
36-202171	B3
36-202188	B3
36-202201	B3
36-202287	B3
36-202584	B3
36-202683	B3
36-202690	B3
36-202706	B3
36-202713	B3
36-202737	B3
36-202744	B3
36-202751	B3
36-202768	B3
36-202782	B3
36-202843	B3
36-202874	B3
36-202928	B3
36-202935	B3
36-211272	B3
36-211593	B3
36-211968	B3
36-212484	B3
36-212491	B3
36-212514	B3
36-212538	B3
36-212545	B3
36-212552	B3
36-212569	B3
36-212583	B3
36-212590	B3
36-212910	B3
36-213016	B3

новинка в программе 2012

Заказной номер	тип
36-213023	B3
36-213030	B3
36-213177	B3
36-213184	B3
36-213191	B3
36-213207	B3
36-213214	B3
36-213221	B3
36-213238	B3
36-213245	B3
36-213252	B3
36-213269	B3
36-213276	B3
36-213290	B3
36-213306	B3
36-213450	B3
36-213467	B3
36-213474	B3
36-213542	B3
36-213559	B3
36-213566	B3
36-213672	B3
36-213931	B3
36-213962	B3
36-214334	B3
36-214426	B3
36-214433	B3
36-214457	B3
36-214464	B3
36-214471	B3
36-214501	B3
36-214518	B3
36-214525	B3
36-214532	B3
36-214549	B3
36-214556	B3
36-214563	B3
36-214570	B3
36-214594	B3
36-214792	B3
36-214808	B3
36-214815	B3
36-214839	B3
36-214846	B3
36-214853	B3
36-214860	B3
36-214884	B3
36-214891	B3
36-214907	B3
36-214914	B3
36-214921	B3
36-214938	B3
36-214945	B3
36-214952	B3
36-214969	B3
36-214976	B3
36-214983	B3
36-214990	B3
36-215003	B3
36-215010	B3
36-215027	B3
36-215034	B3
36-215041	B3
36-215058	B3
36-215065	B3
36-215096	B3
36-215102	B3
36-215119	B3
36-215126	B3
36-215133	B3
36-215140	B3
36-215171	B3
36-215188	B3
36-215195	B3
36-215201	B3
36-215218	B3
36-215249	B3
36-215256	B3
36-215270	B3
36-215287	B3
36-215300	B3
36-215324	B3
36-215331	B3
36-215348	B3
36-215379	B3
36-215386	B3
36-215393	B3
36-215409	B3
36-215416	B3
36-215423	B3
36-215430	B3
36-215447	B3
36-215515	B3
36-215522	B3
36-215539	B3
36-215546	B3
36-215638	B3
36-215645	B3
36-215652	B3
36-215669	B3

Заказной номер	тип
36-215676	B3
36-215744	B3
36-215751	B3
36-215768	B3
36-215775	B3
36-215782	B3
36-215898	B3
36-215911	B3
36-215959	B3
36-215966	B3
36-216093	B3
36-216109	B3
36-216116	B3
36-216123	B3
36-216130	B3
36-216147	B3
36-216154	B3
36-216161	B3
36-216178	B3
36-216192	B3
36-216208	B3
36-216215	B3
36-216222	B3
36-216239	B3
36-216246	B3
36-216260	B3
36-216277	B3
36-216284	B3
36-216291	B3
36-216307	B3
36-216314	B3
36-216321	B3
36-216338	B3
36-216345	B3
36-216369	B3
36-216376	B3
36-216390	B3
36-216406	B3
36-216413	B3
36-216420	B3
36-216437	B3
36-216444	B3
36-216468	B3
36-216475	B3
36-216581	B3
36-216598	B3
36-216604	B3
36-216611	B3
36-216628	B3
36-216635	B3
36-216642	B3
36-216659	B3
36-216666	B3
36-216673	B3
36-216680	B3
36-216697	B3
36-216703	B3
36-216710	B3
36-216727	B3
36-216734	B3
36-216741	B3
36-216758	B3
36-216765	B3
36-216772	B3
36-216789	B3
36-216796	B3
36-216802	B3
36-216819	B3
36-216826	B3
36-216833	B3
36-216840	B3
36-216857	B3
36-216864	B3
36-216871	B3
36-216888	B3
36-217014	B3
36-217021	B3
36-217038	B3
36-217045	B3
36-217052	B3
36-217069	B3
36-217076	B3
36-217083	B3
36-217090	B3
36-217106	B3
36-217113	B3
36-217120	B3
36-217168	B3
36-217205	B3
36-217212	B3
36-217229	B3
36-217236	B3
36-217243	B3
36-217250	B3
36-217267	B3
36-217281	B3
36-217298	B3
36-217304	B3
36-217311	B3
36-217328	B3

Заказной номер	тип
36-217335	B3
36-217342	B3
36-217359	B3
36-217366	B3
36-217373	B3
36-217380	B3
36-217397	B3
36-217403	B3
36-217410	B3
36-217427	B3
36-217434	B3
36-217472	B3
36-217496	B3
36-217502	B3
36-217519	B3
36-217533	B3
36-217540	B3
36-217564	B3
36-217571	B3
36-217588	B3
36-217595	B3
36-217601	B3
36-217618	B3
36-217625	B3
36-217632	B3
36-217649	B3
36-217847	B3
36-217939	B3
36-218080	B3
36-218097	B3
36-218110	B3
36-218127	B3
36-218134	B3
36-218141	B3
36-218158	B3
36-218165	B3
36-218219	B3
36-218226	B3
36-218295	B3
36-218301	B3
36-218318	B3
36-218349	B3
36-218547	B3
36-218554	B3
36-218585	B3
36-218776	B3
36-218783	B3
36-218790	B3
36-218806	B3
36-218813	B3
36-218820	B3
36-218837	B3
36-218844	B3
36-218943	B3
36-218950	B3
36-218967	B3
36-218974	B3
36-218981	B3
36-218998	B3
36-219001	B3
36-219018	B3
36-219025	B3
36-219032	B3
36-219049	B3
36-219056	B3
36-219063	B3
36-219148	B3
36-219162	B3
36-219179	B3
36-219193	B3
36-219209	B3
36-219230	B3
36-219247	B3
36-219254	B3
36-219261	B3
36-219278	B3
36-219285	B3
36-219292	B3
36-219308	B3
36-219315	B3
36-219322	B3
36-219322	B3
36-219339	B3
36-219346	B3
36-219353	B3
36-219360	B3
36-219377	B3
36-219384	B3
36-219391	B3
36-219407	B3
36-219414	B3
36-219421	B3
36-219438	B3
36-219445	B3
36-219452	B3
36-219476	B3
36-219506	B3
36-219513	B3
36-219520	B3
36-219537	B3

Заказной номер	тип
36-219544	B3
36-219551	B3
36-219568	B3
36-219575	B3
36-219605	B3
36-219612	B3
36-219636	B3
36-219643	B3
36-219650	B3
36-219667	B3
36-219674	B3
36-219681	B3
36-219698	B3
36-219704	B3
36-219711	B3
36-219728	B3
36-219735	B3
36-219742	B3
36-219759	B3
36-219766	B3
36-219773	B3
36-219780	B3
36-219797	B3
36-219803	B3
36-219810	B3
36-219841	B3
36-219858	B3
36-219865	B3
36-219872	B3
36-219902	B3
36-220601	B3
36-221158	B3
36-221165	B3
36-222438	B3
36-222445	B3
36-223046	B3
36-223053	B3
36-223060	B3
36-224067	B3
36-224098	B3
36-225378	B3
36-226764	B3
36-300037	B3
36-300044	B3
37-000806	B3
37-148485	B3
38-120008	B3
38-163067	B3
38-222412	B3
38-225819	B3
39-203359	B3-BF
39-207999	B3-BF
39-208002	B3-BF
39-208033	B3-BF
39-208040	B3-BF
39-208064	B3-BF
39-208071	B3-BF
39-208088	B3-BF
39-208149	B3-BF
39-208187	B3-BF
39-208194	B3-BF
39-208200	B3-BF
39-208217	B3-BF
39-208224	B3-BF
39-208231	B3-BF
39-208248	B3-BF
39-208255	B3-BF
39-208262	B3-BF
39-208279	B3
39-208286	B3-BF
39-208293	B3-BF
39-208316	B3
39-208347	B3-BF
39-208361	B3-BF
39-208378	B3-BF
39-208385	B3-BF
39-208392	B3-BF
39-208408	B3-BF
39-208897	B3
39-208903	B3-BF
46-184030	B12-PK
46-188076	B12-SL
46-192790	B12-PK
46-223500	B12-PK
46-223609	B12-PK
46-223661	B12-PK
46-223678	B12-PK
47-196568	B14
47-217522	B14
47-218871	B14
48-136648	B16-PSS10
48-213660	B16-BCS
48-215855	B16-BCS
48-215909	B16-BCS
48-216036	B16-PSS10
48-217170	B16-PSS10
48-218412	B16-BCS
48-221832	B16-PSS10
48-222983	B16-PSS10
48-223539	B16-BCS

Заказной номер	тип
48-223867	B16-PSS10
49-216042	B16-DTC
49-223873	B16-DTC
49-224658	B16-RC

Уходят из программы 2012

Уходят	заменён на заказной номер
15-064684	19-064666
15-108418	
17-053327	
19-019253	
19-019260	
19-019383	
19-019499	
19-019581	
19-019857	
19-020082	
19-028729	
19-062938	
19-063416	19-061283
19-063430	
19-063492	
19-063553	
19-065229	
19-065250	
19-118628	19-223025
19-156378	19-219158
21-031403	
22-002525	
22-040152	22-193360
22-040237	35-043911
22-040343	22-205438
22-040787	
22-040800	
22-040817	
22-040824	
22-040831	
22-040848	
22-040978	
22-040985	
22-041098	
22-041203	
22-041227	22-045010
22-047229	
22-047236	
22-047243	
22-047250	
22-047267	
22-047274	
22-047434	
22-047458	
22-047465	
22-047496	
22-047502	
22-047526	
22-047618	
22-047694	
22-047700	
22-047717	
22-047779	
22-047793	
22-047984	
22-047991	
22-048042	
22-048059	
22-048080	
22-048097	
22-048158	
22-048165	
22-048301	
22-048370	
22-048738	
22-048745	
22-048752	
22-048783	
22-048790	
22-048806	
22-048813	
22-048868	
22-048875	
22-048905	
22-048929	
22-048943	
22-048950	
22-048981	
22-048998	
22-049117	
22-049131	
22-049193	
22-049223	
22-049278	
22-049292	
22-049346	
22-049520	
22-049537	
22-049568	
22-049575	
22-049629	
22-052551	22-196606
22-052919	
22-120335	22-153746
22-123404	22-214768
22-123411	22-214751
22-153739	22-215734
22-153760	22-215796
22-153777	22-215802
22-153784	22-215840
22-153791	22-215833
22-168368	22-215482
22-168375	22-215505
24-007702	
24-010634	
24-011921	
24-012614	
24-013291	
24-013383	
24-013390	
24-014762	24-021586
24-014830	
24-014878	
24-015325	
24-016759	
24-017756	
24-017770	
24-019002	
24-019125	24-214230
24-020565	24-020541
24-021067	
24-022064	24-002431
24-023627	
24-024259	24-024211
24-046305	24-000642
24-110808	24-215220
24-110815	24-215237
24-113823	24-196529
24-113830	24-196550
24-125130	
24-202947	24-178488
24-202954	24-178495
24-202978	24-178501
24-202985	24-178518
34-001387	34-003343
34-003329	34-001363
34-003480	
34-050392	
35-003762	
35-042006	
35-043867	22-197931
35-101697	
36-133871	
36-134168	36-131105
36-134205	
36-134274	
36-134304	
36-134533	
36-154838	
36-154920	
36-154937	
36-155026	
36-155149	37-131425
36-159079	36-215348
36-159277	
36-159338	
36-159666	
36-159703	
36-159727	
36-159772	
36-159857	
36-159871	
36-160020	
36-160259	
36-160365	
36-160457	
36-160662	
36-160709	
36-160761	
36-160808	
36-160853	
36-160877	
36-161089	
36-161102	
36-161140	
36-161201	
36-161478	
36-161492	
36-161508	
36-161546	
36-161577	
36-161584	
36-161621	
36-161645	
36-161683	
36-161706	
36-161737	
36-161744	
36-161751	
36-161775	
36-161959	
36-161966	
36-162291	
36-162314	
36-162321	
36-162406	
36-162413	
36-162420	
36-162437	
36-162444	
36-162482	
36-162529	
36-162543	
36-162789	
36-162802	
36-162819	
36-162826	
36-162833	
36-162956	
36-162970	
36-162994	
36-163175	
36-163267	
36-163397	
36-164028	
36-164349	
36-195831	37-131388
36-195862	37-131364
36-199778	36-199808
36-199792	36-199808
36-200122	36-200030
36-200221	36-202676
36-200474	36-200245
36-200603	36-200160
36-201716	36-129799
36-201778	37-131425
36-201839	37-134129
36-202836	
36-202898	36-159147
36-203369	36-160389
37-131036	37-131333
37-147723	37-133030
37-148232	36-202287
37-155162	37-134211
37-160197	37-134211
38-148217	38-163067
38-154492	36-224067
38-161162	38-130359
38-163463	
46-181695	
46-189561	
46-190161	
46-190185	
46-191458	
46-193612	
46-193629	
46-195135	46-195111
47-086777	
48-100687	48-136648
48-123211	

Установочные комплекты

Установочные комплекты > номер для заказа

Установочные комплекты	номер для заказа	место монтажа
11-101291	22-224668	V
11-101291	21-030338	V
11-101291	21-030468	V
11-101291	21-030550	V
11-101291	21-031502	V
11-101291	16-031340	V
11-101291	16-031456	V
11-101291	35-003663	V
11-101291	22-181657	V
11-101291	22-003737	V
11-101291	22-004062	V
11-101291	22-040237	V
11-101291	22-040589	V
11-101291	22-041364	V
11-101291	22-041371	V
11-101291	35-043911	V
11-101291	22-043085	V
11-101291	22-043092	V
11-101291	22-041142	V
11-101291	22-041180	V
11-101291	22-041227	V
11-101291	22-041234	V
11-101291	22-045010	V
11-101291	22-045027	V
11-101291	22-045768	V
11-101291	17-047142	V
11-101291	17-047166	V
11-101291	17-104029	V
11-101291	17-105248	V
11-101291	17-107150	V
11-101307	22-224668	V
11-101307	21-030338	V
11-101307	21-030406	V
11-101307	21-030444	V
11-101307	16-031296	V
11-101307	16-031319	V
11-101307	22-041364	V
11-101307	22-041371	V
11-101307	22-040978	V
11-101307	22-044761	V
11-101307	17-104029	V
11-101307	17-106405	V
11-101314	22-193360	V
11-101314	21-030413	V
11-101314	21-030437	V
11-101314	21-030529	V
11-101314	16-031302	V
11-101314	16-031333	V
11-101314	16-031548	V
11-101314	22-040909	V
11-101314	22-045799	V
11-101314	17-104104	V
11-101321	22-196309	V
11-101321	21-030246	V
11-101321	21-030253	V
11-101321	21-030499	V
11-101321	21-030505	V
11-101321	21-030512	V
11-101321	21-031182	V
11-101321	21-031199	V
11-101321	16-031326	V
11-101321	16-101920	V
11-101321	22-040879	V
11-101321	22-041210	V
11-101321	22-105813	V
11-101338	22-040770	V
11-101338	22-040855	V
11-101338	22-040886	V
11-101338	22-040893	V
11-101338	22-040930	V
11-101338	22-041135	V
11-101338	22-041159	V
11-101338	22-041173	V
11-101338	22-045546	V
11-101338	22-045553	V
11-101338	17-053273	V
11-101345	24-008372	H
11-101345	24-015141	H
11-101345	19-019550	H
11-101345	19-019680	H
11-101345	19-019802	H
11-101352	24-000307	H
11-101352	24-014175	H
11-101352	24-015042	H
11-101352	24-015240	H
11-101352	24-015295	H
11-101352	24-015530	H
11-101352	24-015974	H
11-101352	24-021197	H
11-101352	24-021227	H
11-101352	24-026017	H
11-101352	24-026192	H
11-101352	24-026208	H
11-101352	19-019659	H
11-101352	19-019741	H
11-101352	19-019932	H
11-101352	19-019949	H
11-101352	19-019963	H
11-101352	19-028651	H
11-101352	19-028668	H
11-101352	19-029405	H
11-101352	19-029412	H
11-101352	19-124681	H
11-101352	15-062192	H
11-101352	15-062208	H
11-101352	15-069122	H
11-101352	15-105257	H
11-101352	15-106377	H
11-101352	22-040794	H
11-101369	21-030260	V
11-101369	21-030376	V
11-101369	16-031548	V
11-101376	21-030475	V
11-101376	22-040916	V
11-101376	22-045683	V
11-101376	22-128300	V
11-101376	17-053310	V
11-101376	17-053327	V
11-101383	22-046789	H
11-101390	24-020800	H
11-101390	24-020824	H
11-101390	24-181495	H
11-101390	24-016193	H
11-101390	24-025331	H
11-101390	24-062596	H
11-101390	19-019642	H
11-101390	19-019949	H
11-101390	19-029207	H
11-101390	19-103471	H
11-101406	22-001856	V
11-101406	22-001900	V
11-101406	22-001917	V
11-101406	22-001924	V
11-101406	22-001993	V
11-101406	22-002006	V
11-101406	22-003614	V
11-101406	22-003621	V
11-101406	22-040534	V
11-101413	19-019697	H
11-101437	22-040961	V
11-101437	22-041029	V
11-101451	19-020174	H
11-101468	22-041012	V
11-101468	22-041241	V
11-101468	22-045522	V
11-101468	22-045539	V
11-101468	22-045546	V
11-101468	22-045553	V
11-101468	22-045560	V
11-101468	22-139993	V
11-101482	22-045133	H
11-101499	22-040992	V
11-101499	22-041005	V
11-101499	22-045508	V
11-101499	22-045942	V
11-101499	22-051813	V
11-101918	21-030291	V
11-101918	21-030383	V
11-101918	22-045461	V
11-101918	22-052544	V
11-101918	22-107985	V
11-103455	22-045744	V
11-103455	22-045751	V
11-103455	22-131607	V
11-103455	22-131614	V
11-103462	24-020800	H
11-103462	24-020824	H
11-103462	24-027007	H
11-103462	24-062596	H
11-103462	19-103471	H
11-103462	19-105376	H
11-103622	21-030543	V
11-103943	21-030390	V
11-103943	16-031289	V
11-104322	24-020473	H
11-104322	24-020480	H
11-104322	19-028491	H
11-104322	15-107077	H
11-104957	22-045607	V
11-104957	22-045614	V
11-104964	22-045584	H
11-104964	22-045621	H
11-105886	19-029306	H
11-105886	19-029320	H
11-105886	19-029337	H
11-105886	19-104089	H
11-106470	19-196312	H
11-106470	24-021197	H
11-106470	24-021227	H
11-106470	24-067898	H
11-106470	24-067904	H
11-106470	19-109572	H
11-106470	19-109589	H
11-106470	19-128863	H
11-106470	15-104311	H
11-106487	19-028484	H
11-106487	15-104311	H
11-115755	24-025430	H
11-115755	24-025447	H
11-115755	24-026239	H
11-115755	24-026246	H
11-115755	24-028004	H
11-115755	24-028011	H
11-115755	24-064095	H
11-115755	24-064101	H
11-115755	19-029160	H
11-115755	19-029177	H
11-115755	19-029429	H
11-115755	19-068633	H
11-115755	19-140032	H
11-116141	22-045737	V
11-122449	21-030475	V
11-122456	22-031204	V
11-122456	22-044808	V
11-125358	22-215734	V
11-125358	22-215840	V
11-125358	22-153746	V
11-125358	22-153753	V
11-125358	22-153760	V
11-125358	22-153777	V
11-125358	22-153784	V
11-125358	22-153791	V
11-149828	19-067803	H
11-149828	19-109565	H
11-149835	19-029443	H
11-149835	19-111797	H
11-149835	19-111803	H
11-149835	19-140049	H
11-181415	24-015257	H
11-181415	24-015264	H
11-181415	24-026970	H
11-181415	24-026987	H
11-181415	24-067577	H
11-181415	24-068659	H
11-181415	24-068666	H
11-181415	24-027243	H
11-181415	24-027250	H
11-181415	19-215587	H
11-181415	19-103112	H
11-181415	19-103150	H
12-167616	24-166652	V

номер для заказа > Установочные комплекты

номер для заказа	Установочные комплекты	место монтажа
15-062192	11-101352	H
15-062208	11-101352	H
15-069122	11-101352	H
15-104311	11-106470	H
15-104311	11-106487	H
15-105257	11-101352	H
15-106377	11-101352	H
15-107077	11-104322	H
16-031289	11-103943	V
16-031296	11-101307	V
16-031302	11-101314	V
16-031319	11-101307	V
16-031326	11-101321	V
16-031333	11-101314	V
16-031340	11-101291	V
16-031456	11-101291	V
16-031548	11-101314	V
16-031548	11-101369	V
16-101920	11-101321	V
17-047142	11-101291	V
17-047166	11-101291	V
17-053273	11-101338	V
17-053310	11-101376	V
17-053327	11-101376	V
17-104029	11-101291	V
17-104029	11-101307	V
17-104104	11-101314	V
17-105248	11-101291	V
17-106405	11-101307	V
17-107150	11-101291	V
19-019550	11-101345	H
19-019642	11-101390	H
19-019659	11-101352	H
19-019680	11-101345	H
19-019697	11-101413	H
19-019741	11-101352	H
19-019802	11-101345	H
19-019932	11-101352	H
19-019949	11-101352	H
19-019949	11-101390	H
19-019963	11-101352	H
19-020174	11-101451	H
19-028484	11-106487	H
19-028491	11-104322	H
19-028651	11-101352	H
19-028668	11-101352	H
19-029160	11-115755	H
19-029177	11-115755	H
19-029207	11-101390	H
19-029306	11-105886	H
19-029320	11-105886	H
19-029337	11-105886	H
19-029405	11-101352	H
19-029412	11-101352	H
19-029429	11-115755	H
19-029443	11-149835	H
19-067803	11-149828	H
19-068633	11-115755	H
19-103112	11-181415	H
19-103150	11-181415	H
19-103471	11-101390	H
19-103471	11-103462	H
19-104089	11-105886	H
19-105376	11-103462	H
19-109565	11-149828	H
19-109572	11-106470	H
19-109589	11-106470	H
19-111797	11-149835	H
19-111803	11-149835	H
19-124681	11-101352	H
19-128863	11-106470	H
19-140032	11-115755	H
19-140049	11-149835	H
19-196312	11-106470	H
19-215587	11-181415	H
21-030246	11-101321	V
21-030253	11-101321	V
21-030260	11-101369	V
21-030291	11-101918	V
21-030338	11-101291	V
21-030338	11-101307	V
21-030376	11-101369	V
21-030383	11-101918	V
21-030390	11-103943	V
21-030406	11-101307	V
21-030413	11-101314	V
21-030437	11-101314	V
21-030444	11-101307	V
21-030468	11-101291	V
21-030475	11-101376	V
21-030475	11-122449	V
21-030499	11-101321	V
21-030505	11-101321	V
21-030512	11-101321	V
21-030529	11-101314	V
21-030543	11-103622	V
21-030550	11-101291	V
21-031182	11-101321	V
21-031199	11-101321	V
21-031502	11-101291	V
22-001856	11-101406	V
22-001900	11-101406	V
22-001917	11-101406	V
22-001924	11-101406	V
22-001993	11-101406	V
22-002006	11-101406	V
22-003614	11-101406	V
22-003621	11-101406	V
22-003737	11-101291	V
22-004062	11-101291	V
22-031204	11-122456	V
22-040237	11-101291	V
22-040534	11-101406	V
22-040589	11-101291	V
22-040770	11-101338	V
22-040794	11-101352	H
22-040855	11-101338	V
22-040879	11-101321	V
22-040886	11-101338	V
22-040893	11-101338	V
22-040909	11-101314	V
22-040916	11-101376	V
22-040930	11-101338	V
22-040961	11-101437	V
22-040978	11-101307	V
22-040992	11-101499	V
22-041005	11-101499	V
22-041012	11-101468	V
22-041029	11-101437	V
22-041135	11-101338	V
22-041142	11-101291	V
22-041159	11-101338	V
22-041173	11-101338	V
22-041180	11-101291	V
22-041210	11-101321	V
22-041227	11-101291	V
22-041234	11-101291	V
22-041241	11-101468	V
22-041364	11-101291	V
22-041364	11-101307	V
22-041371	11-101291	V
22-041371	11-101307	V
22-043085	11-101291	V
22-043092	11-101291	V
22-044761	11-101307	V
22-044808	11-122456	V
22-045010	11-101291	V
22-045027	11-101291	V
22-045133	11-101482	H
22-045461	11-101918	V
22-045508	11-101499	V
22-045522	11-101468	V
22-045539	11-101468	V
22-045546	11-101338	V
22-045546	11-101468	V
22-045553	11-101338	V
22-045553	11-101468	V
22-045560	11-101468	V
22-045584	11-104964	H
22-045607	11-104957	V
22-045614	11-104957	V
22-045621	11-104964	H
22-045683	11-101376	V
22-045737	11-116141	V
22-045744	11-103455	V
22-045751	11-103455	V
22-045768	11-101291	V
22-045799	11-101314	V
22-045942	11-101499	V
22-046789	11-101383	H
22-051813	11-101499	V
22-052544	11-101918	V
22-105813	11-101321	V
22-107985	11-101918	V
22-128300	11-101376	V
22-131607	11-103455	V
22-131614	11-103455	V
22-139993	11-101468	V
22-153746	11-125358	V
22-153753	11-125358	V
22-153760	11-125358	V
22-153777	11-125358	V
22-153784	11-125358	V
22-153791	11-125358	V
22-181657	11-101291	V
22-193360	11-101314	V
22-196309	11-101321	V
22-215734	11-125358	V
22-215840	11-125358	V
22-224668	11-101291	V
22-224668	11-101307	V
24-000307	11-101352	H
24-008372	11-101345	H
24-014175	11-101352	H
24-015042	11-101352	H
24-015141	11-101345	H
24-015240	11-101352	H
24-015257	11-181415	H
24-015264	11-181415	H
24-015295	11-101352	H
24-015530	11-101352	H
24-015974	11-101352	H
24-016193	11-101390	H
24-020473	11-104322	H
24-020480	11-104322	H
24-020800	11-101390	H
24-020800	11-103462	H
24-020824	11-101390	H
24-020824	11-103462	H
24-021197	11-101352	H
24-021197	11-106470	H
24-021227	11-101352	H
24-021227	11-106470	H
24-025331	11-101390	H
24-025430	11-115755	H
24-025447	11-115755	H
24-026017	11-101352	H
24-026192	11-101352	H
24-026208	11-101352	H
24-026239	11-115755	H
24-026246	11-115755	H
24-026970	11-181415	H
24-026987	11-181415	H
24-027007	11-103462	H
24-027243	11-181415	H
24-027250	11-181415	H
24-028004	11-115755	H
24-028011	11-115755	H
24-062596	11-101390	H
24-062596	11-103462	H
24-064095	11-115755	H
24-064101	11-115755	H
24-067577	11-181415	H
24-067898	11-106470	H
24-067904	11-106470	H
24-068659	11-181415	H
24-068666	11-181415	H
24-166652	12-167616	V
24-181495	11-101390	H
35-003663	11-101291	V
35-043911	11-101291	V

Мотоспорт /
Индивидуальная подвеска

BILSTEIN®

Обозначение амортизатора Номер заказа

напр.: V E 3 - 4178 F S L

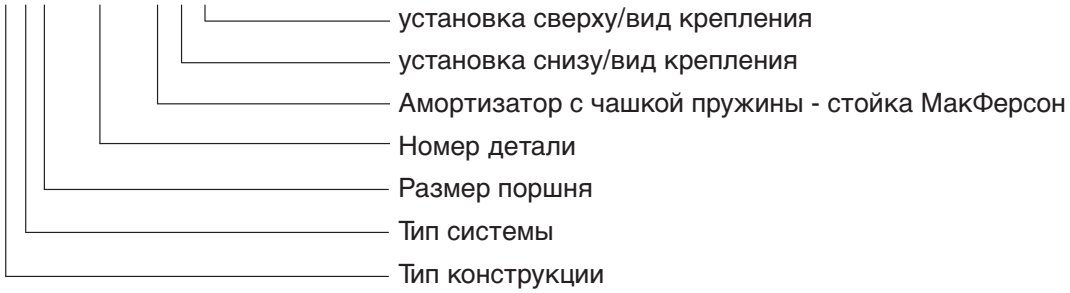

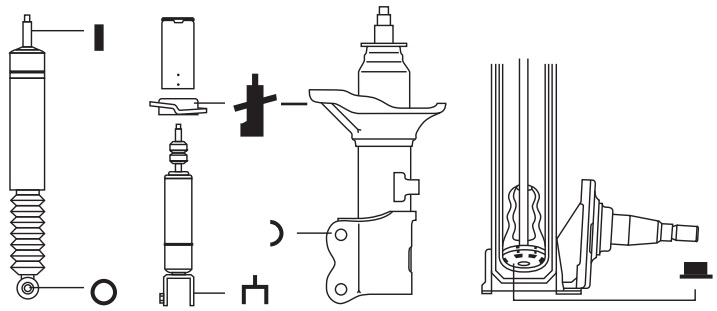

Тип конструкции

- **B** Амортизатор
- **P** Патрон
- **R** Ремонтная вставка
- **S** Спорт кит
- **V** Передняя / задняя амортизационная стойка

Тип системы

- **E** однотрубная
- **M** с ручной регулировкой
- **N** двухтрубная

Размеры поршней

- **1** Ø 22 mm (B 22 -)
- **2** Ø 30 mm (P 30 -)
- **3** Ø 36 mm (V 36 -)
- **4** Ø 40 mm
- **5** Ø 46 mm (B 46 -)
- **6** Ø 60 mm (B 60 -)
- **7** Ø 32 mm (V 32 -)

Вид крепления

- **F** Амортизатор с чашкой пружины - стойка МакФерсон
- **S** Штифт
- **A** Проушина
- **G** Вилка
- **L** Кронштейн
- **B** Дно стойки
- **Y** Поворотный кулак
- **X** Специальное исполнение

Примечания

- **0)** Изготавливается на заказ, не всегда в наличии!
- **R)** ремкомплект
- **7)** с шарнирной опорой
- **38)** демпфирующие усилие при 0,26 м
- **51)** с дополнительными пазами
- **54)** консигнационный товар
- **61)** с 50 мм хромированной трубой
- **79)** только для автомобилей с передними стойками
- **81)** без комплектующих деталей
- **129)** вкл. резьбу
- **132)** кроме Caravan
- **133)** не EVO
- **134)** вкл. Facelift 1997
- **135)** с регулировкой демпфирующего усилия
- **137)** Ø 40
- **138)** Ø 41

Информация по размещению заказов

Все заказы принимаются в соответствии с нашими условиями поставки и оплаты. Вся информация может быть изменена без предварительного уведомления. Тиражирование – даже в сокращённом виде – без согласования недопустимо.

Modell / model	Typ / type	Variante / variant	Hinweis / note	Aufbau-art / body	2WD	4WD	Bau-jahr / year	Vorderachse/ front axle			Hinterachse/ rear axle		
								Material-No.	Aufh. / mounting	Hinweis / note	Material-No.	Aufh. / mounting	Hinweis / note
ALFA ROMEO													
Alfa 156	932	Rennen/ Race Gruppe N					09.97-	K4-BE5-60489T0		(400/ 150) , 129) , 0)	F4-VE3-4370-T0		(300/ 150) , 129) , 0)
GTA		Rennen						MDS-0062170	A S		MDS-0062171	S A	
ASTON MARTIN													
Vantage	GT 4	Rennen/ Race	2-Wege				ab 2012	MDS-0064760	A A		MDS-0064761	A A	
Vantage	N24 h	Rennen/ Race	2-Wege				2009-2011	MDS-0045208	S A		MDS-0045209	A S	
AUDI													
R8 LMS	"GT4"	Rennen/ Race	2-Wege				ab 2008	MDS-0042549	A A		MDS-0042550	A A	
RS4	Italien	Rennen/ Race	2-Wege				2007-2009	MDS-0028412	A G		MDS-0034157	A A	
RS4	VLN/ Italien	Rennen/ Race	2-Wege				2007-2009	MDS-0028412	A G		MDS-0028413	A A	
BMW													
1502 -2002 Ti		Rennen /Race Gr. I u. II					01.71-07.75	K4-VE3-63379M0	F S X	(220/ 120) , 0)	24-604277 (K4-BE5-60427T0)	S A	(180/ 120) , 0)
1502 -2002 Ti		Rennen /Race Gr. I u. II					01.71-07.75	K4-VE3-61826M0	F S X	(300/ 120) , 129) , 0)	24-604277 (K4-BE5-60427T0)	S A	(180/ 120) , 0)
2.8 - 3.0 CS/ CSI		Rennen/ Race Gr. I u. II		Coupé			68-08.76				K4-BE5-61413M0	S A	(300/ 120) , 0)
3er- Reihe	E30	Rennen / Race Gruppe N					09.82-06.91	34-046296 (K4-PE3-04629T0)	S B	(300/ 300) , 0)	24-000642 (F4-BE3-H821-M0)	S A	(200/ 200) , 0)
3er- Reihe	E30	Rennen / Race Gruppe N					09.82-06.91	K4-VE3-60922M0	F S X , original spindle required	(300/ 300) , 129) , 0)	24-000642 (F4-BE3-H821-M0)	S A	(200/ 200) , 0)
3er- Reihe	E30	Rennen /Race 325 Cup					09.82-06.91	K4-PE3-63459T0	S B	(300/ 300) , 0)	24-000642 (F4-BE3-H821-M0)	S A	(200/ 200) , 0)
3er- Reihe	E36	Rennen/ Race Gruppe N 320i, 323i, 325i	135)				91-5.92	K4-VM3-60206T0 L K4-VM3-60207T0 R	F S X	129) , 135) anti-roll bar bracket: series height	26-602059 (K4-BM5-60205T0)	S A	129) , 135) not for original top mount
3er- Reihe	E36	Außenteil/ strut housing	135)				91-5.92	K4-XRA-63392M0 L K4-XRA-63393M0 R		129) , 81) , 0) anti-roll bar bracket: for Nordschleife	26-602059 (K4-BM5-60205T0)	S A	129) , 135) , 0) not for original top mount
3er- Reihe/ M3	E30	Rallye					09.82-06.91	K4-PE3-64077M0	S B	(280/ 150) , 0)	K4-BE3-64131M0	S A	(260/ 120) , 0)
3er- Reihe/ M3	E36	Rennen/ Race Gruppe N 316i, 318i, 320i, 323i, 325i, 328i, M3					91-5.92	K4-VE3-64173M0 L K4-VE3-64175M0 R	F S X	(300/ 300) , 129) , 0)	K4-BE3-05551T9	S A	(200/ 200) , 0) Standard (250/ 280) , 0) (210/ 240) , 0)
3er- Reihe/ M3	E36	Rennen/ Race Gruppe N 316i, 318i, 320i, 323i, 325i, 328i, M3					91-5.92	K4-XDE-64172M0	F S X	(300/ 300) , 129) , 0)	K4-BE3-05551T9	S A	(200/ 200) , 0) Standard (250/ 280) , 0) (210/ 240) , 0)
3er- Reihe/ M3	E36	Rennen/ Race Gruppe N 316i, 318i, 320i, 323i, 325i, 328i, M3					91-5.92	K4-XDE-05778T9	F S X	(250/ 250) , 129) ,0) (300/ 200) , 129) ,0) (350/ 300) , 129) ,0) (350/ 200) , 129) ,0)	K4-BE3-05551T9	S A	(200/ 200) , 0) Standard (250/ 280) , 0) (210/ 240) , 0)
3er- Reihe/ M3	E36	Außenteil/ strut housing					91-5.92	K4-XRA-61172M0 L K4-XRA-61173M0 R		129) , 81) , 0) anti-roll bar bracket: series height			
3er- Reihe/ M3	E36	Außenteil/ strut housing					91-5.92	K4-XRA-63192M0 L K4-XRA-63193M0 R		129) , 81) , 0) anti-roll bar bracket: for Nordschleife			
Alpina B6	GT 3	Rennen/ Race	2-Wege	Coupe				MDS-0035930	F S B		MDS-0035940	S A	
E46	nur ETCC	Rennen/ Race	2-Wege					MDS-0047427	F S B		MDS-0048644	A A	
E46 Z4	VLN	Rennen/ Race, ohne Feder / mit Feder für ETCC E46	2-Wege					MDS-0041687	F S B		MDS-0048644	A A	
E46 Z4 E9X	außer ETCC	Rennen/ Race	2-Wege					MDS-0041687	F S B		MDS-0048644	A A	
E92 M3	GT 4	Rennen/ Race	2-Wege					MDS-0035602	F S B		MDS-130450AAA00	A A	
E9X	VLN	Rennen/ Race, ohne Feder	2-Wege					MDS-0041687	F S B		MDS-0046971	S S	

Modell / model	Typ / type	Variante / variant	Hinweis / note	Aufbau-art / body	2WD	4WD	Bau-jahr / year	Vorderachse/ front axle			Hinterachse/ rear axle		
								Material-No.	Aufh. / mounting	Hinweis / note	Material-No.	Aufh. / mounting	Hinweis / note
E9X M3	VLN	Rennen/ Race, ohne Feder	2-Wege					MDS-0035602	F S B		MDS-0035304	A A	
Formel Junior		Rennen/ Race					- 01	K4-BE5-60808T0	A A	0)	K4-BE5-60807T0	A A	0)
M1	VLN	Rennen/ Race	2-Wege					MDS-075340AAA00	A A		MDS-094465AAA00	A A	
M3	E254	Rennen/ Race Gruppe N					87-89	34-046296 (K4-PE3-04629T0)	S B	(300/ 300) , 0)	24-000642 (F4-BE3-H821-M0)	S A	(200/ 200) , 0)
M3	E254	Rennen/ Race Gruppe N					87-89	K4-VE3-61915M0	F S X , original spindle required	(300/ 300) , 0)	24-000642 (F4-BE3-H821-M0)	S A	(200/ 200) , 0)
Mini	VLN	Rennen/ Race	2-Wege					MDS-0065247	F S B		MDS-0065248	A S	
Z4	VLN (SP3)	Rennen/ Race	2-Wege					MDS-0051162	F S B		MDS-0051163	A A	
Z4 M Coupe		Rennen/ Race	2-Wege					MDS-0053354	F S B		MDS-0048644	A A	
CATERHAM													
Super Seven		Rennen/ Race						F4-B46-1899-M0	F A A	129) , 0)	F4-B46-1900-M0	F A A	129) , 0)
CITROEN													
AX GTI		Gruppe N							F S Y	Quick repair service; used part return required	F4-BE5-6021-M0	A A	(350/200) , 0) , 7) , 38)
AX / Saxo	ZA_	Rallye Asphalt/ Tarmac Grup-pe N					86-04	F4-P30-0351-H1	S B	(351/ 160) , 0)	24-012768 (F4-B46-1276-H2)	A A	0)
Saxo	S8 Cup	Rennen/ Race Cup					96-	K4-VE3-06084T0 L K4-VE3-06083T0 R		Quick repair service; used part return required	F4-BE5-2648-M1	A A	
Saxo	S8 Cup	Rennen/ Race Cup						F4-XDE-7830-M0 Innenteil/ insert		(200/ 138) , 0)	F4-BE5-2648-M1	A A	(860/ 240) , 0) , 7)
Saxo Chal-lenge		Rennen/ Race									F4-BE5-2515-M2	A A	0) , 7)
CORVETTE													
C6	"GT 4"	Rennen/ Race, (2-Wege/ 2-Way)	2-Wege					MDS-080350AAA02	A A		MDS-0043220	A G	
C6	"GT 4"	Rennen/ Race, (1-Wege/ 1-Way)						MDS-0041480	A A		MDS-0041481	A G	
C6R	GT 1	Rennen/ Race	2-Wege				bis 2009	MDS-0036439	AA		MDS-0036440	A G	
DALLARA													
F312	Formel 3	Rennen/ Race	2-Wege				ab 2012	MDS-0063330 & Aero-Daempfer MDS-0063331	A A		MDS-0063261 & Aero Dämpfer MDS-0063261	A A	
FERRARI													
F430	GT 2 (VLN)	Rennen/ Race	2-Wege					MDS-0034917	A A		MDS-0034918	A A	
F458	GT 2 LMS	Rennen/ Race	2-Wege					MDS-0055484	A A		MDS-0055485	A A	
F458	GT2 VLN & N24h	Rennen/ Race	2-Wege					MDS-0055486	A A		MDS-0055487	A A	
FIAT													
Cinquecento		Rallye Tarmac Cup Gruppe N						K4-VE3-05634T0	F S L	Quick repair service; used part return required			
Cinquecento		Rallye Gravel Cup Gruppe N						K4-VE3-05634T0	F S L	Quick repair service; used part return required			
Cinquecento		Cup/ Trofeo						K4-XDE-05634T9 Innenteil/ insert	S B	(400/ 150) , 0)	K4-BE3-05633T1	A A	(380/ 150) , 0)
Cinquecento		Cup						K4-XDE-05634T9 Innenteil/ insert	S B	(300/ 120) , 0)	K4-BE3-05633T9	A A	(280/ 80) , 0)
Cinquecento		Cup						K4-XDE-05634T9 Innenteil/ insert	S B	(320/ 140) , 0)	K4-BE3-05633T0	A A	(300/ 100) , 0)
Punto Kit Car		Rallye Gravel						K4-VE3-61827M9	F S L	Quick repair service; used part return required			
Punto Kit Car		Rallye Gravel						K4-XDE-61827M9 Innenteil/ insert		(300/ 150) , 0)	K4-BE5-61828M9	A A	(350/ 250) , 0) , 129)

Modell / model	Typ / type	Variante / variant	Hinweis / note	Aufbau-art / body	2WD	4WD	Bau-jahr / year	Vorderachse/ front axle			Hinterachse/ rear axle		
								Material-No.	Aufh. / mounting	Hinweis / note	Material-No.	Aufh. / mounting	Hinweis / note
Punto Kit Car		Rallye Asphalt/ Tarmac						K4-VE3-61709M9	F S L	Quick repair service; used part return required			
Punto Kit Car		Rallye Asphalt/ Tarmac	137)					K4-XDE-61962M9 Innenteil/ insert		(300/ 200) , 0)	K4-BE5-61711M9	A A	(350/ 250) , 0) , 129)
Punto		Rennen Grup-pe N						F4-VE3-5178-M0	F S L	Quick repair service; used part return required	K4-BE3-61921M0	A A	(500/ 180) , 0)
Punto		Rallye Gruppe N									K4-BE5-62290M0	A A	(500/ 200) , 0)
Seicento		Rallye						K4-VE3-05634T0	F S L	Quick repair service; used part return required	K4-BE3-05633T1	A A	(380/ 150) , 0)
Seicento		Rallye									K4-BE3-05633T9	A A	(280/ 80) , 0)
Seicento		Rallye									K4-BE3-05633T0	A A	(300/ 100) , 0)
FORD													
Focus	CTCC	Rennen/ Race	2-Wege					MDS-0060904	F S B		MDS-120540AAA00	A A	
GT	GT3	Rennen/ Race	2-Wege					MDS-0034907			MDS-0034908		
Escort Cosworth		Rallye Gravel Gruppe A					92-				24-024884 (F4-BE5-2488-H0)	S A	(350/ 130), 7), 129), 0)
Escort Cosworth		Rallye Gravel Gruppe A					92-				24-021890 (F4-B46-2189-H0)	S A	(350/ 130), 7), 129), 0) Aluminium
Escort II, RS 1600, RS 2000		Rallye Gravel Gruppe 4	only for Ral-lyecar				74-80				24-007672 (F4-B46-0767-H2)	S A	(230/110) , 0)
Escort II, RS 1600, RS 2000		Rallye					74-80				24-008716 (F4-B46-0871-H1)	S A	0)
Escort II, Sedan 1300 x 1600		Rallye					75-79				24-008716 (F4-B46-0871-H1)	S A	0)
Escort RS 1600, RS 2000		Rallye Asphalt Gruppe 4	only for Ral-lyecar				68-74				24-021906 (F4-B46-2190-H2)	F S A	(220/ 110), 7), 129), 0)
Escort RS 2000		Cup			2			K4-VE3-59444T0	S X	(330/ 270) , 129) , 0)	K4-BE5-60804T0	S A	(270/ 160) , 51) , 0)
Escort und Sierra Cosworth		Rennen/ Race Gruppe N				4		K4-VE3-05596T9	F S X	(320/ 250) , 129) , 0)	24-044578 (K4-BE3-04457T0)	A A	(275/160) , 0)
Escort und Sierra Cosworth		Rallye Tarmac Gruppe N				4		K4-VE3-05271M9	F S X	(325/ 150) , 129) , 0)	24-044578 (K4-BE3-04457T0)	A A	(275/160) , 0)
Escort und Sierra Cosworth		Rallye Gravel Gruppe N				4		K4-VE3-05220M9	F S X	(360/ 140) , 129) , 0)	K4-BE3-61830M0	A A	(230/ 125) , 0)
Fiesta XR2i		Cup					90-92	K4-V36-52509H0		0)	K4-B46-52510H0		0)
Puma		Rennen/ Race Cup					97-8/98	35-043898 (F4-VE3-4389-M0)	F S X	(230/ 100) , 129) , 0)	24-027113 (F4-BE5-2711-M0)	S G	(200/ 125) , 129) , 0)
Puma		Rennen/ Race Cup					9/98-	35-043898 (F4-VE3-4389-M0)	F S X	(230/ 100) , 129) , 0)	F4-BE5-9018-S0	S G	(200/ 125) , 129) , 0)
Sierra Cosworth		Rennen/ Race Gruppe N	RWD		2			K4-VE3-61323M0	F S X	(320/ 250) , 129) , 0)	24-044578 (K4-BE3-04457T0)	A A	(275/160) , 0)
Sierra Cosworth		Rallye Gruppe N	RWD		2			K4-VE3-62305M0	F S X	(300/ 125) , 129) , 0)	K4-BE3-61830M0	A A	(230/ 125) , 0)
Sierra Cosworth		Rallye Gravel Gruppe A				4	90-92				24-024884 (F4-BE5-2488-H0)	S A	(350/ 130), 7), 129), 0)
Sierra Cosworth		Rallye Gravel Gruppe A				4	90-92				24-021890 (F4-B46-2189-H0)	S A	(350/ 130), 7), 129), 0) Aluminium
FORMULA													
STUDENT		Rennen/ Race	2-Wege					MDS-0044118	A A		MDS-0044118	A A	
HYUNDAI													
Genesis	VLN & N24h	Rennen/ Race	2-Wege	Coupe			2011	MDS-0053737	F S B		MDS-120440AAA00	A A	
ISUZU													
Gemini 1600	PF50, PF60, incl. ZZR, ZZT	Rallye					6.75-85	24-008839 (F4-B46-0883-H0)	S A	0)	F4-B46-0918-H0	S A	0)

Modell / model	Typ / type	Variante / variant	Hinweis / note	Aufbau-art / body	2WD	4WD	Bau-jahr / year	Vorderachse/ front axle			Hinterachse/ rear axle		
								Material-No.	Aufh. / mounting	Hinweis / note	Material-No.	Aufh. / mounting	Hinweis / note
KTM													
X-Bow		Rennen/ Race	2-Wege					MDS-087440BAA00	A A		MDS-0053249	A A	
LADA													
Nova, Riva		Rallye Gruppe N					72-90	24-004473 (F4-B46-0447-H1)	S A	0)	F4-B46-0457-H1	A A	0)
LANCIA													
Delta EVO / HF		Rallye Gruppe A						K4-XDE-04564T0 Innenteil/ insert		61) , 0)	K4-XDE-04568T0 Innenteil/ insert		61) , 0)
Delta		Rallye Gruppe N	not EVO					MSP-04423		Quick repair service; used part return required	MSP-04424		Quick repair service; used part return required
Delta		Rallye Gruppe N	not EVO					MSP-04767		129) Quick repair service; used part return required	MSP-04768		129) Quick repair service; used part return required
Stratos		Monte Carlo (Rallye Tarmac)						K4-BE5-59352H0	A A	(170/ 55) , 0)	K4-PE3-60174T0	S B	(250/ 120) , 0)
LOTUS													
Elise/ Exige Mk2 Toyota	Tuner GP	Rennen/ Race	2-Wege					MDS-088349BAA00	A A		MDS-115426BAA00	A A	
MC LAREN													
MP4-12C	GT 3 / GrandAM	Rennen/ Race	2-Wege				ab 2011	MDS-0063612	A A		MDS-0063621	A A	
MERCEDES BENZ													
HWA SLS	GT 3 / VLN	Rennen/ Race	2-Wege					MDS-072388AAA00	A A		MDS-109547AAA00	A A	
MB	W123	Rallye 200-280E, 200D-300D, 230CE					01.76-12.85	24-005289 (F4-B36-0528-H0)	S A	0)	F4-B46-0538-H0	S A	0)
NISSAN													
370Z	GT 4 (VLN)	Rennen/ Race	2-Wege					MDS-099498AAA00	A A		MDS-0042631	A G	
GTR	GTR Cup	Rennen/ Race, Stahl Loesung mit Gabel	2-Wege					MDS-0044461 (links/left) & MDS-0044462 (rechts/ right)	S G		MDS-0044463	S G	
Micra Challenge	K11	Rallye					93-03	F4-XDE-7800-M0 Innenteil/ insert		(315/ 150) , 0)	F4-B46-2210-M0		(230/83) , 0)
OPEL													
Ascona	B	Rennen/ Race					10.75-81	24-000819	S A	(311/160) , 0)	24-000918	S A	(274/95) , 0)
Ascona	B	Rallye					10.75-81	24-008839 (F4-B46-0883-H1)	S A	(330/120), 0)	24-008938 (F4-B46-0893-H0)	S A	(220/78), 0)
Astra	F	Rallye			X		91-98	on request	cartridge	umstellen	24-024846 (F4-BE5-2484-H0)	S A	(210/ 090) , 7), 0)
Astra	G	Rallye Asphalt			X		98-05	on request	cartridge	270/120	on request	AA	180/125
Corsa / Tigra	A/ B	Rallye Gruppe N+G					83-00	35-041757 (F4-VE3-4175-T1)	F S L	(230/ 80) , 0)	F4-BE3-2391-H0	S A	(200/ 80) , 0)
Corsa / Tigra	A/ B	Rennen/ Race Gruppe N+G	incl facelift 1997				83-00	35-042136 (F4-VE3-4213-H0)	F S L	(230/ 80) , 0)	24-023900 (F4-BE3-2390-H0)	S A	(200/80) , 0)
Kadett	C GTE	Rallye Gruppe N	not City				73-79	24-009089 (F4-B46-0908-H1)	S A	(270/140), 0)	24-009188 (F4-B46-0918-H0)	S A	(195/58), 0)
Kadett	C	Rennen/ Race Gruppe N	not City				73-79	24-633369 (K4-BE5-63336M0)	S A	(320/ 160) , 0)	24-633376 (K4-BE5-63337M0)	S A	(195/90) , 0)
Kadett	D/ E	Rallye Cup					79-91	34-001462 (F4-P36-0146-H1)	S B	(250/ 080) , 79) , 0)	24-000925 (F4-B46-0092-H0)	S A	(160/ 050) , 7), 0)
Kadett	D/ E	Rallye					79-91	34-030721 (F4-P36-3072-H1)	S B	(270/ 120) , 79) , 0)	24-024846 (F4-BE5-2484-H0)	S A	(210/ 090) , 7), 0)
Kadett	D/ E	Rallye					79-91	F4-PE3-3081-T1	S B	(290/ 120) , 79) , 0)	F4-BE5-2370-T0	S A	(220/ 120) , 7), 0)
Kadett	D/ E	Rallye Asphalt Gruppe N+G Rennen/ Race					79-91	F4-PE3-3082-T1	S B	(310/ 140) , 79) , 0)	F4-BE5-2487-H0	S A	(240/ 140) , 7) , 0)
Manta	B	Rennen/ Race					10.75-88	F4-B46-0081-H0	S A	0)	F4-B46-0091-H0	S A	0)

Modell / model	Typ / type	Variante / variant	Hinweis / note	Aufbau-art / body	2WD	4WD	Bau-jahr / year	Vorderachse/ front axle			Hinterachse/ rear axle		
								Material-No.	Aufh. / mounting	Hinweis / note	Material-No.	Aufh. / mounting	Hinweis / note
Manta	B	Rallye					10.75-88	F4-B46-0883-H0	S A	0)	F4-B46-0893-H0	S A	0)
OSELLA													
PA 20S	Bergmeister.	Rennen/ Race	2-Wege					MDS-050285BAB01	A A		MDS-040275BAB00	A A	
PA 20S		Rennen/ Race	2-Wege					MDS-0030798	A A		MDS-0030798	A A	
PA 20S		Rennen/ Race	2-Wege					MDS-050285BAB00	A A		MDS-050285BAB00	A A	
PA 3		Rennen/ Race	2-Wege					MDS-0063673	A A		MDS-0063674	A A	
PEUGEOT													
106	I/ II	Rallye Gruppe N					91-	VE3-60809 L VE3-60809 R	S Y	(250/ 120) , 0) Quick repair service; used part return required			
106	I/ II	Rallye Gruppe N					91-	K4-XDE-60809T0 Innenteil/ insert		(250/ 120) , 0)	F4-B46-2220-T1	A A	(460/ 250) , 38), 0)
106	I/ II	Rallye Gruppe N					91-	34-003510 (F4-P30-0351-H1)	S B	(350/ 160) , 0)	24-012768 (F4-B46-1276-H2)	A A	(476/ 277) , 38), 0)
205	741A, C	Rennen/ Race Gruppe N					02.83-10.87	35-005476 R (F4-V36-0547-H1) 35-005483 L (F4-V36-0548-H1)	F S L	(260/ 120) , 0)	24-010382 (F4-B46-1038-H2)	A A	(248/157) ,38),0)
205	741A, C	Rennen/ Race Gruppe A					02.83-10.87	K4-VE3-62381M0 R K4-VE3-62380M0 L	F S L	(300/140) , 129) , 0)	F4-B46-2313-H0	A A	(350/200) ,38) ,0)
205	741A, C	Rallye Gruppe N					02.83-10.87	35-005476 R (F4-V36-0547-H1) 35-005483 L (F4-V36-0548-H1)	F S L	(260/ 120) , 0)	F4-B46-1038-H2	A A	(248/157) ,38),0)
309	10C, 10A	Rennen/ Race Gruppe N					10.85-12.89	35-005476 R (F4-V36-0547-H1) 35-005483 L (F4-V36-0548-H1)	F S L	(260/ 120) , 0)	F4-B46-1038-H2	A A	(248/157) ,38),0)
309	10C, 10A	Rennen/ Race Gruppe A					10.85-12.89	K4-VE3-62381M0 R K4-VE3-62380M0 L	F S L	(300/140) , 129) , 0)	F4-B46-2313-H0	A A	(350/200) ,38) , 0)
309	10C, 10A	Rallye Gruppe N					10.85-12.89	35-005476 R (F4-V36-0547-H1) 35-005483 L (F4-V36-0548-H1)	F S L	(260/ 120) , 0)	F4-B46-1038-H2	A A	(248/157) ,38),0)
PORSCHE													
356		Rennen/ Race						K4-BE5-59995T0	A A	(205/ 62) , 0)	K4-BE5-59996T0	S A	(258/ 98) , 0)
935		Rennen/ Race	2-Wege								MDS-0044369	A A	
962		Rennen/ Race	2-Wege					MDS-048278AAA00	A A		MDS-060310AAA00	A A	
993	GT 2	Rennen/ Race			2			K4-VR3-05927TL K4-VR3-05927TR	F S L	0) , 129) , 135)	K4-BR5-05928TL K4-BR5-05928TR	F S A	0) , 129) , 135)
993	GT 2	Rennen/ Race Nürburgring			2			K4-VR3-62047M0 L K4-VR3-62046M0 R	F S L	0) , 129) , 135)	K4-BR5-62048M0 L K4-BR5-62049M0 R	F S A	0) , 129) , 135)
997	GrandAm	Rennen/ Race	2-Wege				2010	MDS-0052794	F S B		MDS-0052817	S A	
997	GrandAm	Rennen/ Race	2-Wege				2012	MDS-0052794	F S B		MDS-0062307	S A	
997	GrandAm	Rennen/ Race	2-Wege				2007	MDS-0035751			MDS-0040900	S A	
997	GT 4	Rennen/ Race	2-Wege					MDS-0035751	F S B		MDS-0042584	S G	
911 Carrera, 930 Turbo, RSR		Rennen/ Race					72-90	K4-V36-58774H0 L K4-V36-58773H0 R	F S Y	(160/160) , 129)	24-595452	F S A	(180/170) , 129)
911 Carrera, 930 Turbo, RSR		Rennen/ Race					72-90				K4-BE5-61732M9	F S A	(220/ 180) , 0) , 129)
911 Carrera, 930 Turbo, RSR		Rennen/ Race					72-90	F4-RE3-H772-H0 Innenteil/ insert		(160/ 160) , 0)	24-009676 (F4-B46-0967-H2)	S A	(200/ 190) , 0)
911 Carrera, 930 Turbo, RSR		Rennen/ Race					72-90	F4-RE3-5049-H2 Innenteil/ insert		(200/ 170) , 0)			
911 Carrera, 930 Turbo, RSR		Rallye Asphalt/ Tarmac	Monte Carlo				72-90	K4-P36-51138H0 Innenteil/ insert		(220/ 50) , 0)	F4-B46-0180-H0	S A	(325/89) , 0)
911 Carrera, 930 Turbo, RSR		Rallye Gravel	1000-Seen				72-90	K4-RE3-61220M0 Innenteil/ insert		(270/ 100) , 0)	F4-B46-0973-H1	S A	(325/150) , 0)

Modell / model	Typ / type	Variante / variant	Hinweis / note	Aufbau-art / body	2WD	4WD	Bau-jahr / year	Vorderachse/ front axle			Hinterachse/ rear axle		
								Material-No.	Aufh. / mounting	Hinweis / note	Material-No.	Aufh. / mounting	Hinweis / note
930 Turbo		Rennen/ Race	2-Wege								MDS-0065232	A A	
944 Cup		Rennen/ Race Cup					87-89	35-593744 L 35-593751 R	F S L	(600/190) , 129)	24-176422	F A A	(565/218) , 129)
964 Cup		Rennen/ Race						K4-V36-59118H0 L K4-V36-59117H0 R	F S L	(220/ 70) , 0) , 129)	K4-BE5-04887T0	F S A	(380/ 170) , 0) , 129)
964 RSR	3,8l	Rennen/ Race						K4-VE3-05767TL K4-VE3-05767TR	F S L	(237/ 96) , 0) , 129)	K4-BE5-05760T1	F S A	(400/ 220) , 0) , 129)
964 RSR	3,8l	Rennen/ Race						K4-XDE-05767T0 Innenteil/ insert		(237/ 96) , 0)			
993 Super Cup ,95		Rennen/ Race					9.-95	K4-VE3-05816TL K4-VE3-05816TR	F S L	(110/ 60) , 38) , 0) , 129)	F4-BE5-2353-T3	F S A	(290/ 190) , 38) , 0) , 129)
993 Super Cup ,96		Rennen/ Race					96-	K4-VE3-06077T0 L K4-VE3-06078T0 R	F S L	(270/110) , 0) , 129)	F4-BE5-2353-T2	F S A	(300/ 200) , 38) , 0) , 129
996 GT3 Cup		Rennen/ Race Cup					ab 98	K4-VE3-61084M0	F S B	(185/ 99) , 38) , 0) , 129)	F4-BE5-2540-T1	F S A	(325/ 246) , 38) , 0) , 129)
996 GT3/ GT2	Straße/ Street	Clubsport 1-Wege		Coupe	2		ab 98	K4-VM3-63011M0	F S X	129) , 135)	K4-BM5-62464M0	F S A	129) , 135)
996 GT3R		Rennen/ Race					ab 98	F4-VR3-4601-T0	F S X	0) , 129) , 135)	F4-BR5-2973-T0	F S A	0) , 129) , 135)
997 Cup/ Cup S	VLN	Rennen/ Race, Alu Rohr, VLN Laenge	2-Wege					MDS-0045510	F S B		MDS-0035650	S A	
997 Cup/ Cup S	VLN	Rennen/ Race, Stahl Rohr, VLN Laenge	2-Wege					MDS-0035751	F S B		MDS-0035650	S A	
997 GT3 R	GP	Rennen/ Race, Stahl Rohr, GP Laenge	2-Wege				ab 2010	MDS-0040896	F S B		MDS-0046929	S A	
997 GT3 R	GP	Rennen/ Race, Alu Rohr, GP Laenge	2-Wege				ab 2010	MDS-0046192	F S B		MDS-0046929	S A	
997 GT3 R	VLN	Rennen/ Race, Alu Rohr, VLN Laenge	2-Wege					MDS-0045510	F S B		MDS-0046929	S A	
RSR	GP	Rennen/ Race, GP Laenge	2-Wege				09 bis 11	MDS-0046192	F S B		MDS-0042364	S A	
RSR/ Cup/ Cup S/ GT3 R	GP	Rennen/ Race, Stahl Rohr, GP Laenge	2-Wege				RSR bis08/ Cup bis 09	MDS-0040896	F S B		MDS-0046929	S A	
RSR/ Cup/ Cup S/ GT3 R	GP	Rennen/ Race, Alu Rohr, GP Laenge	2-Wege				RSR bis08/ Cup bis 09	MDS-0046192	F S B		MDS-0046929	S A	
RENAULT													
5	122	Rallye Gruppe N					72-85				24-009942 (F4-B36-0994-H0)	A A	(408/219) , 0)
Campus	Formel	Rennen/ Race						F4-BE5-2456-T0	F A A	7) , 129) , 0)	F4-BE5-2456-T0	F A A	7) , 129) , 0)
Clio	VLN	Rennen/ Race	2-Wege					MDS-0047025	S S		MDS-110430BAA00	A A	
Clio Cup ,96	Clio I	Rennen/ Race					90-98	F4-VE3-4162-T0 L F4-VE3-4163-T0 R	F S L	(359/250) , 0)	F4-B46-2221-T0	A A	(533/380) , 7) , 0)
Megane Cup ,97		Rennen/ Race						F4-VE3-4257-M0	F S L	(230/430) , 0) , 129)	F4-BE5-2454-T0	F A A	7) , 0) , 129)
Megane Cup ,97		Rennen/ Race						F4-XDE-7816-M0 Innenteil/ insert		0)			
R 405 R5 GT Turbo	Phase I	Rallye Gruppe N					5.84-6.87				24-009942 (F4-B36-0994-H0)	A A	(408/219) , 0)
R 405 R5 GT Turbo	Phase II	Rallye Gruppe N					7.87-90				24-009942 (F4-B36-0994-H0)	A A	(408/219) , 0)
R 5 Alpine/ Turbo		Rallye					-4.84	F4-B46-0981-H0	S A	(420/287) , 0)	F4-B46-0991-H0	S A	(317/146) , 0)
R 5 Alpine/ Turbo		Rennen/ Race Cup					-4.84	F4-B46-0980-W0	S A	(380/240) , 0)	F4-B46-0990-W1	S A	(275/98) , 0)
Sport Spider Cup		Rennen/ Race Cup						F4-B46-2160-M1	F S A	(180/100) , 7) , 129) , 0)	F4-B46-2161-M1	F S A	(600/330) , 7) , 129) , 0)
Super 5	B/C 40	Rallye Gruppe N					84-96				24-009942 (F4-B36-0994-H0)	A A	(408/219) , 0)
SAAB													
99 GL		Rallye					68-7.78	F4-B46-2293-H1	A A	(375/150) , 38) , 0)			

Modell / model	Typ / type	Variante / variant	Hinweis / note	Aufbau-art / body	2WD	4WD	Bau-jahr / year	Vorderachse/ front axle			Hinterachse/ rear axle		
								Material-No.	Aufh. / mounting	Hinweis / note	Material-No.	Aufh. / mounting	Hinweis / note
99 incl. Turbo		Rallye					8.78-84	F4-B46-2293-H1	A A	(375/150) , 38) , 0)	F4-B46-2294-H0	S A	0)
900 I incl. Turbo		Rallye					78-6.93				F4-B46-2294-H0	S A	0)
SEAT													
Ibiza	6K1	Rallye Cup Spanien Asphalt		Schräg-heck/ Hatch-back	2		93-99	K4-VE3-60209-T0	F S L	(220/ 200) , 129) , 0)	K4-BE5-60215T0	F S A	(160/ 650) , 129) , 0)
Ibiza	6K1	Rallye Cup Deutschland Gravel/ Asphalt		Schräg-heck/ Hatch-back	2		93-99	K4-VE3-60830T0	F S L	(220/ 200) , 129) , 0)	K4-BE5-60215T0	F S A	(160/ 650) , 129) , 0)
Ibiza	6K1	Rallye Asphalt/ Tarmac		Schräg-heck/ Hatch-back	2		93-99	F4-VE3-4160-T0	F S L	(250/ 150) , 0)			
Ibiza	6K1	Rallye Gruppe N Gravel		Schräg-heck/ Hatch-back	2		93-99	F4-VE3-4159-T0	F S L	(273/ 120) , 0)	B46-58896	F S A	(220/ 700) ,51) , 0)
Leon	Cup	Rennen/ Race	2-Wege					MDS-0042556	F S B		MDS-112473AAA00	A A	
Leon	Cup	Rennen/ Race, HA ohne Feder	2-Wege								MDS-100450AAA00	A A	
TOYOTA													
Celica	TE 70, 71, CE 70	Rallye					6.79-5.85				F4-B46-0154-H2	S A	0)
Yaris		Rennen/ Race Cup					99-05	F4-VE3-4991-M0	F S L	(200/200) , 129) , 0)	F4-BE5-6421-M0	S A	(260/140) , 7) , 0)
VAUXHALL													
Nova	A / B	Rallye Gruppe N+G					83-00	F4-VE3-4175-T1	F S L	(230/ 80) , 0)	F4-BE3-2391-H0	S A	(200/ 80) , 0)
Nova	A / B	Rennen/ Race Gruppe N+G					83-00,	F4-VE3-4213-H0	F S L	(230/ 80) , 0)	F4-BE3-2390-H0	S A	(200/80) , 0)
VOLKSWAGEN													
Golf	I	Rennen/ Race Gruppe N			2		75-85	F4-V36-0059-H0	F S L	(270/94) , 0) Quick repair service; used part return required	F4-B46-0834-H0	F S A	(200/ 73) , 51) , 0)
Golf	I	Rennen/ Race Gruppe N			2		75-85	F4-P30-0032-H0	S B	(250/73) , 0)	F4-B46-0834-H0	F S A	(200/ 73) , 51) , 0)
Golf	I	Rennen/ Race Gruppe A+H+II			2		75-85	K4-VE3-60320T0	F S L	(230/ 80) , 129) , 0) Quick repair service; used part return required	F4-B46-0653-H0	F S A	(200/ 73) , 7) , 129) , 0)
Golf	I	Rallye Gruppe N			2		75-85	F4-V36-0059-H0	F S L	(270/94) , 0) Quick repair service; used part return required	24-006576 (F4-B46-0657-H1)	F S A	(150/ 45) , 51) , 0)
Golf	II	Rallye Asphalt/ Tarmac Gruppe A	for stock rallye car only	Schräg-heck/ Hatchw-back	2		83-92				K4-BE5-60027T0	F A A	(200/ 120) , 51) , 0)
Golf	II	Rallye Gravel Gruppe A	for stock rallye car only	Schräg-heck/ Hatch-back	2		83-92				K4-BE5-63154M0	F A A	(220/ 90) , 51) , 0)
Golf	II / III	Rennen / Race Gruppe G		Schräg-heck/ Hatch-back	2		83-97	K4-VE3-59569T0	F S L	(300/120) , 0)	K4-BE3-59568T0	F S A	(300/100) , 0)
Golf	II / III	Rennen / Race Gruppe N+A		Schräg-heck/ Hatch-back	2		83-97	F4-VE3-4406-M1	F S L	(300/ 120) , 129) , 0)	F4-BE5-2738-M0	F S A	(300/ 120) , 7) , 129) , 0)
Golf	II / III	Rallye Gruppe N		Schräg-heck/ Hatch-back	2		83-97	35-001065 (F4-V36-0106-H1)	F S L	(243/ 93) , 0)	24-006552 (F4-B36-0655-H0)	F S A	(230/ 90) , 51) , 0)
Golf	II / III	Rallye Gravel Gruppe N+A		Schräg-heck/ Hatch-back	2		83-97	K4-VE3-04056T9	F S L	(230/ 90) , 129) , 0)	K4-BE5-61515M0	F S A	(220/ 90) , 7), 51) , 0)

Modell / model	Typ / type	Variante / variant	Hinweis / note	Aufbau-art / body	2WD	4WD	Bau-jahr / year	Vorderachse/ front axle			Hinterachse/ rear axle		
								Material-No.	Aufh. / mounting	Hinweis / note	Material-No.	Aufh. / mounting	Hinweis / note
Golf	II / III	Rallye Asphalt/ Tarmac Gruppe N+A		Schräg-heck/ Hatch-back	2		83-97	K4-VE3-60452T0	F S L	(230/ 145) , 129) , 0)	24-627009 (K4-BE5-62700M0)	F S A	(200/ 120) , 7), 51) , 0)
Jetta II	19E	Rallye Gruppe N					1.84-91	F4-V36-0106-H1	F S L	(243/ 93) , 0)	24-006552 (F4-B36-0655-H0)	F S A	(230/ 90) , 51) , 0)
Lupo Cup		Rennen /Race Cup		Schräg-heck Hatch-back	2			K4-VE3-60788T0	F S L	(200/200) , 129) , 0)	K4-BE3-60789T0	S A	(137/110) , 7) , 0)
New Beetle	9C	Cup		Schräg-heck Hatch-back	2			K4-VE3-61281M9	F S X	(250/ 250) , 0)	K4-BE5-61315M9	S A	(208/ 73) , 7) , 129) , 0)
Scirocco	53/ 53B	Rennen / Race Gruppe N		Coupe	2		74-89	F4-P30-0032-H0	S B	(250/73) , 0)	F4-B46-0834-H0	F S A	(200/ 73) , 51) , 0)
VOLVO													
240, 242, 244, 245, 262, 264, 265		Rallye					74-	F4-PE3-3083-H1	S B	(350/ 150) , 0)	F4-B46-2211-H0	A A	(275/ 200) , 0)
WARTBURG													
W353	2- Takt	Rallye						K4-BE3-61810M9	A A	(240/ 65) , 0)	K4-BE3-61811M9	A A	(320/ 55) , 0)
WESTFIELD													
S8		Rennen/ Race	2-Wege					MDS-065312BAC00	A A		MDS-080351BAC00	A A	
SPECIAL PARTS – BILSTEIN													
AIRJACK	Short version	ALUMINIUM						14-000669					
AIRJACK	Long version	ALUMINIUM						14-000652					
AIRJACK	Porsche	ALUMINIUM						F4-BE5-A583-T1 / F4-BE5-A583-T2					

Актуальные экспертные заключения для скачивания

Все актуальные экспертные заключения можно найти в интернете в формате PDF на http://katalog.bilstein.de

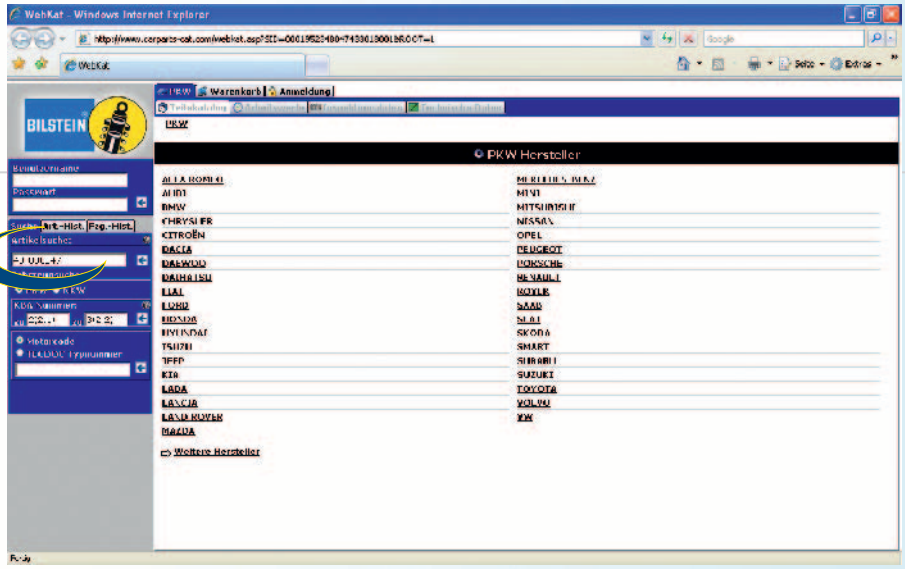

1. После обращения на страницу katalog.bilstein.de введите в поле «Поиск детали» номер детали.
В нашем примере г48-080347“.

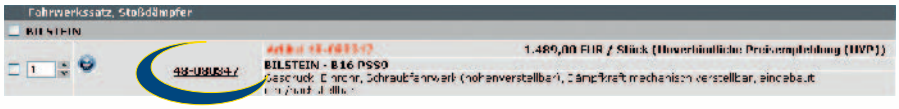

2. После кратковременного нажатия на номер детали найденная деталь будет показана.

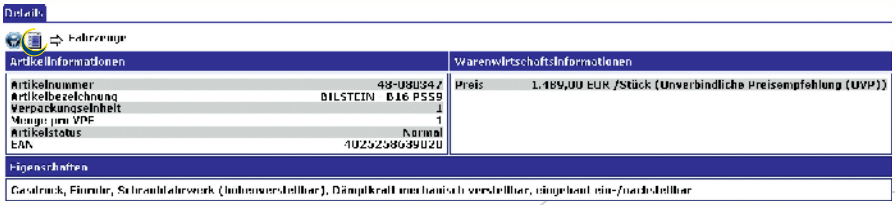

3. После кратковременного нажатия на rGutachten“ открывается желаемый PDF- документ. Для этого должен быть установлен Adobe Acrobat Reader®.

Указания и пояснения

Во всех случаях сомнений просим до установки обратиться за консультацией к дилеру BILSTEIN в Вашем регионе.

Замену амортизаторов BILSTEIN всегда следует производить только парой. Установка требует специальных инструментов и высокой квалификации.

Следовательно, переоснащение Вашего автомобиля на BILSTEIN должно осуществляться обязательно на специализированной сервисной станции. При установке используйте подъёмник для шасси, чтобы поднятый автомобиль не соскользнул. Если в Вашем распоряжении нет такового, нужно убедиться, что любое движение автомобиля при подъёме заблокировано. Ни в коем случае не допускается проведение под автомобилем каких-либо работ, если он надёжно не закреплён. Это может привести к серьёзным травмам головы, ушибам рук и ног.

Использование газонаполненных амортизаторов BILSTEIN должно производиться только в целях, указанных в руководстве по применению, в противном случае их должная работа не гарантирована. То же относится и к закреплению амортизаторов BILSTEIN в тисках или каком-либо подобном устройстве.

Ни в коем случае не допускается производить какие-либо изменения или переделки амортизатора BILSTEIN. В этом случае гарантийные обязательства и, в случае необходимости, разрешение на эксплуатацию становятся недействительными. Масло в газо-наполненных амортизаторах BILSTEIN находится под давлением газа.

Соответственно, амортизатор нельзя открывать или нагревать – это может привести к серьёзным ранениям рук и лица. Для закручивания и раскручивания гаек не разрешается использовать вибрационный инструмент, так как это может привести к повреждению крепёжной резьбы.

Самоконтрящиеся гайки могут быть использованы только один раз! Пружины подвески находятся в сжатом состоянии! Для установки или демонтажа обязательно использование специального зажимного приспособления для пружины подвески. Верхнее опора может быть снята только тогда, когда усилие пружины настолько ослаблено, что она может быть провёрнута руками.В следствие пренебрежения этими указаниями могут быть получены серьёзные травмы головы и верхней части тела.

Все крепления стоек должны быть предварительно затянуты до спуска автомобиля на землю. Убедитесь при этом, что отбойник и пыльник установлены правильно.

Повторное использование оригинальных комплектующих деталей возможно только в случае их хорошей сохранности, иначе их нужно заменить на новые. Никогда не удаляйте тонкую плёнку масла со штока и уплотнения. После замены амортизаторов необходимо проверить и отрегулировать углы установки колёс, проверить и установить в исходное положение регулятор тормозных сил (зависимый от нагрузки) и датчики антиблокировочной системы в соответствии с руководством производителя. Также необходимо произвести регулировку фар.

При утилизации изношенных частей следует соблюдать правила, указанные в руководстве пользователя. При наличии вопросов обращайтесь к нашему дилеру в Вашем регионе или (только для Германии) к фирме PARTSLIFE Recycling System GmbH.

Фирма PARTSLIFE Recycling System GmbH & Co.KG,
Heinrich-Hertz-Str. 9, 63225 Langen,
Tel. +49 (0)6103/20106-0, Fax: -19.
www.partslife.de
info@partslife.de

Общие указания BILSTEIN B10 – B16

Перед установкой элементов подвески следует обязательно обратить внимание на предписания в сертификате и инструкции по установке. Для элементов подвески с сертификатами отдельных деталей в соответствии с правилами установка деталей должна быть одобрена экспертом (ТЖV, DEKRA, KFZ-экспертами). Величина занижения для конкретного автомобиля зависит от типа двигателя и от его оснащения и не может быть гарантирована. Реальные значения занижения зависят от допустимого диапазона, оговоренного в сертификатах отдельных деталей. Для регулируемых подвесок допустимое самое низкое положение чашки пружины определяется в соответствии с § 19 StVZO. Установка чашки пружины в положение, выходящее за рамки разрешённого диапазона, в соответствии с § 21 StVZO должна быть заново сертифицирована и одобрена ТЖV. На основании сертификата следует проверить требуются ли проставки (в зависимости от комбинации типоразмеров диск-шина) Специальный инструмент не входит в комплект поставки!

30-ый ключ патрона номер для заказа: MS 08/7
36-ый ключ патрона номер для заказа: MS 08/6
Profi-Hakenschlüssel: EWK-9923, EWK-9924

Принятие к рассмотрению рекламации

Формуляр для рассмотрения рекламации Вы найдёте для загрузки на нашей страничке в интернете www.bilstein.com

Информация по размещению заказов

Все заказы принимаются в соответствии с нашими условиями поставки и оплаты. Вся информация может быть изменена без предварительного уведомления. Тиражирование – даже в сокращённом виде – без согласования недопустимо.

Газонаполненные амортизаторы BILSTEIN – утилизация изношенных частей

Не следует выбрасывать газонаполненные однотрубные и двухтрубные амортизаторы BILSTEIN. Согласно правилам безопасности и законам об охране окружающей среды необходимо сбросить давление газа в амортизаторе, а также утилизировать масло и детали амортизатора (существует опасность взрыва при нагреве свыше 200 °C). При описанном ниже процессе утилизации согласно стандарту DIN 58211, Часть 2 следует носить защитные очки, как при шлифовании.

Утилизация происходит следующим образом:

Рис. 1-3:

Однотрубные газонаполненные амортизаторы BILSTEIN, диаметр штока 8 - 14 мм (удалить съёмные части, защитную трубу или пыльник) следует закрепить на подходящем основании, например на призме или в тисках и согласно рис. 1 просверлить отверстия в трёх точках. Сначала сверлом диаметра прибл. 5 мм нужно просверлить отверстие в амортизаторе около дна (c), чтобы выпустить азот (давление до 25 бар). Затем следует просверлить два отверстия на расстоянии (d), чтобы слить масло. Таким же образом нужно действовать при разборке однотрубных амортизационных стоек BILSTEIN (см. рис. 2). Первым делом удалите внешнюю трубу. При этом спилите трубу около кронштейна (a) (крепления к поворотному кулаку), а не шток. Удалите заусенцы со снятых частей. Снять наружную трубу с хромированного корпуса. Также следует поступать с патроном BILSTEIN (в соответствии с рис. 3). Вначале снять внешнюю трубу. Зажмите трубу в точке (b), поверните (штифтом вниз) и сильно ударьте по жёсткому основанию до выпадения трубки из её основания. Снять наружную трубу с хромированного корпуса. Следует строго придерживаться указаний чертежей.

Рис. 4:

Двухтрубные газонаполненные амортизаторы BILSTEIN, диаметр штока 20 - 24 мм (удалить съёмные части, защитную трубу или пыльник) следует закрепить на подходящем основании, например на призме или в тисках и согласно рис. 4 просверлить отверстия в двух точках. Сначала сверлом диаметра прибл. 5 мм нужно просверлить отверстие вблизи узла уплотнения штока (e), чтобы выпустить азот. Затем досверлить это отверстие до глубины в 15 мм. Второе отверстие в указанной точке (f), (80 мм от дна амортизатора, при вытянутом штоке), чтобы дать маслу вытечь. Повторяющимися движениями штока масло выкачивается из корпуса и собирается в подготовленную ёмкость. Амортизаторное масло, несодержащее PCB и PCT следует утилизировать в соответствии с государственными законами об утилизации отходов (как моторное масло). После сброса давления и слива масла амортизаторы, амортизационные стойки, патроны и их отдельные части – всё ещё частично покрытые маслом и смазкой – также следует утилизировать в соответствии с государственными законами об утилизации отходов. Уполномоченные органы должны предоставить информацию, куда можно отправить покрытые маслом и загрязнённые части.

Фирма PARTSLIFE Recycling System GmbH & Co.KG,
Heinrich-Hertz-Str. 9, 63225 Langen,
Tel. (06103)20106-0, Fax: -19
www.partslife.de б info@partslife.de

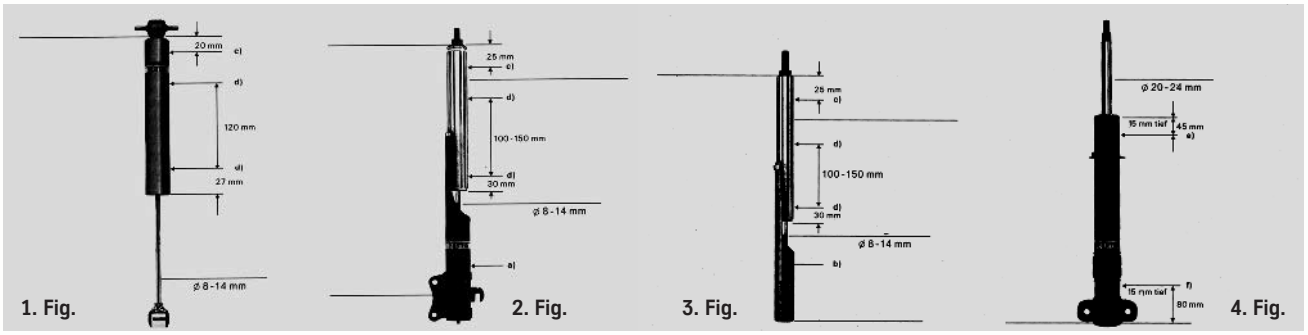

1. Fig. 2. Fig. 3. Fig. 4. Fig.

09.2012 · W-800524 · Оставляем за собой право на внесение технических изменений. Не исключаем возможное наличие опечаток и неточностей.

Available on the App Store

Найдите нас на Facebook!
www.facebook.com/bilstein.de

ThyssenKrupp Bilstein GmbH
Milsper Straße 214, D-58256 Ennepetal
Postfach 1151, D-58240 Ennepetal
+49 (0)2333 791-0
+49 (0)2333 791-4400
info@bilstein.de
www.bilstein.com

BILSTEIN®